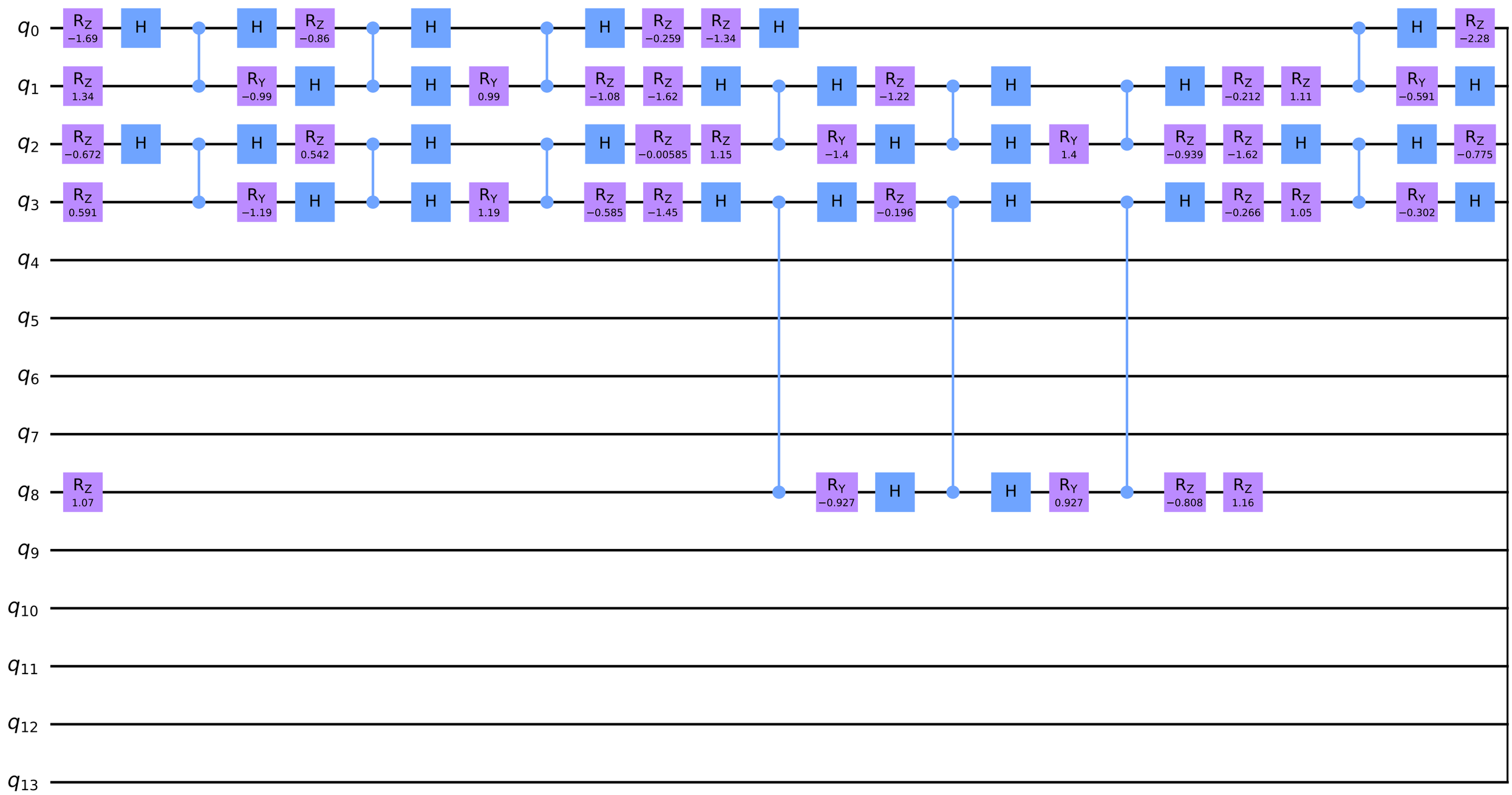
q0
q1
q2
q3
q4
q5
q6
q7
q8
q9
q10
q11
q12
q13
RZ −1.69
H
RZ 1.34
RZ −0.672
H
RZ 0.591
RZ 1.07
H
RY −0.99
H
RY −1.19
H
RZ −0.86
H
RZ 0.542
H
RY 1.19
H
H
H
H
RY 0.99
H
H
H
H
H
RZ −1.08
RZ −0.585
RZ −0.259
RZ −1.62
RZ −0.00585
RZ −1.45
RZ −1.34
H
RZ 1.15
H
H
H
H
H
RY −1.4
RY −0.927
RZ −1.22
H
RZ −0.196
H
H
H
H
RY 1.4
RY 0.927
H
H
H
RZ −0.939
RZ −0.808
RZ −0.212
RZ −1.62
RZ −0.266
RZ 1.11
H
RZ 1.05
RZ 1.16
H
H
H
RY −0.591
RY −0.302
RZ −2.28
H
RZ −0.775
H

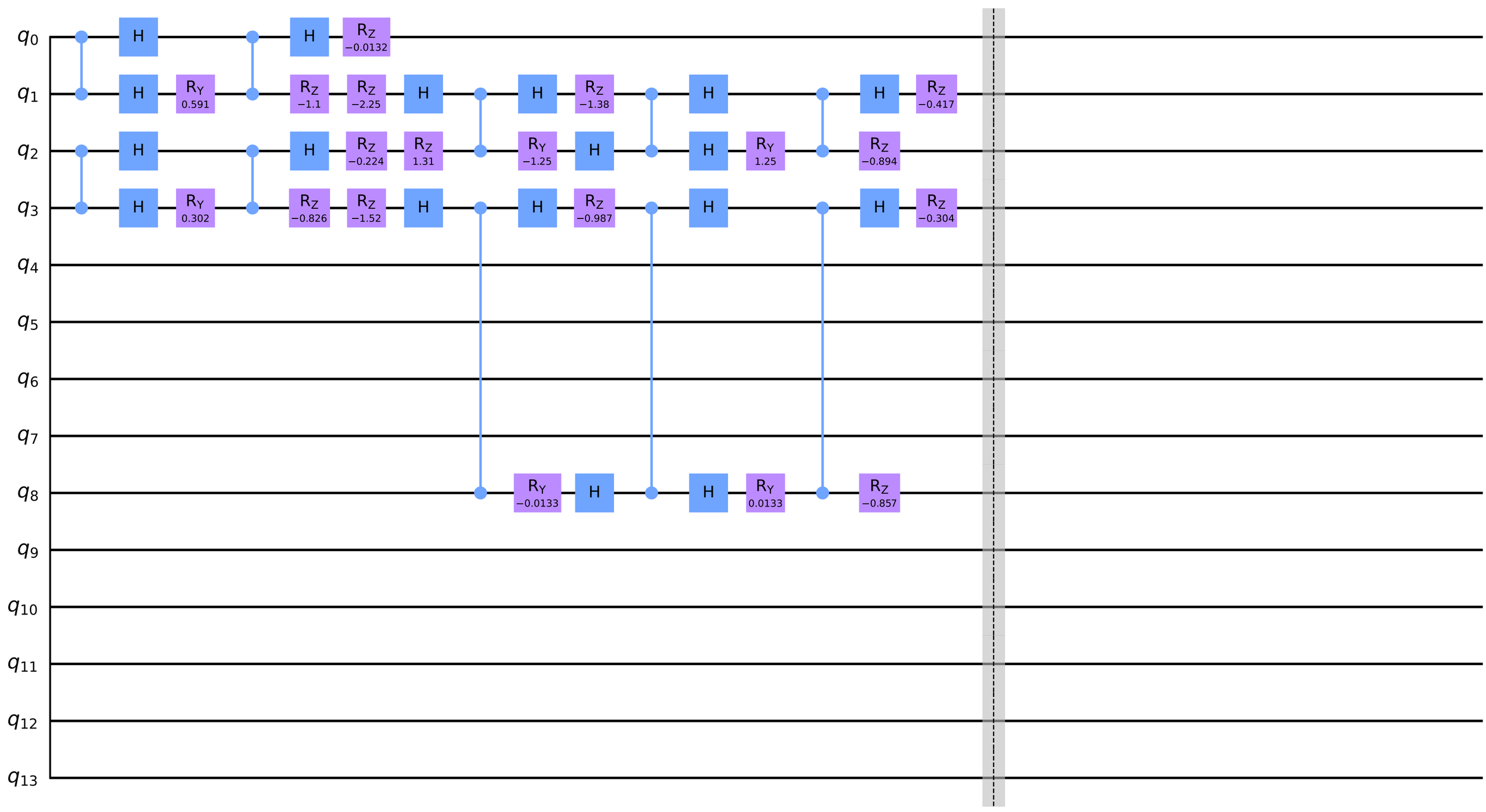
q0
q1
q2
q3
q4
q5
q6
q7
q8
q9
q10
q11
q12
q13
H
H
H
H
RY 0.591
RY 0.302
H
H
H
RZ −0.0132
RZ −1.1
RZ −0.826
RZ −2.25
RZ −0.224
RZ −1.52
H
RZ 1.31
H
H
H
H
H
RY −0.0133
H
H
RZ −1.38
RY −1.25
RZ −0.987
H
H
H
H
RY 0.0133
H
H
RY 1.25
H
H
H
RZ −0.857
H
H
RZ −0.417
RZ −0.894
RZ −0.304