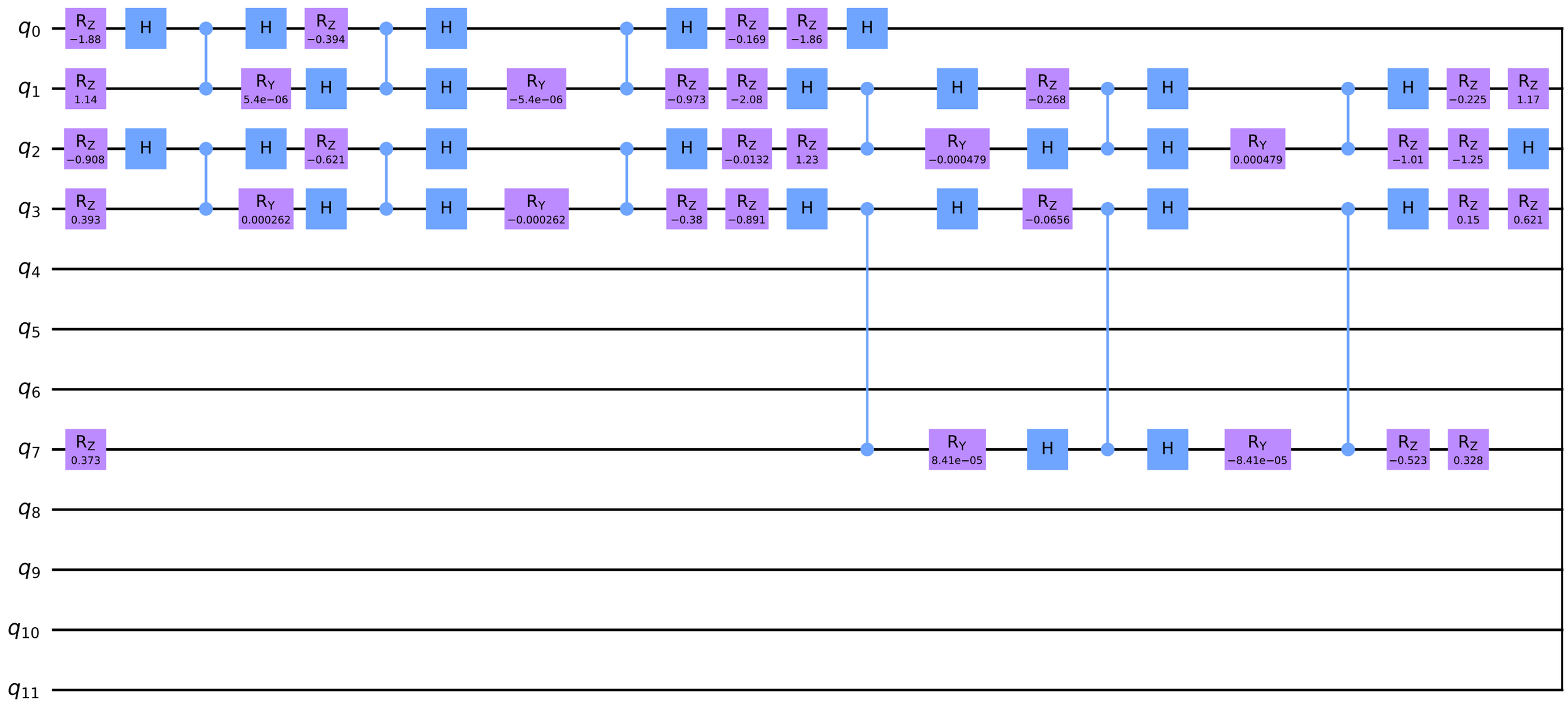
q0
q1
q2
q3
q4
q5
q6
q7
q8
q9
q10
q11
RZ −1.88
H
RZ 1.14
RZ −0.908
H
RZ 0.393
RZ 0.373
H
RY 5.4e−06
RZ −0.394
H
RY 0.000262
H
RZ −0.621
H
H
H
RY −5.4e−06
RY −0.000262
H
RZ −0.973
RZ −0.38
H
RZ −0.169
RZ −2.08
RZ −0.0132
RZ −0.891
RZ −1.86
H
H
RY −0.000479
H
RY 8.41e−05
RZ −0.268
H
RZ −0.0656
H
H
H
H
RY 0.000479
RY −8.41e−05
H
RZ −0.225
RZ −1.01
RZ −1.25
H
RZ −0.523
RZ 0.328
RZ 1.17
H
RZ 0.15
RZ 0.621

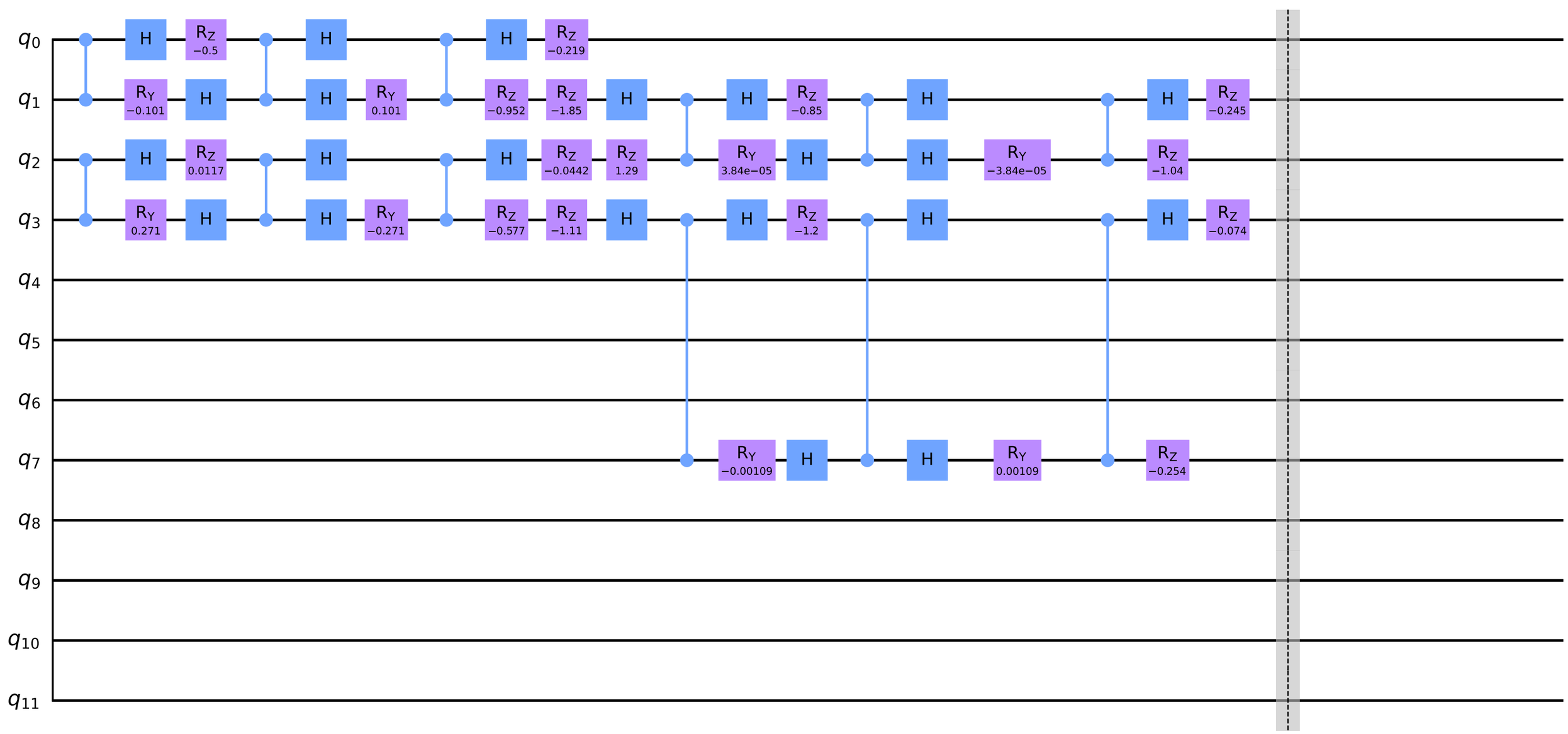
q0
q1
q2
q3
q4
q5
q6
q7
q8
q9
q10
q11
H
RY −0.101
H
RY 0.271
RZ −0.5
H
RZ 0.0117
H
H
H
RY 0.101
RY −0.271
H
H
H
H
RZ −0.219
RZ −0.952
RZ −0.577
RZ −1.85
RZ −0.0442
RZ −1.11
H
RZ 1.29
H
RY −0.00109
H
RY 3.84e−05
H
H
RZ −0.85
RZ −1.2
H
H
H
H
RY −3.84e−05
RY 0.00109
H
RZ −1.04
RZ −0.254
H
RZ −0.245
RZ −0.074