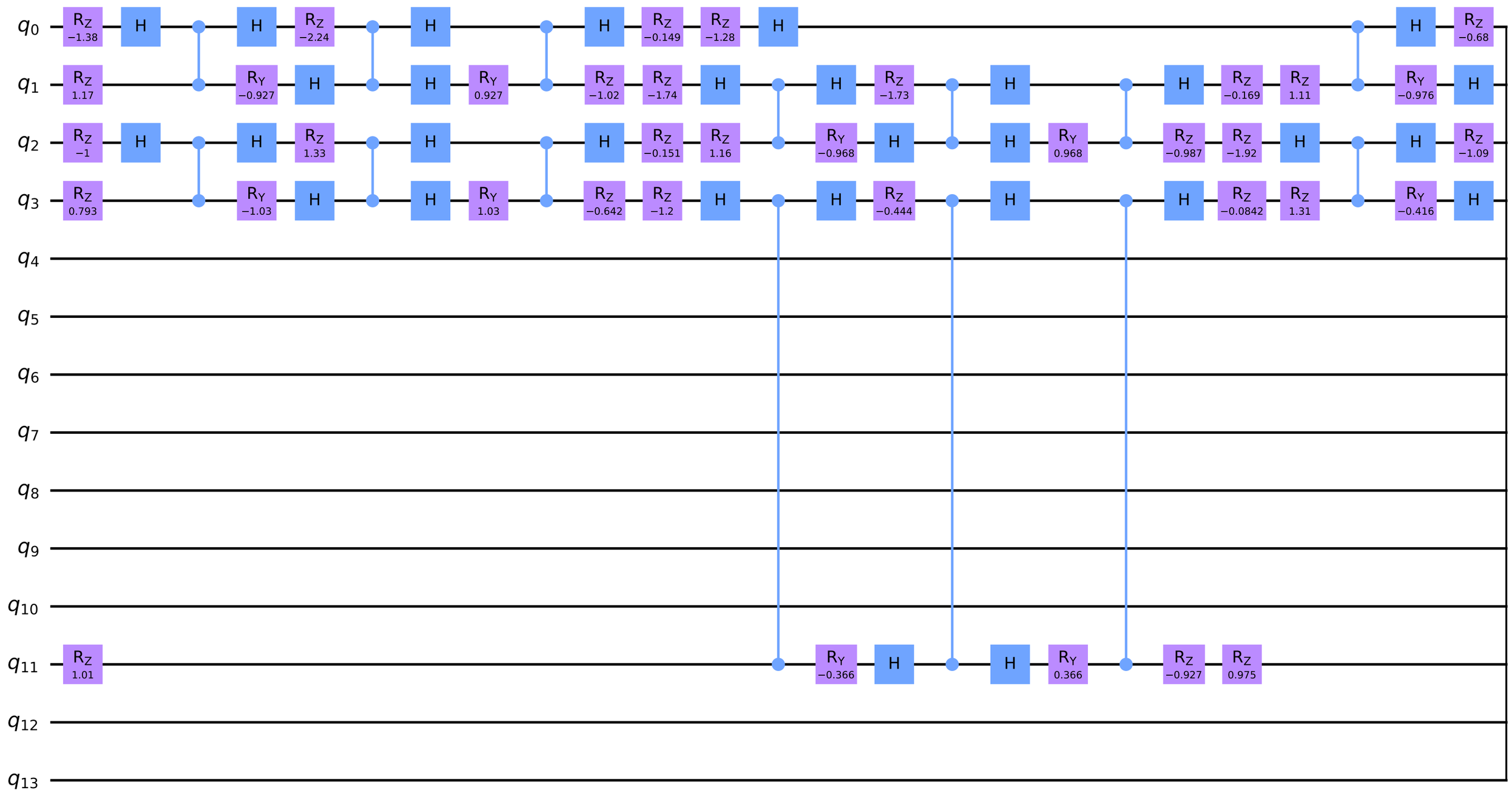
q0
q1
q2
q3
q4
q5
q6
q7
q8
q9
q10
q11
q12
q13
RZ −1.38
H
RZ 1.17
RZ −1
RZ 0.793
RY −0.927
RY −1.03
RZ −2.24
RZ 1.33
RY 0.927
RY 1.03
RZ −1.02
RZ −0.642
RZ −0.149
RZ −1.74
RZ −0.151
RZ −1.2
RZ −1.28
RZ 1.16
RY −0.968
RZ −1.73
RZ −0.444
RY 0.968
RZ −0.987
RZ −0.169
RZ −1.92
RZ −0.0842
RZ 1.11
RZ 1.31
RZ −0.68
RY −0.976
RZ −1.09
RY −0.416
RZ 1.01
RY −0.366
RY 0.366
RZ −0.927
RZ 0.975

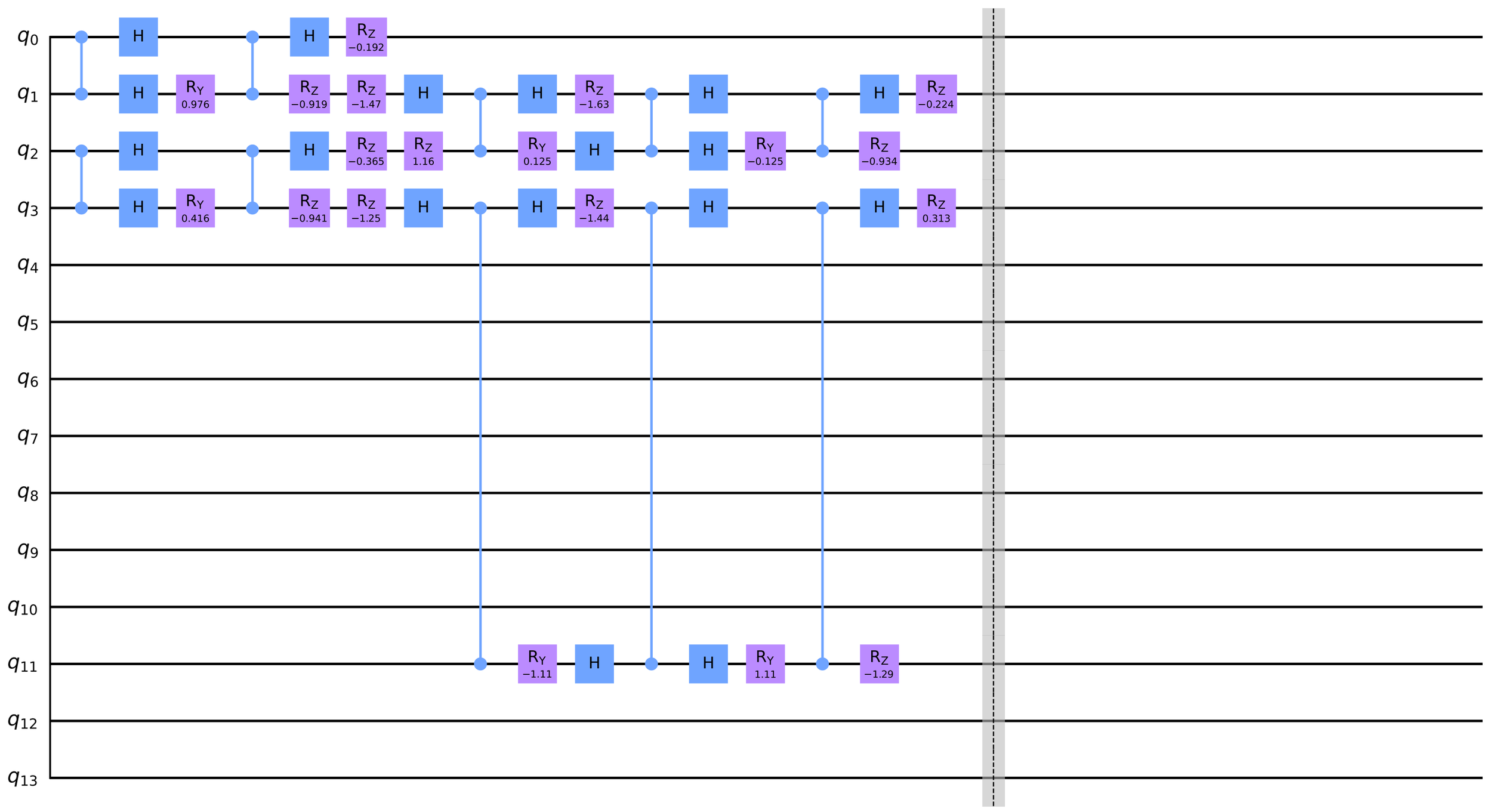
q0
q1
q2
q3
q4
q5
q6
q7
q8
q9
q10
q11
q12
q13
H
RY 0.976
RY 0.416
RZ −0.192
RZ −0.919
RZ −1.47
RZ −0.365
RZ 1.16
RZ −0.941
RZ −1.25
RY 0.125
RZ −1.63
RZ −1.44
RY −0.125
RZ −0.224
RZ −0.934
RZ 0.313
RY −1.11
RY 1.11
RZ −1.29