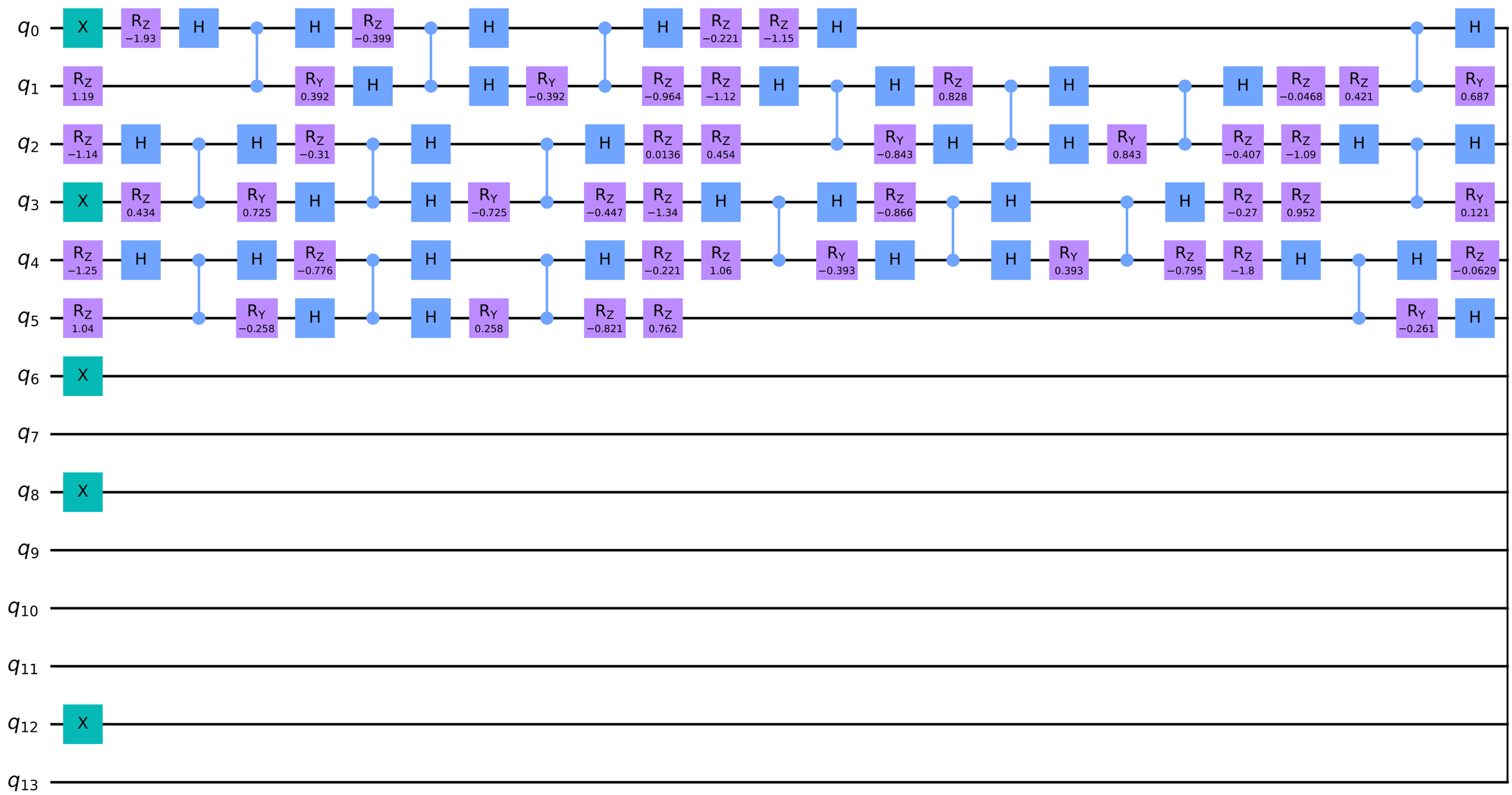
q0 X RZ −1.93 H H RZ −0.399 H H RZ −0.221 RZ −1.15 H H
q1 RZ 1.19 RY 0.392 H H RY −0.392 RZ −0.964 RZ −1.12 H H RZ 0.828 H H RZ −0.0468 RZ 0.421 RY 0.687
q2 RZ −1.14 H H RZ −0.31 H H RZ 0.0136 RZ 0.454 RY −0.843 H H RY 0.843 RZ −0.407 RZ −1.09 H H
q3 X RZ 0.434 RY 0.725 H H RY −0.725 RZ −0.447 RZ −1.34 H H RZ −0.866 H H RZ −0.27 RZ 0.952 RY 0.121
q4 RZ −1.25 H H RZ −0.776 H H RZ −0.221 RZ 1.06 RY −0.393 H H RY 0.393 RZ −0.795 RZ −1.8 H H RZ −0.0629
q5 RZ 1.04 RY −0.258 H H RY 0.258 RZ −0.821 RZ 0.762 RY −0.261 H
q6 X
q7
q8 X
q9
q10
q11
q12 X
q13

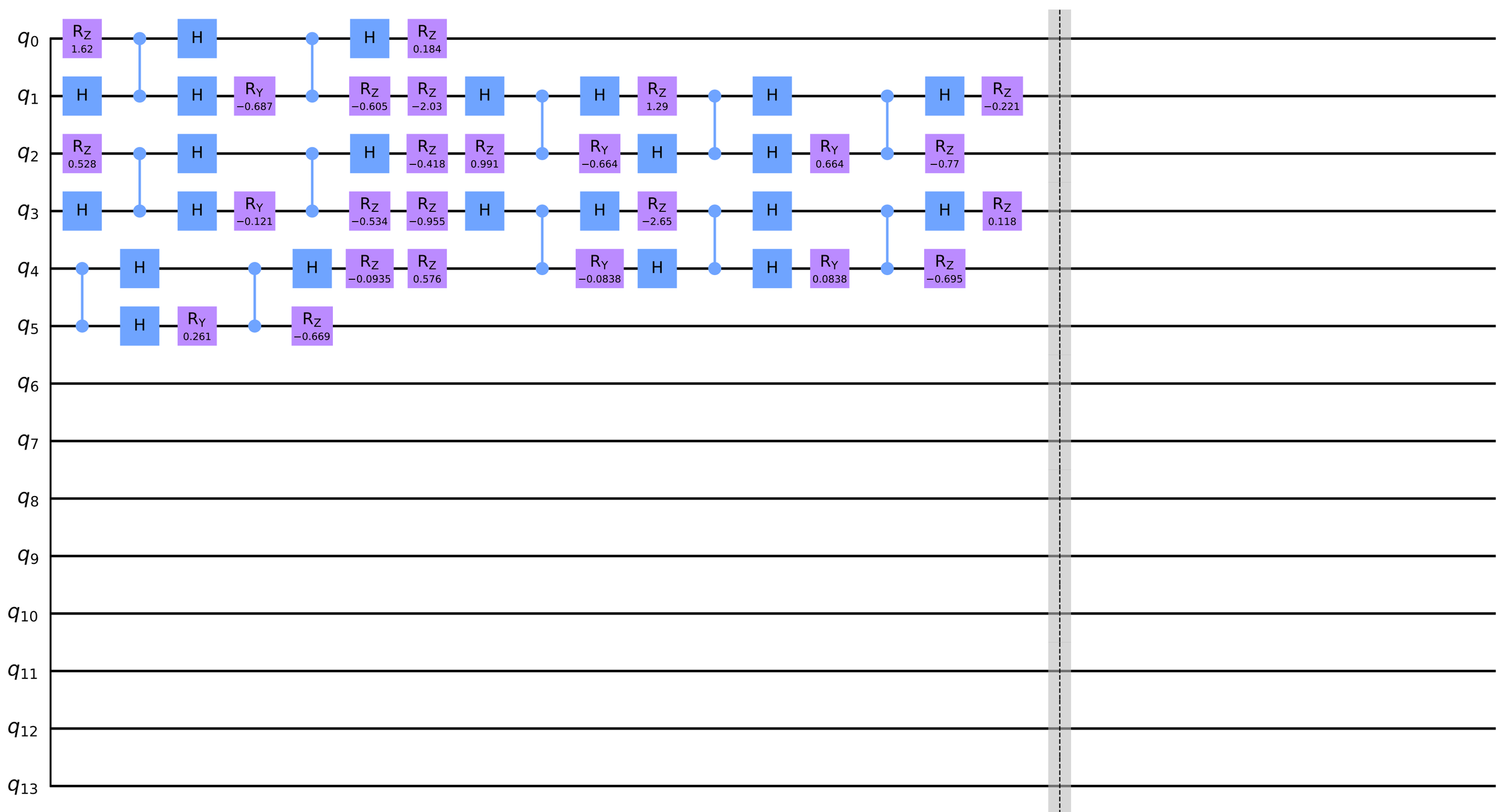
q0 RZ 1.62 H H RZ 0.184
q1 H H RY −0.687 RZ −0.605 RZ −2.03 H H RZ 1.29 H H RZ −0.221
q2 RZ 0.528 H H RZ −0.418 RZ 0.991 RY −0.664 H H RY 0.664 RZ −0.77
q3 H H RY −0.121 RZ −0.534 RZ −0.955 H H RZ −2.65 H H H RZ 0.118
q4 H H RZ −0.0935 RZ 0.576 RY −0.0838 H H RY 0.0838 RZ −0.695
q5 H RY 0.261 RZ −0.669
q6
q7
q8
q9
q10
q11
q12
q13