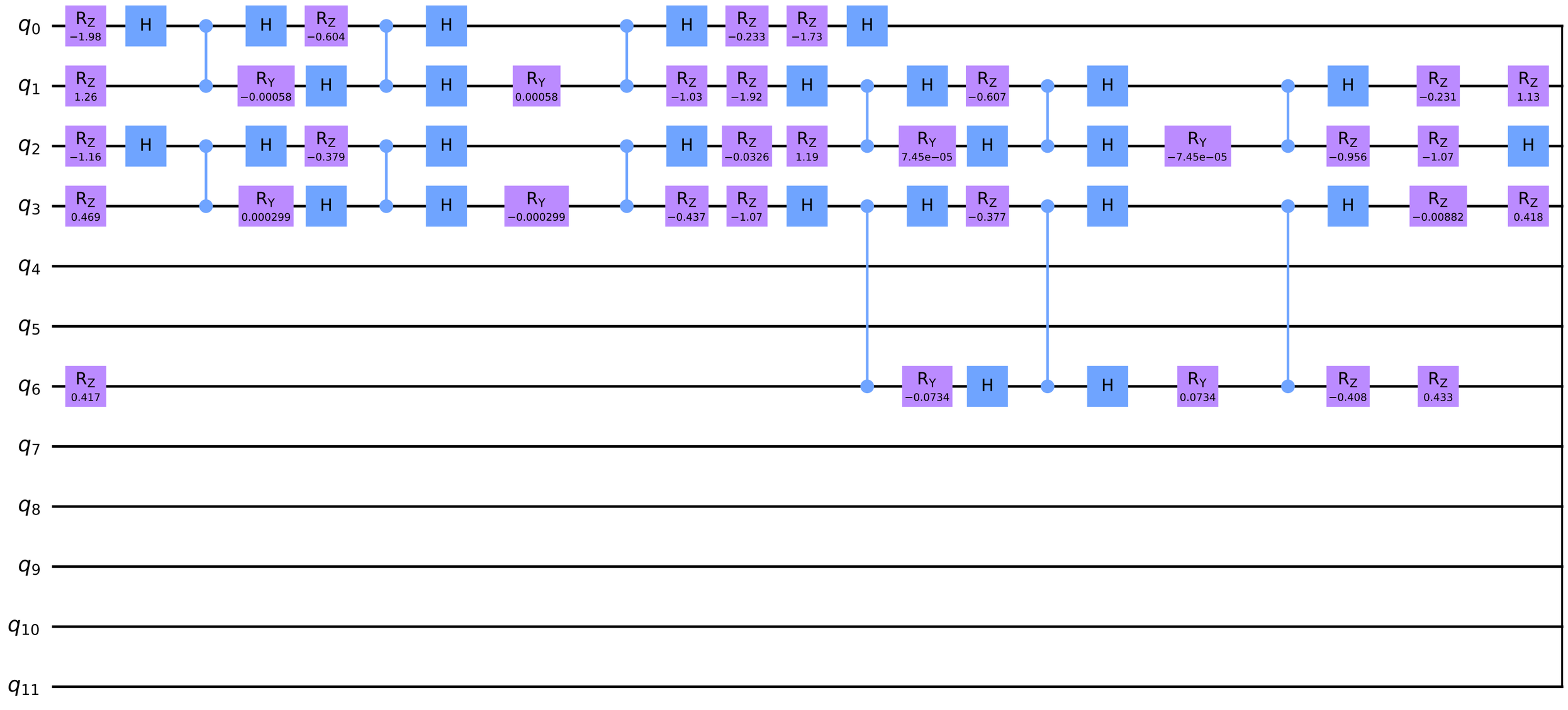
q0
q1
q2
q3
q4
q5
q6
q7
q8
q9
q10
q11
RZ −1.98
H
RZ 1.26
RZ −1.16
H
RZ 0.469
RZ 0.417
H
RY −0.00058
RZ −0.604
H
RY 0.000299
H
RZ −0.379
H
H
H
H
RY 0.00058
RY −0.000299
H
RZ −0.233
RZ −1.73
H
RZ −1.03
RZ −1.92
H
H
RZ −0.607
H
H
RZ −0.0326
RZ 1.19
RY 7.45e−05
H
H
RZ −0.437
RZ −1.07
H
H
RZ −0.377
H
RY −0.0734
H
H
RY −7.45e−05
H
RZ −0.956
RZ −0.231
RZ 1.13
RZ −1.07
H
H
RZ −0.00882
RZ 0.418
RY 0.0734
RZ −0.408
RZ 0.433

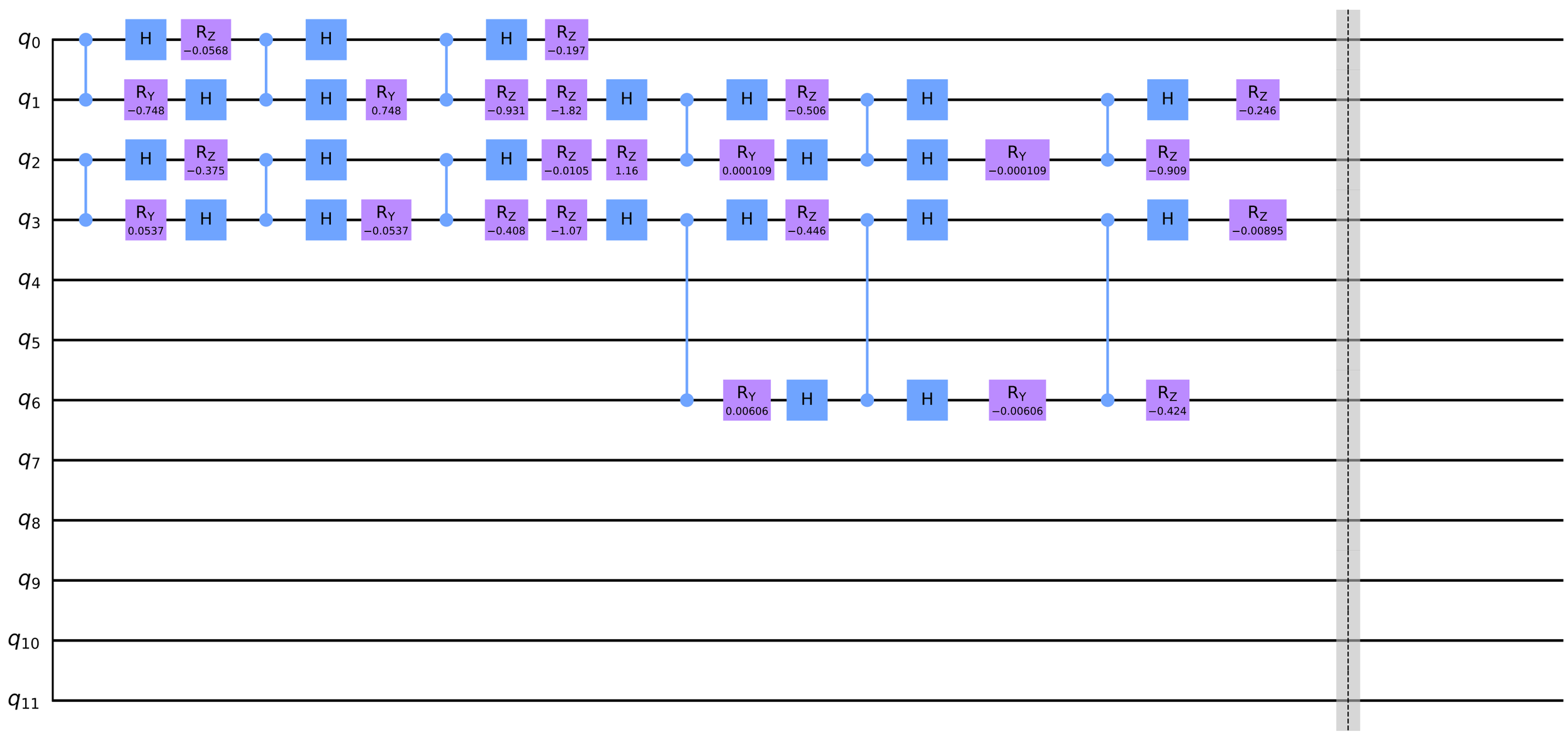
q0
q1
q2
q3
q4
q5
q6
q7
q8
q9
q10
q11
H
RY −0.748
H
RZ −0.375
RY 0.0537
H
RZ −0.0568
H
H
RY 0.748
H
RY −0.0537
H
H
H
H
RZ −0.931
RZ −1.82
H
RZ −0.408
RZ −1.07
H
RZ −0.197
H
RZ −0.0105
RZ 1.16
H
H
RY 0.000109
H
H
RY 0.00606
H
RZ −0.506
H
RZ −0.446
H
H
H
H
RY −0.000109
H
RY −0.00606
H
RZ −0.909
H
RZ −0.424
RZ −0.246
RZ −0.00895