Copyright © New Holland

Operāciju un ekspluatācijas instrukciju rokasgrāmata

LB90.B
LB95.B
LB110.B
LB115.B (4WS)

Copyright © New Holland

ŠIS DROŠĪBAS BRĪDINĀJUMA SIMBOLS NORĀDA NOPIETNUS DROŠĪBAS PAZIŅOJUMUS ŠAJĀ ROKASGRĀMATĀ. REDZOT ŠO SIMBOLU UZMANĪGI IZLASIET PAZIŅOJUMU KAS TAM SEKO UN UZMANIETIES NO TRAUMAS VAI NĀVES IESPĒJAS.

Vārdiem **Bīstami**, **Brīdinājums** un **Uzmanību**, kas izmantoti uz drošības uzlīmēm ir sekojošs nozīmīgums:

- **BĪSTAMI:** Norāda uz tūlītēju bīstamu situāciju, kura, ja tā netiek novērsta, var izraisīt nopietnas traumas vai pat nāvi. Krāsa, kas saistīta ar Bīstami ir SARKANA.
- **BRĪDINĀJUMS:** Norāda potenciāli bīstamu situāciju, kura, ja tā netiek novērsta, var izraisīt nopietnas traumas. Krāsa, kas saistīta ar Brīdinājums ir ORANŽA.
- **UZMANĪBU:** Norāda potenciāli bīstamu situāciju, kura, ja tā netiek novērsta, var izraisīt nelielu traumu. Tā var tikt izmantota arī, lai brīdinātu par nedrošām darbībām. Krāsa, kas saistīta ar Uzmanību ir DZELTENA.

Dažām uzlīmēm saskaņā ar ISO standartiem ir vairākas daļas. Tās ir jāsaprot sekojošā veidā:

- Augšējais panelis norāda draudu dabu.
- Apakšējais panelis norāda aptuvenu veidu kā izvairīties no draudiem.
- Fona krāsa ir DZELTENA.
- Aizlieguma simboli kā piemēram ja tie tiek izmantoti, ir sarkanā krāsā.

BRĪDINĀJUM

NEPAREIZA ŠĪS MAŠĪNAS EKSPLUATĀCIJA VAR IZRAISĪT TRAUMAS VAI PAT NĀVI. PIRMS UZSĀKT DARBU AR ŠO MAŠĪNU PĀRLIECINIETIES, KA KATRS OPERATORS:

- Ir instruēts par drošu un atbilstošu šo mašīnas izmantošanu.
- Ir izlasījis un sapratis rokasgrāmatu(-as), kuras attiecas uz šo mašīnu.
- Ir izlasījis un sapratis VISUS drošības apzīmējumus uz mašīnas.
- Atbrīvo apkārtni no citiem cilvēkiem.
- Apgūst un praksē izmēģina drošu mašīnas vadības ierīču lietošanu drošā, brīvā vietā pirms uzsākt mašīnas ekspluatāciju darba vietā.

Jūsu atbildība ir ievērot atbilstošos likumus un noteikumus un sekot New Holland instrukcijām attiecībā uz mašīnas ekspluatāciju un apkopi.

Šīs rokasgrāmatas, pat daļēja, pavairošana vai tulkošana ir aizliegta bez rakstiskas New Holland atļaujas.

604.35.180.00
Izdotas © 2005
Gada II/2005

Copyright © New Holland

ĀTRA UZZIŅA PAR NODAĻĀM

Parādītās ir nodaļas, kas atrodamas šajā rokasgrāmatā.

1 - Īpašniekam

2 - Identifikācijas numuri / Mašīnas sastāvdaļas

3 - Drošība / Apzīmējumi / Roku signāli

4 - Vadības ierīces / Instrumenti / Piederumi

5 - Ekspluatācijas instrukcijas

6 - Instrukcijas darbam darba vietā un uz ceļa

7 - Apkopes intervāli

8 - Eļļošana / Filtri / Šķidrumi

9 - Apkope / Regulēšana

10 - Elektriskā sistēma

11 - Uzglabāšana

12 - Specifikācijas

13 - Pirmās apkopes lapa pēc 50 stundu darba

14 - Alfabētiskais rādītājs

Copyright © New Holland

Šī lapa ir speciāli atstāta brīva

Copyright © New Holland

SATURS

1 NODAĻA - ĪPAŠNIEKAM 1-1
LB90.B, LB95.B, LB110.B un LB115.B 4WS Iekrāvēji ar ekskavatora pievienojumu 1-1
Mašīnas labā puse, kreisā puse, priekšpuse un aizmugure 1-4
2 NODAĻA - IDENTIFIKĀCIJAS NUMURS / MAŠĪNAS SASTĀVDAĻAS 2-1
Tips, seriālais numurs un mašīnas ražošanas gads 2-1
Galveno sastāvdaļu identifikācija 2-4
3 NODAĻA - DROŠĪBA / APZĪMĒJUMI / ROKU SIGNĀLI 3-1
Apzīmējumi 3-7
Roku signāli 3-14
4 NODAĻA - VADĪBAS IERĪCES / INSTRUMENTI / PIEDERUMI 4-1
Kabīnes durvis 4-1
Pakāpieni un roku balsti 4-1
Priekšējais instrumentu panelis 4-2
Sānu instrumentu panelis 4-4
Vadības iekārtas operatora nodalījumā 4-7
Operatora sēdeklis 4-31
Iekrāvēja pievienojuma vadības ierīces 4-34
Ekskavatora pievienojuma mehāniskās vadības ierīces 4-37
Ekskavatora pievienojuma hidrauliskās vadības ierīces 4-47
Apsildīšanas, ventilācijas un gaisa kondicionēšanas vadības ierīces 4-52
Kabīnes gaisa filtrs 4-54
Bremžu šķidruma tvertne 4-55
Ugunsdzēšamais aparāts 4-55
Operatora kabīnes logi 4-56
Iekrāvēja pievienojuma drošības balsts 4-57
Degvielas tvertne 4-58
Hidraulikas tvertne 4-59
Akumulators un instrumentu kaste 4-59
Mašīnas instrumenti 4-59
Atpakaļskata spoguļi 4-60
Dzinēja sānu paneļi 4-60
Sildītāja vadības vārsts 4-60
Reversīvie stabilizatora paliktņi (centra ass ekskavatora versija) 4-61
Iekrāvēja kausa ātrais sakabinātājs 4-61
Rotējošā bākuguns 4-62
Pievienojuma drošības vārsti 4-62
Ekskavatora groza ātrais mehāniskais sakabinātājs 4-63
Ekskavatora groza ātrais hidrauliskais sakabinātājs 4-64

Copyright © New Holland

5 NODAĻA - EKSPLUATĀCIJAS INSTRUKCIJAS 5-1
Pirms mašīnas ekspluatācijas 5-1
Mašīnas ekspluatācija 5-2
Ekspluatācijas instrukcijas (turpinājums) Iebraukšanas periods 5-3
Dzinēja iedarbināšana 5-4
Dzinēja iedarbināšana temperatūra, kas ir zemāka par -18°C, lietojot aizdedzes sveci 5-5
Dzinēja apturēšana 5-6
Kodēta pretiedarbināšanas sistēma 5-7
Mašīnas ekspluatācija aukstā laikā 5-8
Mašīnas ekspluatācija karstā laikā 5-8
Ekskavatora pievienojuma novietošana darba pozīcijā 5-9
Ekskavatora pievienojuma bloķēšana un atbloķēšana 5-11
Ekskavatora pievienojuma sānu pārbīde (sāniski kustināmā ekskavatora variantam) 5-13
Ekskavatora kausa novietošana braukšanai pa ceļu 5-14
Prasības braukšanai pa ceļu 5-16
Ekskavatora kausa maiņa 5-17
Iekrāvēja kausa maiņa 5-18
Diferenciāļa bloķēšana 5-19
Iekrāvēja kausam uzstādītās dakšas 5-21
Mašīna bez ekskavatora kausa 5-22
Hidrauliskā ātruma kontrole 5-23
4 riteņu stūrēšanas fāze 5-23
Ekskavatora pievienojuma hidrauliskie palīginstrumenti 5-26
Rokās turamie hidrauliskie palīginstrumenti 5-27
2 vai 4 riteņu piedziņa 5-28
Kravu pacelšana ar iekrāvēja pievienojumu 5-29
Iekrāvēja pievienojuma maksimālās paceļamās kravas 5-30
Maksimāli paceļamās kravas izmantojot uz kausa uzstādītās palešu dakšas 5-31
Ar ekskavatora pievienojumu paceļamās kravas 5-32
Maksimālās darba slodzes ar ekskavatora pievienojumu 5-34
Ekskavatora pievienojuma maksimālās kravas 5-35
Mašīnas transportēšana 5-36
Mašīnas pacelšana 5-37
Mašīnas vilkšana tauvā 5-38
Mašīnas ekspluatācija ūdenī 5-40
Mašīnas novietošana 5-40
6 NODAĻA - DARBA VIETAS UN PĀRVIETOŠANĀS PA CEĻU NORĀDĪJUMI 6-1
Izmantošanas norādījumi 6-1
Pārvietošanās pa ceļu 6-2
Pārvietošanās darba vietā 6-7
Iekrāvēja pievienojuma ekspluatācijas norādījumi 6-9

Copyright © New Holland

Darba vietas un pārvietošanās pa ceļu norādījumi
Ekskavatora pievienojuma izmantošanas norādījumi 6-14
Balasts un riepas 6-20
7 NODAĻA - SERVISA INTERVĀLI 7-1
Servisa norādījumi 7-1
Stundu mērītājs 7-2
Intervāli 7-3
8 NODAĻA - EĻĻOŠANA / FILTRI / ŠĶIDRUMI 8-1
Filtri un smērvielas 8-1
Šķidrumu un smērvielu apjomi un specifikācijas 8-2
Eļļošanas vietas 8-3
Līmeņi 8-9
Dzinējs 8-13
Dzesēšanas sistēma 8-16
Degvielas sistēma 8-18
Hidrauliskās sistēmas spiediena atbrīvošana 8-21
Hidrauliskā sistēma 8-22
Gaisa filtrs 8-27
Transmisija (Power shuttle) 8-31
Transmisija (Powershift) 8-34
Priekšējās piedziņas ass un pārvada reduktors (4 riteņu piedziņa un 4WS) 8-37
Aizmugures ass un pārvada reduktors 8-40
9 NODAĻA - UZTURĒŠANA / REGULĒŠANA 9-1
Riteņi un riepas 9-1
Iekrāvēja kausa mehāniskā / hidrauliskā pašlīmeņošanās / atgriešanās rakšanas pozīcijā 9-3
Radiators, dzesētājs un gaisa kondicionēšanas kondensators 9-6
Dzinēja maiņstrāvas ģenerators un ventilatora siksna 9-7
Turbolādētājs 9-8
Dzinēja kustīgā slīdstieņa strēles atstarpes regulēšana 9-9
Mašīnas pārbaude un tīrīšana 9-9
Cilindra noplūžu pārbaude 9-10
Gaisa kondicionēšana 9-10
Teleskopiskā smeļamā kausa iztukšošana 9-11
Kabīnes vai gaisa kondicionēšanas filtrs 9-12
Sildītājs un gaisa kondicionētājs 9-13
Rokas bremžu regulēšana 9-13
Bremžu šķidrums 9-14
Stabilizatora gaitas pārbaude un regulēšana (sāniski pārvietojama ekskavatora versija) 9-15
Ekskavatora kausa rakšanas pozīcija 9-15

Copyright © New Holland

Uzturēšana / regulēšana
Teleskopiskais kauss 9-16
Priekšējo riteņu regulēšana 9-17
Priekšējo riteņu regulēšana (4 riteņu piedziņa) 9-18
ROPS/FOPS kabīne (vai aizsargājošais rāmis) 9-19
Traucējummeklēšana 9-21
10 NODAĻA - ELEKTRISKĀ SISTĒMA 10-1
Drošinātāji un releji 10-1
Akumulators 10-6
Paātrinātāja akumulatora pievienošana 10-8
Maiņstrāvas ģenerators 10-9
Startera motors 10-9
Spuldzes 10-10
Spuldzes nomaiņa 10-10
11 NODAĻA - S 11-1 11-1
12 NODAĻA - SPECIFIKĀCIJAS 12-1
Dzinējs - 95 hp / 71 kW 12-1
Dzinējs - 110 hp / 82 kW 12-1
Dzesēšanas sistēma 12-1
Degvielas sistēma 12-2
Transmisija (modeļiem LB90.B - LB95.B - LB110.B) 12-2
Transmisija (modeļiem LB115.B 4WS) 12-2
Elektrosistēma 12-2
Bremzes 12-2
Stūrēšana 12-2
Aizmugures ass 12-3
Hidrauliskā sistēma 12-3
Priekšējais atsvars 12-3
Radiatora dzesētāji 12-3
Trokšņa līmenis 12-3
Vibrācija kabīnes iekšpusē 12-3
Priekšējo riteņu spiediens un pieļaujamais slogs (modeļiem LB90.B - LB95.B - LB110.B) 12-4
Četru riteņu piedziņas riepu kombinācijas 12-4
Aizmugures riepu spiediens un pieļaujamais noslogojums (modeļiem LB90.B - LB95.B - LB110.B) ... 12-5
Priekšējo un aizmugures riteņu riepu spiediens un pieļaujamais noslogojums (modelim LB115.B 4WS) 12-5
Ātrums uz ceļa 12-6
Modeļi LB90.B - LB95.B - LB110.B (sāniski kustināmā versija)
iekrāvēja pievienojums - izmēri un veiktspēja 12-8

Copyright © New Holland

Specifikācijas

Modelis LB115.B 4WS (sāniski kustināmā versija)
iekrāvēja pievienojums - izmēri un veiktspēja 12-10

Modelis LB90.B (sāniski kustināmā versija)
ekskavatora pievienojums - izmēri un veiktspēja 12-12

Modeļi LB95.B - LB110.B (sāniski kustināmā versija)
ekskavatora pievienojums - izmēri un veiktspēja 12-14

Modelis LB115.B 4WS (sāniski kustināmā versija)
ekskavatora pievienojums - izmēri un veiktspēja 12-16

Modeļi LB90.B - LB95.B - LB110.B (centra ass versija)
iekrāvēja pievienojums - izmēri un veiktspēja 12-18

Modelis LB115.B 4WS (centra ass versija)
iekrāvēja pievienojums- izmēri un veiktspēja 12-20

Modelis LB90.B (centra ass versija)
iekrāvēja pievienojums - izmēri un veiktspēja 12-22

Modeļi LB95.B - LB110.B (centra ass versija)
ekskavatora pievienojums - izmēri un veiktspēja 12-24

Specifikācijas (turpinājums)

Modelis LB115.B 4WS (centra ass versija)
ekskavatora pievienojums - izmēri un veiktspēja 12-26

Modeļi LB90.B (sāniski kustināmā versija) celtspēja 12-28

Modeļi LB95.B - LB110.B (sāniski kustināmā versija) celtspēja 12-29

Modeļi LB115.B 4WS (sāniski kustināmā versija) celtspēja 12-30

Modelis LB90.B (centra ass versija) celtspēja 12-31

Modeļi LB95.B - LB110.B (centra ass versija) celtspēja 12-32

Modelis LB115.B 4WS (centra ass versija) celtspēja 12-33

13 NODAĻA - PIRMO 50 STUNDU SERVISS 13-1

Pirmo 50-stundu serviss - pārbaudiet un regulējiet pēc nepieciešamības 13-3

14 NODAĻA - ALFABĒTISKAIS RĀDĪTĀJS 14-1

Copyright © New Holland

PIEZĪMES

Copyright © New Holland

1. NODAĻA

ĪPAŠNIEKAM

LB90.B, LB95.B, LB110.B UN LB115.B 4WS IEKRĀVĒJI AR EKSKAVATORA PIEVIENOJUMU

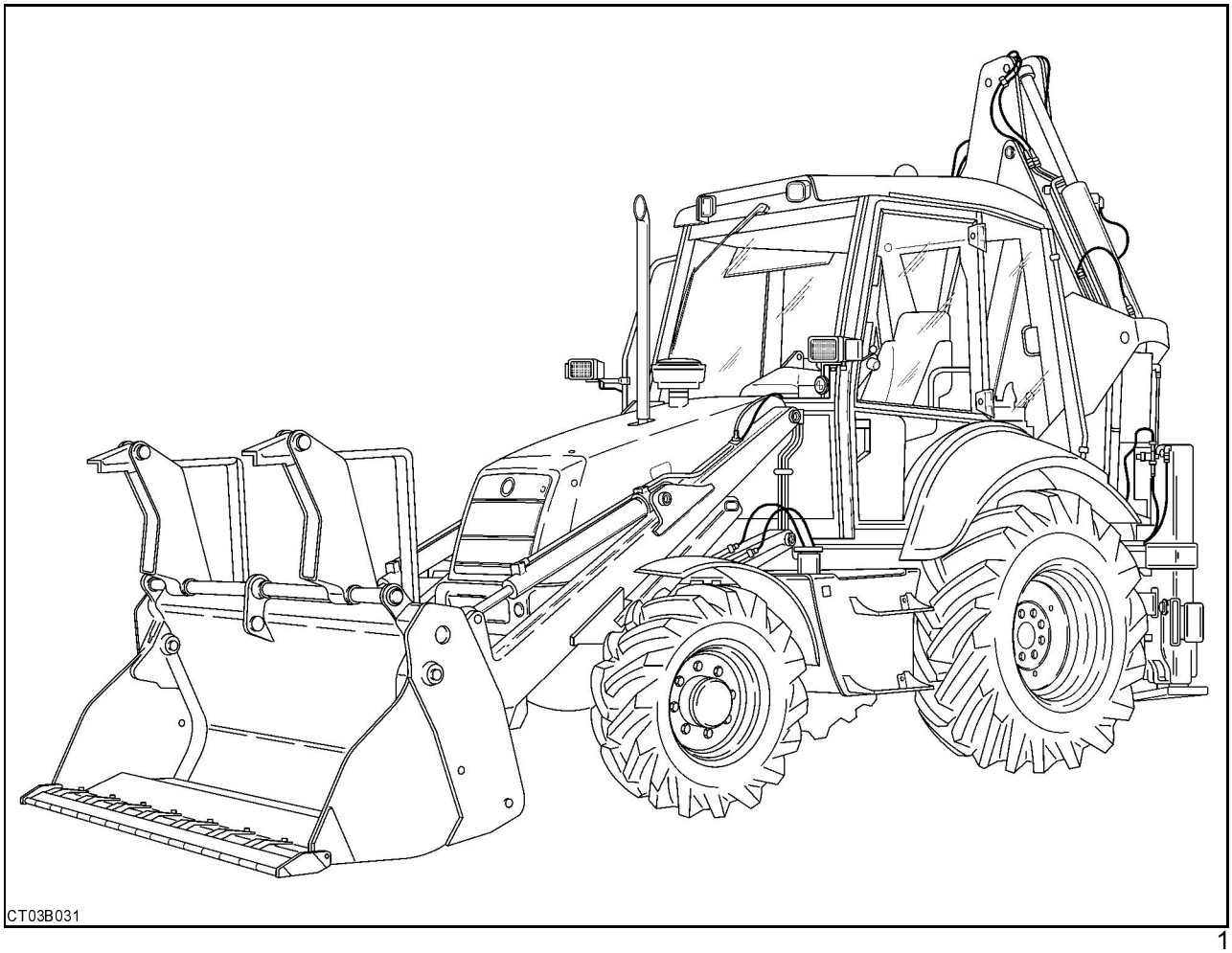

1

Parādītais tips: **LB95.B (Sāniski kustināmā ekskavatora versija)**

Izplatītāja zīmogs

New Holland

Copyright © New Holland

Jūs esat kļuvis par īpašnieku mašīnai, kura ir izveidota un saražota pastāvīgi paturot prātā kvalitāti. Tā atbilst spēkā esošajiem darba drošības standartiem un visiem nacionālajiem noteikumiem, kas attiecas uz lielceļiem un ceļiem. Skatiet “Oficiālie dokumenti”. Tomēr tas pilnībā neizslēdz negadījumu riskus. Tādēļ ir ļoti svarīgi ievērot elementāros drošības noteikumus un piesardzības pasākumus.

Pirms uzsākt mašīnas ekspluatāciju, uzmanīgi izlasiet šo rokasgrāmatu. Drošības, ekspluatācijas un apkopes instrukcijas ir izstrādātas tā, lai ļautu droši strādāt ar šo mašīnu.

Izmantojiet šo rokasgrāmatu kā padomdevēju. Jūsu mašīna ir darba instruments uz kura jūs vienmēr varat paļauties, ja vien jūs to apkopjat pareizi.

Šīs mašīnas standarta piederumi un aprīkojums ir paredzēti vispārējai zemes pārvietošanai un tās apstrādei. Ja mašīna tiks izmantota kravu pacelšanai (cauruļvadiem, betona cauruļu daļām, balstu materiāliem utt.), pārliecinieties, ka mašīna ir piemēroti aprīkota konkrētajam darba tipam.

Neizmantojiet šo mašīnu nekādiem citiem mērķiem kā tikai tiem, kas aprakstīti šajā rokasgrāmatā. Ja jūs izmantosiet šo mašīnu darbiem, kas saistīti ar piederumu, pievienojumu vai speciālo darbarīku izmantošanu, konsultējieties ar savu izplatītāju, lai pārliecinātos par to, ka veiktā pielāgošana un izmaiņas atbilst mašīnas tehniskajai specifikācijai un spēkā esošajiem drošības noteikumiem.

Jebkādas izmaiņas vai pielāgojumi, kurus ražotājs nav apstiprinājis, var padarīt nederīgu mašīnas oriģinālo atbilstību drošības prasībām.

Izmantojot noteiktus pievienojumus mašīnai regulāri ir jāiziet pārbaudes. Konsultējieties ar savu izplatītāju.

Pirms uzticēt šo mašīnu operatoram pārliecinieties, ka:

1. Viņš ir saņēmis nepieciešamo apmācību par mašīnas izmantošanu vienā no mūsu vai apstiprinātas organizācijas apmācības centriem.
2. Viņš ir pilnībā izlasījis un sapratis instrukcijas, kas sniegtas šinī rokasgrāmatā.

Uzglabājiet šo rokasgrāmatu tai paredzētā vietā mašīnas uzglabāšanas telpā. Pārliecinieties, ka tā vienmēr ir pilnīga un labā stāvoklī. Konsultējieties ar savu izplatītāju, lai iegādātos papildus rokasgrāmatas vai rokasgrāmatas citās valodās.

Jūsu izplatītājs ir jūsu rīcībā, lai sniegtu jebkādu papildus informāciju. Viņš sniegs jums arī visu jums nepieciešamo pēcpārdošanas apkalpošanu, un oriģinālās rezerves daļas, jūsu kvalitātes, atbilstības un atbilstības oficiālajiem noteikumiem garantiju.

OFICIĀLIE DOKUMENTI

Sertifikāts, kas nosaka svaru, kas parādīts uz ražotāja plāksnes
- Parāda, ka svars, kas norādīts uz ražotāja plāksnes, ir smagākās konfigurācijas vērtība un ne vienmēr atbilst konkrētajai mašīnas konfigurācijai.

Standarta pārbaudes sertifikāts
- 2000/14/EC: Trokšņu līmenis

(ir kopija uz atsevišķas lapas vai EC atbilstības deklarācijas aizmugurē)

"CE" atbilstības sertifikāts
- Jaunām konstrukciju aprīkojuma mašīnām, sērijām, kas ražotas saskaņā ar Eiropas direktīvas 98/37/EC prasībām, attiecībā uz mašīnu drošību un galvenokārt:

1 - Sekojošām direktīvām:
  - 2000/14/CE: Trokšņu līmenis
  - 89/336/CE: Elektromagnētiskā savietojamība

2 - Sekojošiem Eiropas standartiem:
  - EN 474-1: Drošība - Vispārējās prasības
  - EN 474-4: Drošības - Iekrāvēja ekskavatori, kas aprīkoti ar kravu pacēlājiem

SVARĪGI: *Šī “CE” sertifikāta oriģināls tiek dots līdzi katrai mašīnai un tas ir uzmanīgi jāglabā pašam īpašniekam. (Pēc tam, nepieciešamības gadījumā var izsniegt tikai kopiju).*

SVARĪGI: *Oficiālie dokumentiem, kas nāk līdzi mašīnai, ir jāglabā pašam īpašniekam tā, lai tos pēc pieprasījuma varētu parādīt pārbaudošajām institūcijām.*

Copyright © New Holland

IEPAZĪSTINĀŠANA

Iekrāvēji ar ekskavatoru ir hidrauliskas rakšanas mašīnas. Tās sastāv no braukšanas daļām, dzinēja, hidrauliskiem agregātiem un operatora nodalījuma. Operatoram rīkojoties ar vadības iekārtām, sūknis, kuru darbina dzinējs, nosūta hidraulikas šķidrumu uz kontrolvārstiem. Kontrolvārsti sadala hidraulisko šķidrumu dažādām sastāvdaļām.

Dzesēšanas sistēma, kurā ir ietverts arī eļļas dzesētājs, uztur hidraulisko šķidrumu normālā darba temperatūrā. Iekrāvējs ar ekskavatoru pastāv divās versijās: sāniski kustināmā ekskavatora versijā (sāniski kustināmais ekskavatora pievienojums) un centra ass ekskavatora versijā (fiksēts ekskavatora pievienojums).

APKOPE PĒC 50 PIRMAJĀM DARBA STUNDĀM

Pēc tam, kad jūs esat ekspluatējis mašīnu 50 stundas, aizvediet mašīnu kopā ar šo rokasgrāmatu pie sava izplatītāja. Viņš veiks apkopi, ko rūpnīca iesaka veikt pēc pirmajām 50 ekspluatācijas stundām un aizpildīs apkopes atskaites lapas, kas dotas 13. nodaļā. Pirmā lapa ir Izplatītāja kopija un to paņems izplatītājs pēc tam, kad apkope būs pabeigta. Otrā kopija ir jūsu ieraksts pie veiktajiem apkopes darbiem.

Pārliecinieties, ka jūsu Izplatītājs paraksta abas kopijas.

INITIAL 50-HOUR SERVICE – CHECK AND ADJUST AS REQUIRED

INOPERATIVE SERVICE CHECKS

1. Tyre pressure ☐
2. Air cleaner, pre cleaner and hose connections ☐
3. Drain diesel fuel filter and water separator and bleed system ☐
4. Radiator coolant level ☐
5. All belt tensions ☐
6. Battery cleanliness, vent openings, electrolyte level, and specific gravity not less than 1.240 ☐
7. Check all electrical cables and wire routings are away from sharp edges, moving parts and exhaust heat ☐
8. Renew engine oil and filter ☐
9. Renew hydraulic oil filter ☐
10. Renew transmission oil filter ☐
11. Brake pedal reservoir oil level ☐
12. Hydraulic system oil level ☐
13. Transmission oil level ☐
14. Rear axle oil level ☐
15. Check front and rear wheel nuts for tightness ☐
16. Adjust valve clearances ☐
17. Lubrication fittings and pivots ☐
18. Loader pivot pin torque ☐
19. Change front axle differential oil ☐
20. Change front axle hub oil ☐
21. Cab door, lock operation and seal condition ☐
22. Cab interior upholsters, trim and mouldings ☐
23. Cab window operation, window props and latches, seal condition ☐
24. Cab sun visor operation ☐
25. Cab filter installation ☐

OPERATIVE SERVICE CHECKS

All operative checks are to be performed with the machine at normal operating temperature.

1. Lights and instruments for proper operation ☐
2. Fluid and oil leaks ☐
3. Engine maximum no-load speed and idle speed adjustments and fuel shut-off ☐
4. Throttle linkage adjustment ☐
5. Loader for proper operation and performance ☐
6. Windshield wiper and washer operation ☐
7. Roof wiper and washer operation ☐
8. Heater temperature control ☐
9. Pressurisier fan speed operation ☐
10. Air conditioner operation ☐

PERFORMANCE SERVICE CHECKS

1. Engine operation including throttle and governor operation ☐
2. Transmission, including control lever ☐
3. Steering control ☐
4. Parke / Brake action ☐
5. All optional equipment and accessories ☐

SAFETY ITEMS CHECKS:

1. Seat belt condition and bolt torque ☐
2. Safety start switch ☐

INSPECTION PERFORMED – WARRANTY EXPLAINED MACHINE MODEL No. MACHINE SERIAL No.

owner's signature date dealer's signature date

2

Copyright © New Holland

MAŠĪNAS LABĀ PUSE, KREISĀ PUSE, PRIEKŠPUSE UN AIZMUGURE

Termini "labā puse", "kreisā puse", "priekšpuse" un "aizmugure" šajā rokasgrāmatā norāda puses skatoties no operatora sēdekļa.

OPERATORS UN SĒDEKLIS IEKRĀVĒJĀ PIEVIENOJUMA POZĪCIJA

1. PRIEKŠPUSE
2. AIZMUGURE
3. LABĀ PUSE
4. KREISĀ PUSE

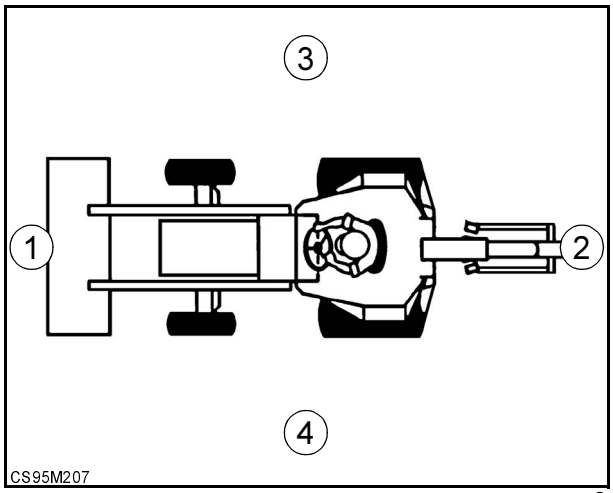

3

OPERATORS UN SĒDEKLIS EKSKAVATORA PIEVIENOJUMA POZĪCIJA

1. PRIEKŠPUSE
2. AIZMUGURE
3. LABĀ PUSE
4. KREISĀ PUSE

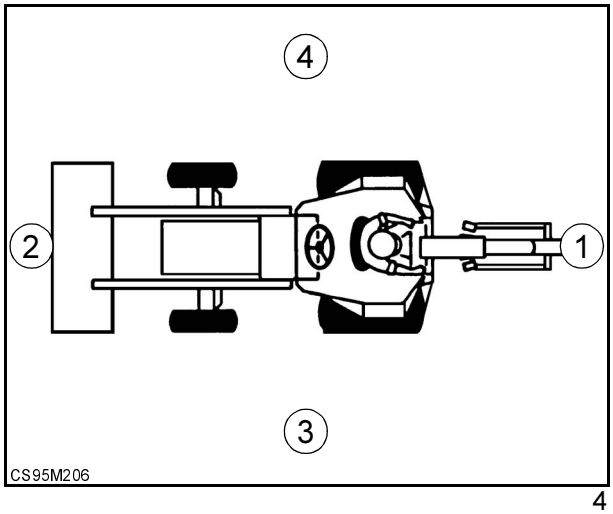

4

Copyright © New Holland

2. NODAĻA

IDENTIFIKĀCIJAS NUMURS / MAŠĪNAS SASTĀVDAĻAS

TIPS, SERIĀLAIS NUMURS UN MAŠĪNAS RAŽOŠANAS GADS

Pasūtot daļas, pieprasot informāciju vai palīdzību, vienmēr pasakiet izplatītājam savas mašīnas tipu un seriālo numuru.

Zemāk dotajās vietās ierakstiet mašīnas tipu, seriālo numuru un ražošanas gadu kā arī dažādu hidraulisko un mehānisko sastāvdaļu seriālo numurus.

MAŠĪNA

Tips .....

Seriālais numurs.....

Ražošanas gads.....

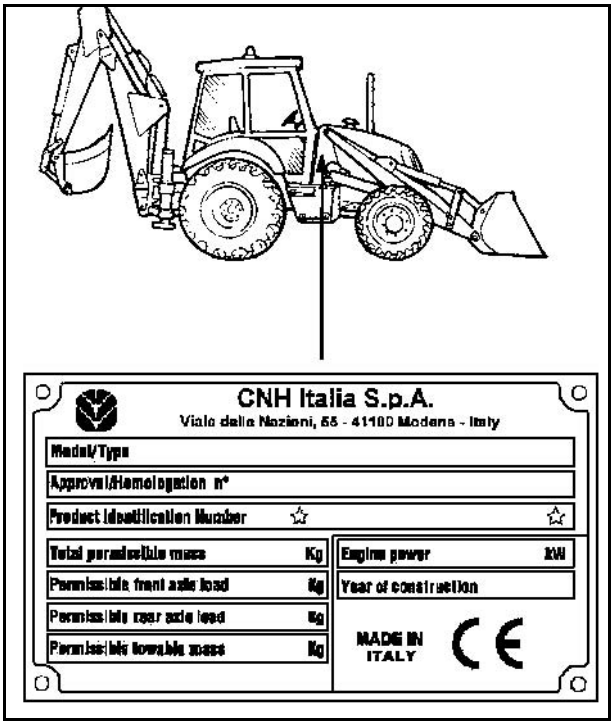

1

DZINĒJS

Izgatavotājs un tips .....

.....

Seriālais numurs.....

.....

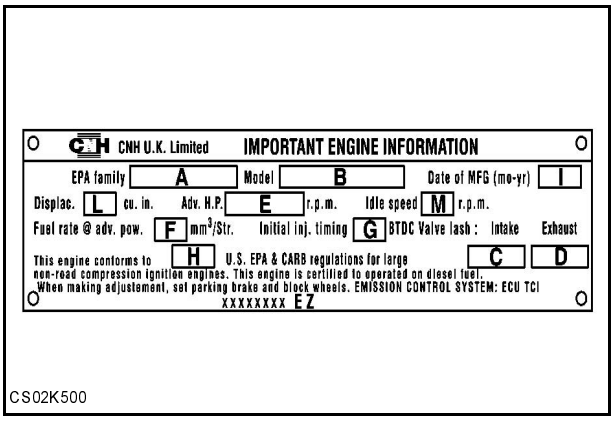

2

Copyright © New Holland

ČETRU RITEŅU PIEDZIŅA

Ass tips .....

Seriālais numurs .....

Rotācija .....

Koeficients .....

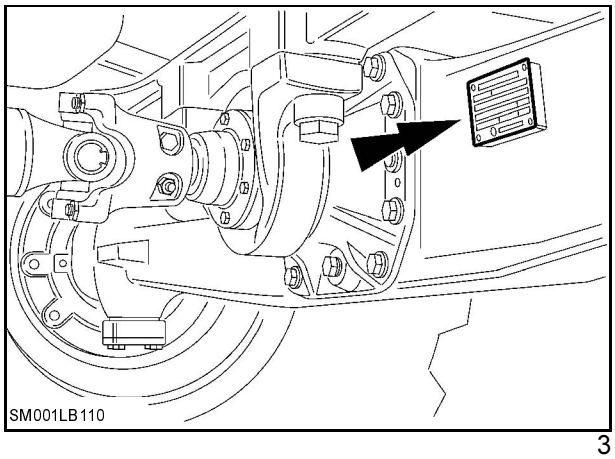

3

TRANSMISIJA - 4X4 UZ GRĪDAS ESOŠAIS ĀTRUMPĀRSLĒGS

Modeļa Nr. .....

Seriālais Nr. .....

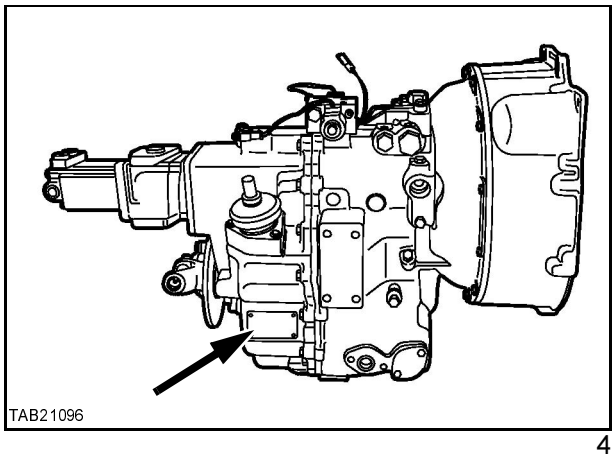

4

TRANSMISIJA - 4X2 PIE STŪRES ESOŠAIS ĀTRUMPĀRSLĒGS

Modeļa Nr. .....

Seriālais Nr. .....

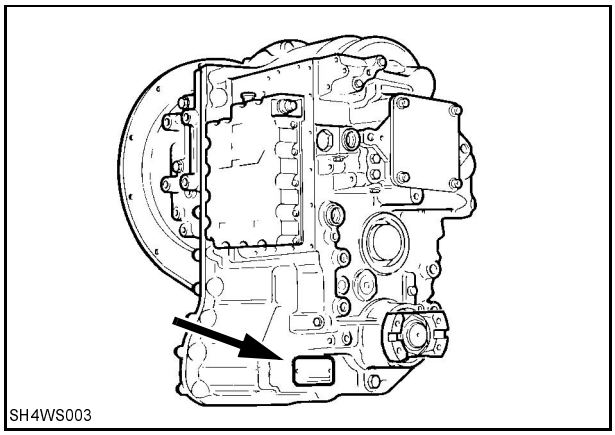

5

AIZMUGURES ASS

Modeļa Nr. .....

Datums .....

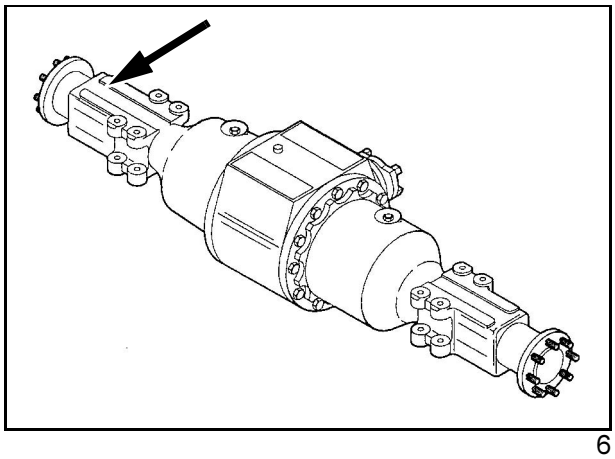

6

Copyright © New Holland

AIZMUGURES ASS - 4WS

Modeļa Nr. .....

Datums .....

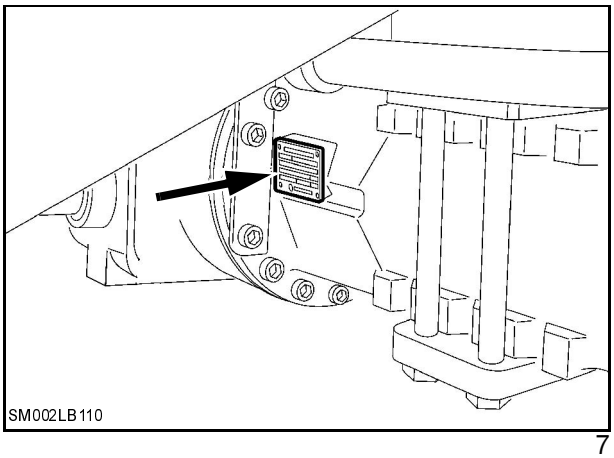

7

KABĪNE

Seriālais Nr. .....

Datums .....

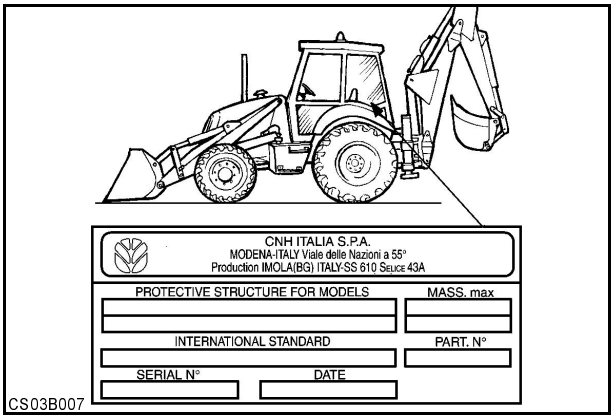

8

AIZSARGĀJOŠĀ STRUKTŪRA (ROPS)

Seriālais Nr. .....

Datums .....

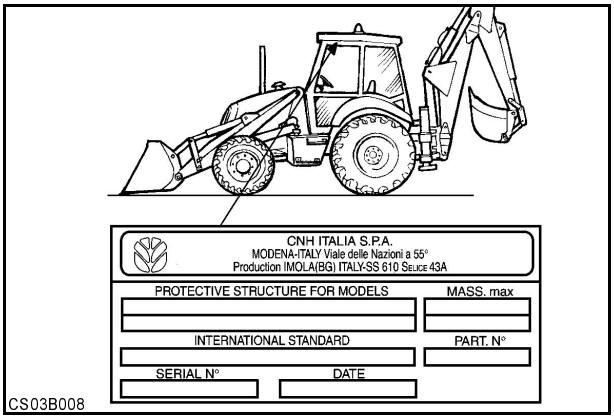

9

Copyright © New Holland

GALVENO SASTĀVDAĻU IDENTIFIKĀCIJA

SĀNISKI KUSTINĀMĀ EKSKAVATORA VERSIJA

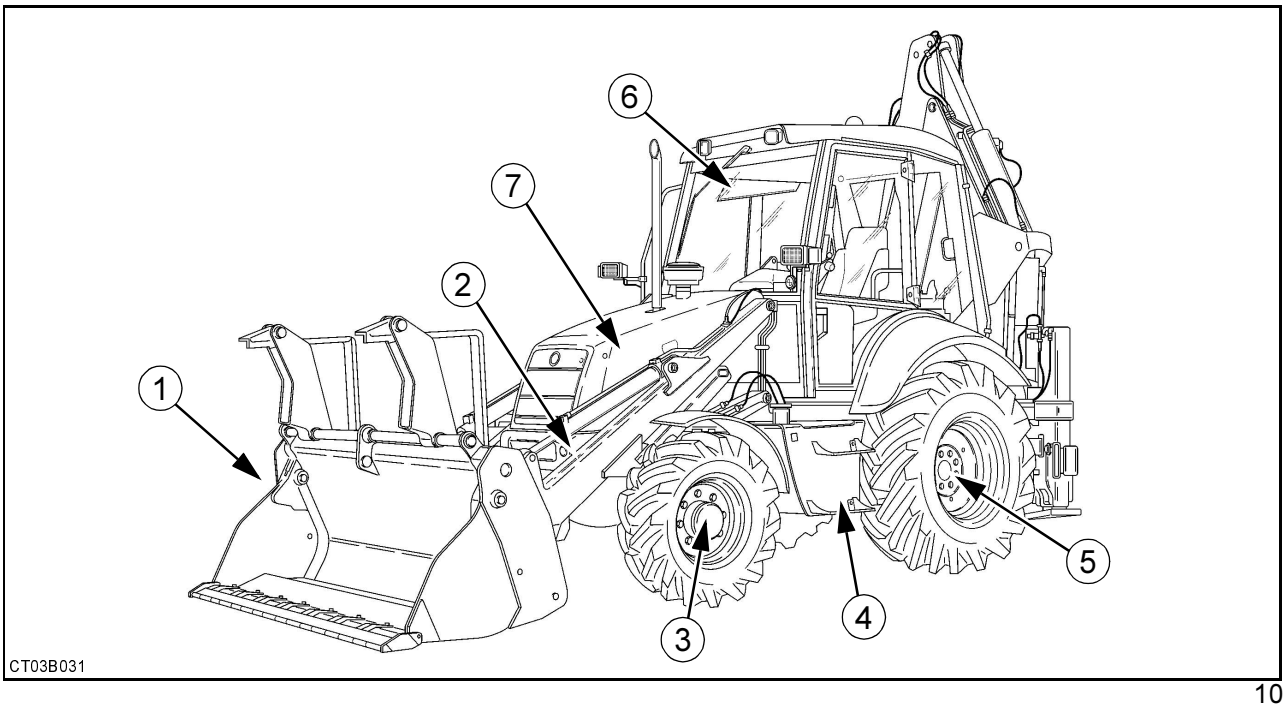

10

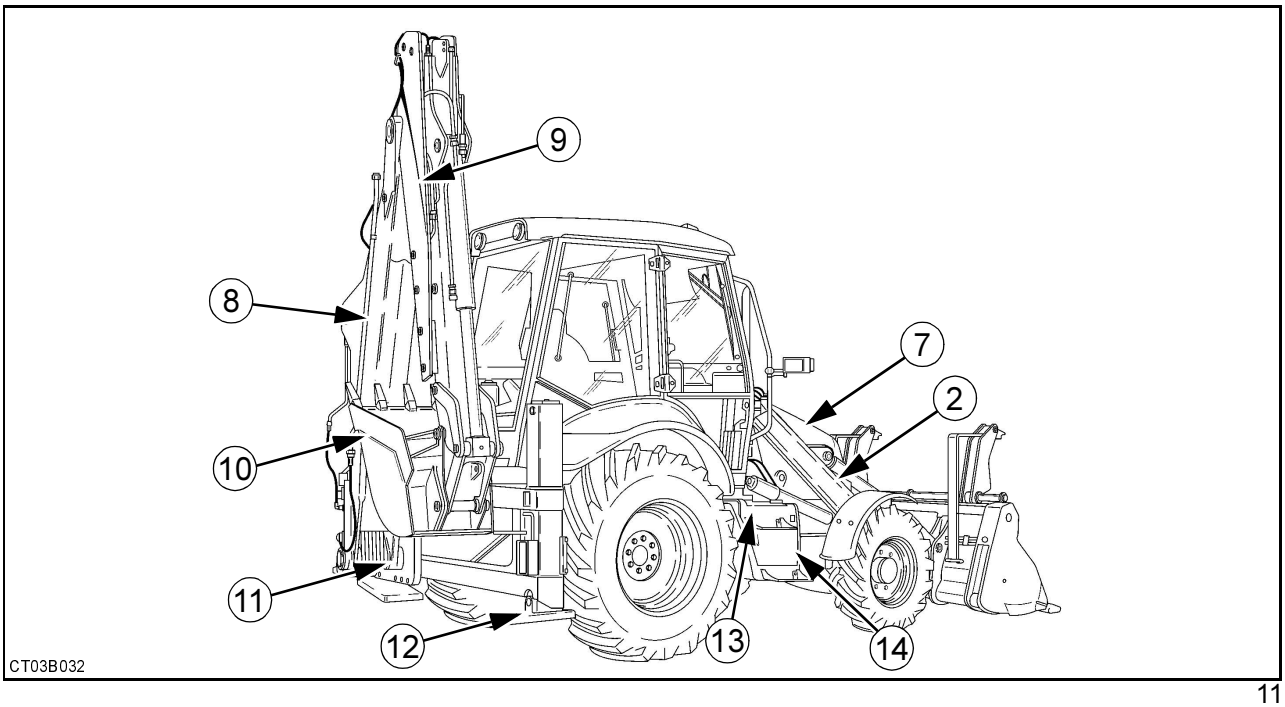

11

1. Iekrāvēja kauss
2. Iekrāvēja strēle
3. Priekšējā ass (2 riteņu piedziņa)/Priekšējās piedziņas ass (4 riteņu piedziņa)
4. Degvielas tvertne
5. Aizmugurējā ass
6. Operatora kabīne
7. Dzinēja sānu paneļi
8. Ekskavatora sniegums
9. Ekskavatora smeļamais kauss vai teleskopiskais smeļamais kauss
10. Ekskavatora grozs
11. Ekskavatora pievienojuma sāniski kustināmais rāmis
12. Stabilizatori
13. Akumulatoru kaste
14. Hidraulikas rezervuārs

Copyright © New Holland

CENTRA ASS EKSKAVATORA VERSIJA

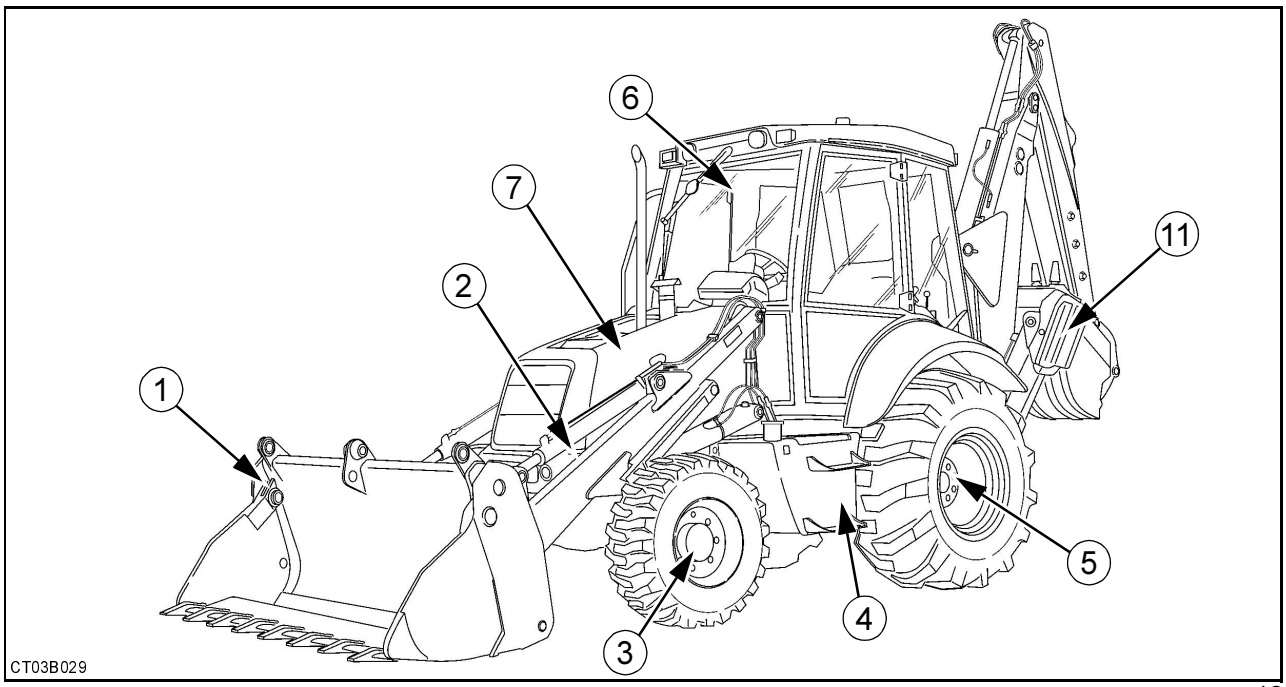

12

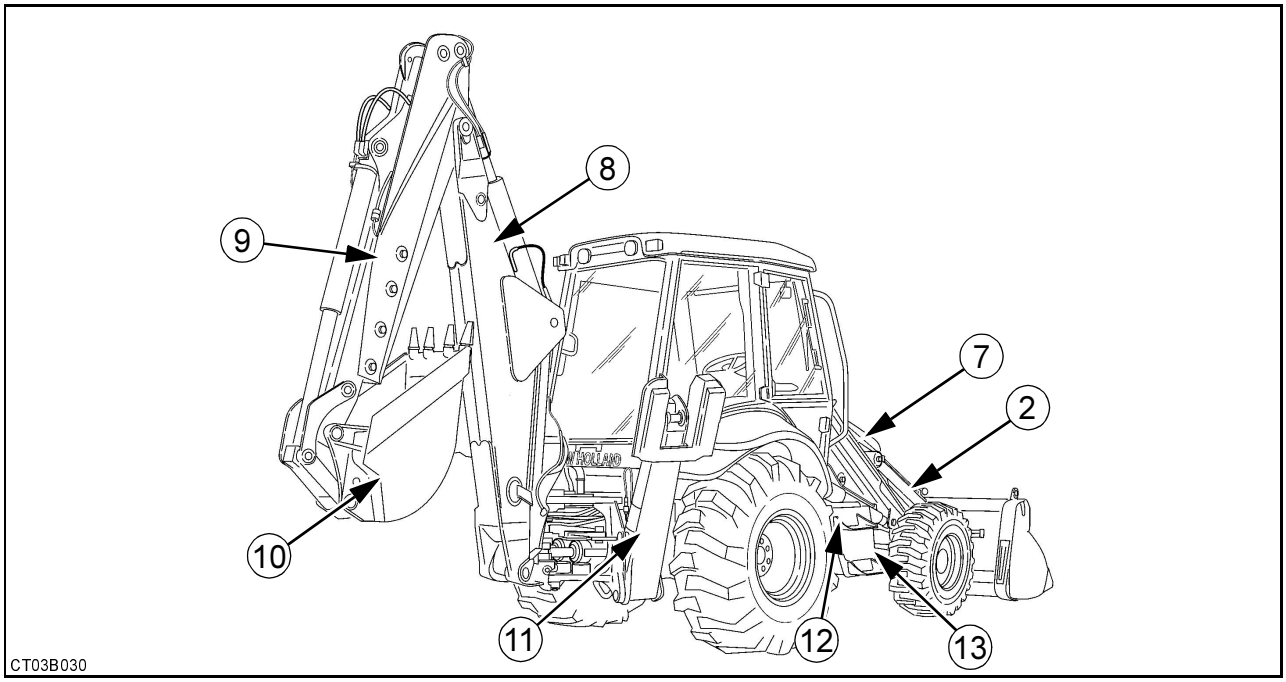

13

1. Iekrāvēja kauss
2. Iekrāvēja strēle
3. A Priekšējā ass (2 riteņu piedziņa)/Priekšējās piedziņas ass (4 riteņu piedziņa)
4. Degvielas tvertne
5. Aizmugurējā ass
6. Operatora kabīne
7. Dzinēja sānu paneļi
8. Ekskavatora sniegums
9. Ekskavatora smeļamais kauss vai teleskopiskais smeļamais kauss
10. Ekskavatora grozs
11. Stabilizatori
12. Akumulatoru kaste
13. Hidraulikas rezervuārs

Copyright © New Holland

PIEZĪMES

Copyright © New Holland

3. NODAĻA

DROŠĪBA / APZĪMĒJUMI / ROKU SIGNĀLI

DROŠĪBAS INSTRUKCIJAS

Jūsu un jums apkārt esošo cilvēku drošība ir atkarīga no jums. Ir ļoti svarīgi saprast šo rokasgrāmatu, lai zinātu kā ar šo mašīnu pareizi strādāt, kā to pārbaudīt, eļļot un apkopt.

Uzmanīgi izlasiet šo rokasgrāmatu un pārliecinieties ka:

- Jūs pilnībā saprotiet simbolus uz vadības ierīcēm, kā arī šajā rokasgrāmatā un uz mašīnas izmantotās drošības zīmes.
- Jūs pilnībā saprotat mašīnu raksturojošo ātrumu, stabilitāti, bremzēšanu un vadību. Ja jums ir kādas šaubas, konsultējieties ar savu izplatītāju.

Drošības paziņojumi šajā nodaļā attiecās uz situācijām, kuras var notikt normālā mašīnas darba laikā un apkopes laikā. Šie drošības paziņojumi norāda arī dažādus veidus kā tikt galā ar šādām situācijām. Citi drošības paziņojumi ir izmantoti šajā rokasgrāmatā, lai norādītu īpaši bīstamas situācijas.

Visiem darbu veidiem (zemes pārvietošana, pārkraušana utt.), ir jāievēro tie drošības pasākumi, kas noteikti sabiedriskajām un privātajām darba vietām kā arī valstī spēkā esošie noteikumi attiecībā uz konkrētajām darbībām (piemēram: izrakteņu ieguve, karjeri, pazemes darbi).

Informācija, kas sniegta šajā nodaļā ir pamatlikumu kopsavilkums, kuri ir jāievēro vienmēr un tie neatbrīvo no citu noteikumu un apdrošināšanas kompāniju instrukciju izpildes.

Vienmēr uzglabājiet šo rokasgrāmatu tai paredzētajā vietā. Pārliecinieties, ka tā vienmēr ir pilnīga un labā stāvoklī. Sazinieties ar savu izplatītāju, lai iegūtu papildus rokasgrāmatas eksemplārus.

PIRMS ŠĪS MAŠĪNAS IZMANTOŠANAS

UZ CEĻA UN DARBA VIETĀ

1. Pirms mašīnas izmantošanas izlasiet un saprotiet instrukcijas un brīdinājumus, kuri doti šajā rokasgrāmatā.
2. Netīrumi, eļļa, dubļi vai (ziemā) ledus, kas atrodas uz pakāpieniem un rokturiem, var izraisīt nelaimes gadījumus. Pārliecinieties, ka tie vienmēr ir tīri.
3. Aizvāciet visu, kas var traucēt redzamību. Notīriet priekšējo stiklu, logus un atpakaļ skata spogulīšus.
4. Pirms braukšanas vai darba naktī, pārbaudiet, ka apgaismojums un signālu sistēma strādā pareizi.
5. Pirms braukšanas, pārliecinieties, ka durvis un dzinēja sānu plāksnes ir piestiprinātas pareizi.
6. Pārliecinieties, ka uz mašīnas vai operatora kabīnē neatrodas nepiestiprināti objekti vai darbarīki.
7. Operatoram ir jābūt vienīgajam cilvēkam, kurš atrodas uz mašīnas. Pārliecinieties, ka neviens cits neatrodas uz mašīnas vai tās tiešā tuvumā.
8. Zkāpjot un nokāpjot no mašīnas vienmēr atrodaties ar seju pret mašīnu un izmantojiet pakāpienus un rokturus mašīnas kreisajā pusē. Labās puses durvis ir domātas tikai avārijas situācijām.
9. Pārliecinieties, ka jūs zināt, visu vadības iekārtu atrašanās vietu un funkciju. Nepareizas darbības ar vadības iekārtām var izraisīt nopietnas traumas.
10. Pirms strādāt ar mašīnu, pārbaudiet konkrētajā brīdī piestiprinātā pievienojuma vadības sistēmu. Ja tas netiek izdarīts, mašīna var sākt kustēties, kā rezultātā var iegūt nopietnas traumas vai pat var iestāties nāve.
11. Esiet gatavs avārijas situācijām. Vienmēr mašīnā viegli pieejamā vietā turiet pirmās palīdzības komplektu un ugunsdzēšamo aparātu. Pārliecinieties, ka ugunsdzēšamais aparāts ir darba kārtībā un atbilst ražotāja dotajām instrukcijām.
12. Pārliecinieties, ka jūs pilnībā pārzināt visu vadības iekārtu atrašanās vietu un funkciju. Nepareiza darbība ar vadības iekārtām var izraisīt nopietnas traumas.

Copyright © New Holland

13. Vienmēr piesprādzējieties pirms dzinēja ieslēgšanas. Mašīna ir aprīkota ar pretapgāšanās sistēmu, kas nodrošina jūsu drošību. Drošības josta aizsargās jūs efektīvi tikai tad, ja jūs piesprādzējieties pareizi un katru reizi. Drošības josta nedrīkst būt pārāk vaļīga. Tā nedrīkst būt sagriezusies vai ieķērusies krēslā.
14. Pārliecinieties, ka jūs ziniet kā izkļūt no mašīnas (avārijas izeja ir pa labās puses durvīm), ja mašīna ir apgāzusies un nav iespējams izkļūt pa kreisās puses durvīm. Pārliecinieties, ka labās puses durvis nav aizslēgtas.
15. Regulāri pārbaudiet riepu stāvokli un spiedienu tajās.

DARBĪBAS UZ CEĻA

1. (**4WS**) Pirms braukšanas pa ceļu, izvēlieties 2 stūru pozīciju un, nostipriniet pārsegu, lai saslēgtu slēdzi šajā pozīcijā.
2. Pirms braukšanas pa ceļu pārliecinieties, ka abas kabīnes durvis ir pilnībā aizvērtas.
3. Pirms braukšanas pa ceļu paceliet darba pievienojumus un uzstādiet noteikumos prasītās drošības sistēmas. Pilnībā paceliet stabilizatorus un mehāniski tos saslēdziet.
4. Pirms braukšanas pa ceļu pārliecinieties, ka slodze uz katras ass (atkarībā no mašīnas konfigurācijas) atbilst jūsu valstī spēkā esošajiem satiksmes noteikumiem.

DARBA VIETĀ

1. Darbs ar mašīnu prasa visu jūsu uzmanību. Operatora uzmanīgums var novērst nelaimes gadījumus. Pārliecinieties, ka jūs pārziniet mašīnas iespējas un ierobežojumus, kā arī tai nepieciešamo darba telpu. Mašīnas darba zonā ir vietas, kuras ir grūti saskatīt. Lūdziet, lai kāds jums dod norādījumus veicot darbus, kuros ir apgrūtināta redzamība.
2. Katru dienu apskatiet mašīnu, lai pārliecinātos, ka nekur netek eļļa vai hidrauliskais šķidrums. Nepieciešamības gadījumā nostipriniet savienojuma vietas un nomainiet bojātās daļas.
3. Pārliecinieties, ka zināt roku signālus, kādus izmanto jūsu darba vietā, lai varētu sekot norādījumiem veicot sarežģītus manevrus vai strādājot vietā, kurā kaut ko nevar skaidri saskatīt.
4. Pirms uzsākt darbu, kādā drošā, labi pārredzamā vietā pārliecinieties, ka visas vadības un drošības iekārtas strādā pareizi.
5. Izvairieties no bīstamām vietām, piemēram, tranšejām, pārkārumiem, mīkstas zemes utt. Pirms mašīnas izmantošanas, apstaigājiet darba zonu un pārbaudiet vai tajā nav bīstamu vietu.
6. Pārbaudiet un atzīmējiet visus iespējamos riskus pirms pārbraukt ar mašīnu uz jaunu darba vietu. Caurumi, šķēršļi, būvgruži un citas bīstamas vietas darba zonā var izraisīt nopietnas fiziskas traumas.

AR VIBRĀCIJĀM SAISTĪTO RISKU NOVĒRŠANA

Mašīnas vibrācijas var radīt neērtības operatoram un dažos gadījumos pat var tikt apdraudēta veselība un drošība. Lai minimizētu šos riskus:

1. Pārliecinieties, ka mašīna, pievienojums un instrumenti ir piemēroti tā darba veikšanai, kurš tiks veikts.
2. Pārliecinieties, ka mašīna ir labā tehniskajā stāvoklī un ka pareizajos laikos ir veikti visi apkopes darbi.
3. Pārbaudiet spiedienu riepās, stūres sistēmas un brīvgaitu pievienojuma savienojumā.
4. Pārliecinieties, ka operatora sēdeklis un pievienojuma vadība ir labā stāvoklī un pēc tam noregulējiet sēdekli tā, lai tas atbilstu operatora garumam un svaram. Sēdeklis atbilst ISO 7096, 2000 EM5 klasei.

Darba vietā:

1. Bīdiet visas vadības iekārtas pakāpeniski, lai mašīna strādātu gludi.
2. Nepieciešamības gadījumā izmainiet savu braukšanas stilu atbilstoši darba apstākļiem.
3. Braukšanas laikā nepieciešamības gadījumā izmainiet savu braukšanas ātrumu un piebremzējiet.
4. Izmantojiet pretslīdēšanas sistēmu.
5. Pārliecinieties, ka mašīna strādā uz cietas zemes, kurā nav bedru vai šķēršļu.

Copyright © New Holland

DARBS AR MAŠĪNU

UZ CEĻA UN DARBA VIETĀ

1. Neļaujiet nevienam uzkāpt uz mašīnas. Pasažieris var nokrist vai izraisīt nelaimes gadījumu.
2. Nekad neveiciet nekādas darbības ar mašīnas vadības iekārtām pareizi nesēžot operatora sēdeklī.
3. Pielāgojiet savu braukšanas stilu, lai tas atbilstu darba apstākļiem (slīps pamats vai nelīdzena zeme), ceļa stāvoklim un laika apstākļiem.
4. Izmantojiet visas vadības iekārtas pakāpeniski, lai mašīna strādātu gludi.
5. Apturiet dzinēju un izņemiet atslēgu no startera slēdža pat tad, ja jūs apstājaties tikai uz īsu brītiņu.
6. Nekad neatstājiet operatora kabīni, atstājot ieslēgtu dzinēju.
7. Ieejot vai atstājot operatora kabīni, ir ļoti svarīgi, lai iekrāvēja pievienojuma vadības iekārtas būtu saslēgtas. Nekad nemēģiniet apiet šo pamata drošības prasību.
8. Putekļi, dūmi un migla var samazināt redzamību un izraisīt nelaimes gadījumu. Apturiet mašīnu vai brauciet lēnāk kamēr atjaunojas redzamība.
9. Nekad neleciet nost no mašīnas. Nokāpjot no mašīnas vienmēr esiet ar skatu pret mašīnu un izmantojiet pakāpienus un rokturus.
10. Apturot mašīnu uz nogāzes, izmantojiet riteņu ķīļus, lai mašīna nevarētu izkustēties.
11. Nekad nebrauciet pilnā ātrumā ar pilnībā paceltu iekrāvēja pievienojumu.
12. Nekad nebrauciet lielā ātrumā, ja iekrāvēja kauss traucē redzamību. Jūs varat iebraukt aizsegtā objektā.

DARBS UZ CEĻA

1. Pirms jebkuras braukšanas pa ceļu vai braukšanas trešajā vai ceturtajā ātrumā obligāti saslēdziet kopā bremžu pedāļus. Ja šis norādījums netiek ievērots, var notikt nelaimes gadījums.
2. **(4WS)** Pirms braukšanas pa ceļu, izvēlieties 2 stūru pozīciju un, lai saslēgtu slēdzi šajā pozīcijā, nostipriniet pārsegu.

DARBA VIETĀ

1. Darba vietās uz sabiedriskajiem ceļiem, izmantojiet noteiktos signālus ņemot vērā mašīnas darba rādiusu.
2. Izvairieties no dzinēja darbināšanas noslēgtās telpās. Ja no tā nevar izvairīties, obligāti nodrošiniet labu ventilāciju.
3. Nestrādājiet tuvu elektrības vadiem pa kuriem plūst strāva pirms tam nepārliecinoties par to, ka ir ievērots minimālais attālums:
   Zem 57 000 voltiem: 3 metri
   Virs 57 000 voltiem: 5 metri.
4. Pirms uzsākt darbu, pārliecinieties, ka jūs zināt visu cauruļu un kabeļu atrašanās vietas. Elektrības kabeļi, gāzes caurules, ūdens caurules vai citas pazemes instalācijas var izraisīt nopietnas fiziskas traumas.
5. Neļaujiet nevienam stāvēt mašīnas darba zonā. Ja operators kļūdās vadot mašīnu vai rīkojoties ar pievienojumu, tas var radīt traumu. Apstādiniet visas darbības, līdz cilvēks ir aizgājis tālāk.
6. Pirms stabilizatoru izkustināšanas, pārliecinieties, ka neviens neatrodas stabilizatoru darba zonā.
7. Uzbraucot uz automašīnas piekabes, ielieciet ātruma pārslēgu pirmajā ātrumā. Turiet iekrāvēja kausu 20 cm attālumā no zemes.
8. Svara celšana ir jāveic saskaņā ar šajā rokasgrāmatā sniegtajām instrukcijām un spēkā esošajiem likumdošanas aktiem.
9. Pirms izmantot ekskavatora kausu, pārliecinieties, ka mašīna, ņemot vērā arī stabilizatorus un iekrāvēja pievienojumu, stabili stāv uz zemes
10. Jebkura nekontrolēta mašīnas kustība var izraisīt nelaimes gadījumu. Pirms operatora sēdekļa pagriešanas darbam ar kausu, ir ļoti svarīgi ielikt virziena kontroles sviru un ātruma pārslēgu neitrālā pozīcijā un padarīt mašīnu nekustīgu ar rokas bremzes sviru.

Copyright © New Holland

11. Ja jūs lietojat ekskavatora kausu vai veicat apkopi, izmantojiet dzinēja slāpēšanas sviru. Sviras lietošana jebkuru citu darbību veikšanai var radīt nelaimes gadījumus.
12. Jebkādu ekspluatācijas problēmu vai bojājuma gadījumā nolaidiet iekrāvēja pievienojumu un ekskavatora kausu uz zemes, apturiet dzinēju, izņemiet aizdedzes atslēgu un paceliet rokas bremzi. Atrodiet bojājuma cēloni vai informējiet atbildīgo darbinieku. Dariet visu, lai nepieļautu mašīnas izmantošanu.
13. Kad mašīna tiek pacelta, neviens nedrīkst atrasties tās tuvumā.

MAŠĪNAS NOVIETOŠANA STĀVVIETĀ

Apstādinot mašīnu, rīkojieties sekojoši:

1. Novietojiet mašīnu uz cietas, līdzenas virsmas, nost no jebkuras irdenas zemes, izrakumiem vai slikti nostiprinātiem padziļinājumiem.
2. Nolaidiet iekrāvēja kausu, līdz tas atduras pret zemi.
3. Novietojiet ekskavatora pievienojumu braukšanai pa ceļu piemērotā pozīcijā.
4. Novietojiet virziena kontroles sviru un ātrumpārslēgu neitrālā pozīcijā.
5. Padariet mašīnu nekustīgu, izmantojot rokas bremzi.
6. Pilnībā paceliet stabilizētājus un mehāniski padariet tos nekustīgus.
7. Apturiet dzinēju un izņemiet aizdedzes atslēgu.
8. Atbrīvojiet hidraulisko spiedienu, kustinot vadības sviras abos virzienos.
9. Pārliecinieties, ka durvis un dzinēja sānu paneļi ir pareizi nostiprināti un aizslēdziet operatora kabīnes durvis.
10. Pārbaudiet, vai kāda mašīnas daļa nav izvirzīta uz sabiedriskā ceļa. Ja no tā nav iespējams izvairīties, ierīkojiet zīmes, saskaņā ar noteikumiem.

APKOPE UN NOREGULĒŠANA

1. Neveiciet nekādus apkopes darbus, iekams neesat izlasījuši un sapratuši instrukcijas un brīdinājumus, kas ietverti šajā rokasgrāmatā.
2. Mašīnas apkopes laikā lietojiet piemērotu apģērbu.
3. Mašīnas apkopes laikā uz vadības pults novietojiet zīmi „Neiedarbināt”.
4. Lietojot darba rīkus, kas varētu radīt metāla daļiņas, vienmēr lietojiet acu aizsargus. Tapu iedzīšanai lietojiet āmuru ar mīkstu skaldni, piemēram, no vara.
5. Nepareizi veikta apkope vai noregulēšana var radīt nopietnas traumas. Ja jūs nesaprotat, kā veikt apkopi vai noregulēšanu, konsultējieties ar savu izplatītāju.
6. Pacelts kauss vai mašīnas kustēšanās bez operatora var radīt nopietnas traumas. Pirms jebkādu apkopes darbu veikšanas šai mašīnai, rīkojieties sekojoši:
   1. Novietojiet mašīnu uz cietas, līdzenas zemes.
   2. Nolaidiet iekrāvēja pievienojumu un ekskavatora kausu, līdz tie atduras pret zemi.
   3. Apturiet dzinēju un izņemiet aizdedzes atslēgu.
   4. Paceliet rokas bremzi.
   5. Nobloķējiet riteņus, lai novērstu jebkādu mašīnas kustību.
   6. Ja apkopes darbu veikšanai nepieciešams pacelt iekrāvēja pievienojumu (darbs ar dzinēju), ierīkojiet tā atbalsta statni.
7. Neatļauta mašīnas pārveidošana var radīt nopietnas traumas. Neveiciet nekādu šīs mašīnas pārveidošanu, vispirms neprasot atļauju savam izplatītājam. Jebkuru pārveidi drīkst veikt tikai saskaņā ar mašīnas tehniskajiem noteikumiem un tai ir jāatbilst spēkā esošajiem drošības noteikumiem.

Copyright © New Holland

8. Neveiciet metināšanas darbus uz šīs mašīnas bez iepriekšējas jūsu izplatītāja piekrišanas
9. Dažas no šīs mašīnas detaļām ir pakļautas tipa apstiprinājumam. Tas ir obligāti jāievēro, mainot kādu no šīm detaļām, lai atbilstu noteikumiem.
10. Hidrauliskais šķidrums vai eļļa, kas spiediena rezultātā iekļūst ādā, var radīt nopietnas traumas. Ievērojiet nepieciešamos drošības noteikumus (aizsargapģērbs un roku un sejas aizsargi), lai izvairītos no šādiem riskiem. Papildus, pirms strādājiet ar šīm vielām, izlasiet ražotāja speciālo instrukciju to lietošanai. Ja ādā iekļūst hidrauliskais šķidrums, nekavējoties jāizsauc ārstu.
11. Uz mašīnas veicot metināšanas darbus ievērojiet izgatavotāja atļaujas un norādījumus, atvienojiet maiņstrāvas ģeneratora kontaktdakšu un metināšanas ierīces pievienojiet caur iezemējuma pievadu tai sastāvdaļai, uz kuras tiks veikta metināšana. Nekad nepievienojiet iezemējuma pievadu hidrauliskās sistēmas sastāvdaļām.
12. Sprāgstoša riepa var radīt nopietnas traumas. Regulāri pārbaudiet riepu stāvokli un vienmēr ievērojiet riepu spiediena atbilstību riepu veidam un zemei, uz kura tās atrodas.
13. Nekad nestāviet ar seju pret riepām, to spiediena pārbaudes vai uzpildes laikā, vienmēr pagriezieties pret to riepas daļu ar kuru tā pieskaras zemei. Vienmēr lietojiet uzpildes kabīni, kad ritenis ir noņemts no mašīnas. Visiem pārējiem cilvēkiem ir jāatrodas ārpus šīs teritorijas.
14. Nekad nemetiniet riepu tuvumā. Ir ļoti svarīgi noņemt riepu pirms metināšanas.
15. Ievērojiet visus nepieciešamos drošības pasākumus, lai aizsargātu savu seju, lietojot saspiestu gaisu.
16. Mašīnas uzbūve atbilst „FOPS” un „ROPS” aizsardzības standartiem. Jebkura pārveidošana (urbšana, metināšana, utt.) var šo atbilstību izjaukt.

UGUNSGRĒKU VAI SPRĀDZIENU NOVĒRŠANA

1. Dzinēja degviela var radīt sprādzienu vai ugunsgrēku.
   - Nekad neuzpildiet degvielu dzinēja darbības laikā.
   - Nesmēķējiet degvielas uzpildes laikā.
   - Ievērojiet visus nepieciešamos drošības pasākumus metinot, slīpējot vai strādājot netālu no atklātas liesmas.
2. Detaļu tīrīšanai lietojiet nedegošus materiālus.
3. Dzirkstele vai liesma var izraisīt akumulatorā esošā ūdeņraža sprādzienu. Lai novērstu jebkādu sprādziena risku, ievērojiet sekojošās instrukcijas:
   - Atvienojot akumulatora kabeļus, vienmēr pirmo atvienojiet negatīvo (-) kabeli.
   - Pievienojot akumulatora kabeļus atpakaļ, negatīvo (-) kabeli vienmēr pievienojiet pēdējo.
   - Nekad neradiet īssavienojumu akumulatorā ar metāla priekšmetiem.
   - Nemetiniet, neslīpējiet vai nesmēķējiet akumulatora tuvumā.
4. Akumulatorus vienmēr uzglabājiet drošā, bērniem nepieejamā vietā.
5. Dzinēja izpūtējs vai elektriskā sistēma var radīt dzirksteles. Pirms darbināt mašīnu teritorijā, kur iespējami viegli uzliesmojoši izgarojumi, pārliecinieties, ka tur ir laba ventilācija.
6. Mašīnā vienmēr jābūt pieejamam ugunsdzēšamajam aparātam. Pārliecinieties, ka tas tiek uzglabāts atbilstoši izgatavotāja instrukcijām.
7. Regulāri tīriet mašīnu, izvāciet visus atkritumus un materiālus, kuriem varētu piekļūt uguns.
8. Pārbaudiet, vai nav noplūdes. Nomainiet bojātas šļūtenes, caurules un savienojumus. Pēc jebkuriem labošanas darbiem iztīriet mašīnu, pirms to darbiniet.

Copyright © New Holland

APDEGUMU NOVĒRŠANA

1. Akumulatora elektrolīts rada smagus apdegumus. Akumulators satur sērskābi. Izvairieties no jebkuras saskares ar ādu, acīm vai apģērbu.
   Pretlīdzeklis:
   ĀRĒJI: Noskalot ar ūdeni.
   IEKŠĒJI: Lielā daudzumā dzert ūdeni vai pienu. Tad iedzert magnija hidroksīda šķīdumu (magnija pienu), sakultu olu vai augu eļļu. Nekavējoties izsaukt ārstu.
   ACIS: 15 minūtes skalot ar ūdeni un steidzami konsultēties ar ārstu.
2. Kad akumulatora elektrolīts ir sasalis, tas var sprāgt, ja jūs mēģināsiet uzlādēt akumulatoru vai ja jūs mēģināsiet iedarbināt dzinēju, lietojot papildus akumulatoru. Lai izvairītos no elektrolīta sasalšanas, vienmēr uzturiet akumulatoru uzlādētu.
3. Akumulatori rada sprādzienbīstamas gāzes. Izvairieties no jebkuras liesmas, dzirkstelēm un cigaretēm. Mainot akumulatoru vai lietojot to slēgtā vietā, nodrošiniet labu ventilāciju. Vienmēr aizsargājiet acis, strādājot netālu no akumulatora.
4. Ja radiatora vāks ir noņemts, kamēr sistēma vēl ir karsta, var izšļakstīties vārošs dzesinātājs. Lai noņemtu vāciņu: ļaujiet sistēmai atdzist, pagrieziet vāciņu līdz pirmajam robiņam un pagaidiet, kamēr vairs nav spiediena. Tad noņemiet vāciņu.
5. Nekad neaiztieciet akumulatora spailes ar savām rokām. Tas var izraisīt elektrošoku un bojāt galvenos ķermeņa orgānus.

ROPS/FOPS KABĪNE (vai aizsargājošais rāmis)

1. Nemēģiniet metināt vai stiprināt ROPS/FOPS kabīni (vai rāmi).
2. Nekādā veidā nepārveidojiet ROPS/FOPS kabīni (vai rāmi). Neatļauta pārveide, tāda kā metināšana, urbšana, griešana un piederumu pievienošana, tāpat kā jebkuri bojājumi, kas radušies sadursmē vai mašīnai apgāžoties, var vājināt iekārtu un mazināt aizsardzību. Nomainiet ROPS/FOPS kabīni (vai rāmi), ja tā ir bojāta vai ja mašīna ir bijusi apgāzusies. Nemēģiniet to salabot.
3. Ja jūs strādājiet ar šo mašīnu bez ROPS/FOPS kabīnes (vai rāmja) un mašīna apgāžas, jūs varat tikt nopietni traumēts vai pat nogalināts. Noņemiet ROPS/FOPS kabīni (vai rāmi) tikai apkopes vai maiņas dēļ. Nestrādājiet ar mašīnu, ja ROPS/FOPS kabīne (vai rāmis) ir noņemta.
4. Neuzstādiet papildierīces (nostiprinātas vai citādas), kas var palielināt mašīnas svaru. Tas var radīt nopietnus nelaimes gadījumus. Nepārsniedziet maksimālo svaru, kas norādīts uz ROPS/FOPS kabīnes (vai rāmja) identifikācijas plāksnes.
5. Nepareiza ROPS/FOPS kabīnes (vai rāmja) pārbaude vai apkope var radīt nopietnas traumas. Veiciet ROPS/FOPS kabīnes (vai rāmja) pārbaudi, kā ieteikts šajā rokasgrāmatā. Ja ir nepieciešams nomainīt ROPS/FOPS detaļas vai ROPS/FOPS kabīni (vai rāmi), lietojiet tikai tās maiņas detaļas, kas norādītas jūsu mašīnas detaļu katalogā

PRETSLĪDĒŠANAS SISTĒMA (opcionāla)

1. Nekad nelietojiet pretslīdēšanas sviru, kad iekrāvēja strēle un kauss ir pacelti. Mašīna var apgāzties un radīt smagus vai nāvējošus ievainojumus.
2. Ja pretslīdēšanas svira tiek lietota, kad aizdedzes atslēga atrodas „ON” (ieslēgts) pozīcijā, iekrāvēja strēle var nedaudz pacelties vai nolaisties, hidrauliskā akumulatora dēļ.
3. Nekad nelietojiet pretslīdēšanas sistēmu precīzos līdzināšanas darbos vai lietojot ekskavatora kausu.

Copyright © New Holland

APZĪMĒJUMI

⚠ BRĪDINĀJUMS ⚠

Nesalasāmiem vai trūkstošiem apzīmējumiem var būt tālejošas sekas. Pārbaudiet tos katru dienu.

⚠ BRĪDINĀJUMS ⚠

Pārliecinieties, ka visi apzīmējumi ir ļoti labi izlasāmi. Tīriet tos regulāri, nomainiet ar jauniem apzīmējumiem, ja tie ir bojāti, pazuduši vai aizkrāsoti. Ja apzīmējums atrodas uz detaļas, kas tiek nomainīta, pārliecinieties, ka uz jaunās detaļas tiek uzlikts jauns apzīmējums.

PIEZĪME: *Šis paragrāfs attiecas tikai uz drošības un mašīnas ekspluatācijas un apkopes apzīmējumiem. Informācija par visiem apzīmējumiem uz mašīnas atrodama atsevišķās kataloga daļās.*

PIEZĪME: *Šis paragrāfs attiecas tikai uz drošības un mašīnas ekspluatācijas un apkopes apzīmējumiem. Informācija par visiem apzīmējumiem uz mašīnas atrodama atsevišķās kataloga daļās.*

ĀRĒJAIS TROKŠŅA LĪMENIS

Detaļas numurs: 85824398

Šis apzīmējums norāda izgatavotāja garantēto mašīnas ārējā trokšņa līmeni decibelos. Saskaņā ar Eiropas Direktīvu 2000/14/EC.

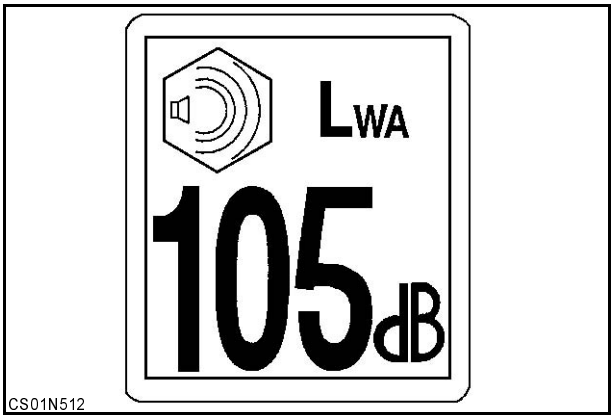

1

Copyright © New Holland

APZĪMĒJUMU NOVIETOJUMS

Informācija par apzīmējumu funkcijām atrodama sadaļā "Apzīmējumu paskaidrojumi".

Nomainot apzīmējumus, pārliecinieties, ka tie tiek uzlikti norādītajās vietās.

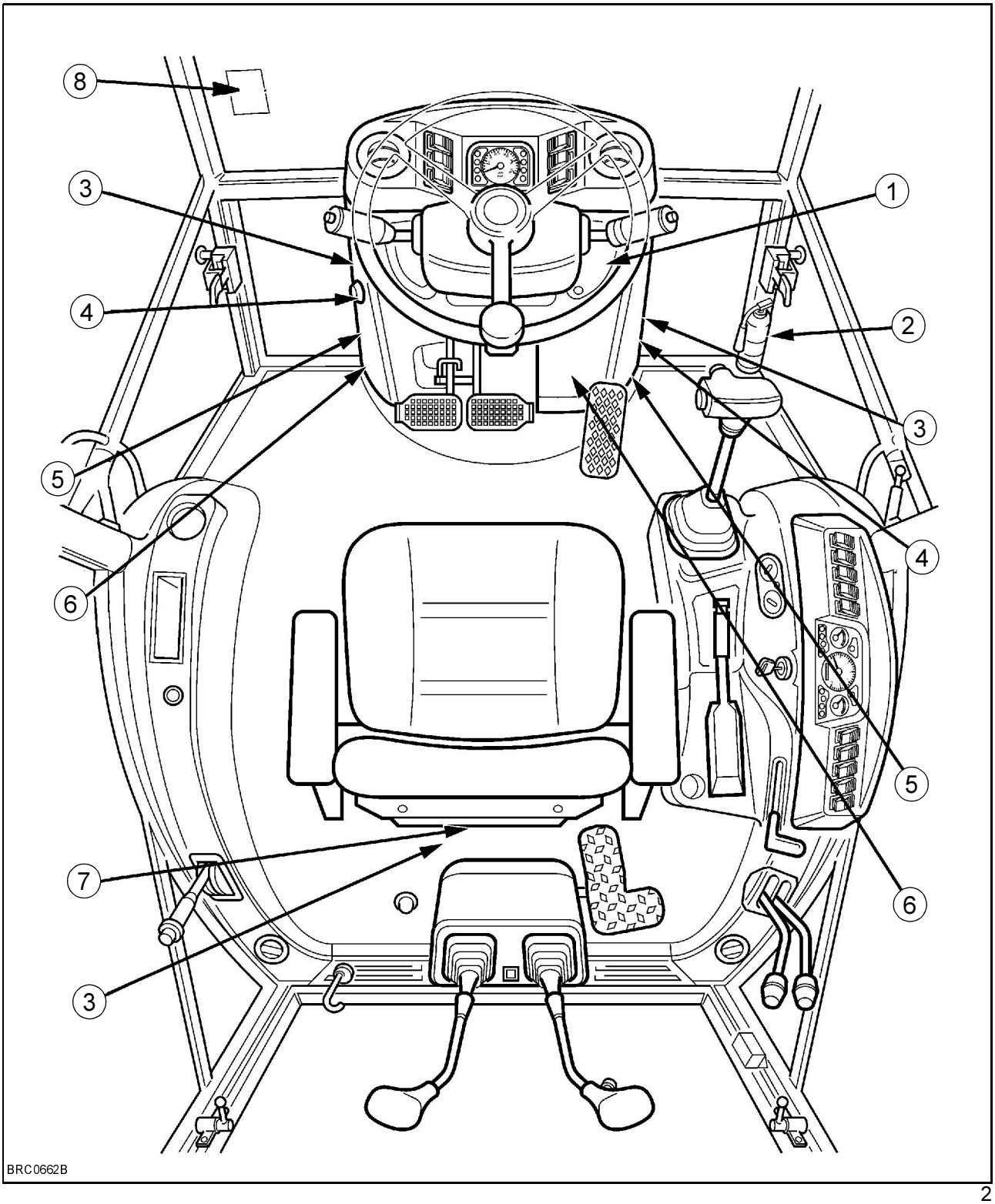

2

Copyright © New Holland

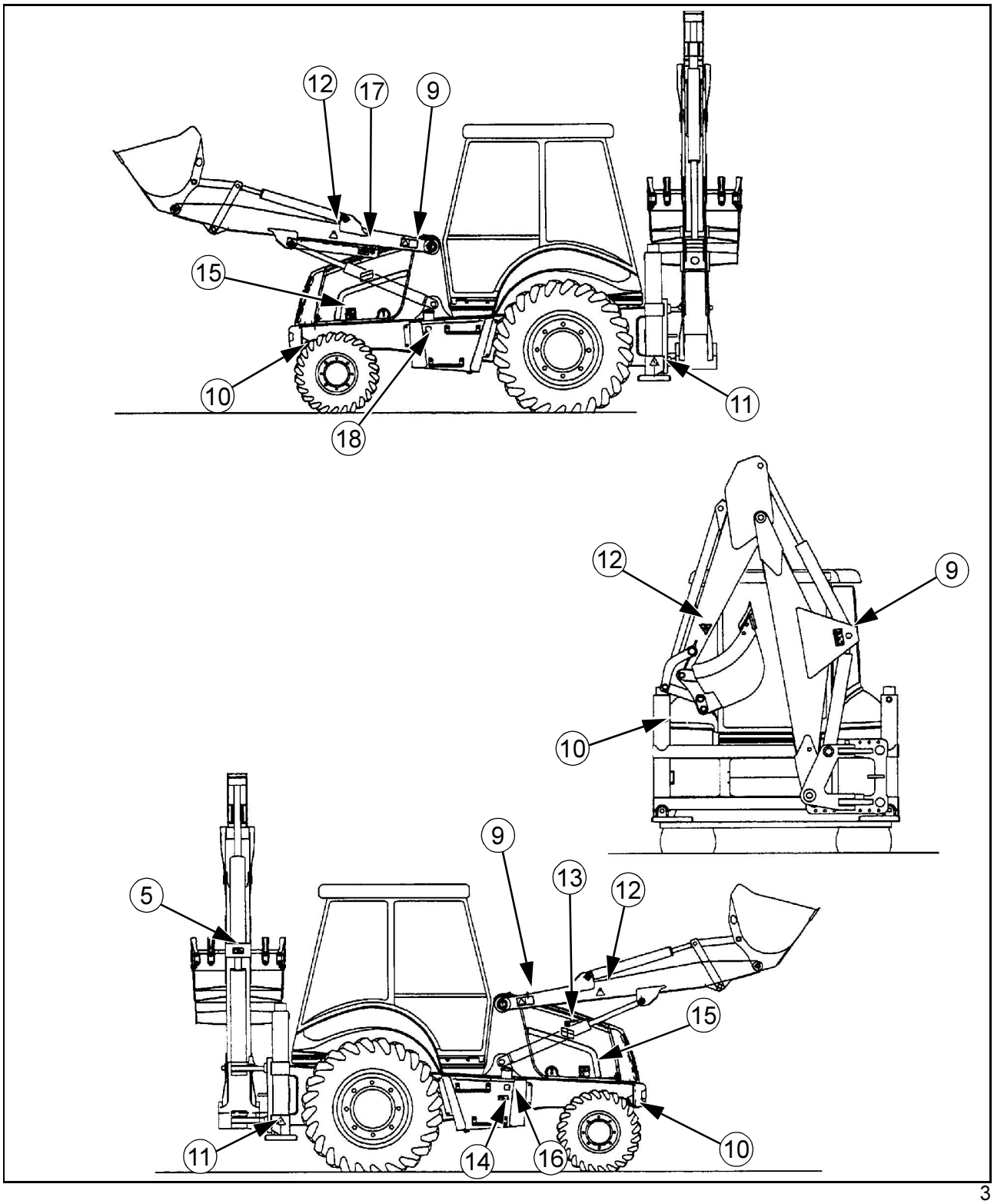

3

Copyright © New Holland

APZĪMĒJUMU PASKAIDROJUMI

Drošības josta

Detaļas numurs: 85804335

Šis apzīmējums atgādina vienmēr lietot drošības jostas, lai izvairītos no riska tikt izsviestam, ja mašīna apgāžas.

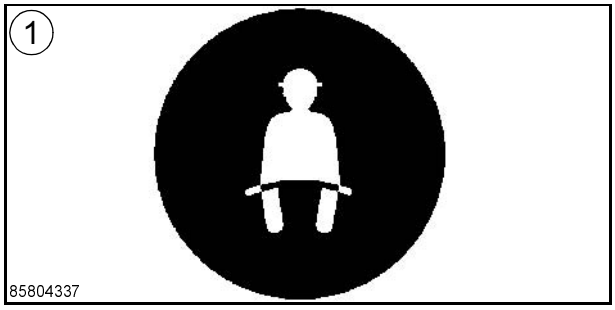

4

Ugunsdzēšamais aparāts

Detaļas numurs: 85804337

Pārliecinieties, ka pievienotais ugunsdzēšamais aparāts atbilst vietējiem noteikumiem un ir pilnīgā lietošanas kārtībā.

5

Operatora rokasgrāmata

Detaļas numurs: 85804333

Šis apzīmējums norāda, kur glabājas operatora rokasgrāmata. Izlasiet rokasgrāmatu rūpīgi, lai nodrošinātu, ka jūs vadāt mašīnu pareizi.

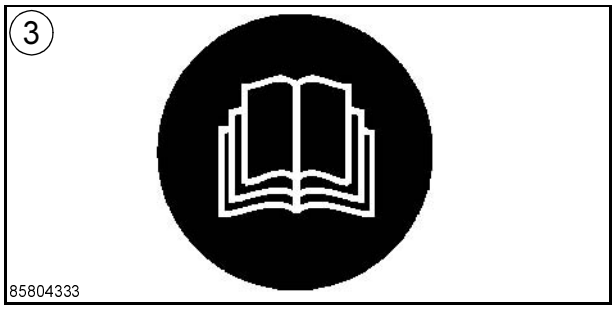

6

Ķivere

Detaļas numurs: 85804334

Lietojiet drošības ķiveri jūsu pašu aizsardzībai.

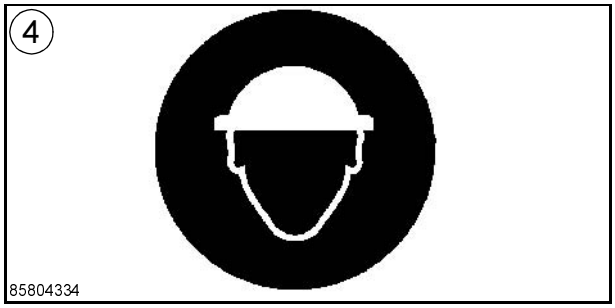

7

Copyright © New Holland

Piekārtās elektriskās līnijas

Detaļas numurs: 85804327

Nestrādājiet piekārto elektrisko līniju tuvumā, iepriekš nepārliecinoties, ka tiks ievēroti minimālie pieļaujamie attālumi:

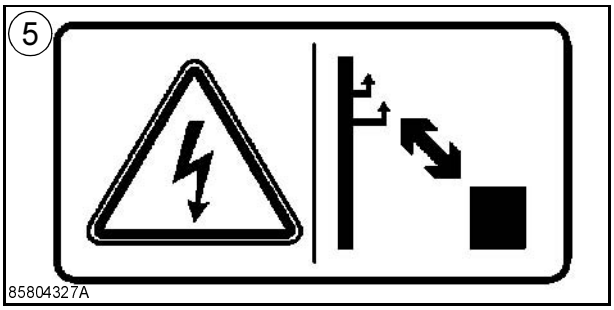

8

Brīdinājums

Detaļas numurs: 85804400

Pārliecinieties, ka laikā, kad mašīna ir atstāta bez uzraudzības, tā ir drošībā.

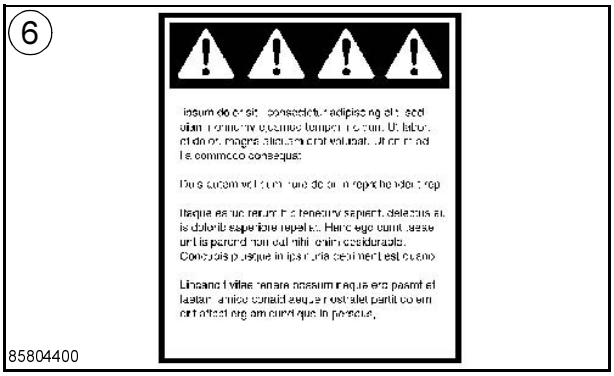

9

Sanitārā soma

Detaļas numurs: 85804339

Pārliecinieties, ka sanitārajā somā nekas netrūkst un regulāri pārbaudiet farmaceitisko produktu lietošanas termiņus.

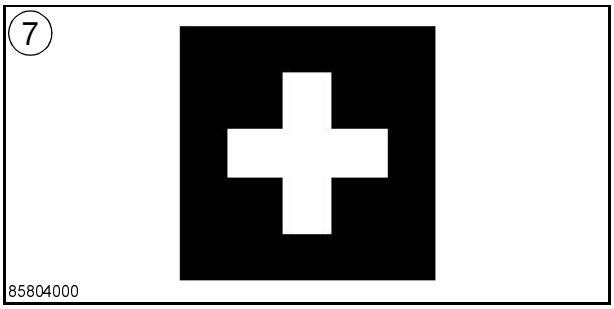

10

Ekskavatora snieguma augstums
(**atšķiras dažās valstīs**)

Detaļas numurs: 85805829

Vienmēr atcerieties, ka, transportējot vai pārvietojoties ar mašīnu, jāņem vērā ekskavatora snieguma augstums. Maksimālajam augstumam ir jābūt 3,9 metrus virs zemes līmeņa. Transportējot mašīnu, pārliecinieties, ka ziniet attālumu starp zemi un mašīnas augstāko punktu.

11

Neļaut cilvēkiem atrast darba vietā

Detaļas numurs: 85804331

Šī uzlīme atgādina operatoram neatļaut nevienam palikt mašīnas darba zonā, kamēr dzinējs darbojas.

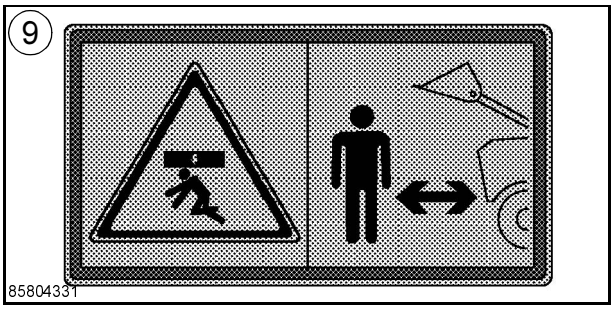

12

Copyright © New Holland

Celšanas punkti

Detaļas numurs: 85804336

Šis apzīmējums norāda celšanas punktus, kas jālieto, mašīnu ceļot. Nekad nelietojiet citus celšanas punktus, kā apzīmējumā norādītos.

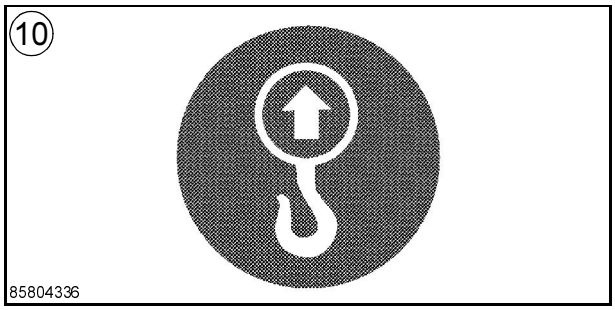

13

Briesmas tikt saspiestam

Detaļas numurs: 85804322

Šis apzīmējums brīdina jūs ieturēt vismaz minimālo drošo attālumu starp pēdām un stabilizatoriem, kad tie kustās.

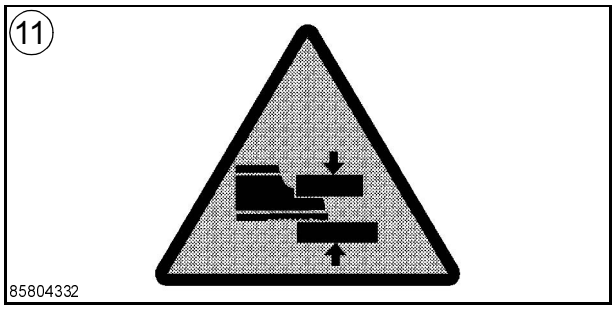

14

Briesmas tikt saspiestam

Detaļas numurs: 85804329

Šis apzīmējums brīdina jūs ieturēt vismaz minimālo drošo attālumu starp rokām un visām kustīgajām daļām.

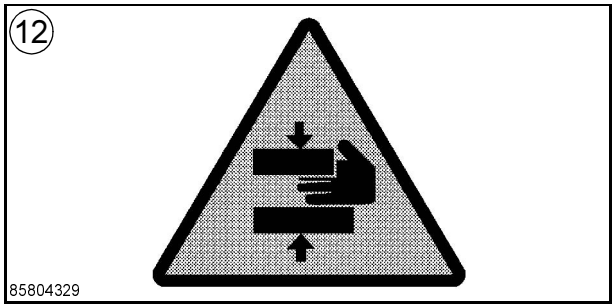

15

Briesmas apdedzināties

Detaļas numurs: 85804326

Šis apzīmējums jums atgādina, ka dzinēja detaļas pēc tā darbināšanas ir karstas. Atļaujiet dzinējam pilnībā atdzist, iekams veicat apkopes darbus.

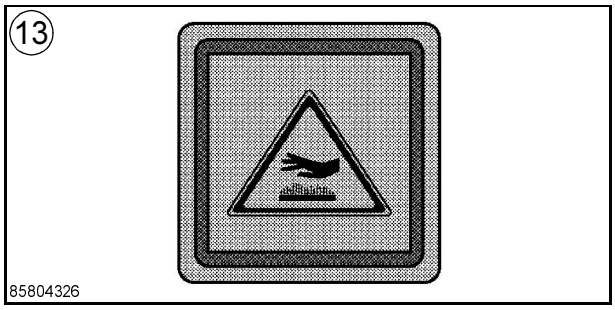

16

Akumulators

Detaļas numurs: 85804330

Šis apzīmējums jums atgādina, ka ir nepieciešams izlasīt informāciju par „Akumulatoru” 10.nodaļā.

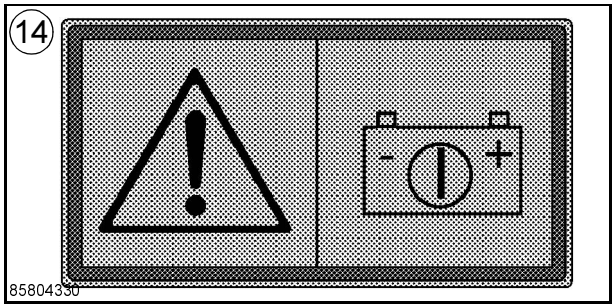

17

Copyright © New Holland

Dzinējs

Detaļas numurs:85804324

Šis apzīmējums brīdina, ka noteiktās dzinēja sastāvdaļās rokas var iesprūst, tikt apdedzinātas vai sagrieztas. Pirms dzinēja sānu paneļu noņemšanas, izslēdziet dzinēju, izņemiet aizdedzes atslēgu un izlasiet rokasgrāmatu.

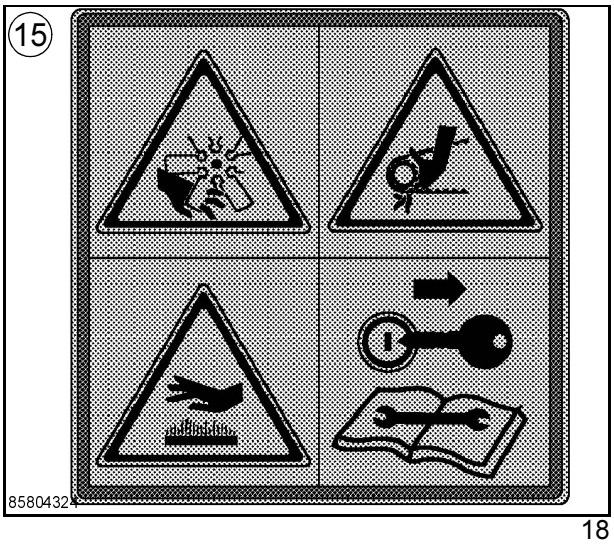

18

Hidrauliskais rezervuārs

Detaļas numurs: 85804341

Pārliecinieties, ka ar hidraulisko šķidrumu tiek piepildīts tikai rezervuārs ar šo apzīmējumu. Izlasiet „Šķidrumi un smērvielas” 8. nodaļā.

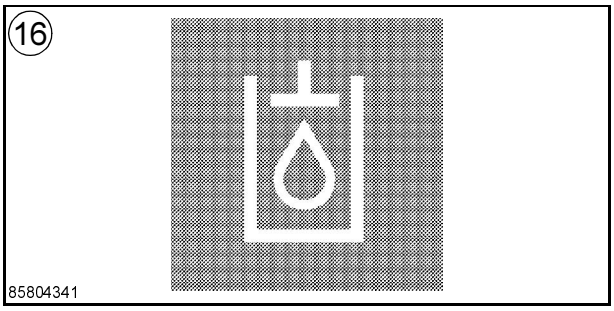

19

Iekrāvēja pievienojuma augšējā pozīcija

Detaļas numurs: 85804325

Šis apzīmējums brīdina, ka, veicot jebkādas darbības, kur nepieciešams iekrāvēja pievienojums paceltā pozīcijā, obligāti ir jāuzstāda droša statne.

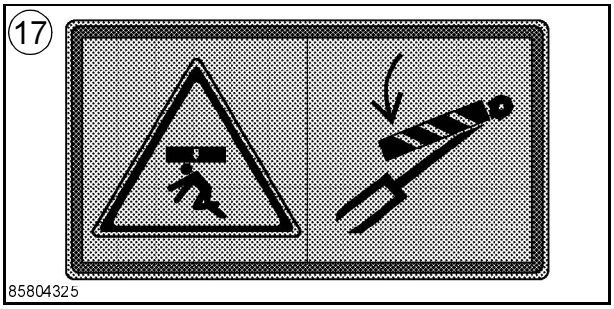

20

Degvielas tvertne

Detaļas numurs: 85804338

Pārliecinieties, ka ar degvielu tiek piepildīta tikai tā bāka, uz kuras ir šis apzīmējums. Izlasiet „Šķidrumi un smērvielas” 8. nodaļā.

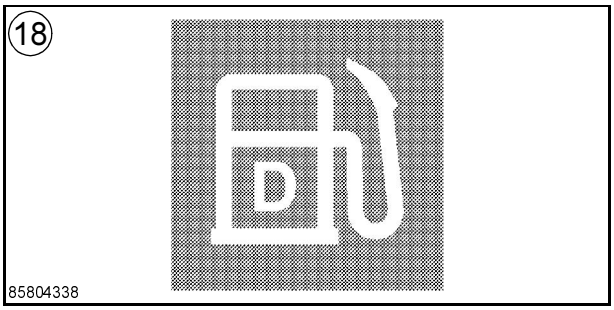

21

Copyright © New Holland

ROKU SIGNĀLI

Ekspluatējot mašīnu, necentieties veikt darbus, kuri prasa precīzu vadību, kā arī nestrādājiet vietās, kur ir slikta vai traucēta redzamība, bez signalizētāja palīdzības. Pilnībā pārliecinieties, ka jūs un signalizētājs saprotiet lietojamos simbolus.

IEDARBINĀT DZINĒJU

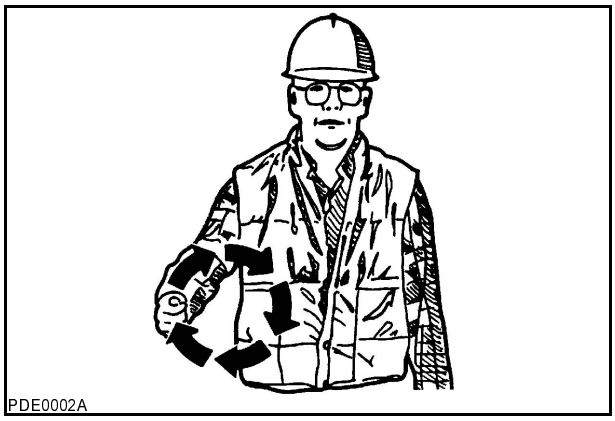

22

SAPTURĒT DZINĒJU

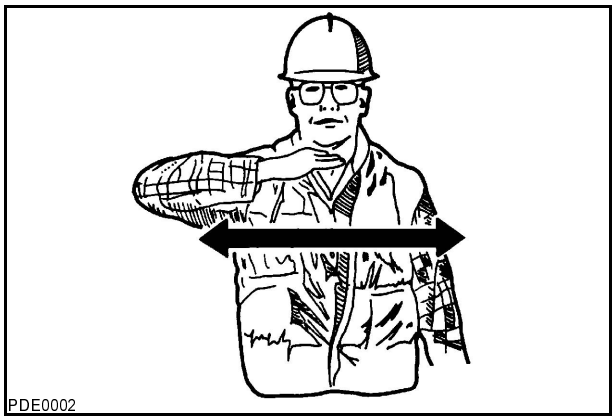

23

NĀC PIE MANIS

Māj ar roku uz priekšu un atpakaļ (delnas uz iekšu).

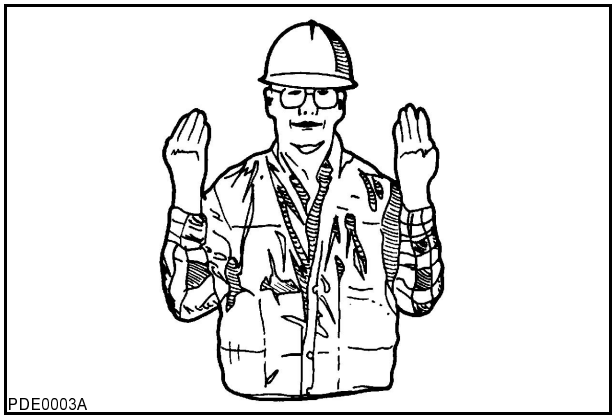

24

BRAUC PROM NO MANIS

Māj ar roku uz priekšu un atpakaļ (delnas uz āru).

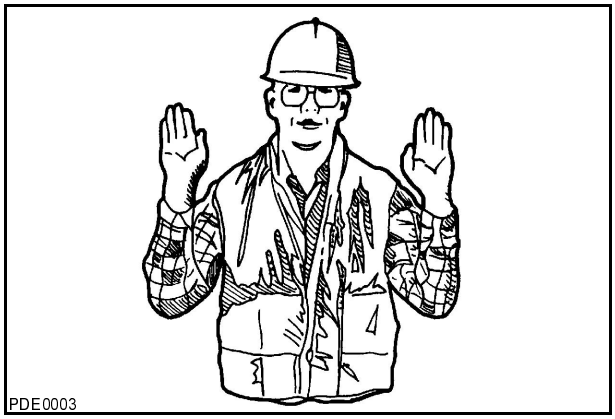

25

BRAUKT TIK TĀLU

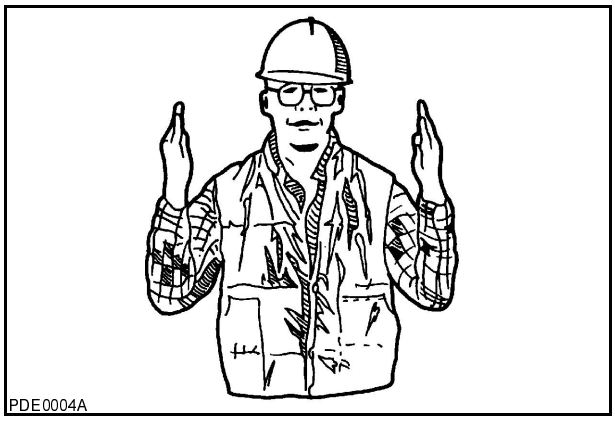

26

PILNĪGI APSTĀJIES UN GAIDI

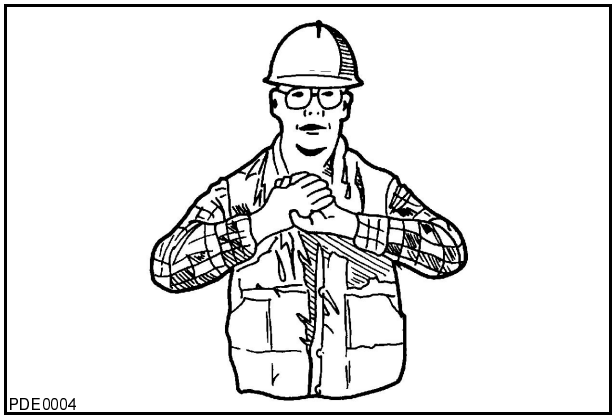

27

Copyright © New Holland

STĀT!

Māj ar vienu roku uz priekšu un atpakaļ.

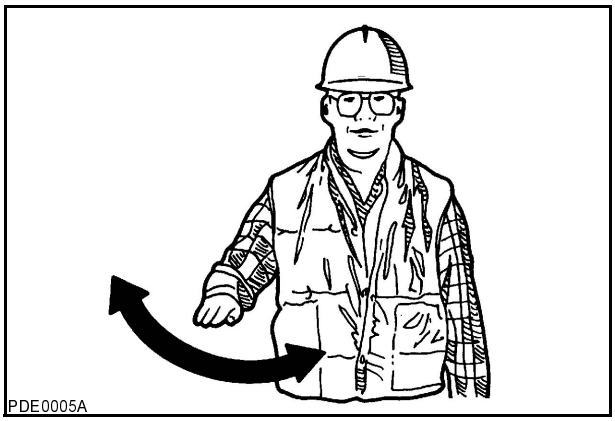

28

ĀRKĀRTAS APSTĀŠANĀS

Māj ar abām rokām uz priekšu un atpakaļ.

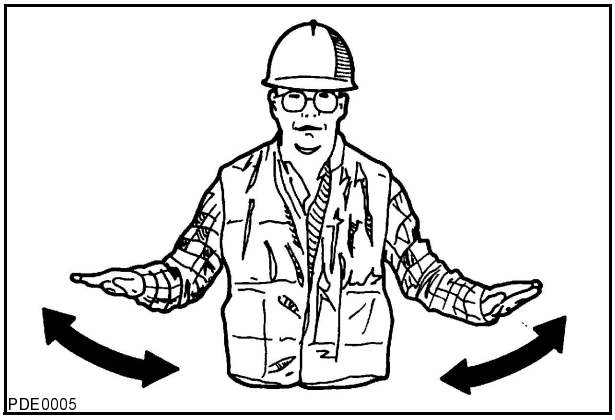

29

PACELT KRAVU VAI KAUSU

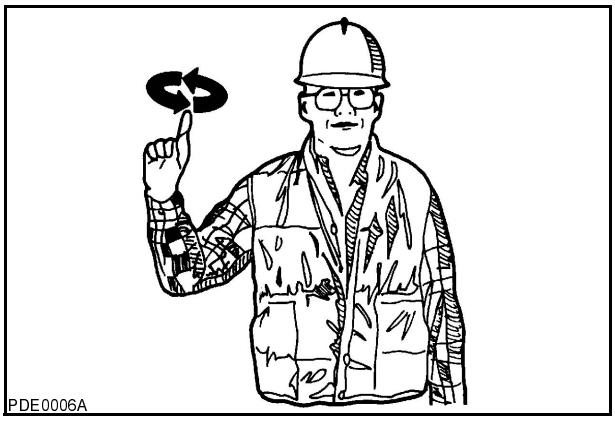

30

NOLAIST KRAVU VAI KAUSU

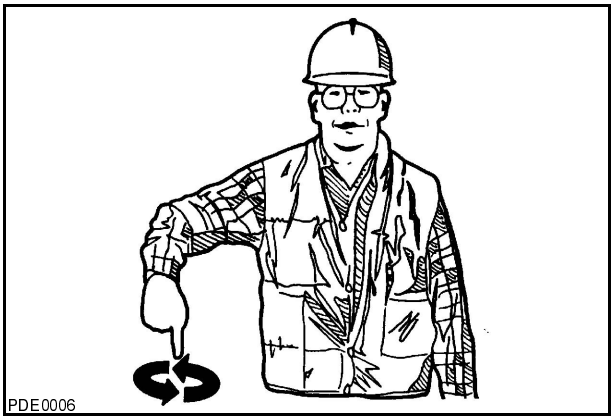

31

PACELT KRAVU VAI KAUSU LĒNĀM

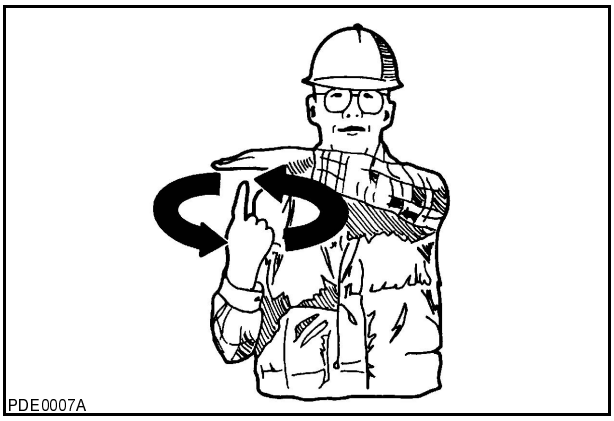

32

NOLAIST KRAVU VAI KAUSU LĒNĀM

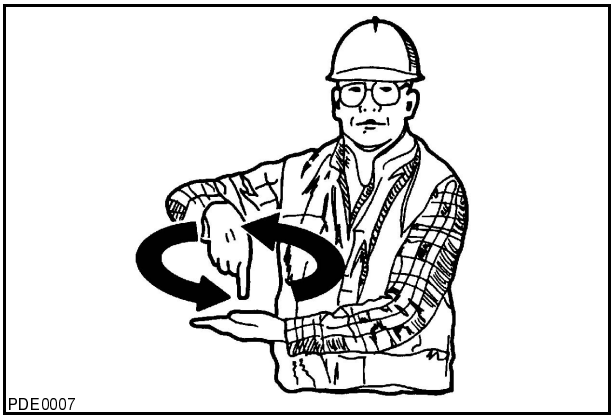

33

Copyright © New Holland

PAGRIEZT MAŠĪNU PA KREISI

Lai apturētu kustību, jāpārtrauc rokas kustība un cieši jāsatver dūre.

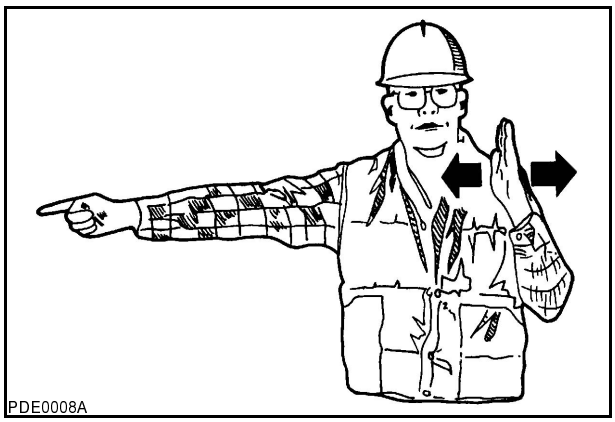

34

PAGRIEZT MAŠĪNU PA LABI

Lai apturētu kustību, jāpārtrauc rokas kustība un cieši jāsatver dūre.

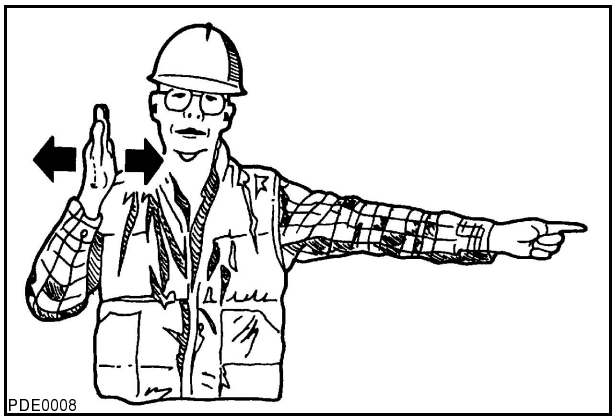

35

GRIEZT ATPAKAĻ IEKRĀVĒJA KAUSU

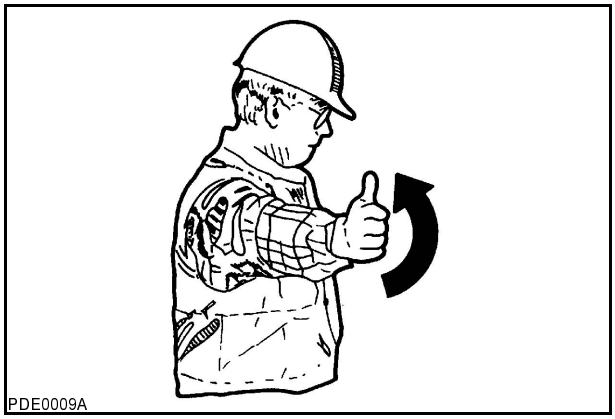

36

IZGĀZT IEKRĀVĒJA KAUSU

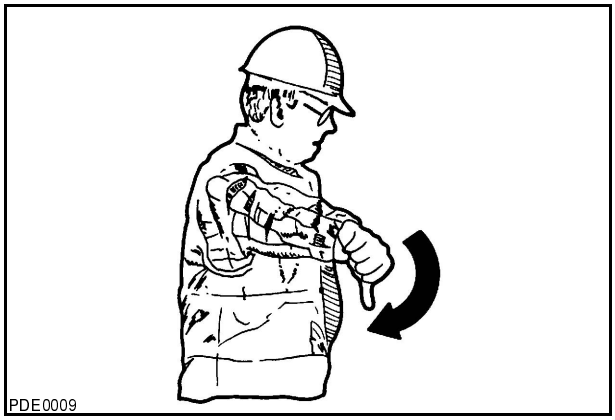

37

PACELT EKSKAVATORA SNIEGUMU

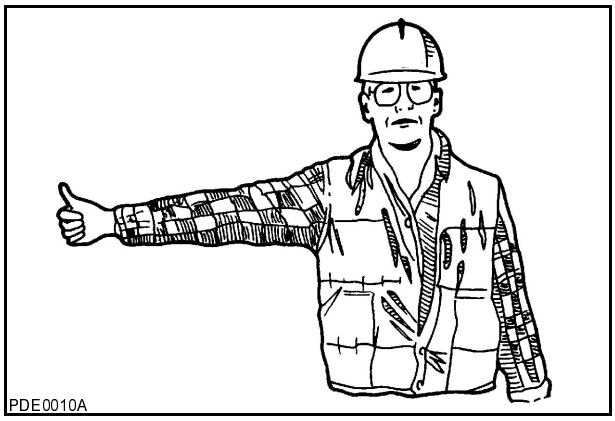

38

NOLAIST EKSKAVATORA SNIEGUMU

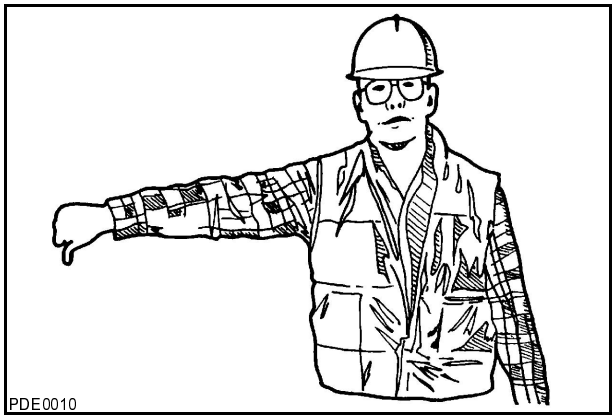

39

Copyright © New Holland

EKSKAVATORA SMEĻAMO KAUSU PAGRIEZT UZ IEKŠU

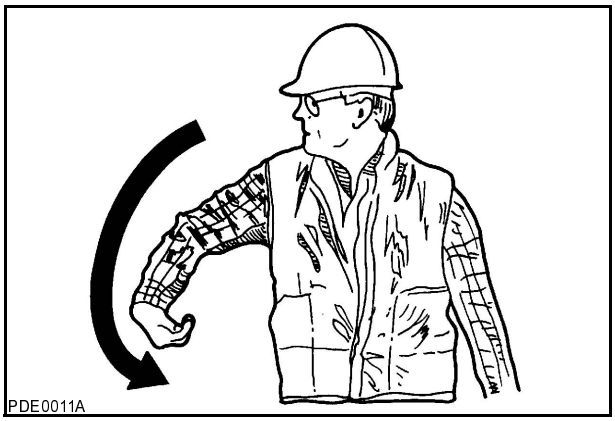

40

EKSKAVATORA SMEĻAMO KAUSU PAGRIEZT UZ ĀRU

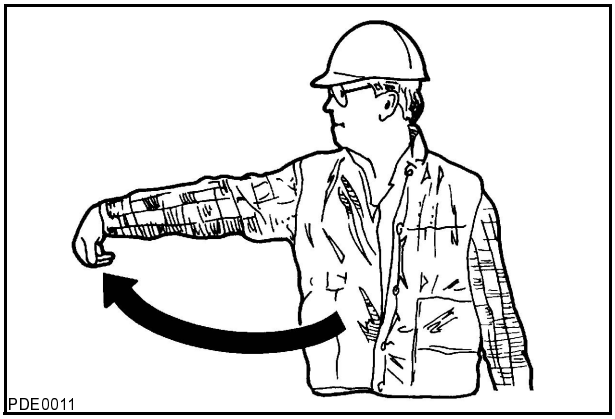

41

RAKT AR EKSKAVATORA GROZU

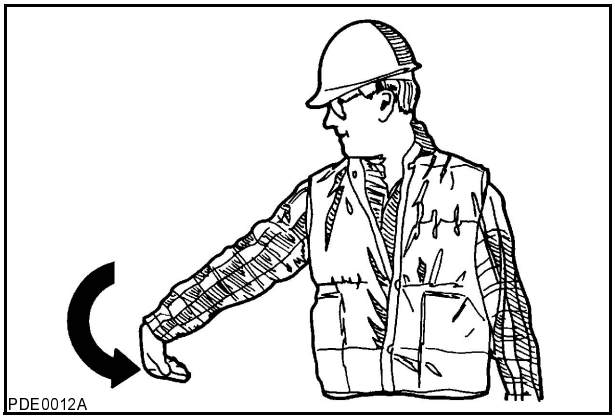

42

IZGĀZT EKSKAVATORA GROZU

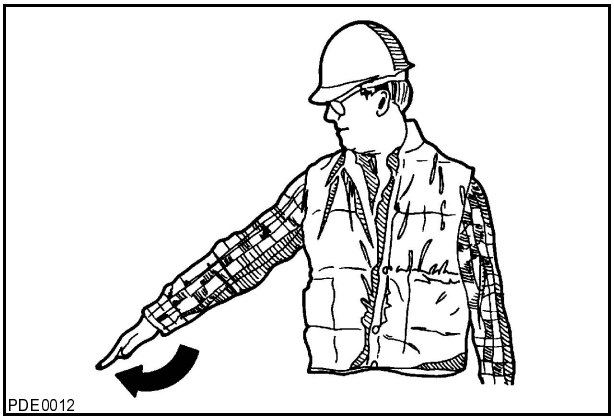

43

IEVILKT TELESKOPISKO KAUSU (ja ir uzstādīts)

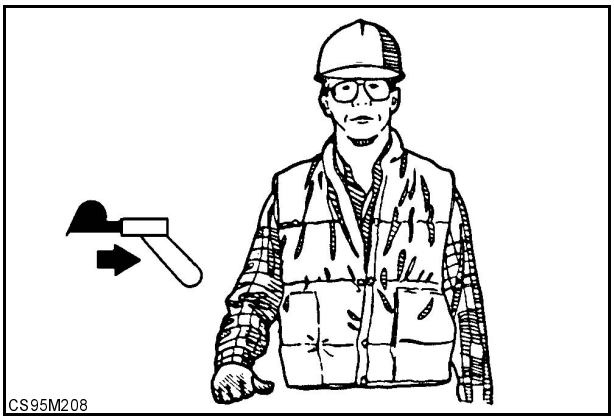

44

ZLAIST TELESKOPISKO KAUSU (ja ir uzstādīts)

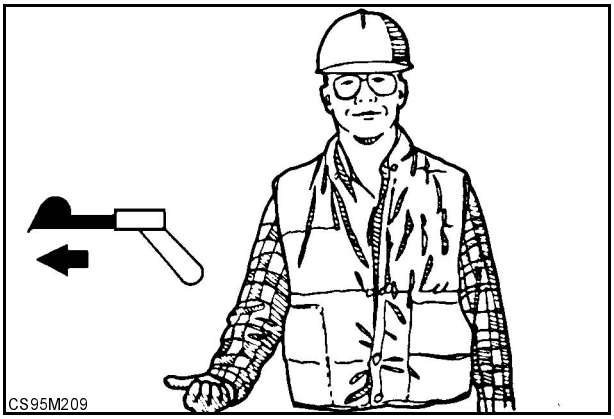

45

Copyright © New Holland

PIEZĪMES

Copyright © New Holland

4. NODAĻA

VADĪBAS IERĪCES/INSTRUMENTI/PIEDERUMI

KABĪNES DURVIS

Lai atvērtu labās un kreisās puses durvis no ārpuses, piespiediet slēdzi uz iekšpusi un pavelciet rokturi.

Paceliet slēdzeni, lai atvērtu labās un kreisās puses durvis no iekšpuses.

SVARĪGI: *Lai izkļūtu vai iekļūtu operatora nodalījumā, izmantojiet kreisās puses durvis. Labās puses durvis lieto tikai ārkārtas gadījumos.*

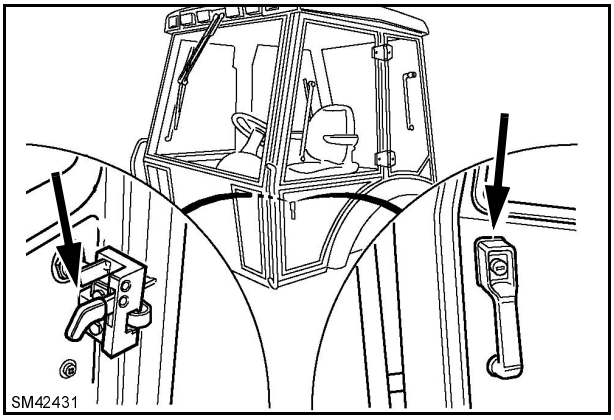

1

⚠ BRĪDINĀJUMS ⚠

Pirms braukšanas pārliecinieties, vai durvis ir kārtīgi aizvērtas.

PIEZĪME: *Lai aizvērtu durvis, lietojiet startera slēdža atslēgu.*

PAKĀPIENI UN ROKU BALSTI

Izmantojiet pakāpienus un roku balstus, ieejot vai izejot no operatora nodalījuma.

⚠ BRĪDINĀJUMS ⚠

Nedrīkst izmantot stūri vai vadības pārslēgu, lai iekļūtu vai izkļūtu no operatora nodalījuma.

⚠ BRĪDINĀJUMS ⚠

Notīriet pakāpienus un roku balstus, kā arī visas smērvielas, eļļu, dubļus un ledu (ziemā).

⚠ BRĪDINĀJUMS ⚠

Neleciet no mašīnas. Kad izkāpiet no operatora nodalījuma, pagriezieties pret mašīnu un izmantojiet pakāpienus un roku balstus.

Copyright © New Holland

PRIEKŠĒJAIS INSTRUMENTU PANELIS

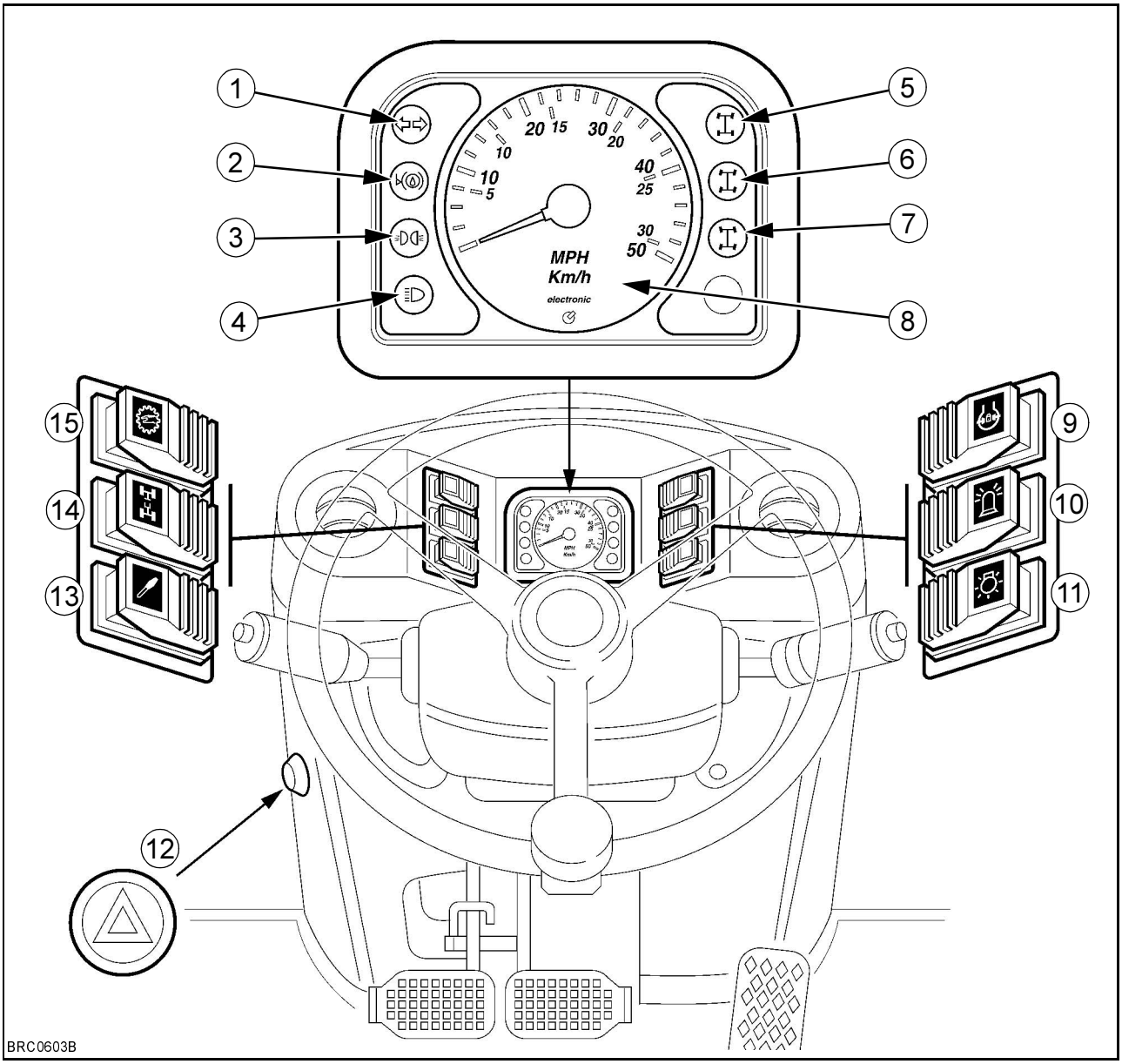

2

1. VIRZIENA INDIKATORA LAMPIŅA
   Šī lampiņa iedegas brīdī, kad ir iedarbināti virziena indikatori.
2. BREMZES ŠĶIDRUMA LĪMEŅA BRĪDINĀJUMA LAMPIŅA
   Kad bremzes šķidrums atrodas uz minimuma līmeņa, iedegas šī brīdinājuma lampiņa un ieslēdzas skaņas signāls. Skat. “Bremzes šķidruma tvertne”.
3. IEGREMDĒTĀ STARA INDIKATORA LAMPIŅA
   Kad prožektori darbojas iegremdētā stara pozīcijā, iedegas indikatora lampiņa.
4. GALVENĀ STARA INDIKATORA LAMPIŅA
   Kad ir ieslēgti galvenie stara prožektori, iedegas indikatora lampiņa.
5. SPIDOMETRS
   Kad esat izvēlējušies divus stūres virzienus, iedegas indikatora lampiņa..
6. “TĪTAVAS” STŪRES INDIKATORA LAMPIŅA
   Kad esat izvēlējušies tītavas stūrēšanu, iedegas indikatora lampiņa.
7. “ČETRRITEŅU STŪRĒŠANA” STŪRES INDIKATORA LAMPIŅA
   Kad ir izvēlēta “četrriteņu stūrēšana”, iedegas indikatora lampiņa.

Copyright © New Holland

8. SPIDOMETRS
Spidometrs rāda braukšanas ātrumu kilometros stundā (km/h).

9. DIFERENCIĀĻA BLOĶĒŠANAS SLĒDZIS
Šo slēdzi izmanto, lai atbloķētu vai nobloķētu diferenciāli. Skat. “Diferenciāļa bloķēšana” 5.nodaļā.

10. ROTĒJOŠAIS SIGNĀLUGUNS SLĒDZIS
Šo slēdzi lieto, lai ieslēgtu vai izslēgtu rotējošo signāluguni.

11. GAISMAS SLĒDZIS
Pirmajā pozīcijā iedegas slēdža lampiņa, sānu gaismas un ierīces panelis.
Otrajā pozīcijā iedegas iegremdētie prožektori un atbilstošā indikatora lampiņa.

12. BRIESMU GAISMAS SLĒDZIS
Nospiediet kontroli bloķētā pozīcijā. Vienlaicīgi iedegsies gan virziena indikatori, gan kontroles lampiņa.
Lai izslēgtu virziena indikatorus un kontroles lampiņu, nospiediet slēdzi atkārtoti.

13. ROKĀS TURAMO PAPILDUS HIDRAULISKO INSTRUMENTU VADĪBAS IERĪCES (izvēles)
Vadības ierīces lietošanas instrukcija aprakstīta 5.nodaļā “Rokās turamie papildus hidrauliskie instrumenti”.

14. PRIEKŠĒJĀS PIEDZIŅAS ASS IEDARBINĀŠANAS SLĒDZIS (četrriteņu piedziņa)
Šo slēdzi lieto, lai ieslēgtu vai izslēgtu četrriteņu piedziņu.
Slēdzim ir trīs pozīcijas:
ON (ieslēgt), 1.pozīcija = iedegas slēdža lampiņa un izslēdzas priekšējās ass pārvads (četrriteņu piedziņas operācija)
ON (ieslēgt), 2.pozīcija = izslēdzas slēdža lampiņa un priekšējās ass pārvads (divriteņu piedziņas operācija).
OFF (izslēgt) = priekšējās ass pārvads tiek izslēgts, nobremzējot četrriteņu piedziņu.
Skat. “Divriteņu vai četrriteņu piedziņa” 5.nodaļā.

PIEZĪME: *Kad četrriteņu piedziņas slēdzis atrodas “OFF” (izslēgt) pozīcijā un abi bremzes pedāļi tiek nospiesti vienlaicīgi, četrriteņu piedziņa iedarbosies automātiski (pēc 3 km/h), tādējādi četrriteņu piedziņa tiks bremzēta un izslēgsies, nenospiežot bremzes pedāļus.*

15. MANUĀLAIS IZVĒLES SLĒDZIS (Powershift pārslēdzējs)

Ja ir nepieciešams mainīt ātrumus MANUĀLI (uz augšu vai uz leju), tādā gadījumā nav nepieciešams lietot dzinējspēka pārslēdzēja automātisko maiņu. Jūs variet izmantot uz vadības pults uzstādito slēdzi.

PIEZĪME: *Mainot ātrumus uz augšu vai uz leju, ir jāizmanto Powershift transmisijas pārslēdzējs. Skat. “Powershift ātrumpārslēga transmisijas vadības svira 4x2”.*

Ja manuālā vadība vairs nav nepieciešama, ieslēdziet kontroles slēdzi OFF (izslēgt) pozīcijā, lai atgrieztos pie automātiskā ātruma pārslēgšanas.

Copyright © New Holland

SĀNU INSTRUMENTU PANELIS

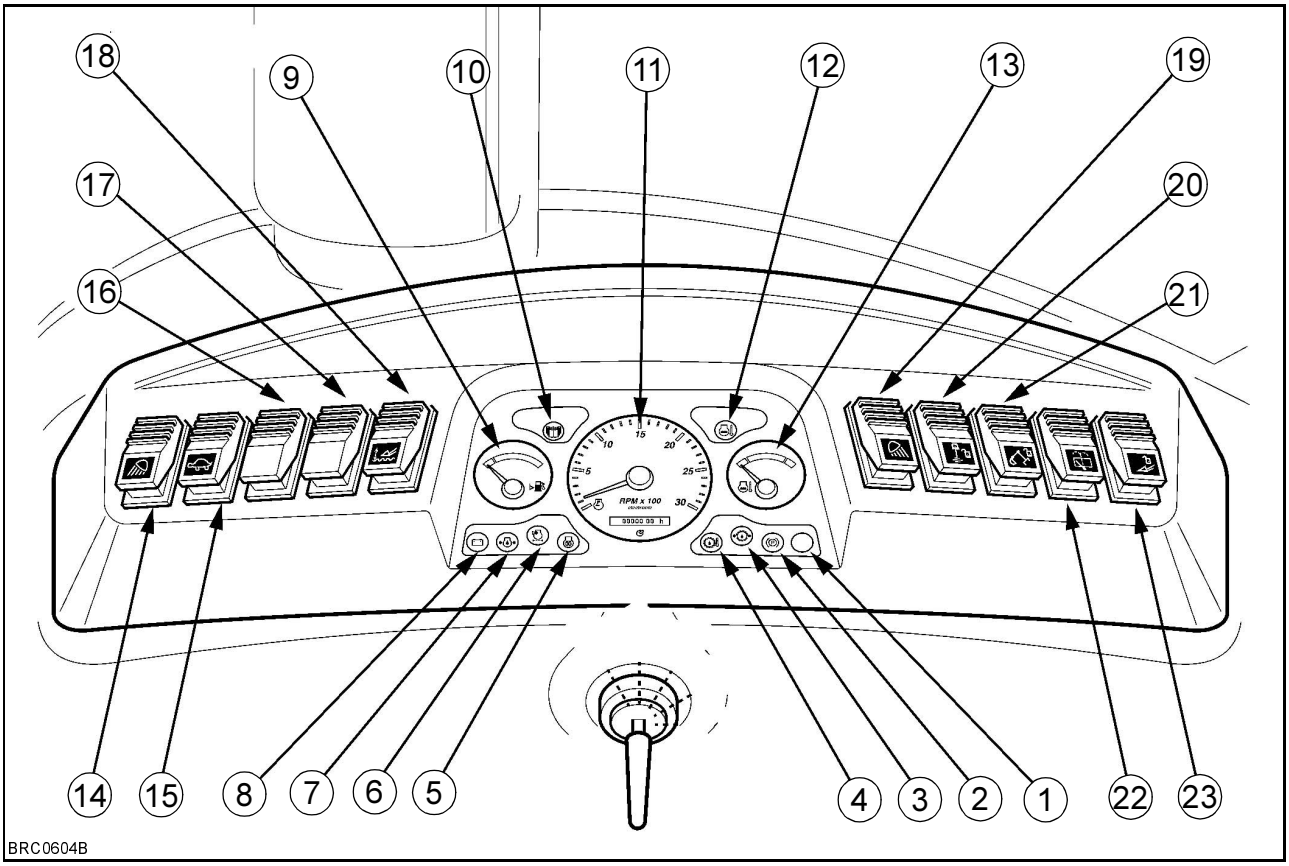

3

1. IZVĒLES APRĪKOJUMA INDIKATORA LAMPIŅA.
2. ROKAS BREMZES INDIKATORA LAMPIŅA
   Šī lampiņa iedegas, kad rokas bremzes svira ir nostādīta paceltā pozīcijā (stūre bremzes stāvoklī). Skat. “Rokas bremzes svira”.
3. TRANSMISIJAS EĻĻAS SPIEDIENA BRĪDINĀJUMA LAMPIŅA
   Kad transmisijas eļļas spiediens ir pārāk zems, iedegas šī lampiņa un ieslēdzas skaņas signāls. Ja lampiņa iedegas brīdī, kad mašīna darbojas, nogādājiet mašīnu drošā vietā, apstādiniet dzinēju, izņemiet startera slēdža atslēgu un atrodiet problēmas cēloni.
4. TRANSMISIJAS EĻĻAS TEMPERATŪRAS BRĪDINĀJUMA LAMPIŅA
   Šī lampiņa iedegas, kad transmisijas eļļas temperatūra ir pārāk augsta. Ja lampiņa iedegas brīdī, kad mašīna darbojas, nogādājiet mašīnu drošā vietā, apstādiniet dzinēju, izņemiet startera slēdža atslēgu un atrodiet problēmas cēloni.
5. AUKSTĀ IEDARBINĀŠANAS INDIKATORA LAMPIŅA (ja ir uzstādīta).
   Šī lampiņa iedegas, kad dzinējam draud pārkaršana.
6. GAISA FILTRU IEROBEŽOJUMU BRĪDINĀJUMA LAMPIŅA
   Šī lampiņa iedegas, ja ir jānomaina vai jāiztīra gaisa filtrs. Skat. “Gaisa filtrs” 8.nodaļā.
7. DZINĒJA EĻĻAS SPIEDIENA BRĪDINĀJUMA LAMPIŅA
   Ja dzinēja eļļas spiediens ir pārāk zems, iedegas šī lampiņa un ieslēdzas skaņas signāls. Ja lampiņa iedegas brīdī, kad mašīna darbojas, nogādājiet mašīnu drošā vietā, apstādiniet dzinēju, izņemiet startera slēdža atslēgu un atrodiet problēmas cēloni.
8. MAIŅSTRĀVAS ĢENERATORA UZLĀDES BRĪDINĀJUMA LAMPIŅA
   Šī lampiņa iedegas, ja maiņstrāvas ģenerators ir salauzts vai arī maiņstrāvas ģenerators neuzlādē akumulatoru. Ja lampiņa iedegas brīdī, kad mašīna strādā, nogādājiet mašīnu drošā vietā, apstādiniet dzinēju, izņemiet startera slēdža atslēgu un atrodiet problēmas cēloni.

Copyright © New Holland

9. DEGVIELAS LĪMEŅA MĒRINSTRUMENTS
Šis mērinstruments norāda degvielas daudzumu degvielas tvertne.

10. SERVISA INDIKATORA LAMPIŅA
Šī indikatora lampiņa iedegas un ieslēdzas skaņas signāls pēc katrām 500 stundām, lai atgādinātu operatoram par servisa nepieciešamību. Skat. 8.nodaļu.

PIEZĪME: *Lampiņa būs ieslēgta 10 stundas.*

11. DZINĒJA TAHOMETRS UN STUNDAS MĒRĪTĀJS
ITahometrs norāda dzinēja ātrumu apgriezienos minūtē. Uz ciparnīcas norādītie cipari jāsareizina ar 100. Katra gradācija atbilst 10 apgriezieniem minūtē.
Stundas mērītājs norāda stundu skaitu un stundas desmitās daļas kopš dzinēja iedarbināšanas. Ar šo mērītāju var noteikt, kad nepieciešams veikt servisu. Skat. 7.nodaļu.

12. DZINĒJA DZĒŠANAS ŠĶIDRUMA TEMPERATŪRAS BRĪDINĀJUMA LAMPIŅA
Šī indikatora lampiņa iedegas brīdi, kad dzinēja dzesēšanas temperatūra ir pārāk augsta. Ja lampiņa iedegas, kad mašīna darbojas, nogādājiet mašīnu drošā vietā, apstādiniet dzinēju, izņemiet startera slēdža atslēgu un atrodiet problēmas cēloni.

13. DZINĒJA DZĒŠANAS ŠĶIDRUMA TEMPERATŪRAS INDIKATORS
Šis indikators norāda dzinēja dzesēšanas šķidruma temperatūru. Ja temperatūra ir normāla, adata atradīsies zaļajā zonā. Ja adata atrodas sarkanajā zonā, ieslēgsies skaņas signāls. Novietojiet mašīnu drošā vietā, apstādiniet dzinēju, izņemiet startera slēdža atslēgu un pārbaudiet šķidruma dzesēšanas līmeni. Pārliecinieties, vai radiators un eļļas dzesētājs ir pilnīgi tīrs un vai visi termostati strādā pareizi. Skat. 8.nodaļā “Dzesēšanas sistēma” un 9.nodaļā “Radiators un eļļas dzesētājs”.

14. PRIEKŠĒJAIS DARBA GAISMAS SLĒDZIS
Šim slēdzim ir 3 pozīcijas:
pozīcija = OFF (izslēgt)
pozīcija = Divas priekšējas darba lampas ON (ieslēgtas).
pozīcija = Četras priekšējās darba lampas ON (ieslēgtas) (ja ir uzstādītas)

15. HIDRAULISKĀ ĀTRUMA KONTROLES SLĒDZIS (ja ir uzstādīts)
Skat. 5.nodaļā “Hidrauliskā ātruma kontrole” lietošanas instrukciju ekspluatācijas laikā.

16. OPCIONĀLĀ APRĪKOJUMA SLĒDZIS

17. OPCIONĀLĀ APRĪKOJUMA SLĒDZIS

18. PRETSLĪDĒŠANAS SISTĒMAS VADĪBAS IERĪCES SLĒDZIS (izvēles)
Pretslīdēšanas sistēmas vadība uzlabo mašīnas uzvedību braukšanas laikā, neatkarīgi no apvidus vietas un vai iekrāvēja kauss ir pilns vai tukšs. Tas samazina priekšējo un aizmugurējo sānsveri, braucot uz priekšu vai atpakaļgaitā. Ja vediet kravu, palielinās produktivitāte un operatora komforts. Tas mazina arī ietekmes spēku, kurai mašīna var tikt pakļauta.

⚠ BRĪDINĀJUMS ⚠

Informāciju par sānu pārslēgšanu skat. 5.nodaļā “Ekskavatora pievienojuma pārslēgšana uz sāniem”.
Ja iekrāvēja strēle un iekrāvēja kauss uztur mašīnas priekšu paceltā no zemes pozīcijā, nekādā gadījumā nedrīkst darbināt pretslīdēšanas sistēmas vadību. Mašīna var nogāzties un radīt nopietnas traumas vai letālas sekas.

19. AIZMUGURĒJAIS DARBA GAISMAS SLĒDZIS
Slēdzim ir 2 pozīcijas:
Kad slēdzis darbojas, iedegas aizmugurējās darba gaismas. Šīs gaismas un mašīnas darba apgaismojums darbojas neatkarīgi.

PIEZĪME: *Nelietojiet darba gaismas braukšanas laikā pa šoseju.*

20. EKSKAVATORA PIEVIENOJUMA SĀNA BLOĶĒJOŠAIS UN ATBLOĶĒJOŠAIS SLĒDZIS (sāniski kustināmā ekskavatora versija)
Šim slēdzim ir 2 pozīcijas:
Slēdzis ir paredzēts, lai atbloķētu vai nobloķētu ekskavatora pievienojuma šasiju, kuru nepieciešams pārslēgt. Informāciju par sānu pārslēgšanu skat. 5. nodaļā "Ekskavatora pievienojuma pārslēgšana uz sāniem".

Copyright © New Holland

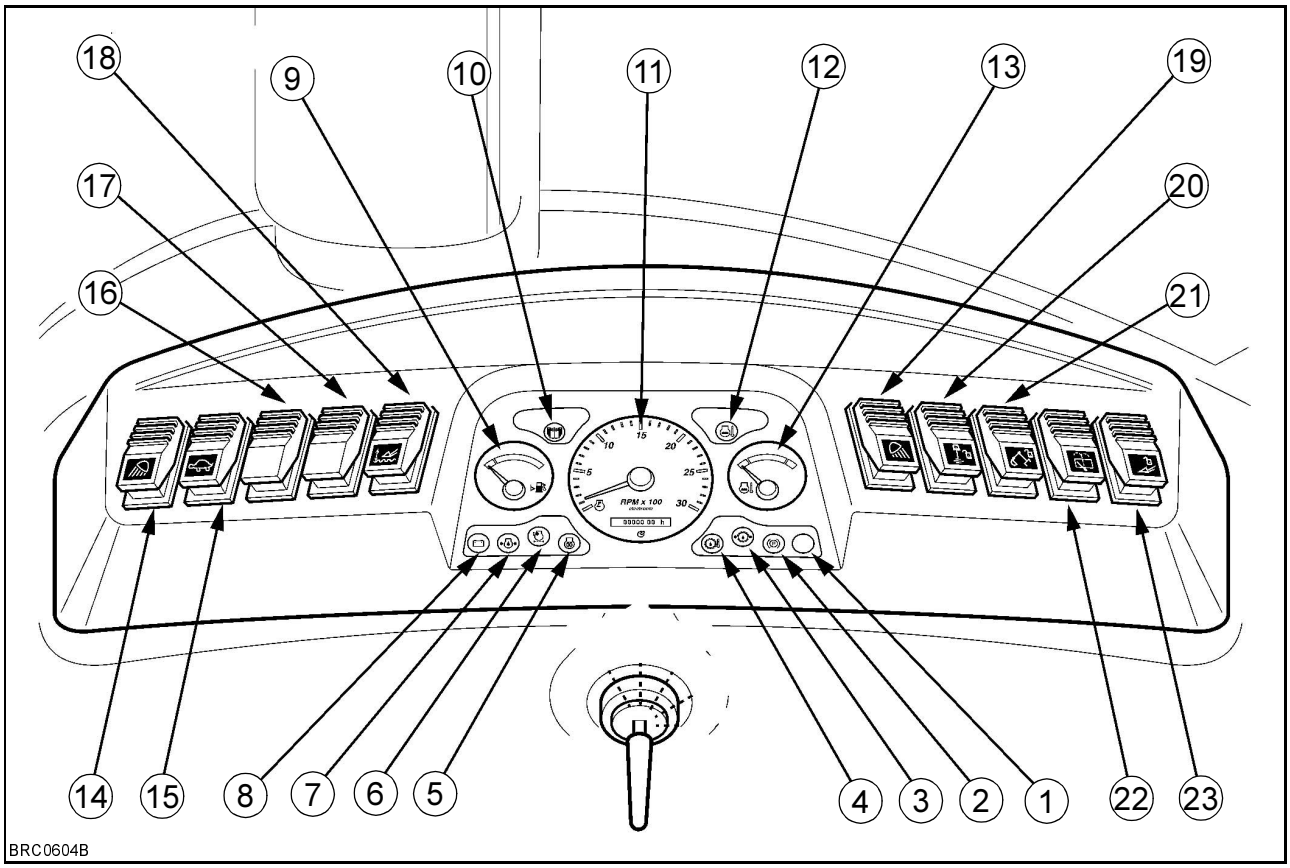

4

21. EKSKAVATORA PIEVIENOJUMA BLOĶĒJOŠAIS SLĒDZIS
Šim slēdzim ir 2 pozīcijas:
Gatavojoties braukšanai pa ceļu, šo slēdzi izmanto, lai nobloķētu vai atbloķētu ekskavatora pievienojuma bloķējošo plāksni. Skat. 5.nodaļā "Ekskavatora pievienojuma bloķēšana vai atbloķēšana".

22. AIZMUGURĒJĀ AIZSARGSTIKLA TĪRĪTĀJS UN MAZGĀTĀJS
Kad slēdzis ir nospiests, ieslēgsies tīrītājs. Ja slēdzi pagriezīs OFF (izslēgt) pozīcijā, tīrītājs pārstās darboties.
Tālāk nospiežot un turot slēdzi, ieslēgsies mazgātājs. Kad slēdzis tiks atlaists, mazgāšanas funkcija apstāsies un tālāk turpinās strādāt tīrītājs.

23. IEKRĀVĒJA PIEVIENOJUMA BLOĶĒJOŠAIS SLĒDZIS
Ekspluatācijas laikā slēdzi lieto, lai novērstu jebkādu iekrāvēja pievienojuma darbību braukšanas laikā.

Copyright © New Holland

VADĪBAS IEKĀRTAS OPERATORA NODALĪJUMĀ

⚠ BRĪDINĀJUMS ⚠

Pirms dzinēja iedarbināšanas, pārliecinieties, vai jūs pilnībā pārziniet atrašanās vietu un katras vadības funkcijas. Nepareizi darbojoties ar vadības ierīcēm, var rasties nopietnas traumas.

STARTERA SLĒDZIS

Atrodas operatora sēdekļa labajā pusē (ar sēdekli iekrāvēja pievienojuma pozīcijā). Šim slēdzim ir 5 pozīcijas.

Atslēgas pozīcija:
Pozīcija (1): Not used (netiek lietots).
Pozīcija (2): Off (izslēgts).
Pozīcija (3): On (ieslēgts).
Pozīcija (4): Not used (netiek lietots).
Pozīcija (5): Start (uzsākt).

PIEZĪME: *Kad slēdzis ieslēgts On pozīcijā (3), ieslēdzas skaņas signāls.*

PIEZĪME: *Skat. 5.nodaļā "Dzinēja iedarbināšana".*

PIEZĪME: *Šo atslēgu izmanto, lai nobloķētu kabīnes durvis, dzinēja sāna paneļus un degvielas tvertnes vāciņu.*

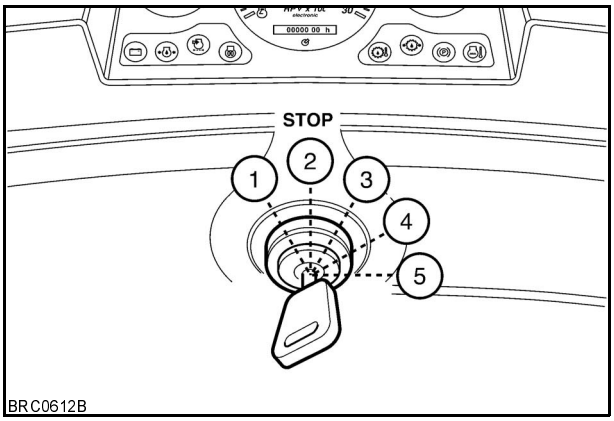

5

STŪRĒŠANAS VADĪBA

Hidrostatiskā stūrēšanas vadība ir instalēta, prasot minimālas pūles, lai pagrieztu stūri. Pirmo reizi braucot ar mašīnu, iepazīstieties ar instrukcijām par stūres pagriešanu.

⚠ BRĪDINĀJUMS ⚠

Tā kā mašīna ir aprīkota ar hidrostatisko mehānisko stūri, nekādā gadījumā neturiet stūri pie stūres slēdzenes. Neievērojot šo piesardzības pasākumu, var rasties defekti stūres sistēmas sastāvdaļās.

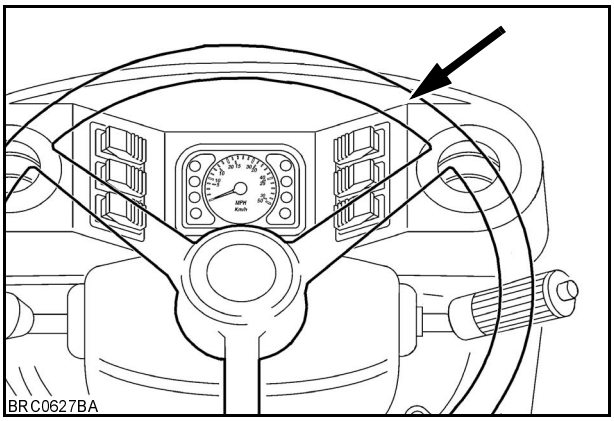

6

Copyright © New Holland

⚠ BRĪDINĀJUMS ⚠

Stūres šļūtenes pārplīšanas gadījumā, mašīnu vairs nevarēs vadīt. Nekavējoties to apstādiniet un sazinieties ar savu izplatītāju.

Gadījumā, ja dzinējam ir darbības traucējumi, kā rezultātā tiek zaudēta stūres strāva, vēl pastāv iespēja mašīnu nogādāt drošā vietā. Tomēr tas prasīs daudz vairāk spēka, lai pagrieztu stūri un stūrētu mašīnu.

VIRZIENA INDIKATORS, PROŽEKTORA GALVENĀ STARA UN PRIEKŠĒJĀ AIZSARGSTIKLA TĪRĪTĀJA UN MAZGĀTĀJA SLĒDZIS

Atrodas stūres labajā pusē. Šim pārslēdzējam ir 5 pozīcijas:
Pozīcija (0): Neitrāls.
Pozīcija (1): Kreisās rokas virziena indikatori un virziena indikatora lampiņa, kas atrodas zem stūres, iedegas vienlaicīgi.
Pozīcija (2): Labās rokas virziena indikatori un virziena indikatora lampiņa, kas atrodas zem stūres, iedegas vienlaicīgi.

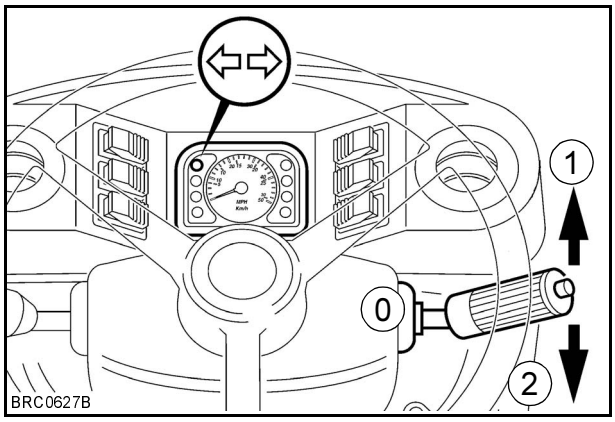

7

Pozīcija (3): (gaismas slēdzis iegremdēto prožektoru pozīcijā). Nospiediet slēdzi uz leju pie prožektora galvenā stara un tajā brīdī iedegsies indikators.

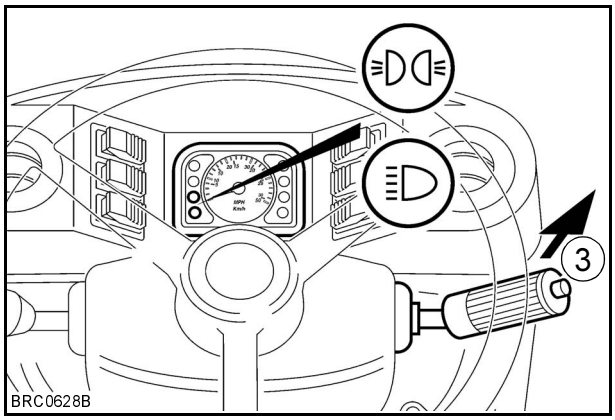

8

Pozīcija (4): Lai iedarbinātu aizsargstikla tīrītāju, pagrieziet slēdža kloķi pretēji pulksteņrādītāja virzienam.
0 = Stop (apstādināt)
I = Standartātrums

Pozīcija (5): (īslaicīgā darbības kontrole) Nospiediet un turiet šo pogu (uz kloķa) nospiestu, lai iedarbinātu aizsargstikla mazgātāju.

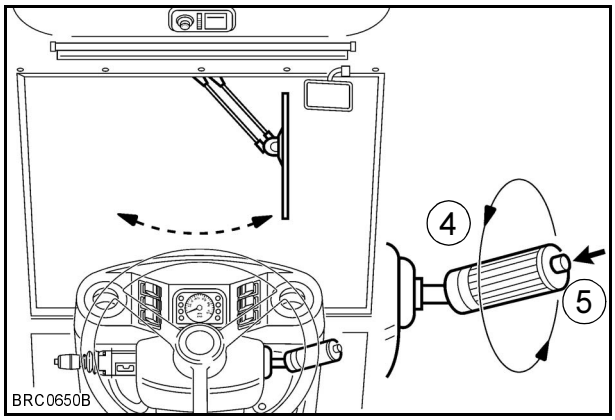

9

Copyright © New Holland

POWER SHUTTLE ĀTRUMPĀRSLĒGA TRANSMISIJAS VADĪBAS IERĪCES 4x4

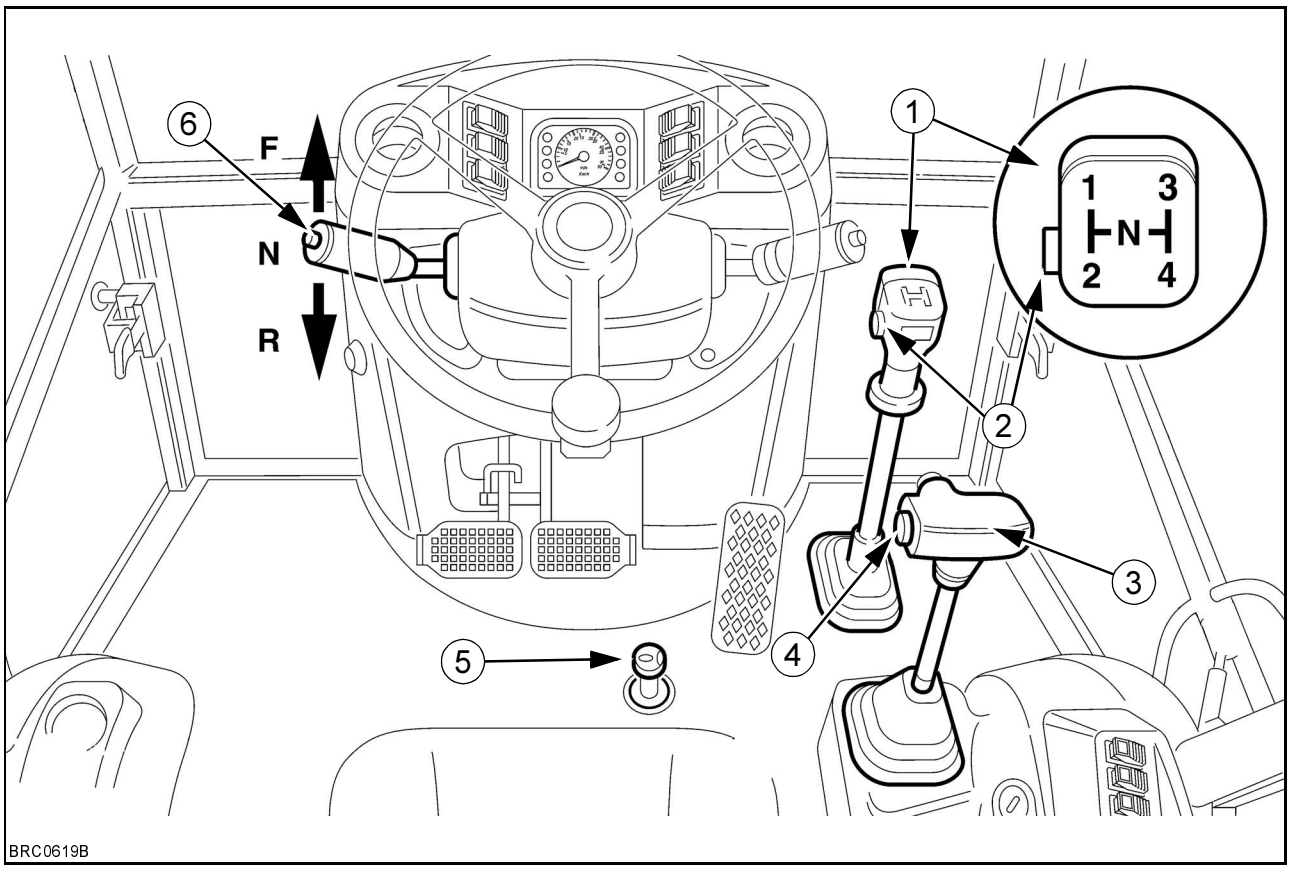

10

1. ĀTRUMPĀRSLĒGS: Atbilstoši vajadzīgajam braukšanas ātrumam, braucot gan uz priekšu, gan pretējā virzienā, jūs variet izvēlēties četrus ātrumpārslēgus.
2. SAJŪGA IZSLĒGŠANAS POGA: (Uz ātrumpārslēga) (Pirms mainiet ātrumu, nospiediet šo slēdzi un turiet to nospiestā pozīcijā. Tas izslēgs transmisijas virzību. Pēc tam ar ātrumpārslēga palīdzību izvēlieties nepieciešamo ātrumu un atlaidiet slēdzi, lai turpinātu braukšanu.
3. IEKRĀVĒJA PIEVIENOJUMA VADĪBAS SVIRA
4. SAJŪGA IZSLĒGŠANAS POGA: (Uz iekrāvēja pievienojuma vadības sviras). Šo pogu izmanto, lai izslēgtu transmisiju, tādējādi palielinot iekrāvēja pievienojuma jaudu.
5. MEHĀNISKI DIFERENCIĀLAIS BLOĶĒJOŠAIS PEDĀLIS: Nospiežot šo pedāli, vienlaicīgi nobloķēsies abas aizmugurējās riepas, kuras nodrošina vienlīdzīgu braukšanu. Tās izslēgsies, kad izlīdzināsies stūres grieze un tiks nospiesti kājas pedāļi.
6. TRANSMISIJAS PĀRSLĒGA VIRZIENA SVIRA: Šīs sviras pārslēgšana no neitrālās pozīcijas iedarbinās braukšanu uz priekšu un atpakaļgaitā, kas izraisīs skaņas signāla ieslēgšanos.

Copyright © New Holland

Transmisija

Transmisija ir pilnībā sinhronizēta, nodrošinot četru priekšējo un četru pretējā virziena ātrumus, tādējādi jūs variet mainīt ātrumu, kamēr mašīna ir darbībā. Griezes konverteru izmanto, lai savienotu dzinēju ar transmisiju un uzstādītā stabiņa atspoles pārslēdzējs (4) ļaus pārvietot priekšējo un pretējā virziena braukšanu, neiedarbinot pārnesumu.

Ar (2) pogas palīdzību, kas atrodas uz abiem galvenajiem ātrumpārslēgiem (1) un iekrāvēja vadības sviras (3), variet veikt “Transmisijas atvienošanu”.Pēc tam, kad mašīna apstāsies, ar transmisijas palīdzību variet nomainīt ātrumu.

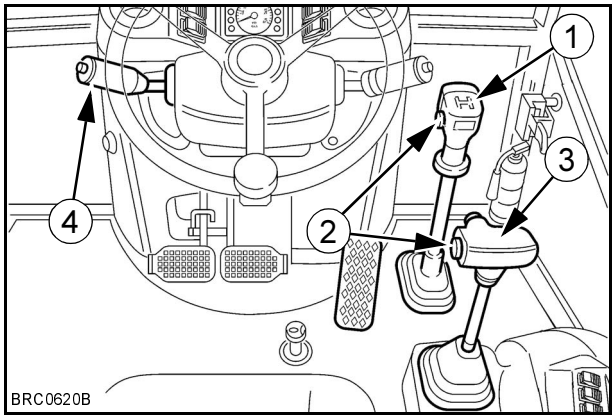

11

⚠ BRĪDINĀJUMS ⚠

Novietojot mašīnu, vienmēr izmantojiet rokas bremzes, jo mašīna var brīvi ripot, pat ja transmisijas ātrumpārslēgs un mehāniskā pārslēga svira atrodas “In Gear” (ieslēgtā) pozīcijā un dzinējs ir "OFF" (izslēgts).

Ātrumpārslēga svira

Vienīgo ātrumpārslēga sviru (1) parasti lieto, lai izvēlētos jebkuru no četriem ātruma pārnesumiem. Nospiediet transmisijas atvienošanas pogu (2) un turiet to nospiestā pozīcijā, jo svira tiek pārslēgta no viena ātruma uz citu un tad pogu atlaiž, lai atvienotu transmisijas vadīto braukšanu.

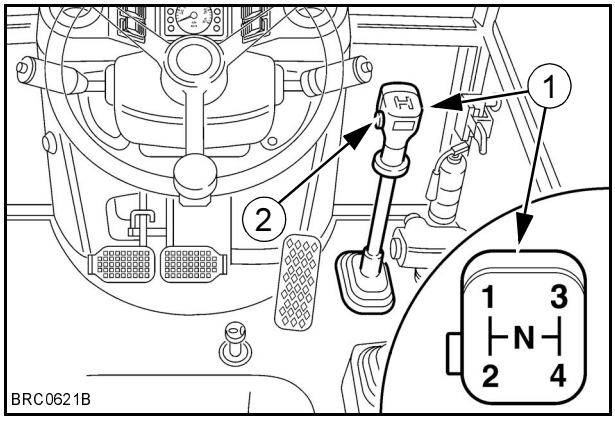

12

Power Shuttle ātrumpārslēgs priekšējā un pretējā braukšanas virzienā

Lai brauktu uz priekšu, iedarbiniet attiecīgo ātruma pārnesumu ar ātrumpārslēga palīdzību. Pēc tam dzinēja tukšgaitā pārslēdziet sviru no neitrālās pozīcijas (1) uz priekšgaitas pozīciju (2). Lai regulētu dzinēju un apvidus ātrumu, izmantojiet kājas droseli un braukšanas ātrumu. Lai mainītu braukšanas virzienu, samaziniet dzinēja ātrumu un pārslēdziet mehānisko slēdzi no neitrālās pozīcijas (1) uz pretējo braukšanas virzienu (3).

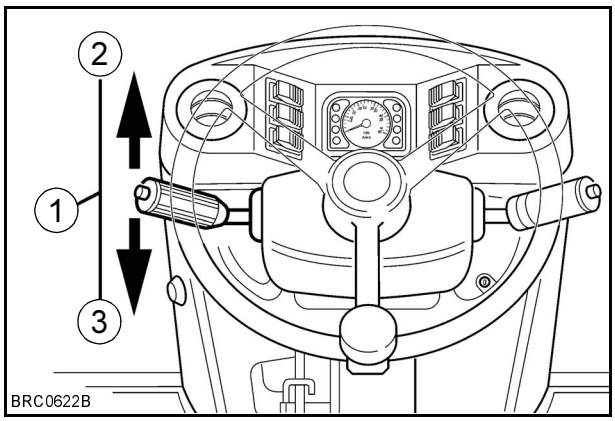

13

Copyright © New Holland

PIEZĪME: *Pārslēga svira ir aprīkota ar neitrālu slēdzi, lai novērstu netīšu transmisijas iedarbināšanu. Ar šī slēdža palīdzību, mehāniskā svira caur "T" atvērumu pārslēgsies uz priekšējo un pretējās braukšanas virziena pozīciju.*

SVARĪGI: *Kad mašīna darbojas zemā aptverošā temperatūrā ar auksto transmisijas eļļu, ļaujiet, lai pirms ātrumpārslēga pārslēgšanas, eļļa uzsilst. Kad eļļa būs pietiekami uzsilusi, variet pārslēgt transmisiju.*

PIEZĪME: *Kad ātrumpārslēgs darbojas ar iedarbinātām rokas bremzēm, ieskanas signāltaure.*

PIEZĪME: *Ātrumpārslēgu jūs variet pārslēgt pie jebkura dzinēja ātruma, tomēr drošības nolūkos labākai ekspluatācijai ātrumu samaziniet līdz apmēram 1200 apgriezieniem minūtē. Šo darbību var veikt ar kājas droseles palīdzību, lai kontrolētu dzinēju un braukšanas ātrumu.*

Transmisijas atvienošana

Transmisija 4 x 4 nodrošina ātru augšējo un apakšējo ātruma pārnesuma maiņu braukšanas laikā. Tomēr, ņemot vērā to, ka sajūgs netiek izmantots starp dzinēju un transmisiju, jaudas padevi no dzinēja uz transmisiju ir jāpārtrauc, lai pārslēgtu vienu ātruma pārnesumu uz citu. To var veikt, izmantojot transmisijas atvienošanas pogu.

Ar pirkstiem regulējamo pogo (2), kas atrodas uz galvenā ātrumpārslēga kloķa, var darboties ļoti vienkārši.

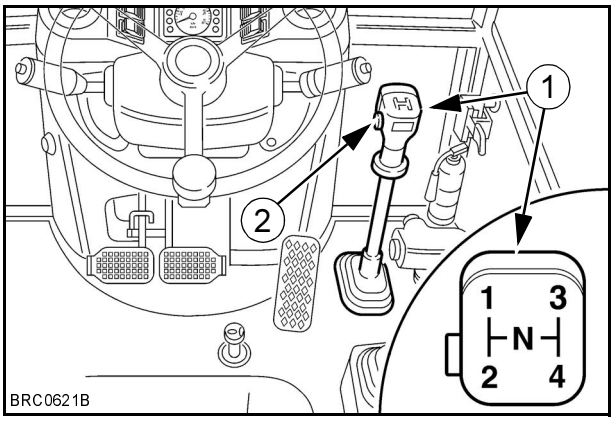

14

⚠ BRĪDINĀJUMS ⚠

Lai novērstu traumu rašanos, nelietojiet atvienošanas slēdzi, lai nobrauktu lejā pa kalnu. Ar pārlieku lielu ātrumu jūs variet zaudēt kontroli pār mašīnas vadību, kā arī izraisīt traumas tuvu stāvošiem vai izraisīt defektus transmisijā.

Copyright © New Holland

Lai pārslēgtu pārnesumu uz augšu, vienkārši nospiediet un turiet pogu (2), kas atrodas uz ātrumpārslēga (1), kamēr pārnesums nomainīsies no viena uz otru. Kad būsiet izvēlējušies nepieciešamo pārnesumu, atlaidiet pogu un ļaujiet, lai agregāts sasniedz vajadzīgo dzinēja un braukšanas ātrumu. Ja ir nepieciešams cits pārnesums, šo procedūru veiciet atkārtoti.

SVARĪGI: *Lai novērstu iespējamos transmisijas hidrauliskā sajūga bojājumus, nedrīkst lietot atvienošanas slēdzi, lai mašīnu pārvietotu uz priekšu. Pārvietojot mašīnu uz priekšu ar šī slēdža palīdzību, var izraisīt sajūga paslīdēšanu un pārkaršanu.*

Lai pārslēgtu pārnesumu uz leju vai samazinātu braukšanas ātrumu, vienkārši samaziniet dzinēja ātrumu, atkārtoti nospiediet un turiet ātrumpārslēga pogu un samaziniet transmisiju.

Kad būsiet izvēlējušies nepieciešamo pārnesumu, atlaidiet pogu un noregulējiet dzinēja ātrumu līdz nepieciešamajam braukšanas ātrumam.

Ja šī “iestigšana” tomēr notiek, mašīnai vēl ir pietiekama dzinēja jauda, lai ekspluatētu iekrāvēju. Tomēr, lai novērstu transmisijas pārkaršanu, vai nu samaziniet mašīnas kravu vai izvēlieties zemāku pārnesumu.

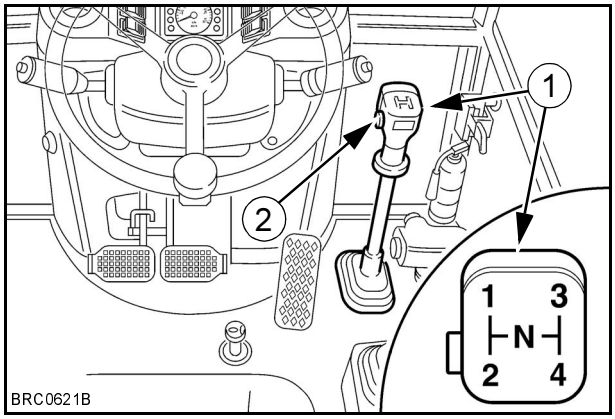

15

Copyright © New Holland

SVARĪGI: *Ja "iestigšana" ilgst vairāk par 20 sekundēm, tas var izraisīt transmisijas pārkaršanu un var to sabojāt. Ja transmisija pārkarsīs, iedegsies brīdinājuma gaisma (1). Pārslēdziet jaudas virzienmaiņu un ātrumpārslēgu uz neitrālo pozīciju. Tukšgaitā ar dzinēja 1000 apgrizieniem minūtē, transmisijas eļļa būs pietiekami atdzisusi un brīdinājuma gaisma (1) nodzisīse.*

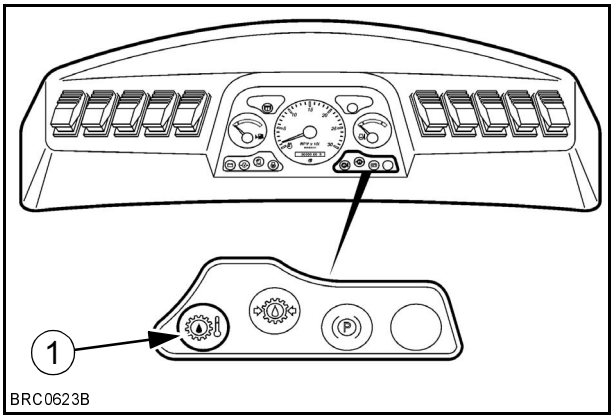

16

DIFERENCIĀĻA BLOĶĒŠANAS PEDĀLIS

Gadījumā, ja paslīd stūre, turiet nospiestu diferenciāļa bloķēšanas pedāli, līdz jūtiet, ka bloķēšana ir iedarbojusies. Atbloķēšanās notiks automātiski, līdz ko vilcējspēks uz aizmugurējiem riteņiem izlīdzināsies. Ja aizmugurējie riteņi ātri griežas, tad, pirms diferenciāļa bloķējošā pedāļa iedarbināšanas, kas mazina triecienspēku aizmugurējai asij, samaziniet dzinēja ātrumu tukšgaitā.

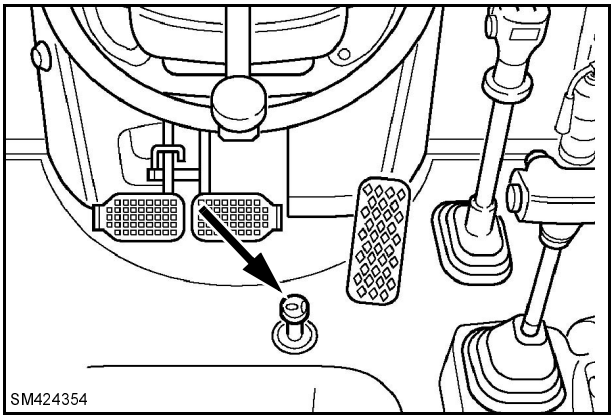

17

⚠ BRĪDINĀJUMS ⚠

Nekad neizmantojiet diferenciāla bloķēšanu uz pagriezieniem vai ja ātrums ir virs 8 km/h. Ja to iedarbināsiet, bloķējošais slēdzis aizkavēs mašīnas pagriešanu un tādējādi izraisīsiet sev traumu.

Copyright © New Holland

POWERSHIFT ĀTRUMPĀRSLĒGA TRANSMISIJAS VADĪBAS SVIRA 4X2

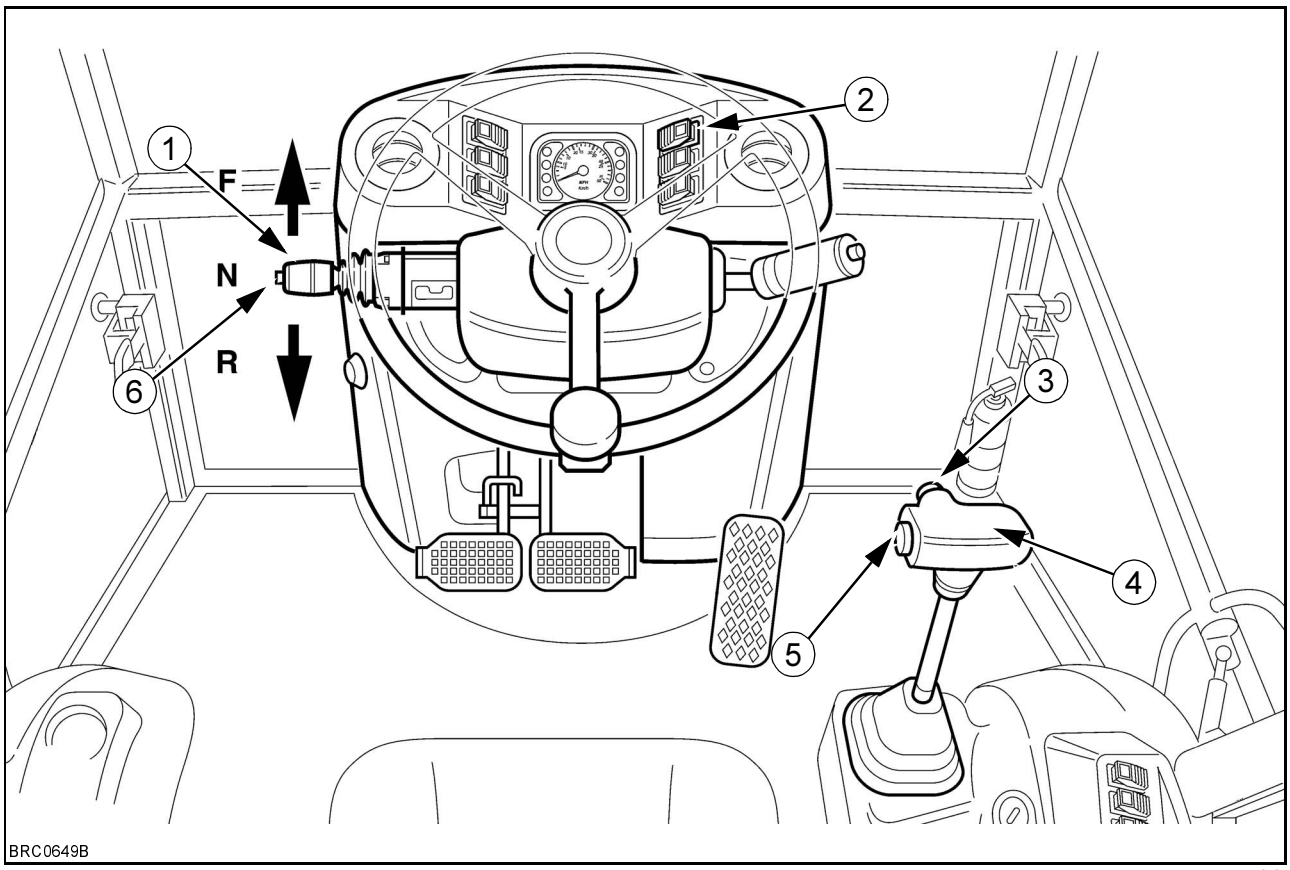

18

1. TRANSMISIJAS ĀTRUMPĀRSLĒGS UN PĀRSLĒGA VIRZIENA SVIRA: Četrus ātrumus var izvēlēties atbilstoši nepieciešamajam braukšanas ātrumam uz priekšu un divus ātrumus var izvēlēties, braucot pretējā virzienā.

SVARĪGI: *Ātruma maiņu un braukšanas virzienu regulē mikroprocesors, kas nodrošina līdzenu un drošu braukšanu, neatkarīgi no izvēlētā ātruma. Tādēļ ātruma pārslēgšana uz augšu, leju vai braukšanas virzienu var veikt, kad kontrolētais mašīnas ātrums atrodas drošā stāvoklī.*

2. DIFERENCIĀĻA BLOĶĒŠANAS IZVĒLES SLĒDZIS: Nospiežot ar atsperi ierīkoto slēdzi, tiks nobloķēti abi aizmugurējie riteņi, nodrošinot atbilstošu braukšanu. Slēdzis atbloķēsies, līdz ko stūres grieze izlīdzināsies vai tiks izmantotas kāju bremzes.
3. BRĪDINĀJUMA SKAŅU SIGNĀLA IERĪCES POGA
4. IEKRĀVĒJA PIEVIENOJUMA VADĪBAS SVIRA
5. SAJŪGA IZSLĒGŠANAS POGA
6. UZ LEJU NOSPIEŽAMAIS SLĒDZIS: Ja mašīna ir pārslēgta otrajā ātrumā un ir nepieciešams pirmais ātrums, lai iedarbinātu iekrāvēju, uz leju nospiežamais slēdzis acumirklī pārslēgsies no otrā ātruma uz pirmo. Ja jūs izvēlējāties braukt pretējā virzienā, transmisija atgriezīsies uz otro ātrumu

POWERSHIFT ĀTRUMPĀRSLĒGA TRANSMISIJA 4X2

Mašīnā ierīkotā transmisija ir projektēta priekš ātrumpārslēga ātruma nomaiņas papildus mašīnas stūres braukšanai, atkarībā no izvēlētā ātruma un virziena. Transmisiju regulē mikroprocesors, kas atrodas uz Powershift pārslēga (1) un uzstādīts stūres kreisajā kolonnā.

Ātrumpārslēgs (1) ar elektroniskā ātruma izvēlni iedarbina ātrumpārslēga pārnesumkārbu ar četriem priekšējiem ātrumiem un diviem pretējā virziena ātrumiem

Copyright © New Holland

PRIEKŠĒJĀS BRAUKŠANAS IZVĒLE 4X2

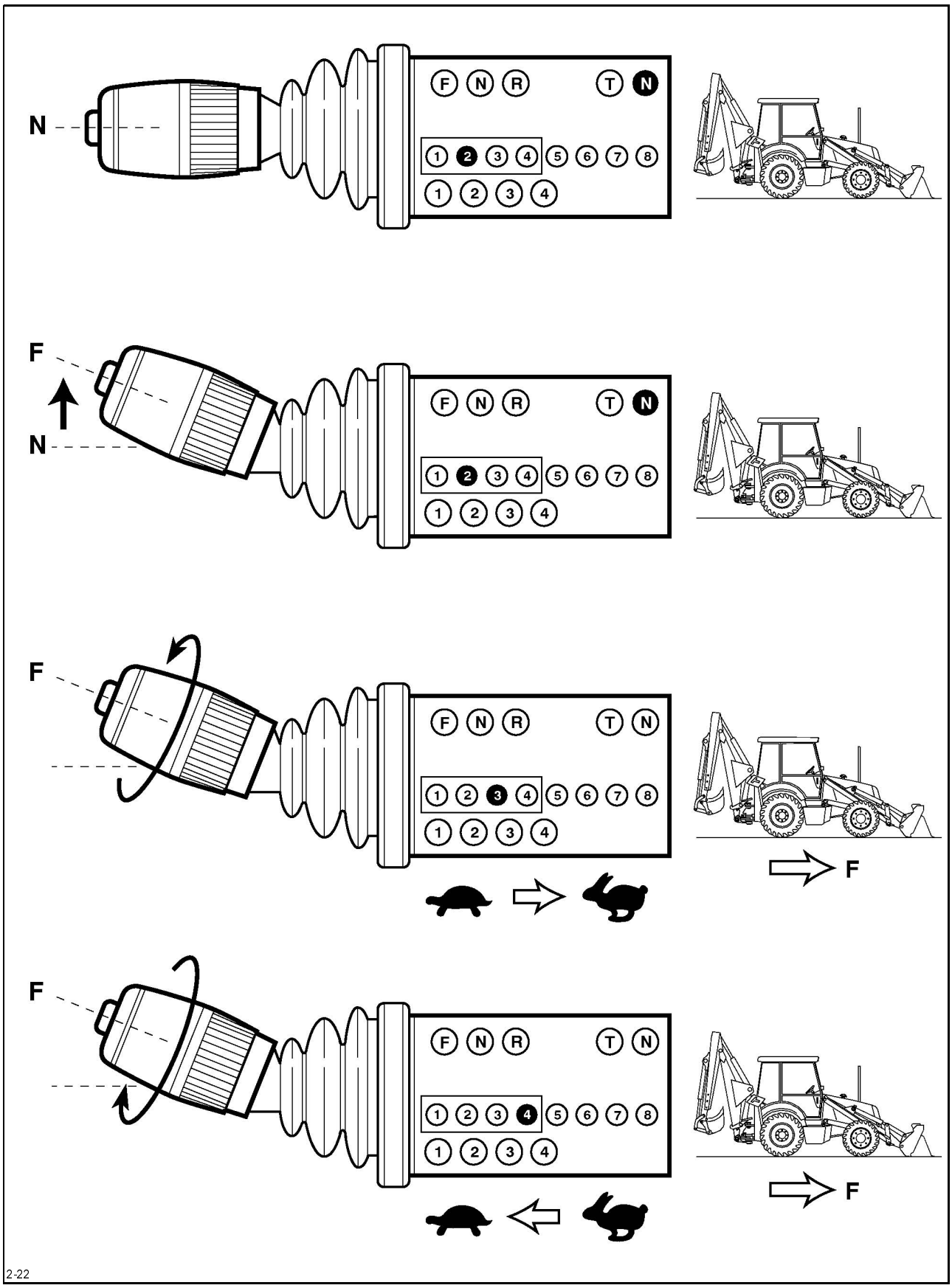
N
F
N
F
F
F
F
N
F
N
F
N

Copyright © New Holland

POWERSHIFT ĀTRUMPĀRSLĒGA TRANSMISIJAS DISPLEJS - PRETĒJĀ BRAUKŠANAS VIRZIENA IZVĒLE 4X2

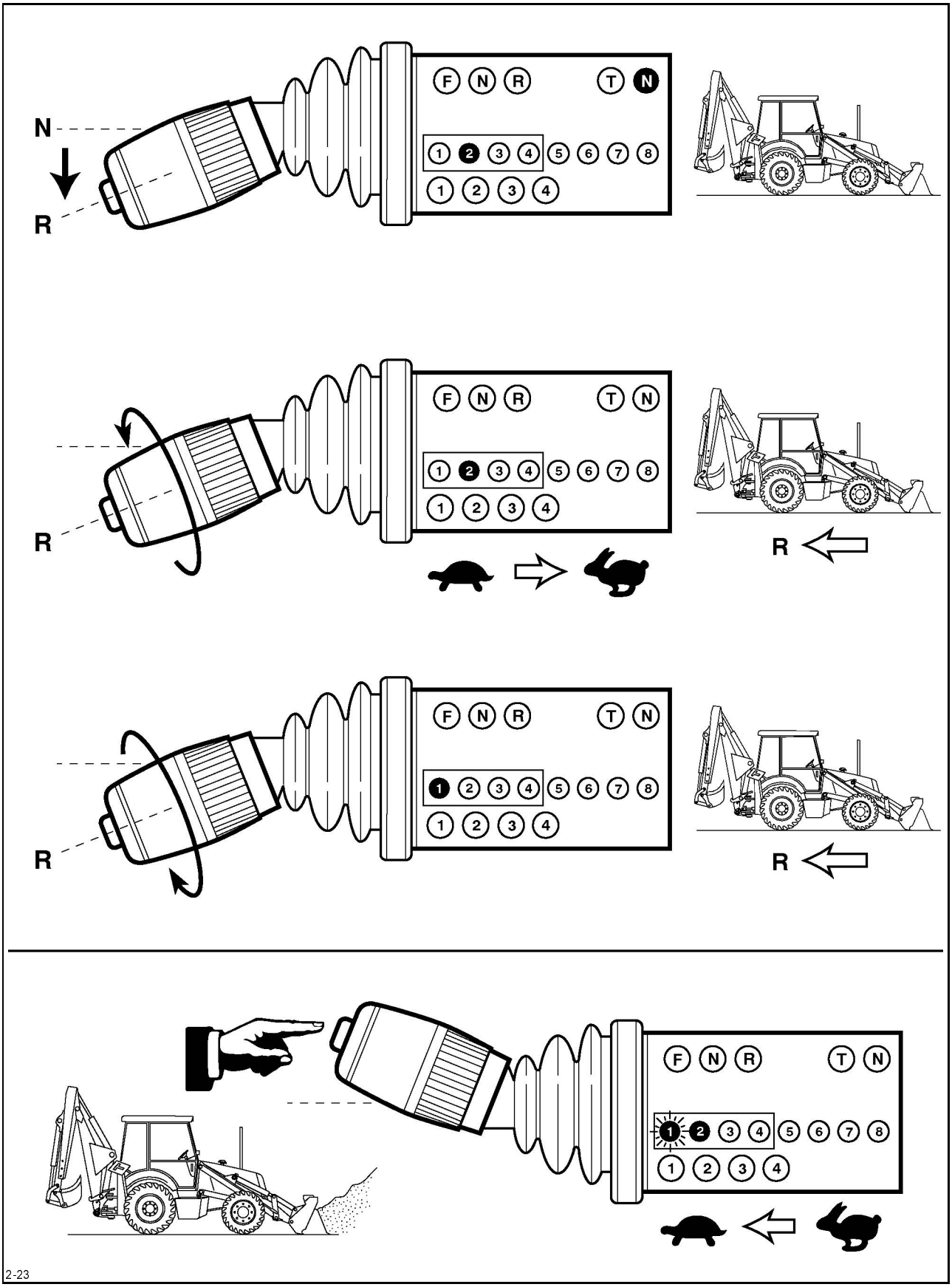

Copyright © New Holland

Powershift ātrumpārslēga ekrānpults - (LEDs) Numurēts no 1 līdz 4:

Norāda braukšanas ātrumu ar LED krāsu palīdzību:

Uz priekšu = Zaļš

Neitrālā = Sarkans

Pretējā virzienā = Oranžs

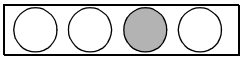

Un norāda arī izvēlētā pārslēga ātrumu.

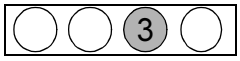

NEPĀRTRAUKTI LUMINISCĒJOŠAIS LED: Norāda izvēlētās transmisijas ātrumu.

MIRGOJOŠAIS LED: Norāda iedarbinātās transmisijas ātrumu (ja atšķiras no izvēlētā ātruma).

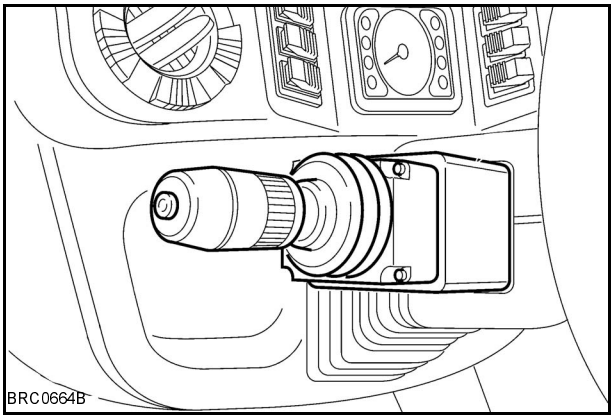

21

LEDs - Numurēts no 1 līdz 8: Izmanto pārbaudes režīmā.

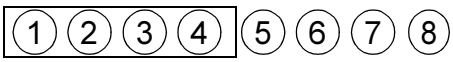

Numurs 8: iedegas zaļā krāsā, ja mašīnā atrodas dīkstāvē (parastā režīmā).

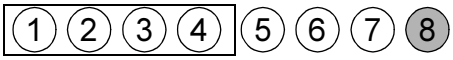

LED - Burst T = Pašdiagnosticējošais režīms: (T)

Lieto pašdiagnosticējošās pārbaudes režīmā un iedegsies pārbaudes laikā.

PIEZĪME: *Bojājumu gadījumā (gaismas iedegsies) pēc palīdzības griezieties pie pilnvarotā izplatītāja.*

LED - Burts N norāda neitrālo ātrumu: (N)

Iedegas, kad transmisija ir pārslēgta uz neitrālo ātrumu.

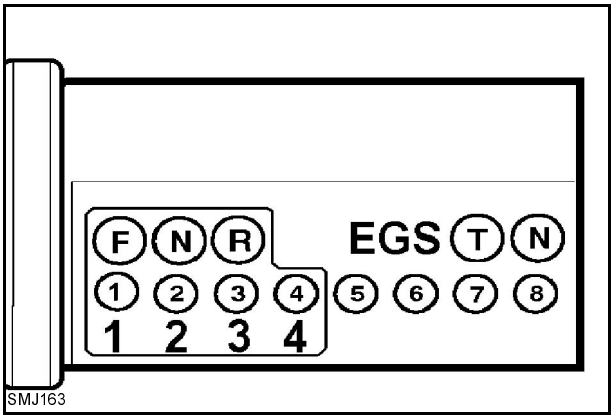

22

Powershift ātrumpārslēga un mikroprocesora funkcijas

Mikroprocesors regulē transmisiju un pastāvīgi pārbauda savu atmiņu, lai nodrošinātu drošu ātruma izvēli un rādiusa maiņu.

Ja transmisijai vai mikroprocesoram radīsies defekti, mikroprocesoram tiks atgriezti sākotnējie uzstādījumi.

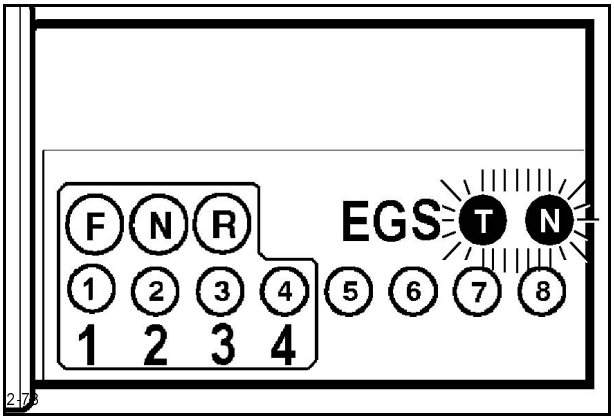

23

Copyright © New Holland

Atiestatīšanas režīms:

Kad mikroprocesoram tiek atgriezti sākotnējie uzstādījumi, gan LED T un N parādās vienlaicīgi, lai norādītu to, ka atiestate ir notikusi.

Ja nav nekādi kritiski defekti, mikroprocesors izvēlas N2 un pārslēdzas uz neitrālo bloķēšanas stāvokli. Skat. nodaļu “Braukšana ar Powershift pārslēgu”.

Lēnā režīma pārvietošanās:

Ja defekts ir atrasts pie jaudas, automātiski ieslēdzas lēnā režīma pārvietošanās.

SVARĪGI: *Ja lēnā režīma pārvietošanās ir aktīva, tad var izvēlēties tikai pirmo un otro ātrumu, bet bez modulācijas. Tas nozīmē, ka izejas punkts ir atdalīts. Lēnā režīmā pārvietošanos nosaka tālāk sekojošo LED iluminācija.*
- Konsultējieties ar savu izplatītāju.

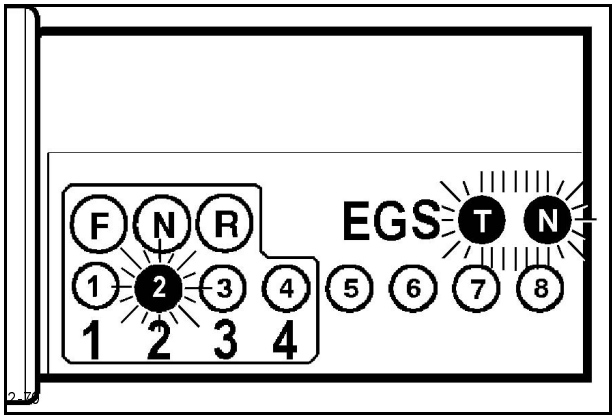

24

T - LED	N - LED	STĀVOKLIS
Mirgojošs	Mirgo	Pēdējais defekts parādīts uz ekrāna
Mirgojošs	Mirgo periodiski	Lēnāka pievade kļūdu novēršanai
Mirgojošs	Mirgo ātrāk	Nenozīmīgs izvads kļūdu novēršanai
Mirgojošs	L Mirgo ātrāko	Nozīmīgs izvads kļūdu novēršanai

Copyright © New Holland

Izvēloties neitrālo ātrumu

Paaugstinot jaudas patēriņu, automātiski ieslēgsies “neitrālais un otrais ātrums”, neatkarīgi no ātruma pārslēga pozīcijas (1). LED-2 un N-LED iedegas sarkanā, (otrā neitrālā pozīcijā), mikroprocesors atrodas neitrālā bloķējošā stāvoklī. Ja pēc braukšanas izvēlieties neitrālo pozīciju un ātrumpārslēgs atrodas neitrālā pozīcijā vairāk kā 3 sekundes, mikroprocesors drošības dēļ automātiski nepārslēgsies uz neitrālo bloķējošo stāvokli. Neitrālā pozīcijā iedarbojas automātiskā pārslēgšana, lai novērstu transmisijas defektus ātruma pārsniegšanas rezultātā.

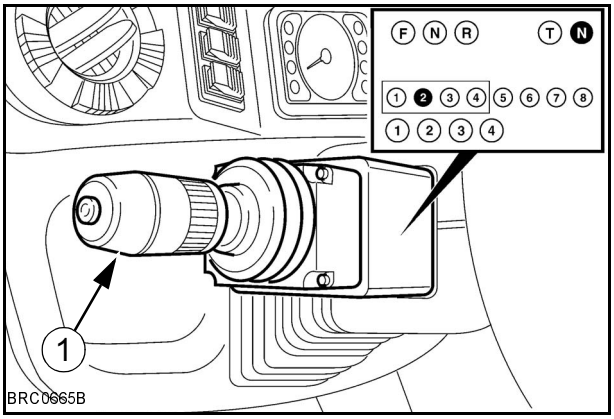

25

Iziešana no neitrālās pozīcijas

Ātrumu pārslēgam ir raksturīgs neitrālais bloķēšanas stāvoklis, kas neļauj izvēlēties priekšējo un pretējā virziena braukšanu. Tas novērš mašīnas nejaušu kustību, ja pārslēgs ir ieslēgts priekšējā vai pretējā virziena pozīcijā. Lai izietu no neitrālā bloķējošā stāvokļa, izvēlieties braukšanas virzienu un pārslēdzieties uz lielāku ātrumu, mainot pārslēga sviru.

Priekšējā braukšana

Lai izvēlētos priekšējo braukšanu, nospiediet pārslēgu prom no sevis un gaidiet, kad LED iluminēs zaļo gaismu.

PIEZĪME: *Ja jūs esat izvēlējušies priekšējo braukšanu, norāde par izvēlēto ātrumu neparādīsies. Vienīgi pārslēgsies maksimālais izvēlētais ātrums. Mikroprocesorā ir ieprogrammēts automātiskais ātrums, kas balstās uz pārslēga sistēmu. Turklāt, no mašīnas stāvokļa ir atkarīgs, kurā brīdī iedarbosies priekšējā braukšana. Piemēram, ja mašīna ir darbībā, vispirms pirms pārslēga maiņas tiks noregulēts ceļa ātrums un virziens.*

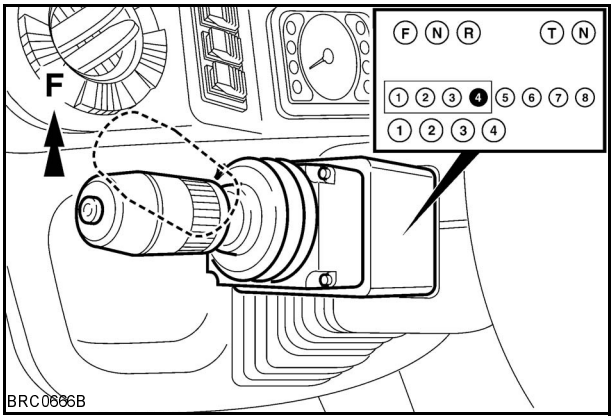

26

Copyright © New Holland

Braukšana pretējā virzienā

Lai izvēlētos braukšanu pretējā virzienā, nospiediet pārslēgu uz sevi un gaidiet, kad pretējā virziena LED iluminēs oranžo gaismu.

PIEZĪME: *Ja jūs esat izvēlējušies pretējā virziena braukšanu, norāde par izvēlēto ātrumu neparādīsies. Vienīgi pārslēgsies maksimālais izvēlētais ātrums. Mikroprocesorā ir ieprogrammēts automātiskais ātrums, kas balstās uz pārslēga sistēmu. urklāt, no mašīnas stāvokļa ir atkarīgs, kurā brīdī iedarbosies pretējā virziena braukšana. Piemēram, ja mašīna ir darbībā, mikroprocesors vispirms noregulēs ceļa ātrumu un virzienu.*

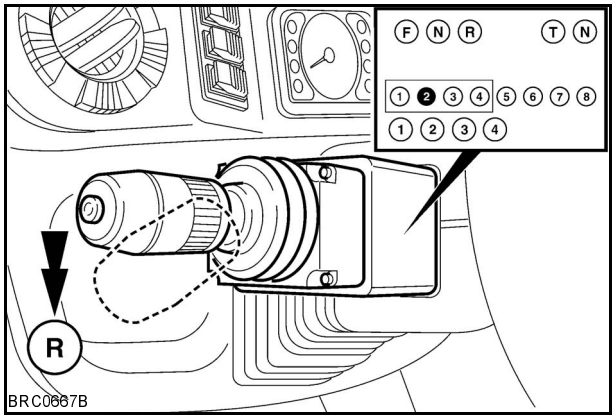

27

Ātruma palielināšana

Palielināt vajadzīgo ātrumu no neitrālās pozīcijas var panākt, pagriežot rokturi pretēji pulksteņrādītāja virzienam (+) ar vienreizējām kustībām. Turot šādā pozīcijā, procesors pavirzīs pārslēgu no 2 uz 4 ātrumu 1.8 sekunžu intervālā.

PIEZĪME: *Ātruma palielināšana pēc ātruma pazeminināšanas aizkavēsies 2 sekunžu laikā. Ja ātruma sensorā parādīsies kļūda, mikroprocesors nepieļaus ātruma palielināšanu virs otrā ātruma, ko norādīs `T' LED mirgošana un `N' LED lēnāka mirgošana.*

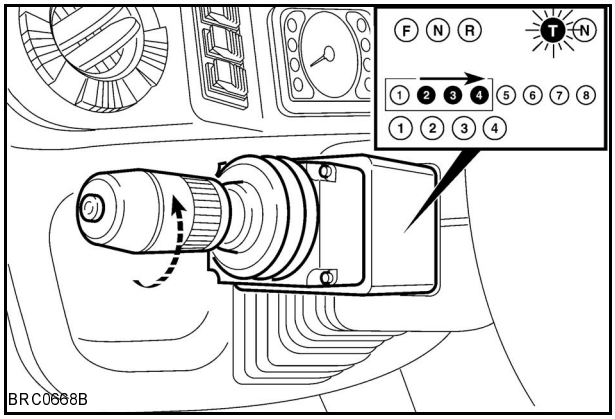

28

PIEZĪME: *Ja jūs brauciet augšup pa stāvu nogāzi, izvēlieties otro ātrumu un, ja ātrums un jauda pieļauj ātruma palielināšanu, pārslēdziet uz trešo un ceturto ātrumu.*

Ātruma samazināšana

⚠ BRĪDINĀJUMS ⚠

Ja jūs brauciet lejā pa stāvu nogāzi, izvēlieties otro ātrumu. Palieliniet tikai tad, ja tas ir droši. Mašīnas ātrumu nevar samazināt, ja tas ir virs 15 km/h.

Samazināt mašīnas ātrumu var panākt, pagriežot rokturi pulksteņrādītāja virzienā (-) ar vienreizējām kustībām. Turot šādā pozīcijā, procesors samazinās pārslēgu no 4 (jā pārslēgs ir ātrumā) uz 1 ātrumu 1.5 sekunžu intervālā.

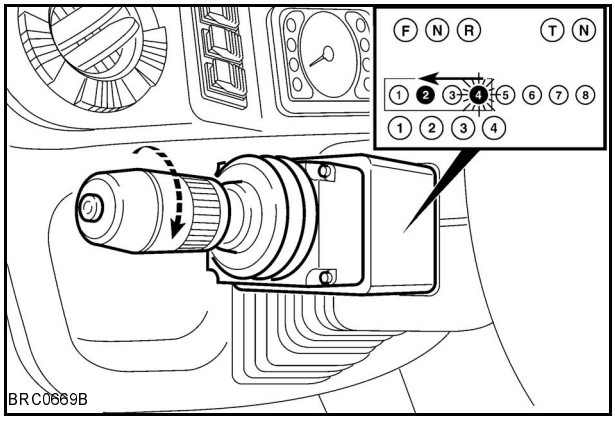

29

Copyright © New Holland

PIEZĪME: *Ja izvēlētais ātrums un sasniedzamais pārslēgs nav vienādi, jo griezes konvertora turbīnas apgriezieni minūtē (vai jūdzē) ir pārāk augsti, tad iemirgosies ātruma pozīcija LED (piem., LED 4) un pārslēga pozīcija iluminēs nevis mirgos (piem., LED 2) līdz tiks sasniegts vajadzīgais ātrums. Ja iemirgojas ātruma pozīcija, tas nozīmē, ka ir jāsamazina mašīnas ātrums līdz pieprasītajam ātrumam.*

Virziena maiņa

Virziena maiņu var sasniegt, vienkārši pārslēdzot ātruma pārslēgu starp priekšējo un pretējo braukšanas virzienu un otrādi, ko var izdarīt jebkurā brīdī. Tomēr sistēmas reakcija ir atkarīga no mašīnas ātruma un dotajā brīdī iedarbinātā ātruma. Ja jūs brauciet ar pirmo vai otro ātrumu, virziena maiņa ir neierobežota un iedarbojas nekavējoties.

Ja jūs brauciet uz priekšu ar trešo vai ceturto ātrumu, reakcija ir atkarīga no mašīnas ātruma.

F1 - R1	F2 - R2
R1 - F1	R2 - F2

REAKCIJA: Ja mašīnas ātrums braucot uz priekšu ir virs 15 km/h un jūs izvēlieties pretējo braukšanas ātrumu, iedarbosies ātruma pazeminināšana. Taču, samazinot ātrumu, priekšgaitas virzītājspēks paliek nemainīgs, tādējādi ļaujot samazināt ātrumu, kad pretējā virzienā brauc ar otro ātrumu.

2 REAKCIJA: Ja mašīnas ātrums braucot uz priekšu ir zem 15 km/h, pretējais braukšanas virziens nekavējoties ieslēdzas otrajā ātrumā.

Ja ātruma sensorā tiek novērsta kļūda, kamēr F3 vai F4 samazina ātrumu uz otro, LED `T' iemirgosies ātri un LED `N' iemirgosies lēnām.

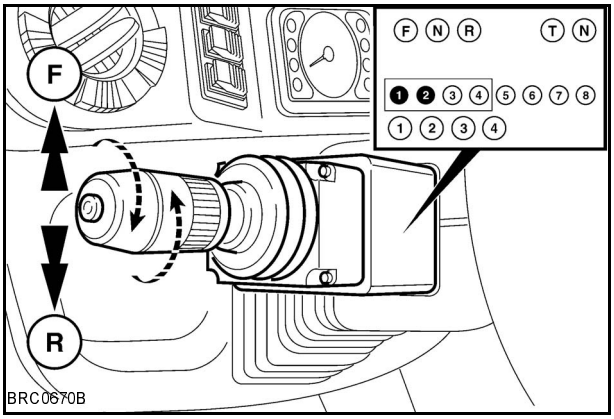

30

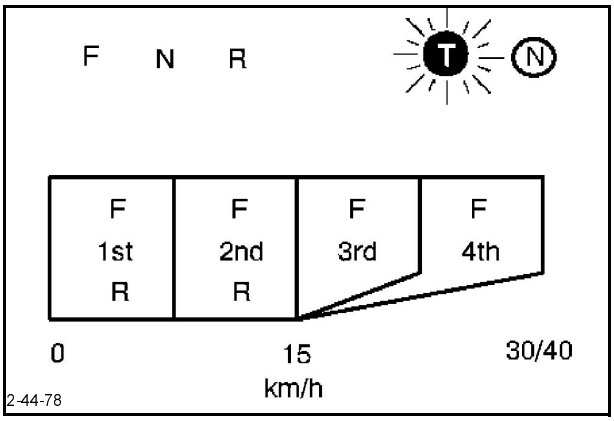

31

Copyright © New Holland

PIEZĪME: *Ja ātruma nomešanas dēļ, transmisija pārslēdzās priekšgaitā pirmajā ātrumā, tad, lai izkustētos no vietas, virziena maiņa veicinās pretējo braukšanu otrā ātrumā. Informāciju par ātruma nomešana skatīt zemāk.*

Transmisijas ātruma pārslēgs

Iepriekšējās sadaļās pārslēga nomaiņas parādīts ar precīzu darbību un ar pārslēga pagriešanas palīdzību. Tomēr transmisijas ātrumu var mainīt automātiski gan priekšējā, gan pretējā virzienā, kā aprakstīts sekojošā sadaļā:

Izvēlieties priekšējo braukšanas virzienu un ceturto ātrumu uz ātruma pārslēga kloķa un ar atlaistām rokas bremzēm nospiediet kājas akseleratoru. Tā kā dzinējs griežas un mašīnas ātrums palielinās, transmisija ieslēgsies otrajā ātrumā un nomainīsies caur trešo un ceturto līdz maksimālajam braukšanas ātrumam.

Ja jūs pieprasiet samazināt ātrumu vai vēlaties apstāties, atlaidiet kāju akseleratoru un pielietojiet kājas bremzes. Transmisijas ātrums automātiski samazināsies caur ceturto, trešo, otro ātrumu, jo samazinās mašīnas ātrums. Ja esiet apstādinājuši mašīnu, pielietojiet rokas bremzes un mikroprocesors izvēlēsies neitrālo pozīciju.

Lai atkal uzsāktu braukšanu, vienkārši pagrieziet rokturi, lai izvēlētos ceturto ātrumu un ar atlaistām rokas bremzēm, nospiediet kājas akseleratoru.

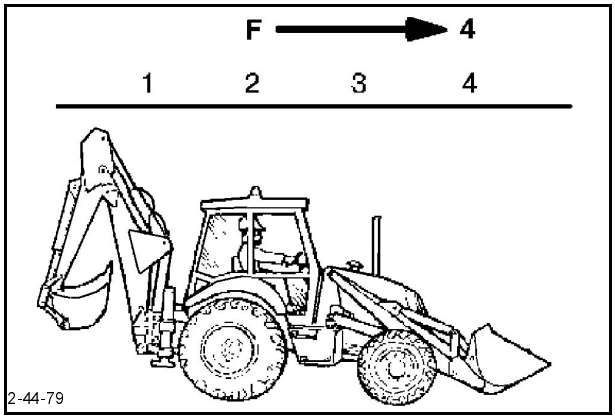

32

Ātruma nomešana

Uz transmisijas ierīkotā ātruma nomešanas ierīce (tikai no otrā uz pirmo ātrumu) pastāvīgi palielina riteņu griezes momentu, tādējādi spiežot uz jaudas patēriņu

Piemēram, ja iekrāvējs krauj kaudzi, tad griezes moments uz riteņiem ir daudz lielāks. Ātruma nomešanu no otrā uz pirmo var panāk, izmantojot (1) pogu. Nav nepieciešamības pagriezt rokturi uz ātruma pārslēga kloķa.

PIEZĪME: *Ātruma nomešanas ierīce ir pieejama tikai tad, kad transmisija atrodas otrā ātrumā un ir nospiesta ātruma nomešanas poga (1). Ja jūs nevarat nomest ātrumu (mašīnas ātrums ir pārāk liels), LED 1 sāks iluminēt un LED 2 sāks mirgot.*

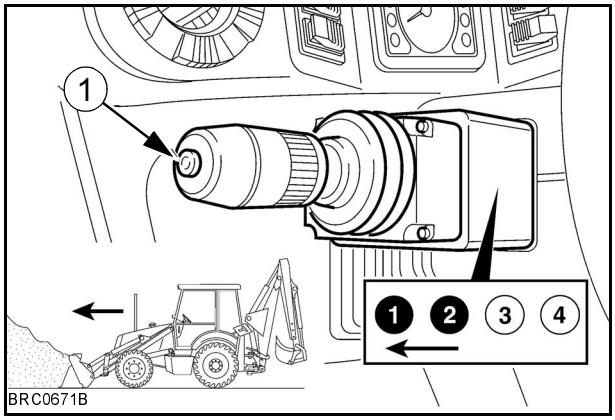

33

Copyright © New Holland

Transmisijas atvienošana

Atvienošanas īpašība ir noderīga, kad notiek iekraušana, piemēram, kad iekrāvēju iegrūž kaudzē un kausā ir pietiekami daudz dubļu, nospiediet atvienošanas slēdzi, kas iedarbina transmisiju un ļauj dzinēja pilno jaudu virzīt uz hidraulisko eļļas sūkni.

Atvienošana ir pieejama tikai pirmajā un otrajā ātrumā.

PIEZĪME: *Transmisijas atvienošanu var izvēlēties, ja mašīnas ātrums ir mazāks par 5 km/h un nospiežot pogu, kas atrodas uz iekrāvēja kloķa. Tā darbojas līdz tiek atlaisti pedāļi vai slēdzis.*

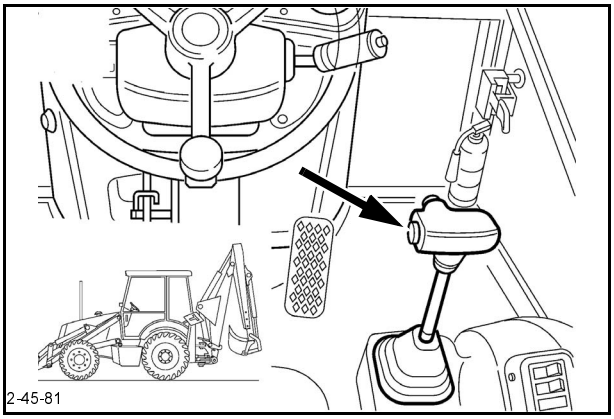

34

Ātruma diapazons

Mikroprocesors, kurš kontrolē ātruma pārslēga transmisiju, ir ieprogrammēts, lai kontrolētu ātrumu, kurā notiek ātruma maiņa.

Kad ātruma maiņu izvēlas pie lielāka ātruma nekā vēlams, tas efektīvi aizsargā transmisiju no pārmērīgas spēka iedarbības.

Kā parādīts zīmējumā, uzstādītajai riepai 18.4 X 26 R4, ir aptuveni (10% robežās) pieejamais maksimālais ātrums, pie kura katrā pārnesumā notiek pārnesuma pārslēgšana.

(...) = automātiskais ātrums uz augšu
[...] = automātiskais ātrums uz leju

Kā redzams shēmā, kad ātruma samazināšana notiek no ceturtā ātruma pie maksimālā ātruma 39.5 km/h, mikroprocesors neļaus samazināt ātrumu līdz kamēr ātrums tiks nomests līdz apmēram 19.9 km/h. Par ātruma maiņas palielināšanas un samazināšanas detaļām skatieties shēmā.

PIEZĪME: *Dažās valstīs nav atļauts braukt pa ceļu ar ātrumu 40 km/h. Šajā situācijā transmisiju var vadīt pie maksimuma 30 km/h, kas attiecīgi samazinās arī pārslēga ātruma maiņa.*

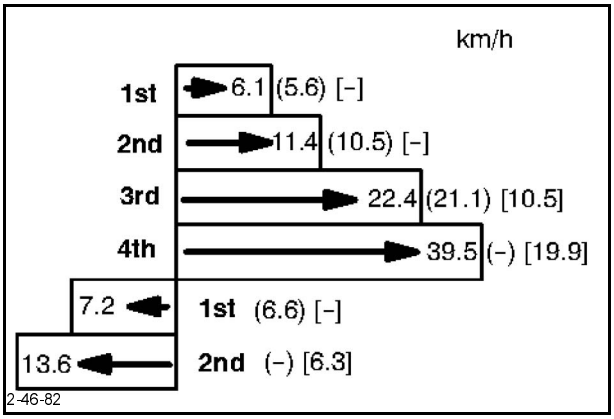

35

Copyright © New Holland

DIFERENCIĀĻA BLOĶĒŠANA (elektriskā)

⚠ BRĪDINĀJUMS ⚠

Diferenciāli nedrīkst lietot pagriezienos un ja ātrums ir lielāks par 8 km/h. Kad diferenciālis iedarbosies, tas aizsargās mašīnu no pagrieziena un tādējādi jūs variet izraisīt sev traumu.

Mašīnā ierīkotais diferenciālis darbojas uz eļļas spiediena pamata un to kontrolē elektriski vadāmais ieslēdzējrelejs. Ieslēdzējrelejs aktivizējās, kad tiek nospiests uz priekšējās vadības pults uzstādītais slēdzis (1).

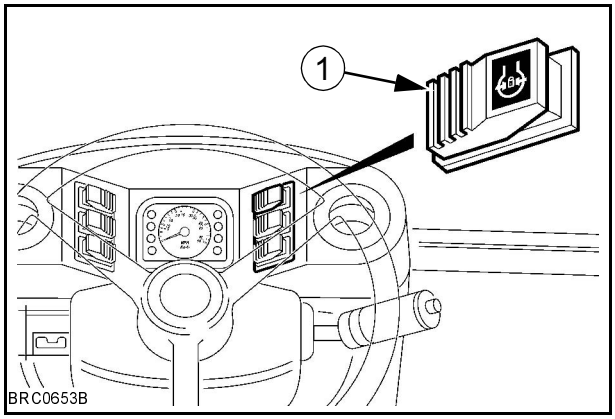

36

Diferenciālis efektīvi novieto abas aizmugurējās riepas tiešajā izvēlētajā braukšanas virzienā. Šī darbība apstājās, kad griežas aizmugurējā stūre.

Situācijā, ja paslīd stūre (diferenciālis vēl nav iedarbināts), nospiediet diferenciāli un tas iedarbinās tiešo abu aizmugurējo riepu braukšanu.

Diferenciālis darbosies tik ilgi, kamēr vai nu tiks nospiestas kāju bremzes un mašīna apstāsies vai diferenciāli izslēgs. Kad diferenciālis iedarbosies, uz instrumentu paneļa iedegsies brīdinājuma gaisma.

REGULĒJAMA STŪRES KOLONNA (izvēles)

Stūres kolonnas leņķi var mainīt aptuveni 10-20 grādu rādiusā.

Noregulēšanu var veikt, atlaižot uz kolonas pamatnes ierīkoto kājas pedāli. Viegli uzspiediet uz šo pedāli un stūres kolonna noregulēsies nepieciešamajā pozīcijā.

Kad kolonna būs vajadzīgajā pozīcijā, atlaidiet kājas pedāli, kas nobloķēs kolonnu attiecīgajā pozīcijā.

SVARĪGI: *Ir svarīgi, lai mašīna būtu novietota piestātnē, pirms jūs mēģiniet noregulēt stūres kolonnu sasvērtā pozīcijā. Ja jūs neievērosiet šo instrukciju, var rasties avārija.*

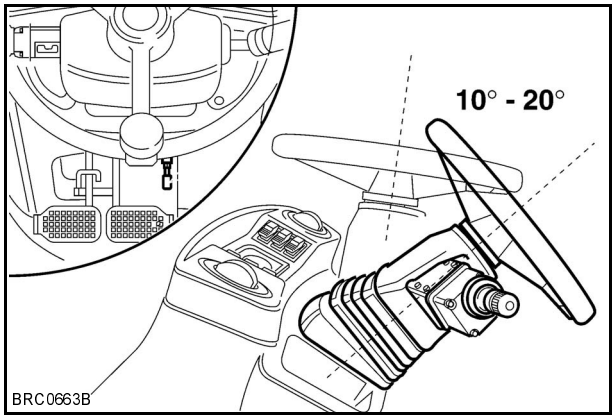

37

Copyright © New Holland

STŪRES REŽĪMA SLĒDZIS (4WS)

Šim slēdzim, kas uzstādīts uz vadības pults zem stūres, ir bloķējošais vāks un to izmanto, lai izvēlētos režīmu “Ceļš”, “Četrriteņu stūrēšana” vai “Tītavas stūrēšana”. Skat. 5.nodaļā “Četrriteņu stūrēšanas etapi”.

Šim slēdzim ir 3 pozīcijas:
1. pozīcija = “Ceļš”
2. pozīcija = “Četrriteņu stūrēšana”
3. pozīcija = “Tītavas stūrēšana”

SVARĪGI: *Pirms gatavojieties braukt pa ceļu, izvēlieties režīmu “Ceļš” un paceliet vāku, lai nobloķētu slēdzi šajā pozīcijā.*

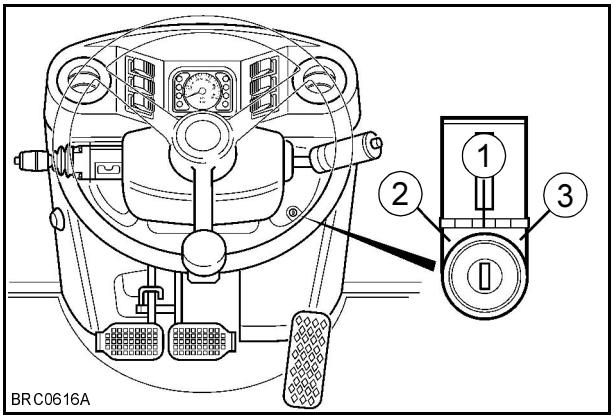

38

OPERATORA NODALĪJUMS UN GAISMA KARTES LASĪŠANAI

Šī gaisma ir ierīkota pie mašīnas jumta. Nospiediet slēdzi uz priekšu, lai ieslēgtu nodalījuma gaismu. Nospiediet slēdzi atpakaļ un ieslēdziet gaismu kartes lasīšanai.

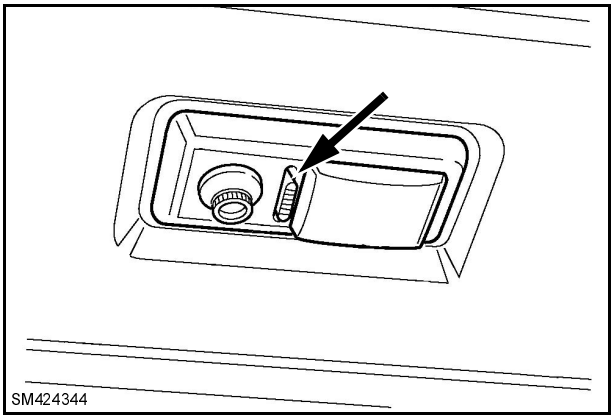

39

SAULESSARGS

Ar cilpiņas (1) palīdzību pavelciet saulessargu uz leju un novietojiet to vajadzīgajā pozīcijā. Ar atturi (2) satiniet saulessargu.

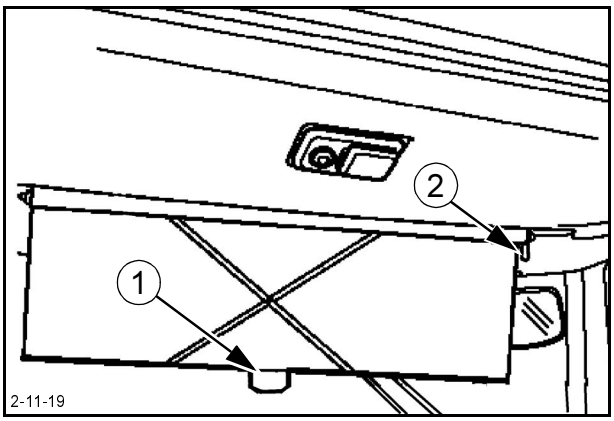

40

Copyright © New Holland

BRĪDINĀJUMA SKAŅU SIGNĀLA IERĪCES POGA (POWERSHIFT)

Lai ieslēgtu brīdinājuma skaņas signāla pogu, nospiediet uz iekrāvēja piederuma vadības sviras ierīkoto pogu, ekskavatora pievienojuma mehāniskās vadības sviras ierīkoto pogu vai uz kreisā pusē ekskavatora pievienojuma hidrauliskās vadības sviras gala.

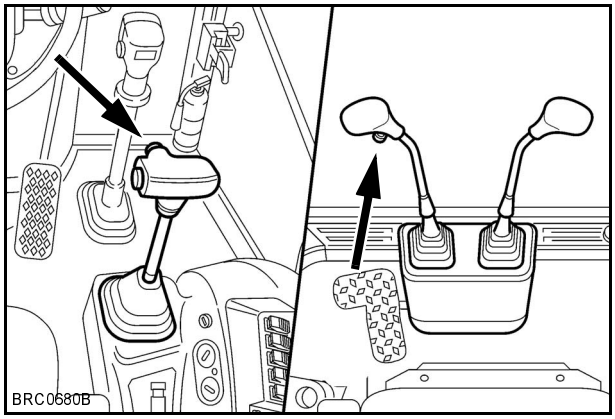

41

DZINĒJA AKSELERATORA PEDĀLIS

Atrodas zem stūres. Šis pedālis ļauj palielināt vai samazināt dzinēja ātrumu.

Maksimālais ātrums: nospiediet pedāli pilnīgi līdz grīdai.

Tukšgaitas ātrums: atlaidiet pedāli.

Šo pedāli izmanto, lai brauktu un ekspluatētu iekrāvēja pievienojumu.

PIEZĪME: *Šis pedālis ir sakabināts ar dzinēja droseles sviru. Pirms izmantojiet šo pedāli, pārliecinieties, vai droseles svira atrodas viszemākajā ātruma pozīcijā. Skat. "Dzinēja droseles svira".*

SVARĪGI: *Šo pedāli nedrīkst izmantot, ja strādājiet ar ekskavatora pievienojumu.*

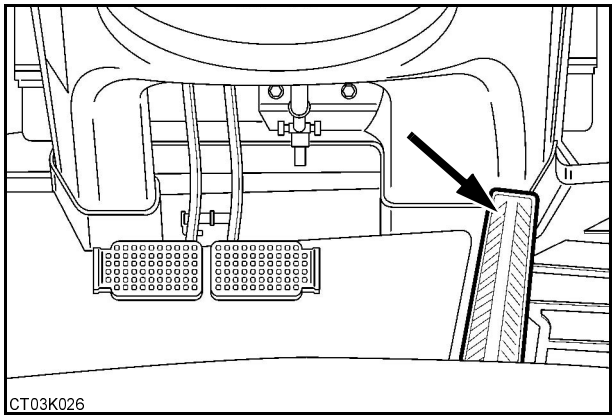

42

BREMZES PEDĀĻI

Atrodas zem stūres. Šie abi pedāļi ir aprīkoti ar sistēmu, kas abus pedāļus var kopā nobloķēt vai atbloķēt. Nospiežot uz jebkuru no pedāļiem, jūs variet nobremzēt mašīnu (pedāļi bloķēti) vai pagriezt mašīnu (pedāļi atbloķēti) uz labo pusi, nospiežot uz labās puses pedāli, vai uz kreiso pusi, nospiežot kreisās puses pedāli.

⚠ BRĪDINĀJUMS ⚠

Pirms braukšanas pa ceļu vai braucot ar trešo vai ceturto ātrumu, obligāti pārliecinieties, vai bremzes pedāļi ir nobloķēti kopā. Ja jūs neievērosiet šo instrukciju, jūs variet izraisīt avāriju.

Bremzējot tikai ar vienu pedāli, ātrumam ir jābūt ļoti zemam. Lai abus pedāļus kopā nobloķētu, sasveriet bultu līdz tas iedarbojas uz kreisās puses pedāli.

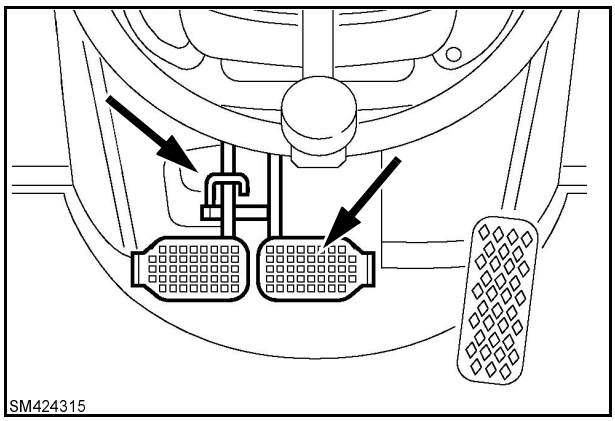

43

Copyright © New Holland

LROKAS BREMZES SVIRA

Atrodas operatora sēdekļa labajā pusē (sēdeklis iekrāvēja pievienojuma pozīcijā). Šī svira padara mašīnu nekustīgu. Paceliet sviru, lai mašīnu padarītu nekustīgu (riepas nobremzētas).

Šajā pozīcijā uz instrumenta paneļa iedegsies indikatora lampiņa. Nospiediet un turiet nospiestu pogu, kas atrodas uz sviras gala un tad pazeminiet sviru, lai bremzes tiktu atlaistas (riepas var brīvi rotēt). Šajā pozīcijā lampiņa uz instrumentu paneļa izdzisīs.

SVARĪGI: *Kad svira atrodas paceltā pozīcijā, ieslēdzas brīdinājuma skaņu signāls, ja braukšanas vadības svira nav neitrālā pozīcijā. Skat. Braukšanas vadības sviras virziens".*

SVARĪGI: *Nekad nemēģiniet kustināt mašīnu, ja svira atrodas paceltā pozīcijā.*

SVARĪGI: *Pirms apstādiniet dzinēju, pārliecinieties, vai svira ir paceltā pozīcijā.*

SVARĪGI: *Pirms izmantojiet ekskavatora pievienojuma vadības ierīces, pārliecinieties, vai svira ir paceltā pozīcijā.*

⚠ BRĪDINĀJUMS ⚠

Jebkura mašīnas nekontrolēta darbība var izraisīt avāriju. Pirms pagrieziet operatora sēdekli ekskavatora aprīkojuma darba pozīcijā, ir svarīgi, lai braukšanas sviras virziens un ātruma maiņas svira atrastos neitrālā pozīcijā un ar rokas bremzes sviras palīdzību, mašīnai jābūt nekustīgai.

SVARĪGI: *Šo slēdzi var izmantot kā avārijas gadījuma bremzes, gadījumā, ja ir bojāta galvenā bremžu sistēma.*

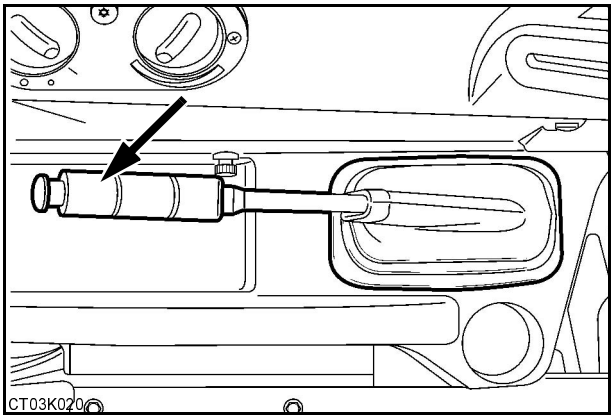

44

DZINĒJA DROSLES SVIRA

Ar šīs sviras palīdzību var palielināt vai samazināt dzinēja ātrumu.
Uz priekšu pabīdot, ātrumu var palielināt.
Atpakaļ pabīdot, ātrumu var samazināt.

SVARĪGI: *Sviru nedrīkst izmantot, braucot pa lielceļiem.*

⚠ BRĪDINĀJUMS ⚠

Ja jūs lietojiet ekskavatoru vai veiciet mašīnas apkopi, izmantojiet dzinēja droseles sviru. Šis sviras pielietojums citos ekspluatācijas gadījumos var radīt traumu.

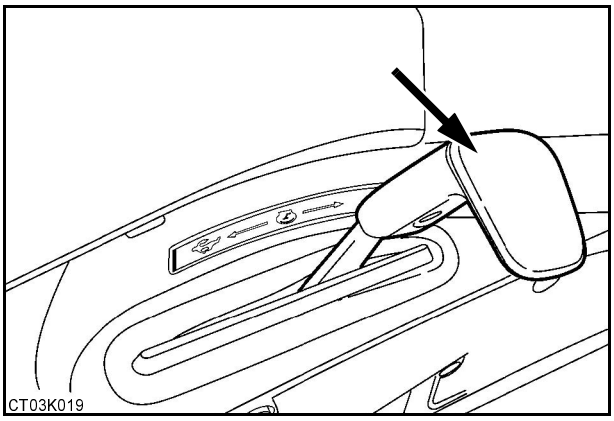

45

Copyright © New Holland

PRIEKŠĒJĀ UN AIZMUGURĒJĀ AIZSARGSTIKLA MAZGĀTĀJA TVERTNE

Šī tvertne atrodas kabīnes kreisajā pusē un tai ir 2 elektriskie sūkņi, ko kontrolē slēdzis vai virziena indikators, galvenā stara gaisma, priekšējais aizsargstikla mazgātājs un tīrītāja slēdzis. Skat. “Operatora nodalījuma vadības ierīces”.

PIEZĪME: *Aukstā laikā aizsargstikla mazgātāja ūdenim pievienojiet antifrīzu.*

SVARĪGI: *Ja tvertne ir tukša, tādā gadījumā nedrīkst izmantot aizsargstikla mazgātāja slēdzi, jo tas var radīt bojājumus elektriskajā sūknī.*

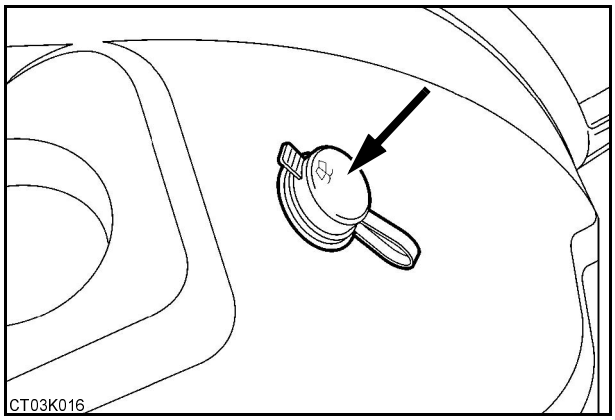

46

RADIO NODALĪJUMS

Atrodas kabīnes kreisajā pusē. Šajā aprīkotajā nodalījumā var instalēt 12 voltu radio.

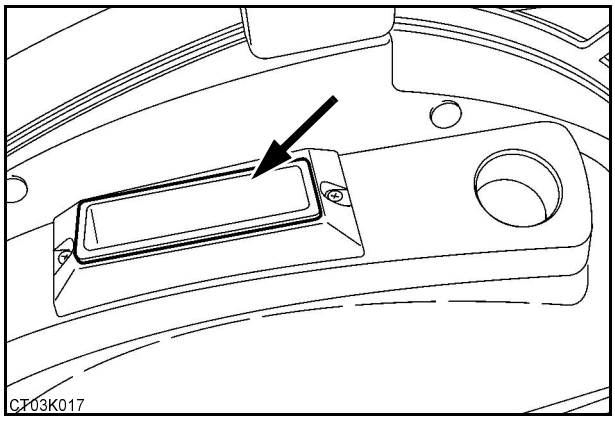

47

PALĪG 12 VOLTU LIGZDA (ja ir uzstādīta)

Palīg 12 voltu ligzda atrodas stateniski kabīnes kreisajā pusē (šajā ligzdā ir arī šķiltavas).

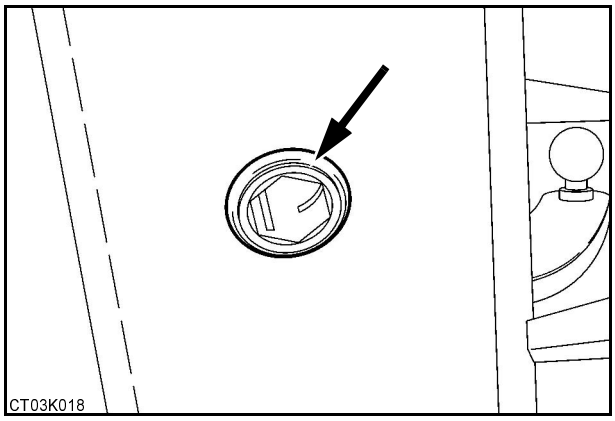

48

Copyright © New Holland

UZGLABĀŠANAS VIETAS

Atrodas priekšā kreisajā pusē un aizmugurē labajā pusē un var izmantot krūzītēm, pudelēm u.c.

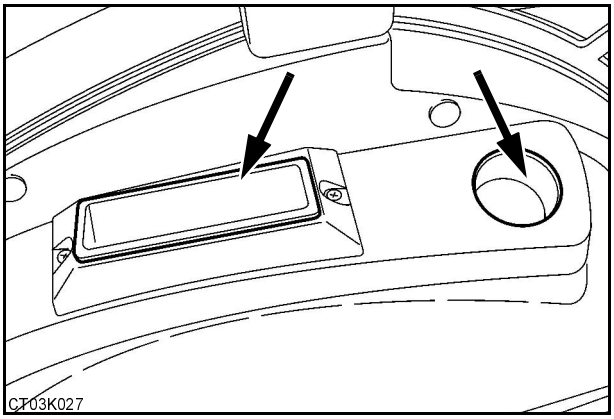

49

EKSKAVATORA PIEVIENOJUMA SNIEGUMU BLOĶĒJOŠAIS PĀRSLĒGS

Atrodas kabīnes labajā pusē (operatora sēdeklis ekskavatora pievienojuma pozīcijā). Šo pārslēgu izmanto, lai atbloķētu ekskavatora pievienojuma pārslēga plāksni pēc braukšanas pa ceļu.

Skat. 5.nodaļā “Ekskavatora pievienojuma bloķēšana un atbloķēšana”.

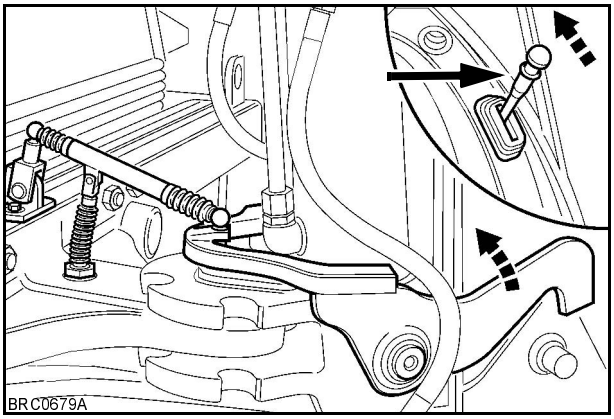

50

DROŠINĀTĀJU UN RELEJU NOVIETOJUMS

Šis pārvalks atrodas zem iekrāvēja pievienojuma vadības ierīcēm un tam var piekļūt caur labās puses kabīnes durvīm. Drošinātāji un releji atrodas aiz pārvalka. Skat. 10.nodaļā “Drošinātāji un releji”.

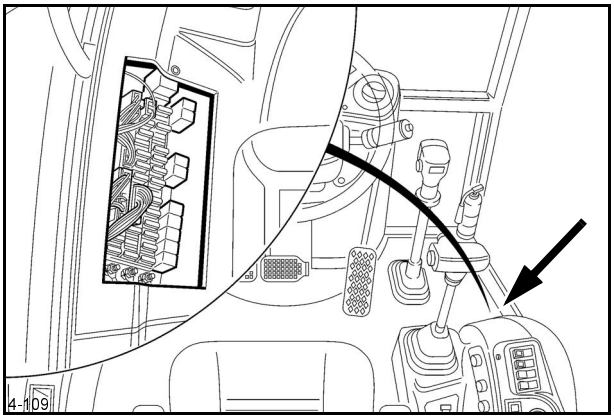

51

Copyright © New Holland

AKUMULATORA GALVENAIS SLĒDZIS

Akumulatora galvenais slēdzis atrodas zem vadības pults aiz bremzes pedāļiem un to izmanto, lai pilnībā atslēgtu elektrisko sistēmu no akumulatora.

Kad galvenais slēdzis atrodas vertikālā pozīcijā, cikls ir atvienots.

Kad galvenais slēdzis atrodas horizontālā pozīcijā, cikls ir pievienots.

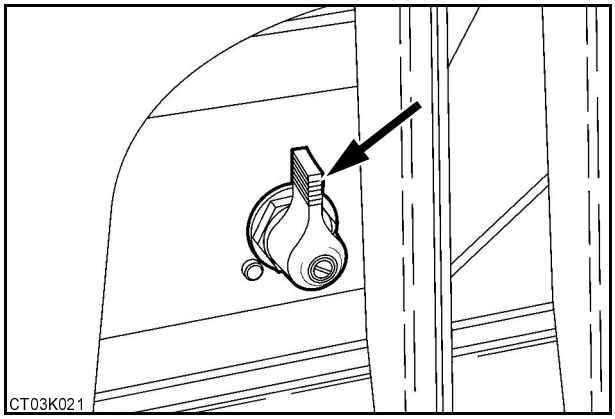

52

⚠ BRĪDINĀJUMS ⚠

Akumulatora galveno slēdzi ir jāizslēdz katras darba dienas beigās, mašīnas servisa vai dēļ jebkuras elektriskās sistēmas ekspluatācijas laikā.
Tas darbojas kā pret-zādzības ierīce, kad ir aizslēgtas kabīnes durvis vai logi.

KODĒTAIS PRET-IEDARBINĀŠANAS SLĒDZIS (izvēles)

Atrodas vadības pults labajā pusē. Šim slēdzim ir sarkana mirgojoša lampiņa un izmantojot īpašu elektronisko atslēgu, ir iespējams izslēgt dzinēja pret-iedarbināšanas ierīci. Skat. "Kodētā pret-iedarbināšanas sistēma".

PIEZĪME: *Ir ieteicams saglabāt elektronisko atslēgu ar startera slēdža atslēgu. Ja to pazaudēsiet, to vairs nevarēs nomainīt.*

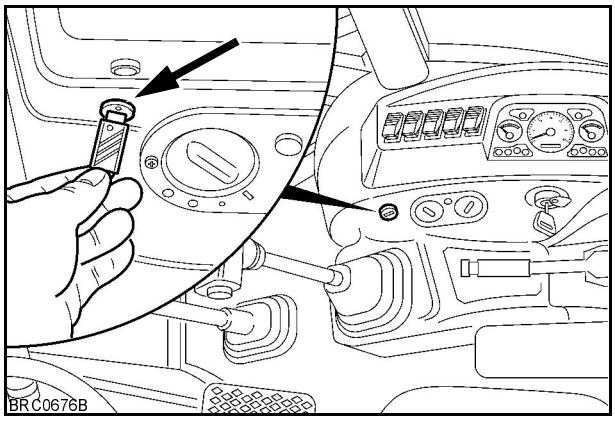

53

OPERATORA NODALĪJUMA VENTILATORS (izvēles)

Pagrieziet ventilatora vidu, lai to ieslēgtu vai izslēgtu.

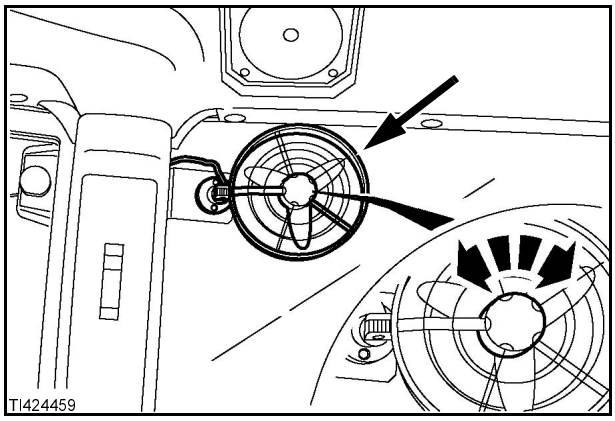

54

Copyright © New Holland

OPERATORA SĒDEKLIS

Lai pareizi ekspluatētu mašīnu ar maksimālu produktivitāti un komfortu, ir pareizi jānoregulē sēdeklis, lai tas būtu piemērots svaram un operatora garumam.

BRĪDINĀJUMS

Pirms lietojiet vadības ierīces, pārliecinieties, vai sēdeklis ir noregulēts un uzstādīts pareizajā pozīcijā.

SESĒDEKĻI (VINILA un LUKSUSA MODELIS)

PIEZĪME: *Sēdekļa standarts atbilst ISO 7096, 2000 Class EM5.*

ROKU ATBALSTA LEŅĶA NOREGULĒŠANA

Paceliet roku atbalstus, pagrieziet kloķi (1), lai iegūtu vēlamo roku atbalsta pozīciju un tad nolaidiet roku atbalstu atpakaļ.

POLSTERĒJUMA PĀRKLĀJA NOREGULĒŠANA

Lai noregulētu polsterējuma pārklāja leņķi, pagrieziet kloķi (2) pulksteņrādītāja virzienā vai pretēji pulksteņrādītāja virzienam, lai palielinātu vai samazinātu leņķi.

DROŠĪBAS JOSTA

Lai piestiprinātu drošības jostu (3), ievietojiet sprādzi ietverē (9). Lai atvienotu drošības jostu, nospiediet pogu, kas atrodas uz ietveres.

BRĪDINĀJUMS

Pirms iedarbiniet dzinēju, vienmēr piesprādzējiet drošības jostu. Mašīna ir aprīkota ar ROPS sistēmu, kas nodrošina jūsu drošību. Ja pareizi piesprādzēsieties un darīsiet to vienmēr, drošības josta jūs aizsargās. Drošības josta nedrīkst būt pārāk vaļīga. Tai nevajadzētu savīties vai aizķerties aiz sēdekļa.

BRĪDINĀJUMS

Nedrīkst lietot drošības jostu bez ROPS/FOPS kabīnes (vai aizsargstruktūras).

SĒDEKĻA ATZVELTNES LEŅĶA NOREGULĒŠANA

Lai noregulētu sēdekļa atzveltnes leņķi, turiet aizmugures pārslēgu (4), pabīdiet sēdekli uz aizmuguri, lai iegūtu vēlamo pozīciju un tad atlaidiet pārslēgu.

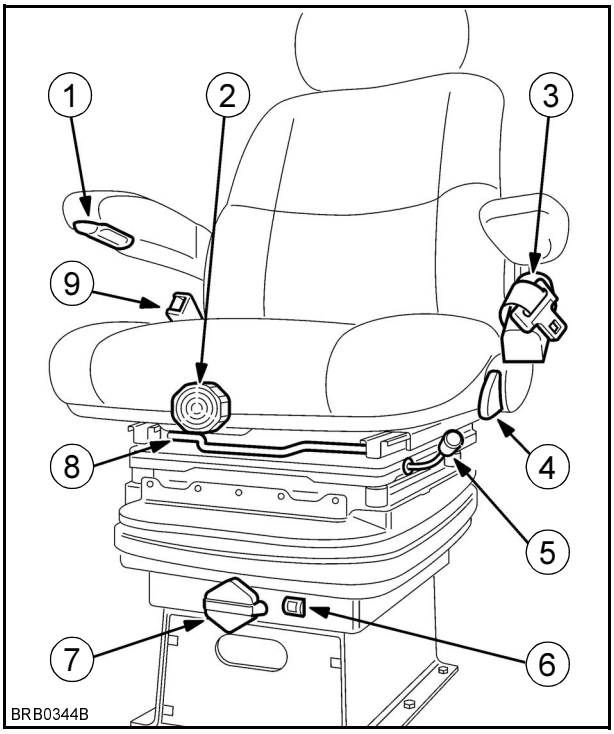

55

Copyright © New Holland

SĒDEKĻA GROZĪŠANA

Atbrīvojiet sēdekli, izmantojot pārslēgu (5) un grieziet to apkārt. Atlaidiet pārslēgu un pārliecinieties, vai sēdeklis ir nobloķēts pareizā pozīcijā.

KOMBINĒTĀ SĒDEKĻA SVARA UN GARUMA NOREGULĒŠANA

Noregulēšana nepieciešama, lai atbilstu operatora izmēriem. Pagrieziet kontroles slēdzi (7), lai iegūtu vēlamo augstumu. Indikators (6) parādīs rezultātu.

SĒDEKĻA NOREGULĒŠANA UZ PRIEKŠU VAI AIZMUGURI

Turiet sviru (8) paceltā pozīcijā, pabīdiet sēdekli, līdz būsiet sasnieguši vēlamo pozīciju un tad atlaidiet sviru.

SĒDEKĻA AUGSTUMA NOREGULĒŠANA

Sēdekļa augstumu var noregulēt uz trīs sprosttapas pozīcijām. Lai paceltu sēdekli, pavelciet pārslēgu (8) uz augšu un paceliet sēdekli vajadzīgajā pozīcijā. Lai nolaistu sēdekli, pavelciet sēdekli uz augšu, lai sprosttapa iedarbotos un sēdekli noregulējiet zemākajā pozīcijā.

SĒDEKLIS (LUKSUSA MODELIS, gaisa versija)

PIEZĪME: *Sēdekļa standarts atbilst ISO 7096,2000 Class EM5.*

ROKU ATBALSTA LEŅĶA NOREGULĒŠANA

Paceliet roku atbalstus, pagrieziet kloķi (10), lai iegūtu vēlamo roku atbalsta pozīciju un tad nolaidiet roku atbalstu atpakaļ.

POLSTERĒJUMA PĀRKLĀJA NOREGULĒŠANA

Lai noregulētu polsterējuma pārklāja leņķi, pagrieziet kloķi (11) pulksteņrādītāja virzienā vai pretēji pulksteņrādītāja virzienam, lai palielinātu vai samazinātu leņķi.

GURNU ATBALSTA NOREGULĒŠANA

Pagrieziet kloķi (12), lai iegūtu labu aizmugures atbalstu no sēdekļa atzveltnes.

CDROŠĪBAS JOSTA

Lai piestiprinātu drošības jostu (13), ievietojiet sprādzi ietverē (19).
Lai atvienotu drošības jostu, nospiediet pogu, kas atrodas uz ietveres.

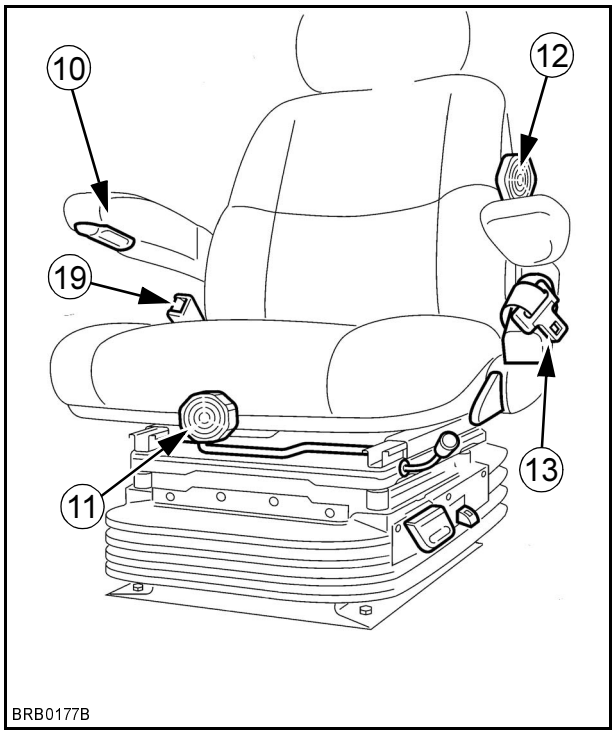

56

Copyright © New Holland

BRĪDINĀJUMS

Pirms iedarbiniet dzinēju, vienmēr piesprādzējiet drošības jostu. Mašīna ir aprīkota ar ROPS sistēmu, kas nodrošina jūsu drošību. Ja pareizi piesprādzēsieties un darīsiet to vienmēr, drošības josta jūs aizsargās. Drošības josta nedrīkst būt pārāk vaļīga. Tai nevajadzētu savīties vai aizķerties aiz sēdekļa.

BRĪDINĀJUMS

Nedrīkst lietot drošības jostu bez ROPS/FOPS kabīnes (vai aizsargstruktūras).

SĒDEKĻA ATZVELTNES LEŅĶA NOREGULĒŠANA

Lai noregulētu sēdekļa atzveltnes leņķi, turiet pārslēgu (14) uz aizmuguri, sēdekli pabīdiet atpakaļ, lai iegūtu vēlamo pozīciju un tad atlaidiet pārslēgu.

SĒDEKĻA GROZĪŠANA

Atbrīvojiet sēdekli, izmantojot pārslēgu (15) un grieziet to apkārt. Atlaidiet pārslēgu un pārliecinieties, ka sēdeklis ir nobloķēts pareizā pozīcijā.

KOMBINĒTĀ SĒDEKĻA SVARA UN GARUMA NOREGULĒŠANA

Pārslēgu (17) pazeminiet uz leju, lai samazinātu atsperojuma stingrību. Paceliet pārslēgu, lai palielinātu atsperojuma stingrību. Indikators (16) parādīs rezultātus.

SĒDEKĻA NOREGULĒŠANA UZ PRIEKŠU VAI AIZMUGURI

Turiet sviru (18) paceltā pozīcijā, pabīdiet sēdekli, līdz būsiet sasnieguši vēlami pozīciju un tad atlaidiet sviru.

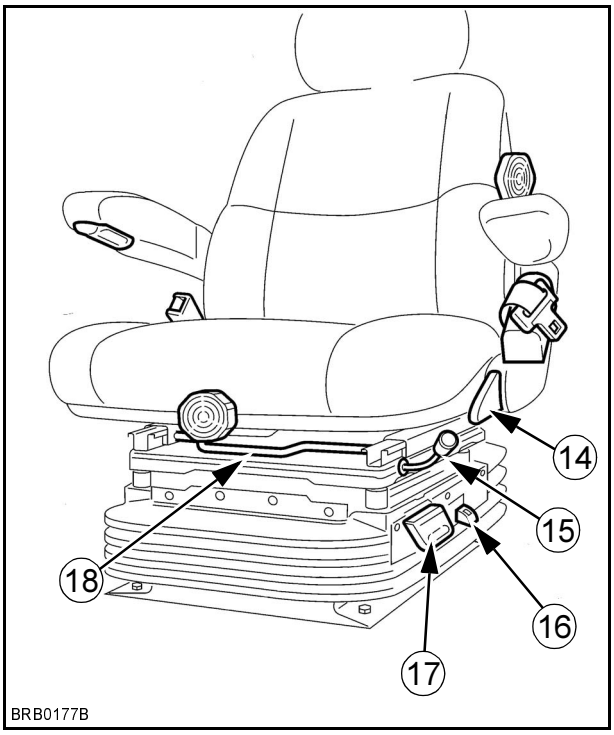

57

Copyright © New Holland

IEKRĀVĒJA PIEVIENOJUMA VADĪBAS IERĪCES

BRĪDINĀJUMS

Pirms dzinēja iedarbināšanas, pārliecinieties, vai pārziniet atrašanās vietu un katras vadības funkciju. Nepareizi izmantojot vadības ierīces, var radīt nopietnas traumas.

BRĪDINĀJUMS

Pirms vadības ierīču izmantošanas, pārliecinieties, vai operatora sēdeklis ir pareizi noregulēts iekrāvēja pievienojuma pozīcijā.

AR STANDARTA IEKRĀVĒJA KAUSU

Atrodas stūres labajā pusē. Šis 9 pozīciju pārslēgs iedarbina visas iekrāvēja pievienojuma vadības ierīces. Katras kontroles ierīces kustību ātrums ir atkarīgs no pārslēga slīpā leņķa. Starppozīcijā abas kustības var panākt vienlaicīgi.

ČETRI VIENĀ IEKRĀVĒJĀ GROZS

Pārslēga funkcija ir identiska ar mašīnā ierīkoto standarta iekrāvēja grozu, papildus ar piestiprināto savienojuma vadību. Skat. “4 vienā iekrāvēja kausa savienojuma vadība”.

IEKRĀVEJA VADĪBAS IERĪCES, NEITRĀLĀ UN PIETURĒTĀ POZĪCIJA

Iekrāvēja darbības var apstādināt, kad pārslēgs atrodas neitrālā/pieturētā pozīcijā (0). Līdz ko pārslēgu atlaidīs, tas automātiski pārslēgsies uz neitrālo pozīciju (0) un iekrāvējs paliks tādā pozīcijā, kurā tas atradās, kad tika apstādināta darbība.

IEKRĀVĒJA PIEVIENOJUMA PACELŠANA

Kad pārslēgs ir (1) pozīcijā, pievienojums paceļas uz augšu.

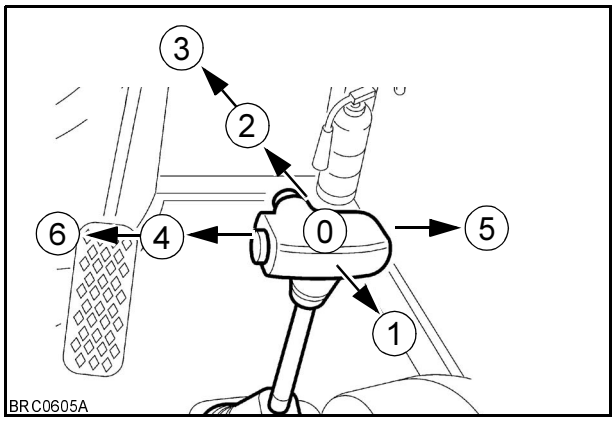

58

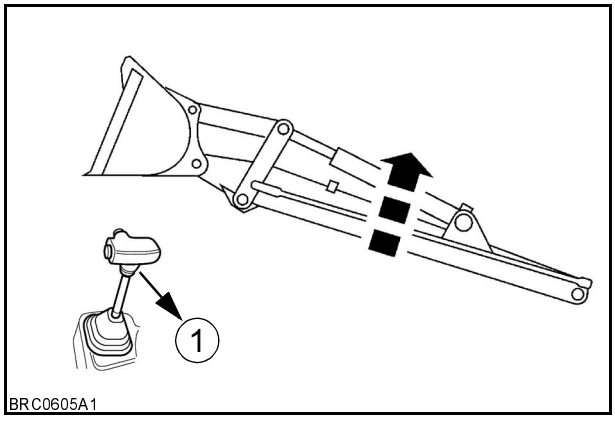

59

Copyright © New Holland

EKRĀVĒJA PIEVIENOJUMA NOLAIŠANA UZ LEJU

Kad pārslēgs atrodas (2) pozīcijā, pievienojums nolaizās uz leju.

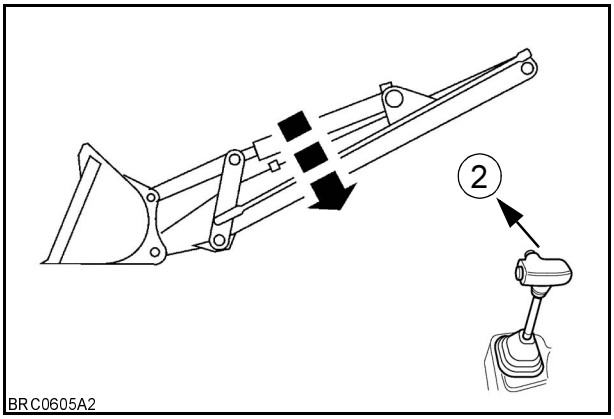

60

EKRĀVĒJA EKSKAVATORA GROZA TUKŠGAITAS VADĪBA

Kad pārslēgs atrodas (3) pozīcijā, ekskavatora grozs darbojas horizontāli līdz ar zemi un līdz ar to nav nepieciešams iedarbināt pārslēgu.

PIEZĪME: *Šajā pozīcijā, kas pārslēgs ir atlaists, tas automātiski neatgriežas neitrālā pozīcijā. Ir nepieciešams to pārvietot manuāli.*

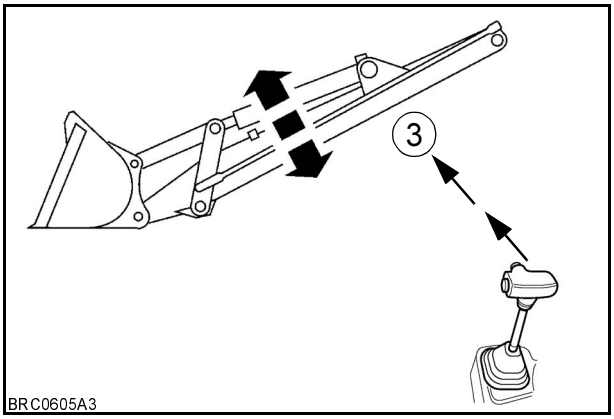

61

EKRĀVĒJA EKSKAVATORA GROZA PIEPILDĪŠANA

Kad pārslēgs atrodas (4) pozīcijā, ekskavatora grozs atripinās atpakaļ (piepilda).

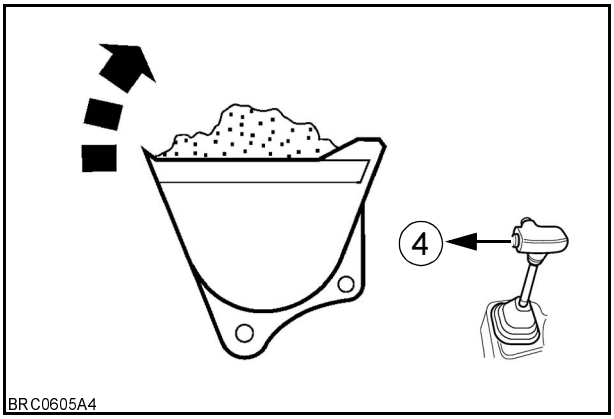

62

IEKRĀVĒJA EKSKAVATORA GROZA IZGĀŠANA

Kad pārslēgs atrodas (5) pozīcijā, ekskavatora grozs ripinās uz priekšu (izgāž).

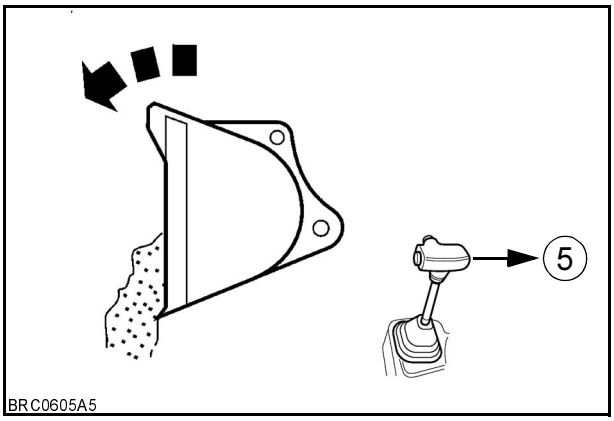

63

Copyright © New Holland

IEKRĀVĒJA PIEVIENOJUMA AUTOMĀTISKĀ ATGRIEŠANĀS PIE RAKŠANAS DARBIEM RAKŠANA

Kad pārslēgs atrodas (6) pozīcijā, pievienojums nolaižas uz leju un iekrāvēja ekskavatora grozs automātiski tiek nostādīts rakšanas pozīcijā.

PIEZĪME: *Ir iespējams noregulēt slīpo leņķi, lai ekskavatora grozs varētu veikt rakšanu. Skat. 9.nodaļā ."Iekrāvēja ekskavatora groza automātiskā atgriešanās pie rakšanas".*

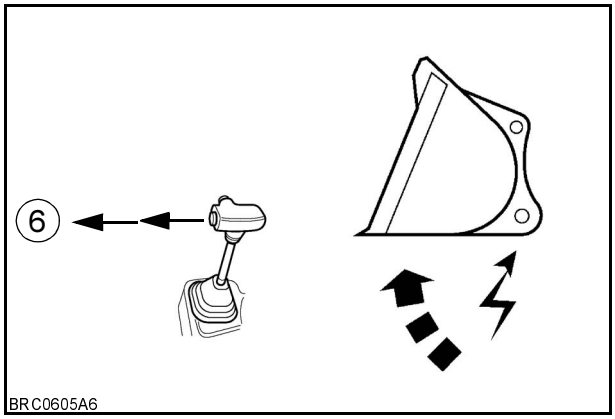

64

4 VIENĀ IEKRĀVĒJA EKSKAVATORA GROZA CLAM VADĪBA (ja ir uzstādīts)

Šī vadības ierīce iedarbina 4 vienā iekrāvēja ekskavatora groza savienojuma vadības atvēršanu un aizvēršanu.

Šai vadības ierīcei ir 3 pozīcijas:

(0) pozīcija: neitrālā ieturētā pozīcija. Līdz ko rokturis tiek atlaists, tas automātiski atgriežas uz neitrālo (0) pozīciju un savienojums paliek tajā pozīcijā, kuru tas ieņēma, kad darbība tika pastādināta.

(1) pozīcija: Pagrieziet rokturi pulksteņrādītāja virzienā - savienojums aizvērsies.

(2) pozīcija: Pagrieziet rokturi pretēji pulksteņrādītāja virzienam - savienojums atvērsies.

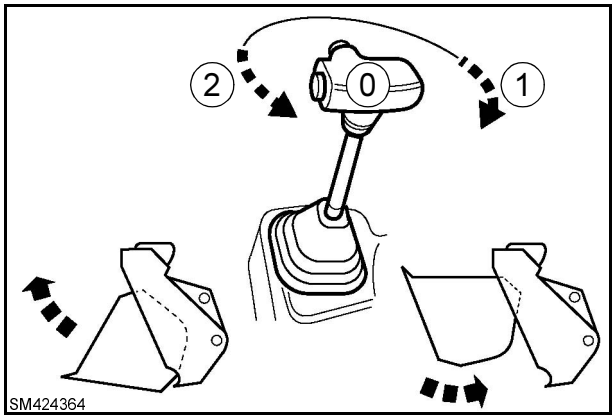

65

SAJŪGA IZSLĒGŠANAS POGA

Atrodas uz pārslēga. Kad nospiediet un turiet spiežampogu, iekrāvēja pievienojuma veltņiem tiek dotā maksimālā jauda. Tā rezultātā transmisija atgriezīsies neitrālā pozīcijā. Lai vēlreiz iedarbinātu transmisiju, atlaidiet sajūga izslēgšanas pogu. Skat. 6.nodaļā "Iekrāvēja pievienojuma ekspluatācijas instrukcijas".

SVARĪGI: *Kad poga ir nospiesta, mašīna brauc ar izslēgtu motoru. Ja nepieciešams, izmantojiet bremzes, lai apstādinātu mašīnu.*

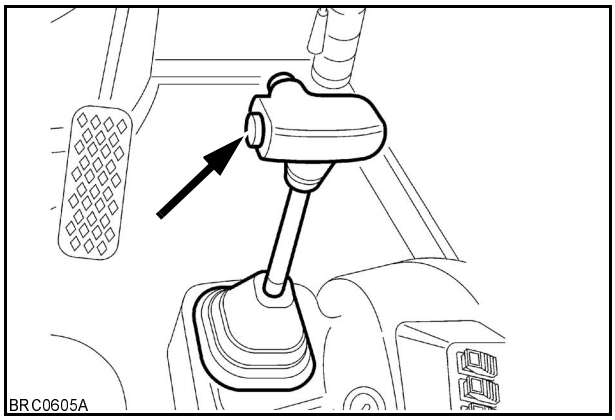

66

Copyright © New Holland

IEKRĀVĒJA PIEVIENOJUMA VADĪBAS IERĪČU BLOĶĒŠANA (atšķiras dažādās valstīs)

Šo adatu, kas atrodas blakus vadības svirai, izmanto, lai bloķētu pievienojuma vadības ierīces.

Lai bloķētu vadības ierīces, izņemiet stienīti no kartera un instalējiet to vadības pultī īpaši paredzētajā caurumā.

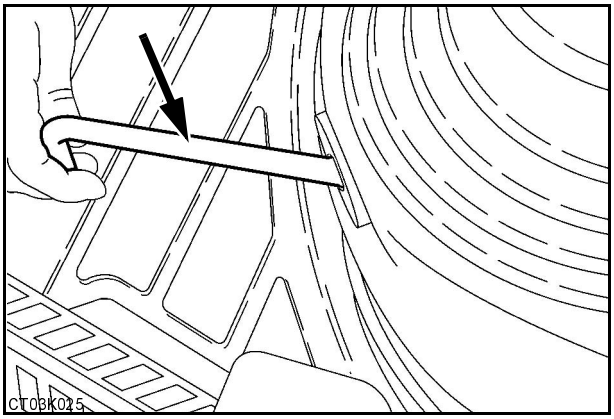

67

⚠ BRĪDINĀJUMS ⚠

Pirms izejiet no operatora nodalījuma, brauciet pa ceļu vai strādājiet ar ekskavatora pievienojumu, ievietojiet stienīti bloķējošā pozīcijā.

EKSKAVATORA PIEVIENOJUMA MEHĀNISKĀS VADĪBAS IERĪCES

SVARĪGI: *Pirms ekskavatora pievienojuma lietošanas, pārliecinieties, ka sāniski kustināmās šasijas bloķējošais slēdzis (1) atrodas ON (ieslēgt) pozīcijā un vai slēdža plāksne ir izslēgta nu ar pārslēga vai slēdža (2) palīdzību.*

SVARĪGI: *Katru reizi, kad lietojiet ekskavatora pievienojumu, mašīnai jāatbalstās uz stabilizatoriem.*

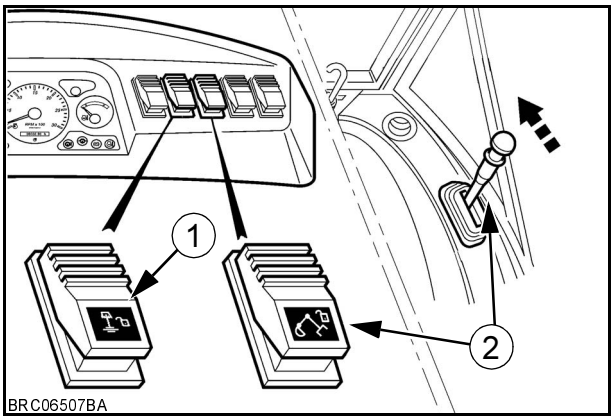

68

⚠ BRĪDINĀJUMS ⚠

Pirms dzinēja iedarbināšanas, pārliecinieties, vai jūs pārziniet atrašanās vietu un katras vadības ierīces funkcijas. Nepareizi rīkojoties ar vadības ierīcēm, var rasties nopietnas traumas.

⚠ BRĪDINĀJUMS ⚠

Jebkura nekontrolētā mašīnas darbība var izraisīt nelaimes gadījumu. Pirms pagrieziet operatora sēdekli ekskavatora pievienojuma darba pozīcijā, ir svarīgi novietot braukšanas vadības sviras virzienu un ātruma pārslēgu (Power Shuttle) neitrālā pozīcijā un padarīt mašīnu nekustīgu ar rokas bremžu sviras palīdzību. (atšķiras dažādās valstīs – nobloķējiet iekrāvēja pievienojuma vadības ierīces).

⚠ BRĪDINĀJUMS ⚠

Pirms ekskavatora vadības ierīču lietošanas, pārliecinieties, vai operatora sēdeklis ir pareizi noregulēts ekskavatora pievienojuma pozīcijā.

Copyright © New Holland

Šīs vadības sviras tiek lietotas, lai iedarbinātu ekskavatora pievienojumu. Katras kontroles darbības ātrums ir atkarīgs no leņķa, uz kuru saslēgts pārslēgs. Starpposma pozīcijā divas darbības var tik veiktas vienlaicīgi.

SVARĪGI: *Katru reizi, kad lietojiet ekskavatora pievienojumu, ir svarīgi, lai mašīna balstītos uz stabilizatoriem. Skat. "Stabilizatoru vadības ierīces" un "Ekskavatora pievienojuma uzstādīšana darba pozīcijā" 5.nodaļā*

SVARĪGI: *Ir trīs ekskavatora pievienojuma vadības konfigurācijas, atkarībā no attiecīgās valsts:*
- standarta konfigurācija
- ISO opcionālā konfigurācija
- Škērsveida opcionālā konfigurācija
Vadības sviru operējošais veids ir atšķirīgs. Pārbaudiet, kāda konfigurācija ir jūsu mašīnai.

⚠ BRĪDINĀJUMS ⚠

Pirms mašīnas ekspluatēšanas pārbaudiet vadības funkcijas. Aizmirstot veikt pārbaudi, mašīna var negaidīti sakustēties, kā rezultātā var rasties traumas.

STANDARTA KONFIGURĀCIJA

Ekskavatora snieguma un ekskavatora pievienojuma ātrā kreisās rokas vadības svira

Šai svirai ir 5 pozīcijas:

Pozīcija (0): neitrālā/pieturētā pozīcija. Šī pozīcija apstādina ekskavatora pievienojuma darbību. Līdz ko sviru atlaiž, tā automātiksi pārslēdzas atpakaļ uz neitrālo pozīciju (0) un pievienojums paliks tajā pozīcijā, kurā tas atradās, kad darbība tika apstādināta.

Pozīcija (A): ekskavatora sniegums nolaižas uz leju.
Pozīcija (B): ekskavatora sniegums paceļas uz augšu.
Pozīcija (C): ekskavatora pievienojums pagriezīsies uz kreiso pusi.
Pozīcija (D):ekskavatora pievienojums pagriezīsies uz labo pusi.

Ekskavatora smeļamais kauss un ekskavatora groza labās puses vadības svira

Šai svirai ir 5 pozīcijas:

Pozīcija (0): neitrālā/pieturētā pozīcija. Šī pozīcija apstādina ekskavatora pievienojuma darbību. Līdz ko sviru atlaiž, tā automātiksi pārslēdzas atpakaļ uz neitrālo pozīciju (0) un pievienojums paliks tajā pozīcijā, kurā tas atradās, kad darbība tika apstādināta. .

Pozīcija (E): ekskavatora smeļamais kauss paplašinās.
Pozīcija (F):ekskavatora smeļamais kauss ievelkas.
Pozīcija (G): ekskavatora grozs aizveras.
Pozīcija (H): ekskavatora grozs atveras.

Copyright © New Holland

STANDARTA KONFIGURĀCIJA

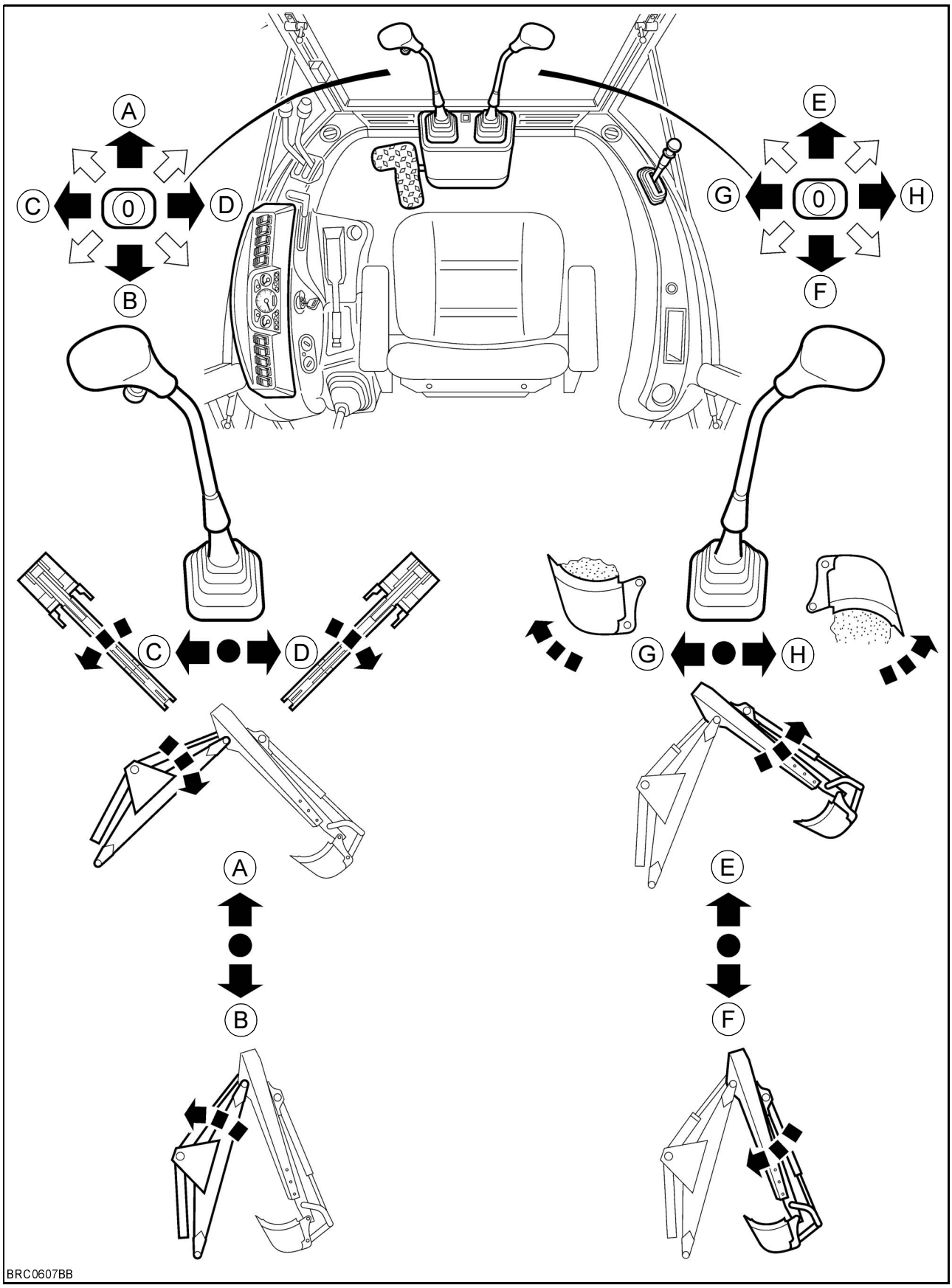

69

Copyright © New Holland

ISO OPCIONĀLĀ KONFIGURĀCIJA

Ekskavatora sniegums un ekskavatora groza kreisās puses vadības svira

Šai svirai ir 5 pozīcijas:

Pozīcija (0): neitrālā/pieturētā pozīcija. Šī pozīcija apstādina ekskavatora pievienojuma darbību. Līdz ko sviru atlaiž, tā automātiksi pārslēdzas atpakaļ uz neitrālo pozīciju (0) un pievienojums paliks tajā pozīcijā, kurā tas atradās, kad darbība tika apstādināta.

Pozīcija (A): ekskavatora sniegums nolaižas uz leju.

Pozīcija (B): ekskavatora sniegums paceļas uz augšu.

Pozīcija (C): ekskavatora pievienojums pagriezīsies uz kreiso pusi.

Pozīcija (D): ekskavatora pievienojums pagriezīsies uz labo pusi.

Ekskavatora smeļamais kauss un ekskavatora groza labās puses vadības svira

Šai svirai ir 5 pozīcijas:

Pozīcija (0): neitrālā/pieturētā pozīcija. Šī pozīcija apstādina ekskavatora pievienojuma darbību. Līdz ko sviru atlaiž, tā automātiksi pārslēdzas atpakaļ uz neitrālo pozīciju (0) un pievienojums paliks tajā pozīcijā, kurā tas atradās, kad darbība tika apstādināta.

Pozīcija (E): ekskavatora smeļamais kauss paplašinās.

Pozīcija (F): ekskavatora smeļamais kauss ievelkas.

Pozīcija (G): ekskavatora sniegums aizverās.

Pozīcija (H): ekskavatora sniegums atverās.

Copyright © New Holland

ISO OPCIONĀLĀ KONFIGURĀCIJA

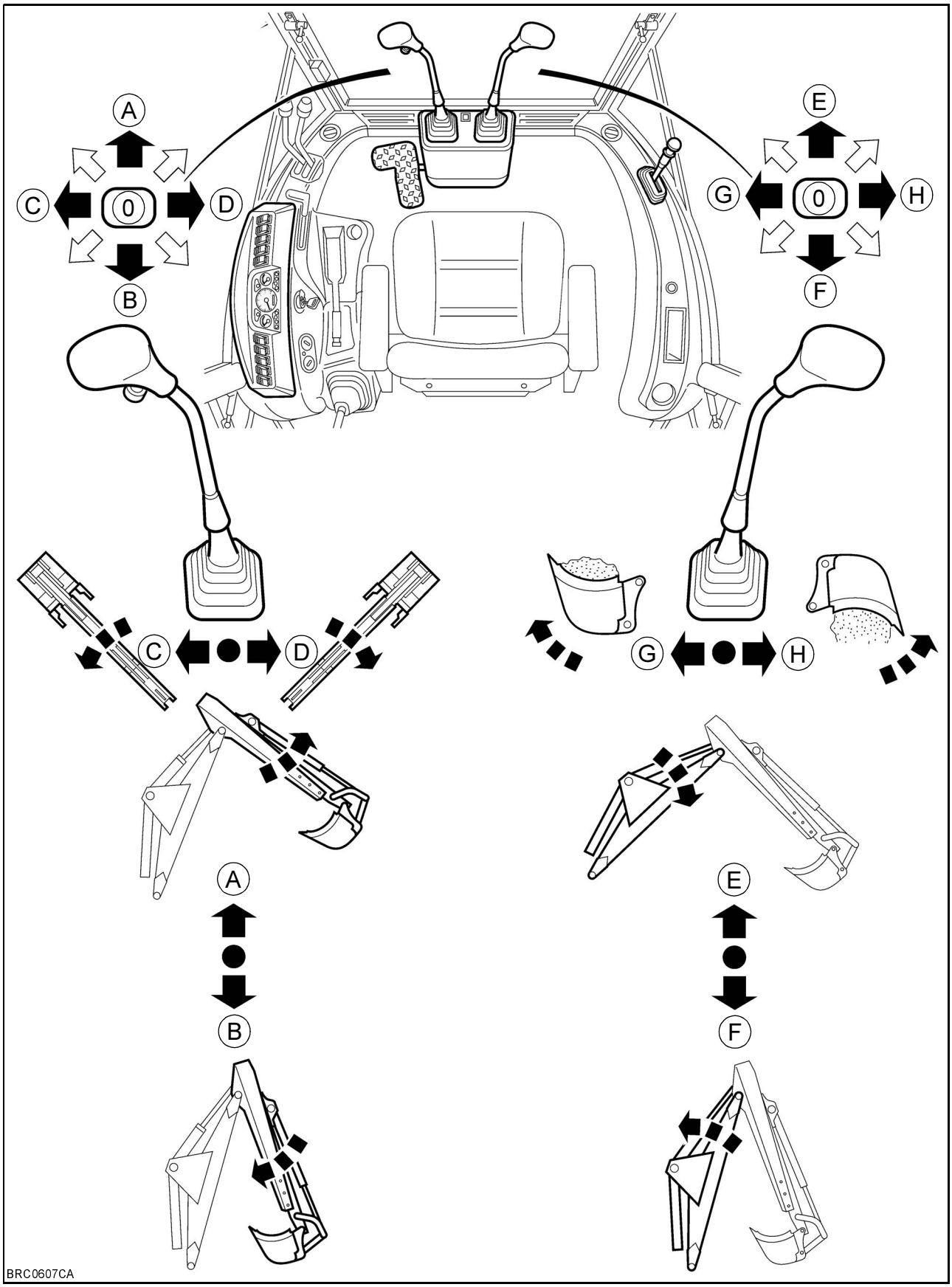

70

Copyright © New Holland

ŠKĒRSVEIDA OPCIONĀLĀ KONFIGURĀCIJA

Ekskavatora smeļamais kauss un ekskavatora groza kreisās puses vadības svira

ai svirai ir 5 pozīcijas:

Pozīcija (0): neitrālā/pieturētā pozīcija. Šī pozīcija apstādina ekskavatora pievienojuma darbību. Līdz ko sviru atlaiž, tā automātiksi pārslēdzas atpakaļ uz neitrālo pozīciju (0) un pievienojums paliks tajā pozīcijā, kurā tas atradās, kad darbība tika apstādināta.

Pozīcija (A): ekskavatora smeļamais kauss paplašinās.

Pozīcija (B): ekskavatora smeļamais kauss ievelkas.

Pozīcija (C): ekskavatora pievienojums pagriezīsies uz kreiso pusi.

Pozīcija (D): ekskavatora pievienojums pagriezīsies uz labo pusi.

Ekskavatora sniegums un ekskavatora groza labās puses vadības svira

Šai svirai ir 5 pozīcijas:

Pozīcija (0): neitrālā/pieturētā pozīcija. Šī pozīcija apstādina ekskavatora pievienojuma darbību. Līdz ko sviru atlaiž, tā automātiksi pārslēdzas atpakaļ uz neitrālo pozīciju (0) un pievienojums paliks tajā pozīcijā, kurā tas atradās, kad darbība tika apstādināta.

Pozīcija (E): ekskavatora sniegums nolaižas uz leju.

Pozīcija (F): ekskavatora sniegums paceļas uz augšu.

Pozīcija (G): ekskavatora grozs aizveras.

Pozīcija (H): ekskavatora grozs atveras.

Copyright © New Holland

KĒRSVEIDA OPCIONĀLĀ KONFIGURĀCIJA

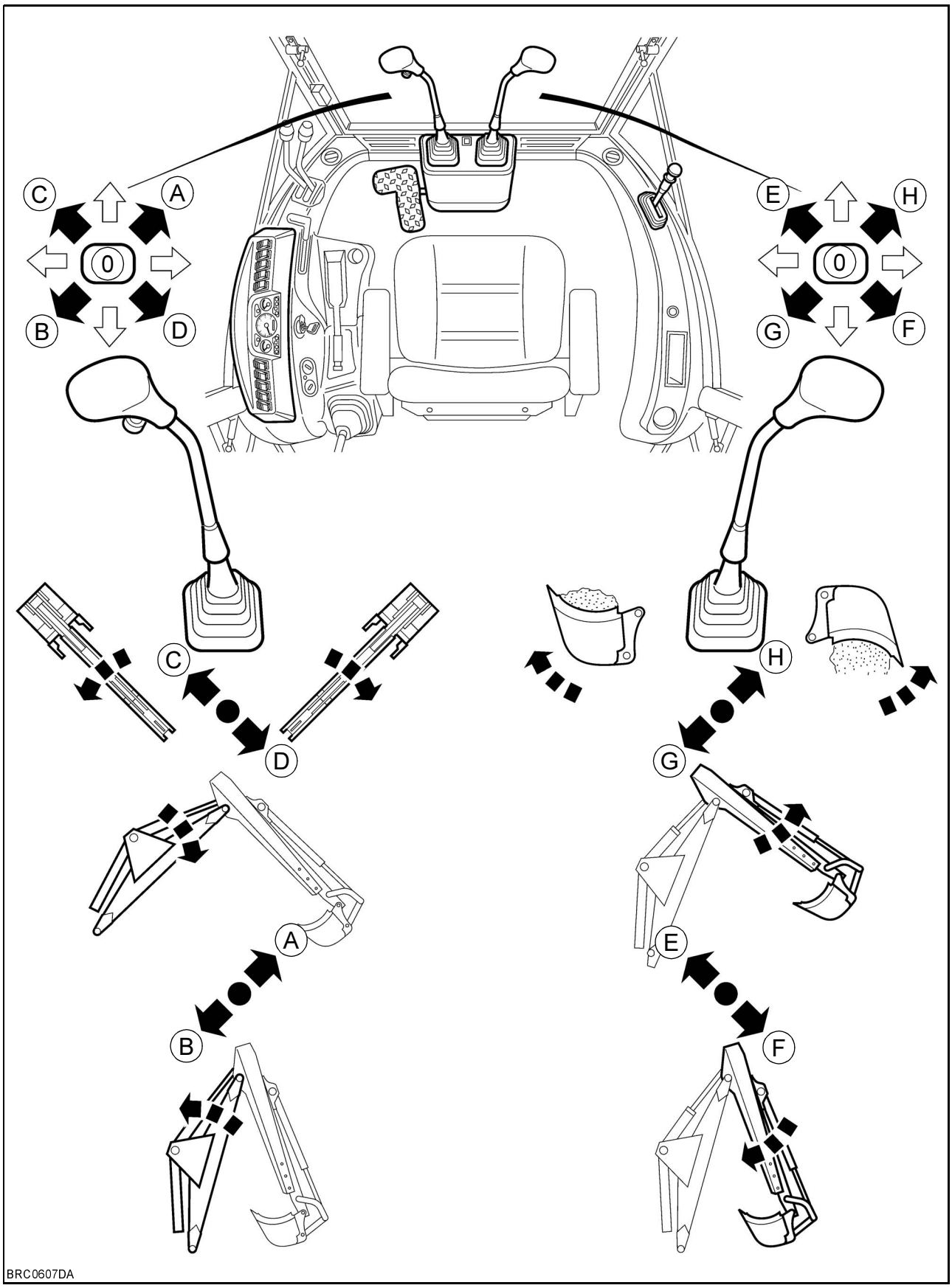

71

Copyright © New Holland

EKSKAVATORA PIEVIENOJUMA MEHĀNISKĀS VADĪBAS IERĪCES BLOĶĒŠANA (atšķiras dažādās valstīs – nobloķējiet iekrāvēja pievienojuma vadības ierīces).

Šo ķīli, kas atrodas uz stabilizatora vadības sviras, izmanto, lai bloķētu pievienojuma vadības ierīces.

Lai bloķētu vadības ierīces, izņemiet ķīli no kartera un ievietojiet to vadības pultī īpaši paredzētajā caurumā.

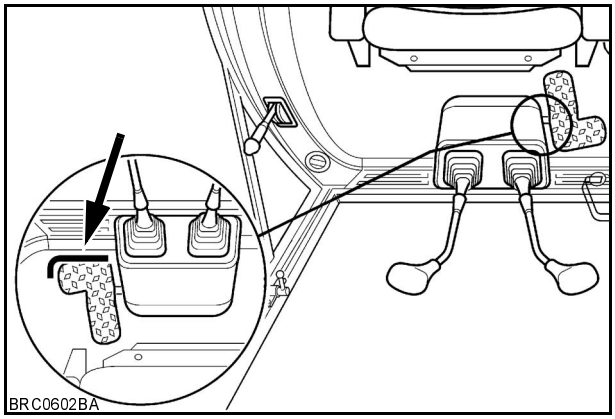

72

⚠ BRĪDINĀJUMS ⚠

Pirms izejiet no operatora nodalījuma, brauciet pa ceļu vai strādājiet ar ekskavatora pievienojumu, ievietojiet ķīli bloķējošā pozīcijā.

STABILIZATORA MEHĀNISKĀS VADĪBAS IERĪCES

SVARĪGI: *Katru reizi, kad lietojiet ekskavatora pievienojumu, ir svarīgi, lai mašīna balstītos uz stabilizatoriem.*

KREISĀS PUSES STABILIZATORS KREISĀS PUSES VADĪBAS SVIRA

Šai svirai ir 3 pozīcijas:

Pozīcija (0): neitrālā pozīcija. Šī pozīcija var apstādināt kreisās puses stabilizatoru. Līdz ko sviru atlaidīsiet, tā automātiski pārslēgsies atpakaļ uz neitrālo pozīciju (0) un stabilizators pārstās celties uz augšu vai uz leju.

Pozīcija (1): Kreisās puses stabilizators nolaižas uz leju.

Pozīcija (2): Kreisās puses stabilizators paceļas uz augšu.

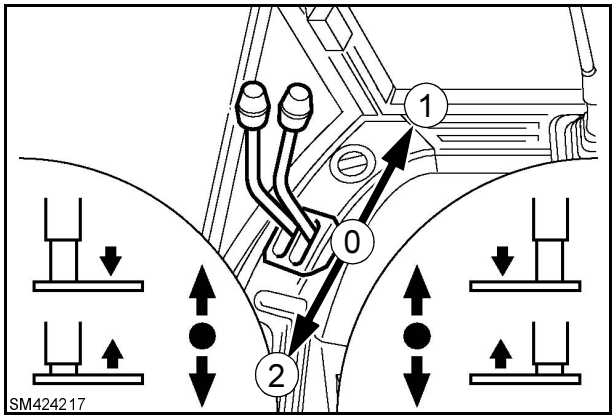

73

LABĀS PUSES STABILIZATORA LABĀS PUSES VADĪBAS SVIRA

Šai svirai ir 3 pozīcijas:

Pozīcija (0): neitrālā pozīcija. Šī pozīcija var apstādināt kreisās puses stabilizatoru. Līdz ko sviru atlaidīsiet, tā automātiski pārslēgsies atpakaļ uz neitrālo pozīciju (0) un stabilizators pārstās celties uz augšu vai uz leju.

Pozīcija (1): labās puses stabilizators nolaižas uz leju.

Pozīcija (2): labās puses stabilizators paceļas uz augšu.

PIEZĪME: *Lai stabilizatorus paceltu vai nolaistu vienlaicīgi, iedarbiniet divas sviras vienlaicīgi.*

Copyright © New Holland

SVARĪGI: *Pirms braukšanas vai iekrāvēja pievienojuma lietošanas pārliecinieties, vai stabilizatori ir pilnībā pacelti.*

SVARĪGI: *Braucot pa ceļu, stabilizatoriem jābūt pilnībā paceltiem un nekustīgiem, ko nodrošina speciāli tam paredzētais ķīlis.*

PIEZĪME: *Lai novērstu mašīnas apgāšanos, ko var izraisīt hidrauliskais tūbings vai šļūtenes pārplīšana, uz katra stabilizatora mašīnā ir ierīkots drošības vārsts. Nekavējoties nomainiet visus bojātos tūbingus vai šļūtenes.*

MEHĀNISKO STABILIZATORU VADĪBAS IERĪČU BLOĶĒŠANA (atšķiras dažādās valstīs)

Uz stabilizatora vadības sviras priekšējā pusē atrodas ķīlis, ko izmanto, lai nobloķētu stabilizatora vadības ierīces.

Lai nobloķētu šīs ierīces, izņemiet ķīli no kartera un instalējiet to vadības pultī īpaši paredzētajā caurumā.

⚠ BRĪDINĀJUMS ⚠

Pirms izejiet no operatora nodalījuma, brauciet pa ceļu vai strādājiet ar ekskavatora pievienojumu, ievietojiet ķīli bloķējošā pozīcijā.

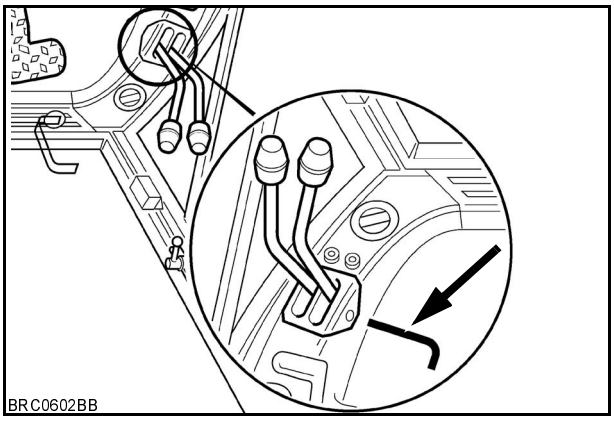

74

TELESKOPISKĀ KAUSA MEHĀNISKAIS KONTROLES PEDĀLIS (ja ir uzstādīts)

Pedālim ir 3 pozīcijas:

(0) pozīcija: Neitrālā. Ar šo pozīciju tiks apstādināta teleskopiskā kausa darbība.

PIEZĪME: *Līdz ko pedāli atlaidīs, tas automātiski pārslēgsies uz šo pozīciju.*

(1) pozīcija: Teleskopiskais kauss izstiepsies.

(2) pozīcija: Teleskopiskais kauss ievilksies.

Pirms lietojiet šo pedāli, pārliecinieties, vai teleskopiskais kauss ir mehāniski nobloķēts. Skat. 5.nodaļā “ekskavatora pievienojums darba pozīcijā”.

PIEZĪME: *Vienlaicīgi iedarbinot ekskavatora pievienojuma vadības sviru un šo pedāli (ja ir uzstādīts), tas dos vairākas iespējas mašīnai progresīvi funkcionēt.*

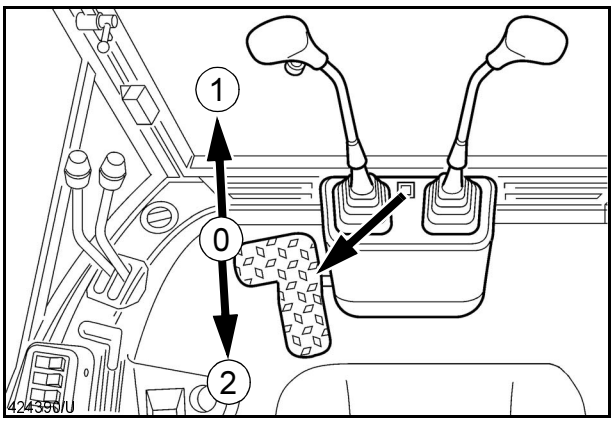

75

Copyright © New Holland

PAPILDUS KONTROLES PEDĀLIS (izvēles)

Pedālis atrodas ekskavatora pievienojuma vadības ierīces labajā pusē. To izmanto, darbojoties ar papildus ierīcēm, kā, piemēram, ar hidraulisko āmuriņu. Skat. 5.nodaļā “ekskavatora pievienojuma papildus hidrauliskās ierīces”.

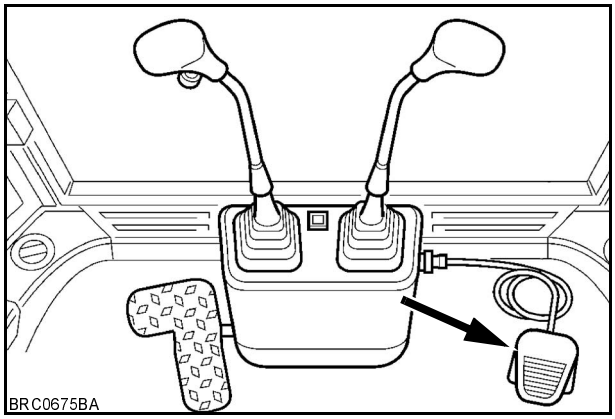

76

Copyright © New Holland

EKSKAVATORA PIEVIENOJUMA HIDRAULISKĀS VADĪBAS IERĪCES (izvēles)

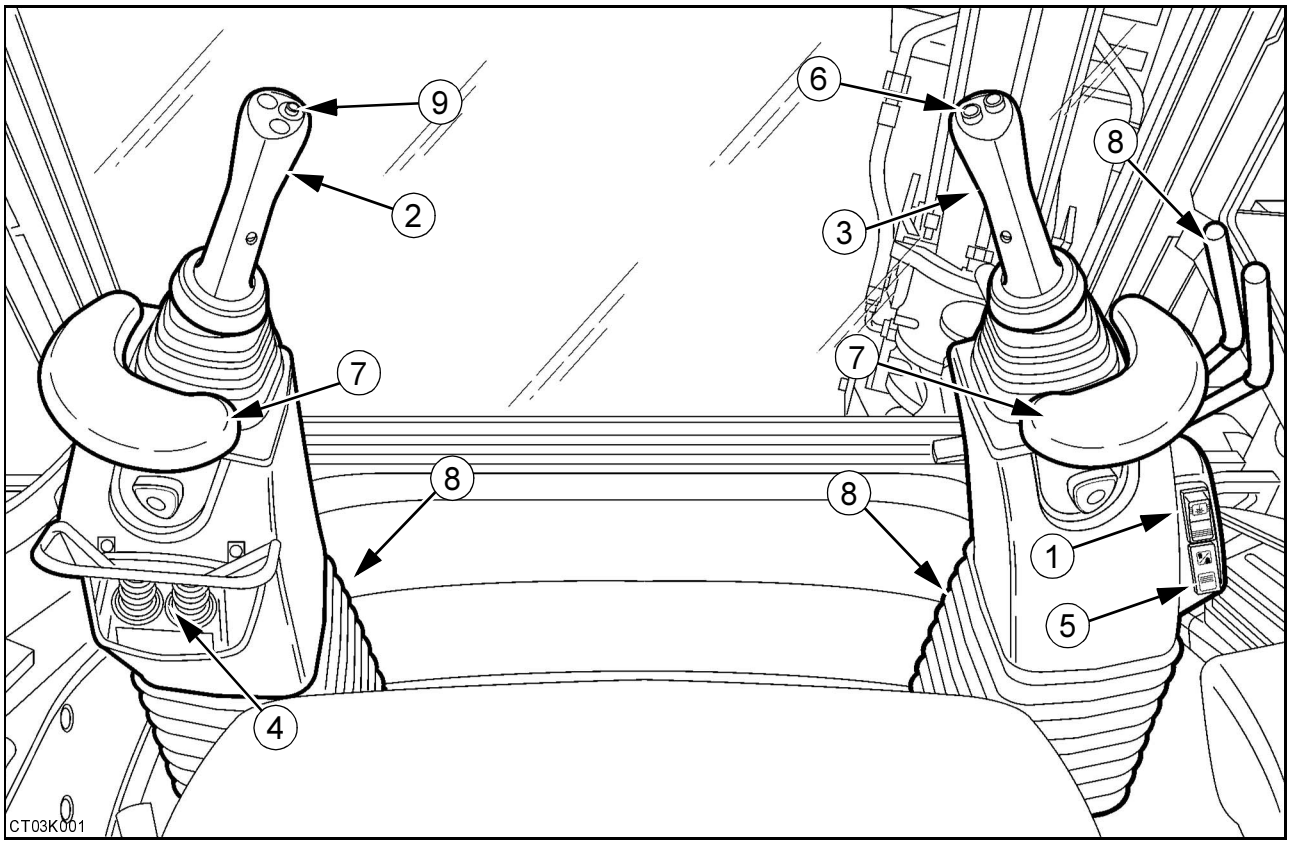

77

1. VADĪBAS ATCELŠANAS SLĒDZIS: Kad slēdzis atrodas ON (ieslēgt) pozīcijā (izgaismots), darbojas visas ekskavatora pievienojuma vadības ierīces.
2. KREISĀS PUSES VADĪBAS SVIRA: Kreisās puses svira kontrolē ekskavatora pievienojuma vēzienus, sniegumu un smeļamo kausu (atkarībā no tā, kāds vadības veids ir pieņemts)
3. LABĀS PUSES VADĪBAS SVIRA: Labās puses svira kontrolē ekskavatora pievienojuma grozu, sniegumu un smeļamo kausu (atkarībā no tā, kāds vadības veids ir pieņemts).

PIEZĪME: *Darbības ātrums ir atkarīgs no leņķa, kādā vadības svira ir noliekta. Starpposma pozīcijā var veikt divas darbības vienlaicīgi.*

4. STABILIZATORA VADĪBAS IERĪCES: Labās puses stabilizatoru vada ar labās puses vadību, bet kreisās puses stabilizatoru - ar kreisās puses vadību.
5. VADĪBAS VEIDA NOMAIŅAS SLĒDZIS: Šo slēdzi izmanto, lai nomainītu standarta vadības veidu uz ISO veidu.
6. TELESKOPISKĀ KAUSA VADĪBAS IERĪCES: (īslaicīgai darbībai) (ja ir uzstādīts).
   Nospiediet labās puses pogu, lai kausu izstieptu.
   Nospiediet kreisās puses pogu, lai kausu ievilktu.
7. PLAUKSTAS LOCĪTAVU BALSTS: Plaukstas locītavu balstu var noregulēt nepieciešamajā augstumā.
8. VADĪBAS STRĒLES SLĪPUMA NOREGULĒŠANA: Šīs vadības ierīces izmanto, lai noregulētu vadība strēli uz priekšu/atpakaļ un uz labo/uz kreiso pusi.
9. BRĪDINĀJUMA SKAŅAS SIGNĀLA IERĪCES POGA: Lai ieslēgtu brīdinājuma skaņas signālu, nospiediet kreisās puses kontroles sviras augšējo daļu (īslaicīga darbība).

Copyright © New Holland

SVARĪGI: *Pirms lietojiet ekskavatora pievienojumu, pārliecinieties, vai sānu šasijas bloķējošais slēdzis (1) atrodas ON (ieslēgt) pozīcijā un vai bloķējošā plāksne ir izslēgta ar sviras vai slēdža (2) palīdzību.*

SVARĪGI: *Katru reizi, kad izmantojiet ekskavatora pievienojumu, mašīnai ir jāatbalstās uz stabilizatoriem.*

⚠ BRĪDINĀJUMS ⚠

Pirms dzinēja iedarbināšanas, pārliecinieties, vai jūs pārziniet atrašanās vietu un katras vadības ierīces funkcijas. Nepareizi rīkojoties ar vadības ierīcēm, var rasties nopietnas traumas.

⚠ BRĪDINĀJUMS ⚠

Jebkura nekontrolētā mašīnas darbība var izraisīt nelaimes gadījumu. Pirms pagrieziet operatora sēdekli ekskavatora pievienojuma darba pozīcijā, ir svarīgi novietot braukšanas vadības sviras virzienu un ātruma pārslēgu (Power Shuttle) neitrālā pozīcijā un padarīt mašīnu nekustīgu ar rokas bremžu sviras palīdzību. (atšķiras dažādās valstīs – nobloķējiet iekrāvēja pievienojuma vadības ierīces).

SVARĪGI: *Katru reizi, kad lietojiet ekskavatora pievienojumu, mašīnai obligāti jāatbalstās uz stabilizatoriem. Skat. 5.nodaļā "Stabilizatora vadības ierīces" un "ekskavatora pievienojuma uzstādīšana darba pozīcijā".*

SVARĪGI: *Pastāv trīs ekskavatora pievienojuma vadības konfigurācijas, atkarībā no attiecīgās valsts:*

- *Standarta vai ISO veids (lai nomainītu, izmantojiet vadības veida nomaiņas slēdzi).*
- *Šķērsveida Opcionālā konfigurācija.*
  Vadības sviras operējošie veidi atšķiras. Skat. "ekskavatora pievienojuma mehāniskās vadības ierīces". Pārbaudiet, kāda konfigurācija ir uzstādīta jūsu mašīnai.

⚠ BRĪDINĀJUMS ⚠

Pirms ekskavatora vadības ierīču lietošanas, pārliecinieties, vai operatora sēdeklis ir pareizi noregulēts ekskavatora pievienojuma pozīcijā.

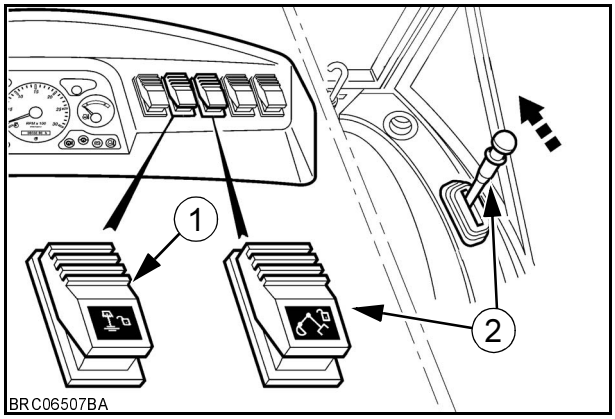

78

⚠ BRĪDINĀJUMS ⚠

Pirms mašīnas ekspluatēšanas, pārbaudiet vadības funkcijas. Aizmirstot veikt pārbaudi, mašīna var negaidīti sakustēties, kā rezultātā var rasties traumas.

Copyright © New Holland

VADĪBAS ATCELŠANAS SLĒDZIS

Atrodas labā pusē pie vadības strēles.

Slēdzim ir 2 pozīcijas:

Ja noliekts uz augšu (lampiņa ieslēgta), visas vadības ierīces darbojas.

Ja noliekts uz leju (lampiņa izslēgta), visas vadības ierīces nedarbojas.

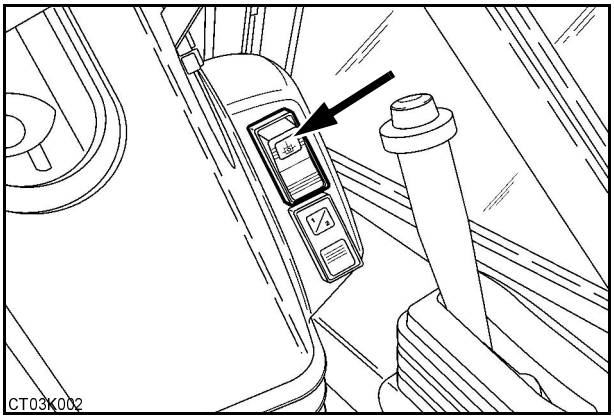

79

⚠ BRĪDINĀJUMS ⚠

Pēc ekskavatora pievienojuma lietošanas vai izkāpjot no mašīnas, vienmēr noslēdziet slēdzi uz leju (lampiņa izdzisīs). Nekad neaizmirstiet šo pamatdrošības prasību.

PIEZĪME: *Iedarbinot dzinēju, automātiski tiek izvēlēta atceltās vadības ierīču pozīcija.*

STANDARTA KONFIGURĀCIJA

Ekskavatora snieguma un ekskavatora pievienojuma ātrā kreisās rokas vadības svira

Šai svirai ir 5 pozīcijas:

Pozīcija (0): neitrālā/pieturētā pozīcija. Šī pozīcija apstādina ekskavatora pievienojuma darbību. Līdz ko sviru atlaiž, tā automātiksi pārslēdzas atpakaļ uz neitrālo pozīciju (0) un pievienojums paliks tajā pozīcijā, kurā tas atradās, kad darbība tika apstādināta.

Pozīcija (A): ekskavatora sniegums nolaižas uz leju.

Pozīcija (B): ekskavatora sniegums paceļas uz augšu.

Pozīcija (C): ekskavatora pievienojums pagriezīsies uz kreiso pusi.

Pozīcija (D): ekskavatora pievienojums pagriezīsies uz labo pusi.

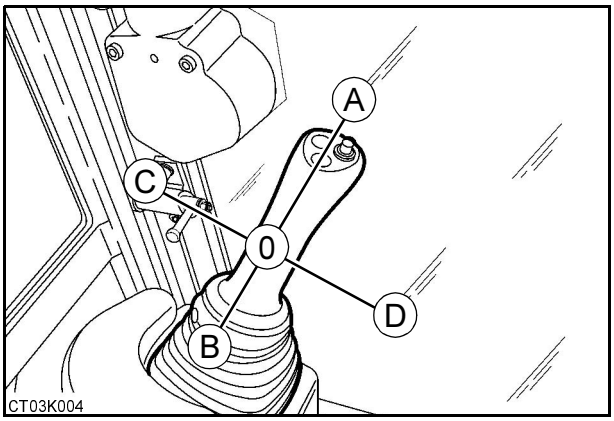

80

Ekskavatora smeļamais kauss un ekskavatora groza labās puses vadības svira

Šai svirai ir 5 pozīcijas:

Pozīcija (0): neitrālā/pieturētā pozīcija. Šī pozīcija apstādina ekskavatora pievienojuma darbību. Līdz ko sviru atlaiž, tā automātiksi pārslēdzas atpakaļ uz neitrālo pozīciju (0) un pievienojums paliks tajā pozīcijā, kurā tas atradās, kad darbība tika apstādināta.

Pozīcija (E): ekskavatora smeļamais kausspa

Pozīcija (F): ekskavatora smeļamais kauss ievelkas.

Pozīcija (G): ekskavatora grozs aizveras.

Pozīcija (H): ekskavatora grozs atveras.

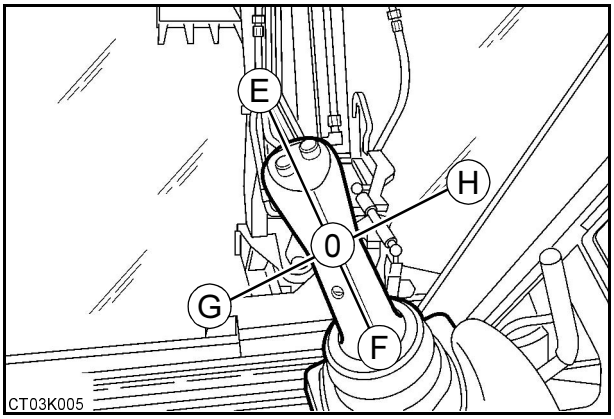

81

Copyright © New Holland

STABILIZATORA VADĪBAS IERĪCES

Šīs vadības ierīces atrodas uz kreisās puses vadības strēles. Tās var lietot, lai neatkarīgi vai vienlaicīgi ekspluatētu stabilizatorus.

SVARĪGI: *Katru reizi, kad lietojiet ekskavatora pievienojumu, ir svarīgi, lai mašīna balstītos uz satbilizatoriem.*

KREISĀS PUSES STABILIZATORS KREISĀS PUSES VADĪBAS SVIRA

Šai svirai ir 4 pozīcijas:

Pozīcija (0): neitrālā pozīcija. Šī pozīcija var apstādināt kreisās puses stabilizatoru. Līdz ko sviru atlaidīsiet no pirmās vai otrās pozīcjas, tā automātiksi pārslēgsies atpakaļ uz neitrālo pozīciju (0) un stabilizators pārstās celties uz augšu vai uz leju.

Kad atrodas pozīcijā (1): Kreisās puses stabilizators nolaižas uz leju.

Kad atrodas pozīcijā (2): Kreisās puses stabilizators paceļas uz augšu.

Kad atrodas pozīcijā (3): Ja ierīkots, skat. “Auto-Up īpašība”.

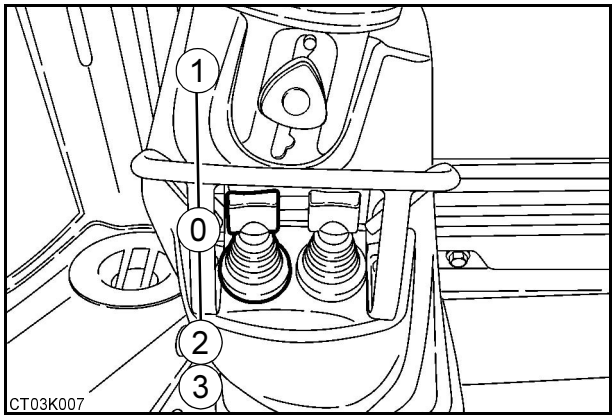

82

LABĀS PUSES STABILIZATORA LABĀS PUSES VADĪBAS SVIRA

Šai svirai ir 4 pozīcijas:

Pozīcija (0): neitrālā pozīcija. Šī pozīcija var apstādināt kreisās puses stabilizatoru. Līdz ko sviru atlaidīsiet no pirmās vai otrās pozīcjas, tā automātiksi pārslēgsies atpakaļ uz neitrālo pozīciju (0) un stabilizators pārstās celties uz augšu vai uz leju.

Kad atrodas pozīcijā (1): labās puses stabilizators nolaižas uz leju.

Kad atrodas pozīcijā (2): labās puses stabilizators paceļas uz augšu.

Kad atrodas pozīcijā (3): Ja ierīkots, skat. “Auto-Up īpašība”.

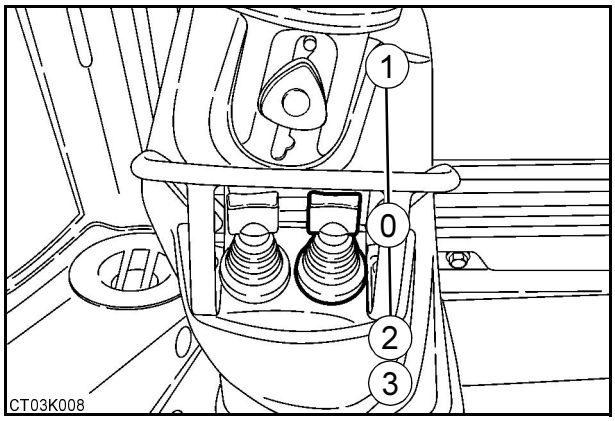

83

AUTO-UP ĪPAŠĪBA (centrālās ass versija) (izvēles)

(3) pozīcija: Kad sviras momentāni tiek atvilktas atpakaļ šajā pozīcijā un tad atlaistas vaļā, tās pārslēdzas atpakaļ uz neitrālo pozīciju, tādējādi atbrīvojot rokas, lai varētu veikt citus pienākumus. Lai atceltu Auto-up darbību, nospiediet sviru uz augšu vai uz leju.

PIEZĪME: *Ja Auto-Up nav ierīkots, vēl ir sprosttapas pozīcija, taču tā neietekmēs stabilizatora funkciju.*

SVARĪGI: *Pirms braukšanas vai iekrāvēja pievienojuma lietošanas pārliecinieties, vai stabilizatori ir pilnībā pacelti.*

SVARĪGI: *Braucot pa ceļu, stabilizatoriem jābūt pilnībā paceltiem un nekustīgiem, ko nodrošina speciāli tam paredzētais ķīlis.*

PIEZĪME: *Lai novērstu mašīnas apgāšanos, ko var izraisīt hidrauliskais tūbings vai šļūtenes pārplīšana, uz katra stabilizatora mašīnā ir ierīkots drošības vārsts. Nekavējoties nomainiet visus bojātos tūbingus vai šļūtenes.*

Copyright © New Holland

VADĪBAS VEIDA NOMAIŅAS SLĒDZIS

Atrodas vadības strēles labajā pusē. Slēdzis ir aprīkots ar bloķējošo ierīci.

Slēdzi izmanto, lai nomainītu standarta veidu uz ISO versiju vai otrādi.

Lai atbloķētu slēdzi, bloķējošo ierīci (1) pabīdiet uz augšu un tajā brīdī nospiediet slēdža augšgalu. Šajā pozīcijā slēdzis izgaismosies un vadības ierīces būs nomainītas uz ISO veidu.

Ir nomainītas arī svira ekskavatora snieguma un smeļamā kausa vadības ierīces.

Lai nobloķētu slēdzi un pārslēgtos atpakaļ uz standarta veida darbību, noslēdziet slēdža apakšējo daļu.

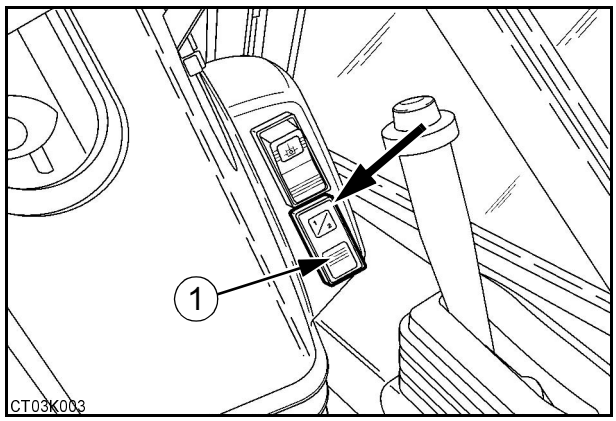

84

TELESKOPISKĀ KAUSA VADĪBAS IERĪCES (ja ir uzstādīts)

Lai teleskopisko kausu izstieptu, nospiediet un turiet labās puses pogu (1).

Līdz ko poga tiek atlaista, kauss pārstāj darboties un paliek tādā pozīcijā, kādā tas atradās pirms pogas atlaišanas. Lai ievilktu kausu, nospiediet un turiet kreisās puses pogu (2). Līdz ko poga tiek atlaista, kauss pārstāj darboties un paliek tādā pozīcijā, kādā tas atradās pirms pogas atlaišanas..

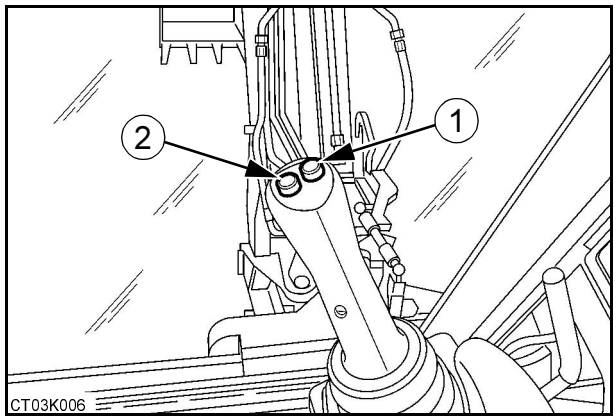

85

VADĪBAS STRĒLES SLĪPUMA NOREGULĒŠANA UZ PRIEKŠU/ATPAKAĻ

Abus rokturus turiet un saspiediet kopā un novietojiet vadības strēles nepieciešamajā pozīcijā. Pēc tam rokturus atlaidiet.

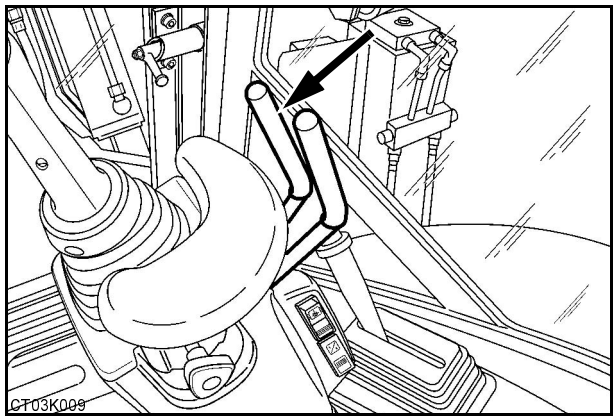

86

Copyright © New Holland

VADĪBAS STRĒLES SLĪPUMA NOREGULĒŠANA UZ LABO/UZ KREISO PUSI

Atlaidiet uz katras vadības strēles priekšpuses uzstādītās divas iekrāsotās stūres un tad novietojiet vadības strēles nepieciešamajā pozīcijā.

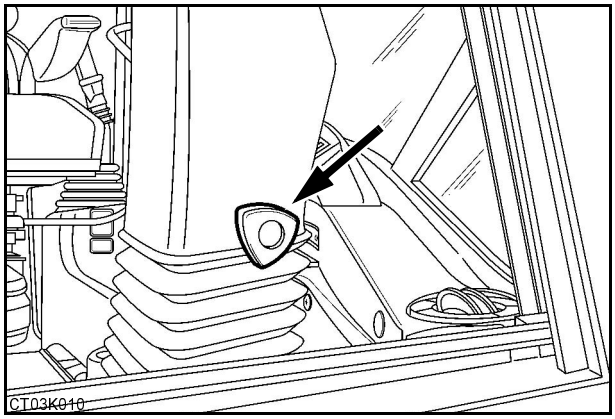

87

APSILDĪŠANAS, VENTILĀCIJAS UN GAISA KONDICIONĒŠANAS (izvēles) VADĪBAS IERĪCES

Apsildīšanas, ventilācijas un gaisa kondicionēšanas (izvēles) vadības ierīces atrodas kabīnes labajā pusē (operatora sēdeklis iekrāvēja pievienojuma pozīcijā.

APSILDĪŠANA

Ar šo pogu var regulēt gaisa temperatūru operatora nodalījumā.

Lai paaugstinātu temperatūru, pagrieziet pogu no kreisās puses (auksts) uz labo pusi (karsts).

Lai pazeminātu temperatūru, pagrieziet pogu no labās puses (karsts) uz kreiso pusi (auksts).

PIEZĪME: *Kad izmantojiet apsildīšanu, apsildīšanas vadības vārstam jābūt atvērtam. Skat. "Apsildīšanas vadības vārsts".*

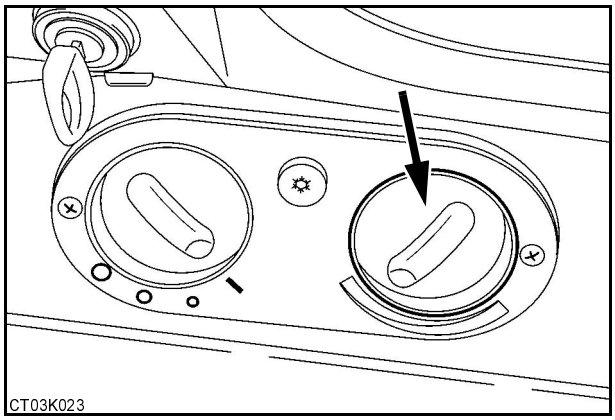

88

VENTILATORA VADĪBAS IERĪCE

Šī 4 pozīciju poga ļauj noregulēt gaisa plūsmu operatora nodalījumā.

(0) pozīcija: Off (izslēgts).

(1) pozīcija: Low (zems).

(2) pozīcija: Medium (vidējs).

(3) pozīcija: High (augsts).

PIEZĪME: *Gaiss būs karsts vai auksts atkarībā no apsildīšanas vadības pozīcijas.*

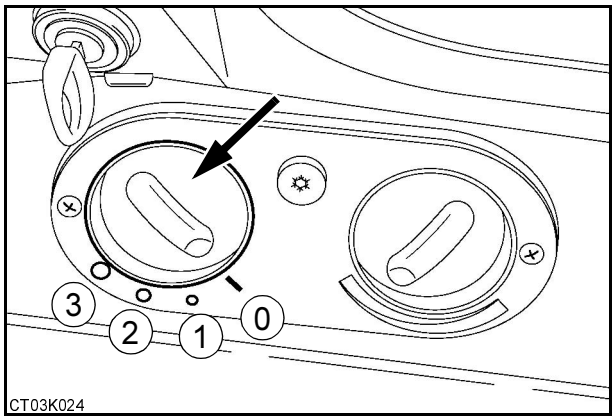

89

Copyright © New Holland

GAISA KONDICIONĒŠANAS VADĪBAS IERĪCE (izvēles)

R-134A dzesējošais līdzeklis

⚠ BRĪDINĀJUMS ⚠

R-134A dzesējošais līdzeklis var būt bīstams, ja ar to nepareizi apietās. Tāpēc ir ļoti svarīgi iegaumēt sekojošos brīdinājumus un norādījumus.
R-134A vārīšanas punkts ir -12°C.
Gaisa kondicionēšanas sistēmas daļas nedrīkst pakļaut liesmu vai pārmērīga karstuma iedarbībai, jo pastāv uguns eksplozijas risks un fosgēna gāzes ražošana.
Gaisa kondicionēšanas sistēmas daļas nedrīkst atvienot vai izjaukt, jo dzesējošais līdzeklis var izraisīt apsaldējumus.
Ja dzesējošais līdzeklis nonāk saskarē ar ādu, izmantojiet ārstniecības līdzekļus pret apsaldēšanos.
Ar roku vai remdenu ūdeni 32°C sasildiet atklāto ādas zonu, viegli pārsienot ar saiti un nekavējoties konsultējieties ar ārstu.
Ja dzesējošais līdzeklis nokļūst acīs, nekavējoties izskalojiet acis ar aukstu ūdeni vismaz 5 minūtes un tūlīt konsultējieties ar ārstu.

Ar šo vadības ierīci ieslēdz gaisa kondicionēšanas sistēmu. Nospiediet vadības ierīci, lai iedarbinātu sistēmu un nospiediet vēlreiz, lai to atslēgtu.

PIEZĪME: *Gaisa kondicionēšanu var ieslēgt tikai tādā gadījumā, ja gaislaides vadības ierīce neatrodas izslēgtā pozīcijā.*

Pagrieziet vadības ierīci (2), lai iegūtu vēlamo gaisa temperatūru.

Pagrieziet vadības ierīci (3), lai iegūtu vēlamo gaisa plūsmu.

SVARĪGI: *Gaisa kondicionētāja izmantošanas laikā, ir svarīgi, lai visi operatora nodalījuma logi ir pilnībā aizvērti.*

PIEZĪME: *Lai nodrošinātu gaisa kondicionēšanas pareizu ekspluatāciju un pilnīgu efektivitāti, tā jāizmanto vismaz reizi nedēļā un pat īsākā laika periodā.*

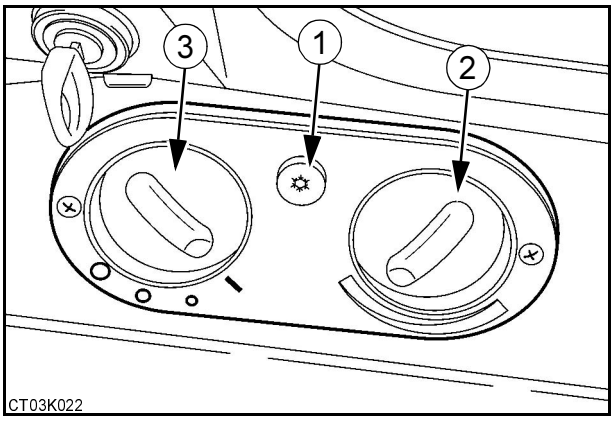

90

Copyright © New Holland

GAISA VENTILĀCIJAS EJA

Gaisa ventilācijas ejas (A) ir uzstādītas mašīnas priekšpusē un aizmugurē. Pagrieziet ventilatora ejas, lai mainītu gaisa plūsmas virzienu. Lai aizvērtu ventilācijas ejas, pagrieziet vārstus uz iekšu.

4 galvenās gaisa ventilācijas ejas:

- Divas priekšpusē.

- Divas aizmugurē.

PIEZĪME: *Gaisa ventilācijas ejas (B), kas atrodas augšpusē un uz grīdas, var lietot, ja ir ierīkota gaisa kondicionēšana (izvēles).*

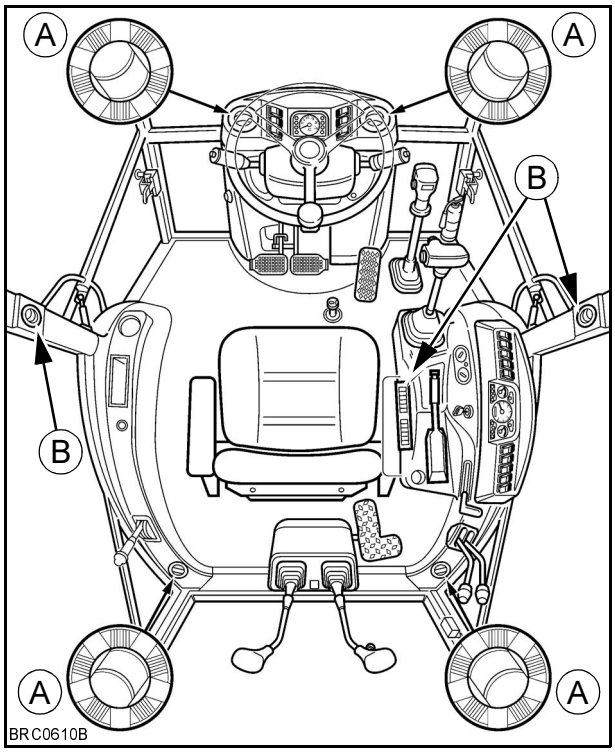

91

KABĪNES GAISA FILTRS

Atrodas zem operatora sēdekļa

Filtra elementi ir izgatavoti no speciāla papīra ar lipīgu lenti, līdzīgu izolācijas lentei.

Notīriet šos elementus ar saspiestu gaisu, sākot ar tīrīšanu no iekšpuses uz ārpusi. Gaisa spiediens nedrīkst pārsniegt divus lietņus un sprauslu jātur vismaz 300 mm attālumā no elementa. Skat. 9.nodaļā “Kabīnes gaisa filtrs un gaisa kondicionētāja filtrs”.

SVARĪGI: *Pirms saspiestā gaisa izmantošanas, pārliecinieties, vai seja ir aizsargāta.*

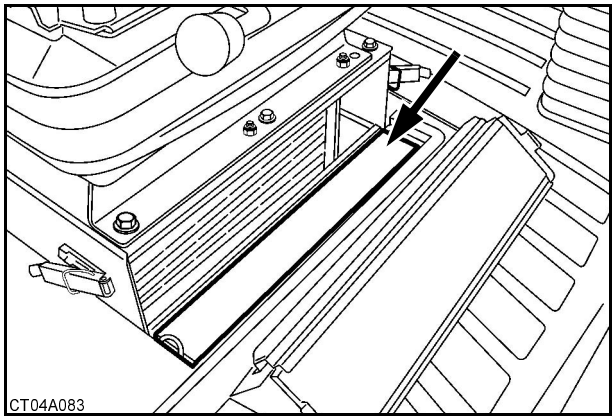

92

Copyright © New Holland

BREMŽU ŠĶIDRUMA TVERTNE

Atrodas zem stūres vadības pults lūkas.

Tvertnei ir līmeņa brīdinājuma lampiņa, kura iedegas, līdz ko tiek sasniegts minimālais līmenis. Ja brīdinājuma lampiņa iedegas ekspluatācijas laikā, nogādājiet mašīnu drošā vietā, apstādiniet dzinēju, izņemiet startera slēdža atslēgu un atrodiet problēmas cēloni.

Lai pārbaudītu, vai brīdinājuma lampiņa darbojas, noņemiet tvertnes pieejas lūku (1) un nospiediet pogu, kas atrodas uz pildvielas vāciņa. Uz instrumenta paneļa ir jāieslēdzas brīdinājuma lampiņai. Ja lampiņa neiedegas, atrodiet problēmas cēloni.

Lai nomainītu bremžu šķidrumu, skat. 9.nodaļu “Bremžu šķidrums”.

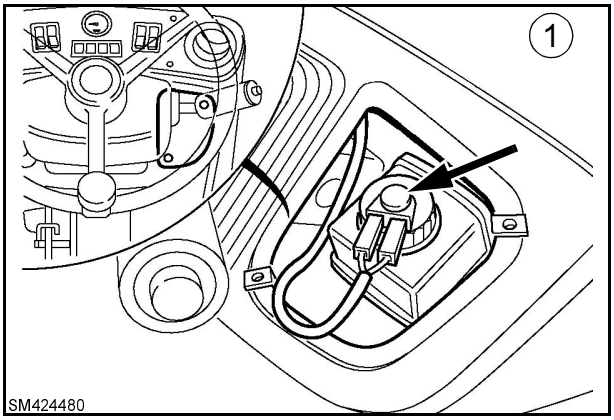

93

UGUNSDZĒŠAMAIS APARĀTS (izvēles)

Atrodas stūres labajā pusē. Pirms mašīnas piegādes, izpētiet ugunsdzēšamā aparāta lietošanas instrukciju.

Tās ir uzdrukātas uz ugunsdzēšamā aparāta.

⚠ BRĪDINĀJUMS ⚠

Katru gadu ugunsdzēšamais aparāts jānodod ekspertam uz pārbaudi.

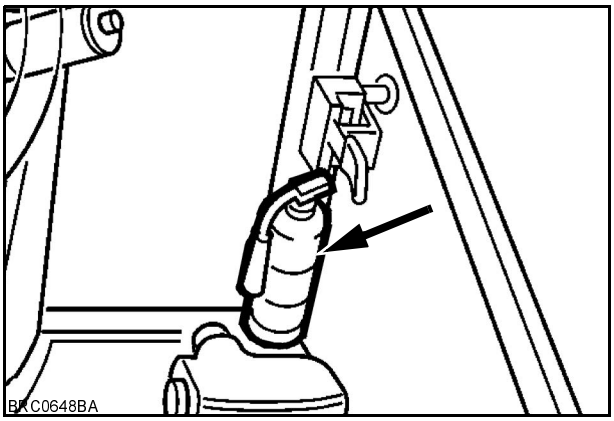

94

Copyright © New Holland

OPERATORA KABĪNES LOGI

KABĪNES DURVJU LOGI

Daļēji atvērti

Paceliet rokturi un nospiediet to uz ārpusi un lejup, lai nobloķētu logu daļēji atvērtā pozīcijā.

Pilnībā atvērts

Ja logs ir aizvērts, paceliet rokturi horizontālā pozīcijā un tad nolieciet to atpakaļ, lai izņemtu ķīli. Logu atveriet tiktāl, cik to atļauj gumijas bloķējošā ierīce.

Aizvērts

Pārliecinieties, vai loga rokturis ir pilnībā nobloķēts ar ķīli. Tad logu aizveriet un nolieciet ķīli uz leju.

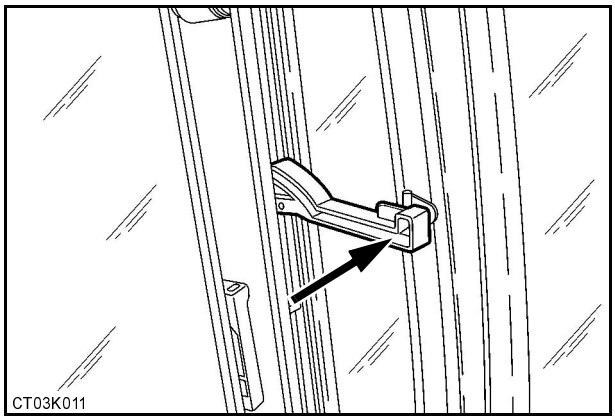

95

KABĪNES PUSES LOGI

Logu rokturi atveriet logu tiktāl, cik to atļauj gumijas bloķējošā ierīce (1). Pavelciet aiz (2) priekšmeta, lai logu atvienotu.

SVARĪGI: *Neatstājiet logus pozīcijā, kad tie var brīvi kustēties. Nostipriniet tos ar slēdzeni .*

SVARĪGI: *Kad logus atveriet vai aizveriet, turiet tos nofiksētā pozīcijā, līdz tie pilnībā nobloķēsies.*

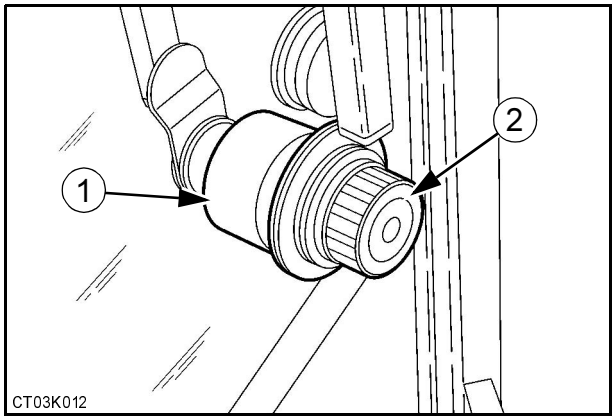

96

AIZMUGURĒJIE LOGI

Atvēršana

Logus atbloķējiet (1) un ar roktura palīdzību pabīdiet logus uz iekšpusi.

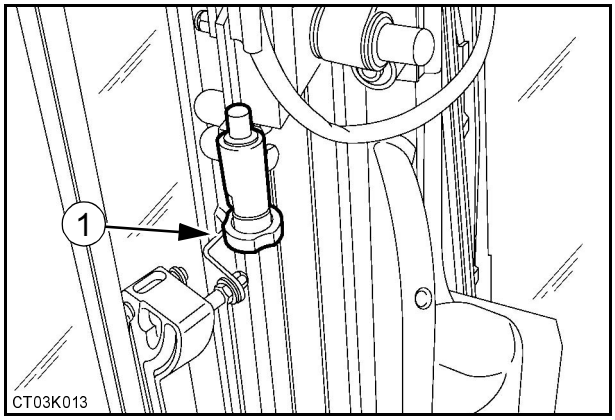

97

Copyright © New Holland

Nostādiet logus horizontālā pozīcijā un nobloķējiet ar slēdzeni (2).

SVARĪGI: *Pārliecinieties, vai logs ir pilnībā nobloķēts.*

Aizvēršana

Logus atbloķējiet (2) un ar rokturu palīdzību, nolieciet tos zemākā pozīcijā.

Logu nobloķējiet ar slēdzenes palīdzību (1).

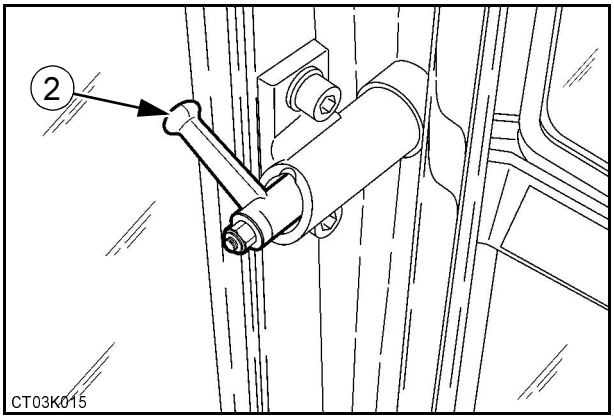

98

IEKRĀVĒJA PIEVIENOJUMA DROŠĪBAS BALSTS

Atrodas iekrāvēja pievienojuma kreisajā pusē. Gadījumā, ja sistēmā ir bojājumi, šis drošības balsts nobloķē iekrāvēja pievienojumu paceltā pozīcijā.

BLOĶĒTĀ POZĪCIJA

1. Pilnībā paceliet iekrāvēja pievienojumu, apstādiniet dzinēju un izņemiet startera slēdža atslēgu.
2. Izņemiet paturēto ķīli un sadaliet to.
3. **(4 riteņu stūrēšana)** Izņemiet ķīli un drošības balstu no iekrāvēja strēles. Ķīli novietojiet atpakaļ vietā.
4. Novietojiet balstu uz cilindrveida stieņa, ievietojiet ķīli un sadaliet to balsts caurumos.
5. **(4 riteņu stūrēšana)** Novietojiet balstu uz cilindrveida stieņa un instalējiet paturēto skavu.

⚠ BRĪDINĀJUMS ⚠

Drošības balsta instalēšana ir obligāta, veicot darbības, kur nepieciešams, lai iekrāvēja pievienojums atrastos paceltā pozīcijā.

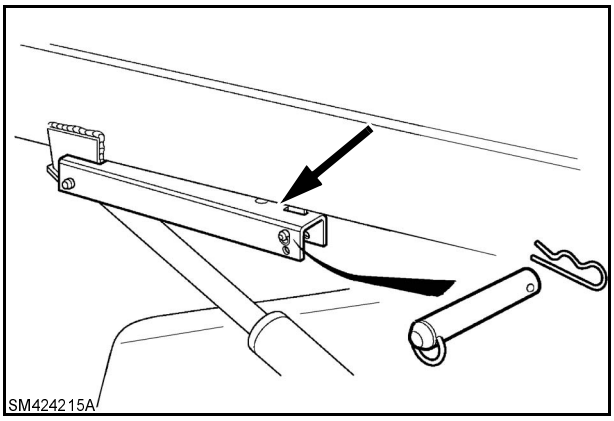

99

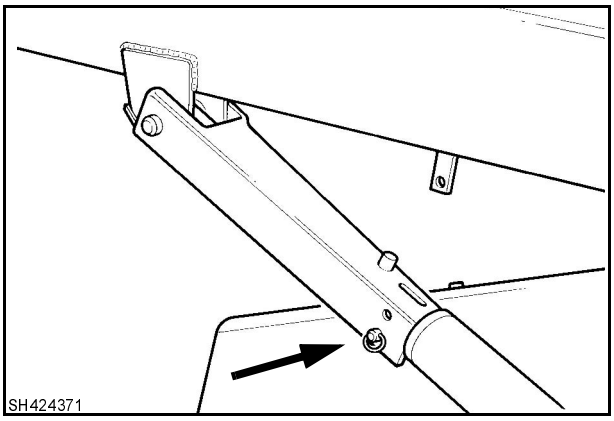

100

Copyright © New Holland

NEBLOĶĒTĀ POZĪCIJA

1. Izņemiet paturēto ķīli un sadaliet to.
2. **(4 riteņu stūrēšana)** Izņemiet balstu no cilindrveida stieņa.

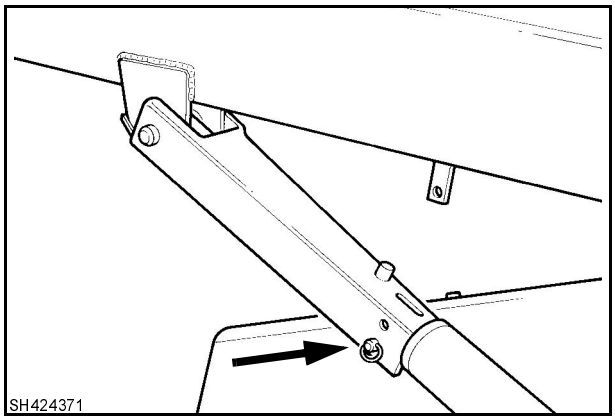

101

3. Pagrieziet balstu pret pacelto strēli, ievietojiet ķīli un sadaliet to balsta caurumos un īscaurulē.
4. **(4 riteņu stūrēšana)** Ievietojiet drošības balstu kopā ar ķīļiem uz iekrāvēja strēles.
5. Iedarbiniet dzinēju un samaziniet iekrāvēja pievienojumu.

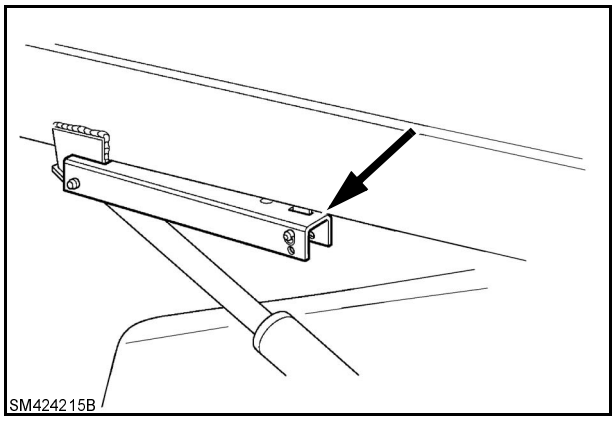

102

DEGVIELAS TVERTNE

Atrodas mašīnas kreisajā pusē. Tvertnes ietilpība ir 135 litri.

PIEZĪME: *Atkārtoti uzpildot degvielu, notīriet degvielu ap filtra aizbāzni.*

PIEZĪME: *Aukstos laika apstākļos, degvielu lietojiet atbilstoši temperatūrai. Skat. 8.nodaļā "Šķidrumi un smērvielas".*

SVARĪGI: *Aukstos laika apstākļos tvertni uzpildiet pēc katras darba dienas, lai novērstu sabiezējumu izveidošanos.*

Kad ievietojiet aizbāzni, pārliecinieties, vai tas ir pareizi ievietots ierobojumā un tad ar startera slēdža atslēgu to nobloķējiet.

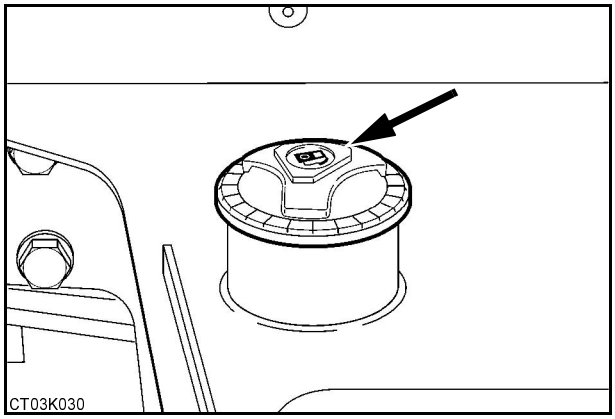

103

⚠ BRĪDINĀJUMS ⚠

Tvertni nedrīkst uzpildīt, ja ir iedarbināts dzinējs.. Degvielas uzpildīšanas laikā nedrīkst smēķēt.

Copyright © New Holland

HIDRAULIKAS TVERTNE

Atrodas mašīnas labajā pusē. Tvertnes ietilpība ir 75 litri.

Lai iegūtu informāciju par to kā uzpildīt rezervuāru, skatiet „Hidraulikas sistēma” 8. nodaļā.

PIEZĪME: *Pirms uzpildīšanas, notīriet degvielu ap filtra aizbāzni.*

SVARĪGI: *Lietojiet piemērotu hidraulisko šķidrumu. Skat. 8.nodaļā “Šķidrumi un smērvielas”.*

Lai noņemtu aizbāzni (1), izmantojot speciālo uzgriežņa atslēgu, kas tika piegādāta līdz ar mašīnu. (1). Skat. “Mašīnas mehāniskā apstrāde”.

Viziera teleskops (2) norāda šķidruma līmeni tvertnē.

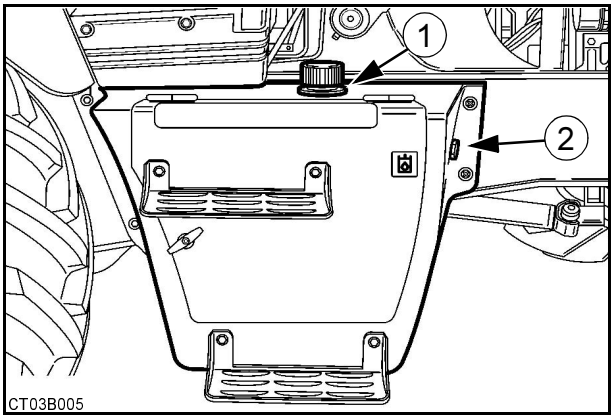

104

AKUMULATORS UN INSTRUMENTU KASTE

Atrodas mašīnas labajā pusē. Šajā kastē glabājas akumulators un to var izmantot, lai uzglabātu servisa instrumentus.

SVARĪGI: *Pirms veiciet akumulatora servisu, skat. 10.nodaļā “Akumulators”.*

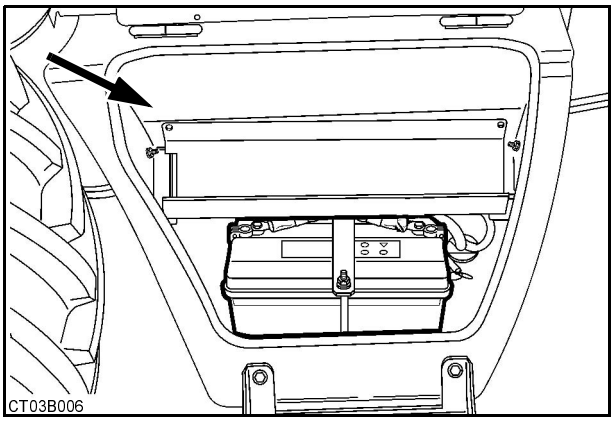

105

MAŠĪNAS INSTRUMENTI

Mašīna ir papildināta ar hidrauliskās tvertnes uzgriežņa atslēgu, kā arī ar instrumentiem, kas nepieciešami, lai veiktu apkopes darbus. Tie ir:

- Uzgriežņa atslēga
- Pielāgojamā uzgriežņa atslēga
- Riepas spiediena mērinstruments
- Smērvielu sūknis
- Filtra uzgriežņa atslēga
- Āmurs
- Eļļas nosusināšanas izciļņa šļūtene

Copyright © New Holland

ATPAKAĻSKATA SPOGUĻI

Pirms gatavojieties braukt ar mašīnu, pārliecinieties, vai labās un kreisās puses atpakaļskata spoguļi ir pareizi noregulēti.

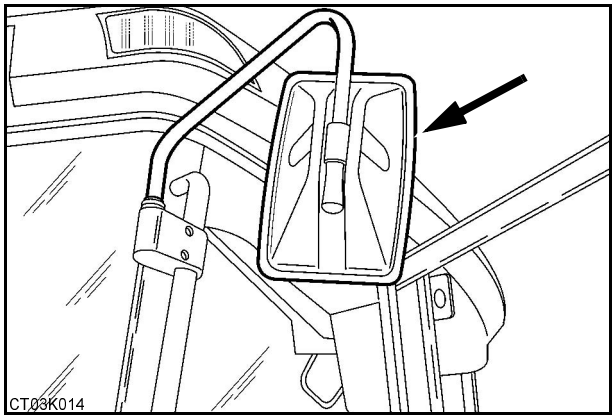

106

DZINĒJA SĀNU PANEĻI

Šo paneļi dod iespēju piekļūt pie dzinēja sastāvdaļām. Lai to atvērtu, pagrieziet pastorbi un pabīdiet paneli projām uz āru.

PIEZĪME: *Lai aizslēgtu paneli, izmantojiet startera slēdža atslēgu.*

⚠ BRĪDINĀJUMS ⚠

Pirms uzsāksiet braukšanu, pārliecinieties, vai paneļi ir kārtīgi nobloķēti.

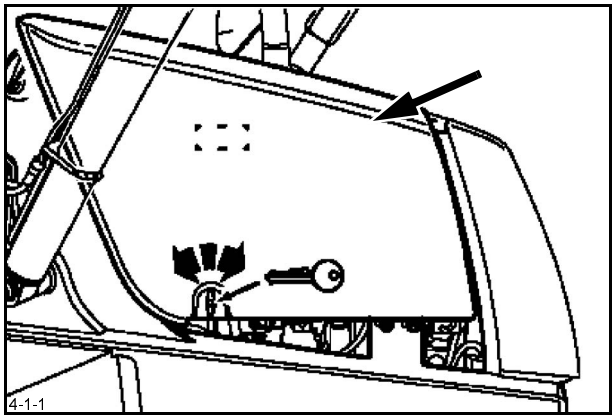

107

SILDĪTĀJA VADĪBAS VĀRSTS

Atrodas dzinēja labajā pusē. Ar šī vārsta palīdzību jūs variet ieslēgt vai izslēgt sildītāja sistēmu. Skat. “Apsildīšanas, ventilācijas un gaisa kondicionēšanas (izvēles) vadības ierīces”.

Aukstā laikā pagrieziet vārstu uz kreiso pusi (atvērt).

Karstā laikā pagrieziet vārstu uz labo pusi (aizvērt).

PIEZĪME: *Pirms izmantojiet vārstu, pārliecinieties, vai dzinējs ir auksts.*

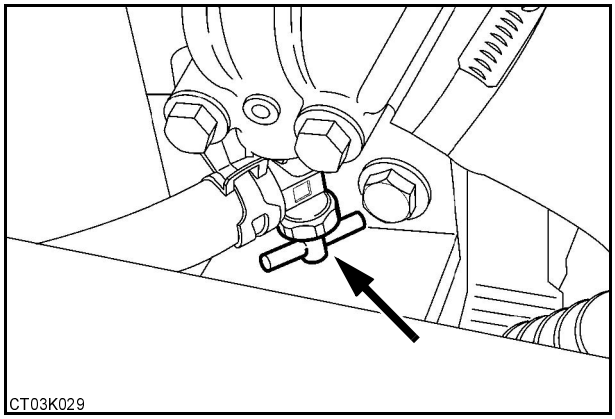

108

Copyright © New Holland

REVERSĪVIE STABILIZATORA PALIKTŅI (centra ass ekskavatora versija) (opcionāla)

Šie stabilizatora paliktņi ir paredzēti lietošanai uz ielas vai darba vietā. Tos var pagriezt 180° rādiusā, pēc nepieciešamības.

SVARĪGI: *Lietojot šos paliktņus, pastāv risks notraipīt kabīnes logus.*
Pirms atveriet logus, nolaidiet stabilizatorus uz leju, lai novērstu bojājumu rašanos.

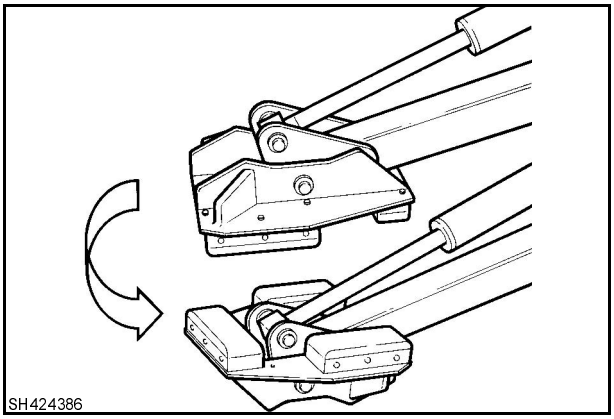

109

IEKRĀVĒJA KAUSA ĀTRAIS SAKABINĀTĀJS (ja ir uzstādīts)

Izmantojot standarta uzstādītos ķīļus (2), uz iekrāvēja strēles ierīkotajam iekrāvēja kausam ir iespējams uzstādīt ātro sakabinātāju (1). Detalizētāka informācija pieejama ražotāja lietošanas instrukcijās.

IEKRĀVĒJA KAUSA ĀTRĀ NOŅEMŠANA UN UZSTĀDĪŠANA

1. Pārliecinieties, lai kausu uzstādītu drošā vietā, uz līdzenas virsmas un līdzenas zemes un lai ķīļi būtu uzstādīti pareizā vietā.
2. Lai ātrā sakabinātāja āķus piegādātu pie kausa stienīšiem (3), izmantojiet vadības sviru (izgāšanas pozīcijā).
3. Lai pārbīdītu kausu uz leju pie ātrā sakabinātāja zemākās daļas, izmantojiet vadības sviru (rakšanas pozīcijā).
4. Aizveriet dzinēju un izņemiet startera slēdža atslēgu.
5. Ievietojiet ķīļus (4) un paturētās detaļas.

SVARĪGI: *Pirms iekrāvēja lietošanas, pārliecinieties, vai iekrāvēja kauss ir pareizi uzstādīts ar visiem ķīļiem un bloķējošiem gredzeniem.*

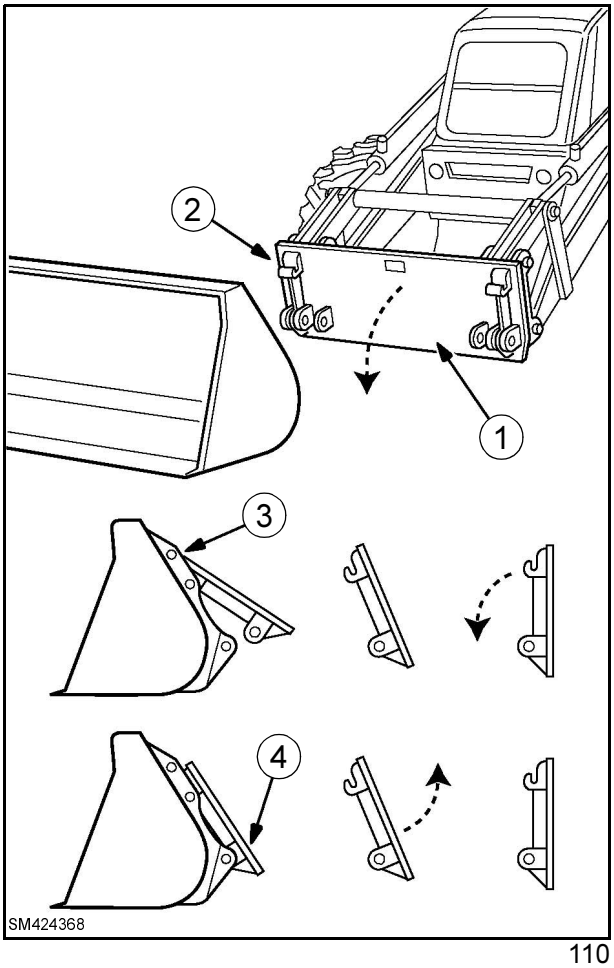

110

Copyright © New Holland

ROTĒJOŠĀ BĀKUGUNS
(atšķiras dažādās valstīs)

Rotējošajai bākugunij jābūt izvietotam uz mašīnas jumta un kabelim jābūt pievienotam 12 voltu kontaktligzdai virs durvīm katrā mašīnas pusē.

SVARĪGI: *Rotējošo bākuguni jāuzstāda un jāiedarbina, braucot pa ceļu. Skat. 6.nodaļā "Braukšana pa ceļu".*

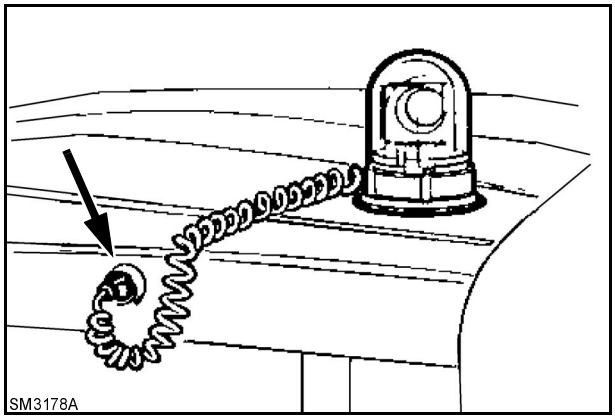

111

PIEVIENOJUMA DROŠĪBAS VĀRSTI
(ja ir uzstādīta)

Vārsta spolītes sūces gadījumā, kad tā atrodas neitrālā pozīcijā, un nejaušas hidrauliskās šļūtenes vai caurules saplīšanas gadījumā, drošības vārsts pasargā, lai pievienojums vadības zaudējuma rezultātā nenogāztos uz zemes. Gadījumā, ja hidrauliskā šļūtene vai caurule saplīst, tas nodrošina arī pievienojuma mierīgu un kontrolētu nolaišanos uz zemes.

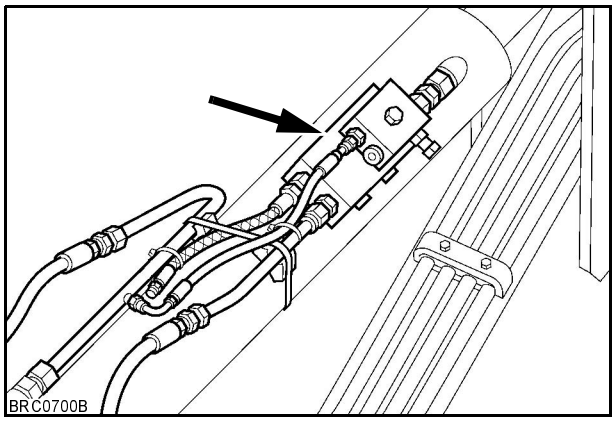

112

Pārbaudiet, vai drošības vārsti pareizi darbojas. Saskaņā ar ražotāja lietošanas instrukciju, kravas izturības pārbaudi jāveic ik pēc 6 mēnešiem.Konsultējieties ar savu izplatītāju.

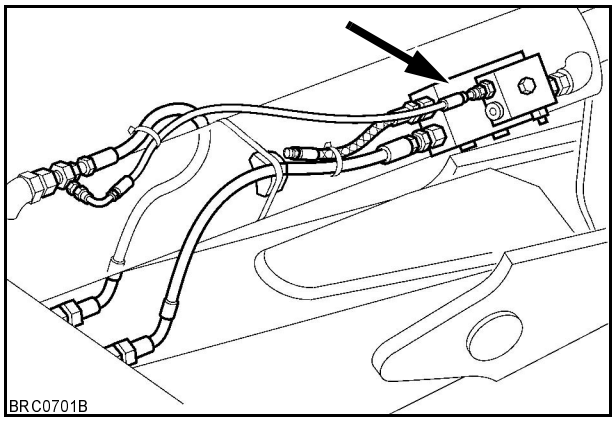

113

Copyright © New Holland

EKSKAVATORA GROZA ĀTRAIS MEHĀNISKAIS SAKABINĀTĀJS (ja ir uzstādīts)

⚠ BRĪDINĀJUMS ⚠

Nekad nelieciet rokas ātrā sakabinātāja knaibles iekšpusē, kad tās ir atvērtas.

Izmantojot standarta ķīļus, uz smeļamā kausu ir iespējams uzstādīt ātro mehānisko sakabinātāju (1).

1. Pārliecinieties, vai ierīce, ko gatavojieties uzstādīt, atrodas drošā vietā, uz cietas, līdzenas zemes ar ievietotiem ķīļiem.
2. Pārliecinieties, vai ierīces sakabes ķīlis atrodas maksimālā ietekmes pozīcijā (3).

SVARĪGI: *Sakabes ķīlim ir obligāti jāatrodas maksimālā ietekmes pozīcijā, pretējā gadījumā ātrais sakabinātājs nedarbosies.*

3. Pārliecinieties, vai ātrā sakabinātāja knaibles ir atvērtas.
4. Lai iedarbinātu ātrā sakabinātāja āķi ap zemo ķīli, izmantojiet groza un smeļamā kausa vadības ierīces.
5. Lai iedarbinātu un pilnībā nobloķētu ķīli (3) ātrā sakabinātāja knaiblēs, izmantojiet ekskavatora groza vadības ierīces.
6. Aizveriet dzinēju un izņemiet startera slēdža atslēgas.
7. Ievietojiet ātrā sakabinātāja drošības ķīli.

⚠ BRĪDINĀJUMS ⚠

Kā norādīts ražotāja lietošanas instrukcijā, pēc katras instrumenta nomaiņas, pārliecinieties, vai drošības ķīlis ir pareizi uzstādīts ātrajā sakabinātajā.. Gadījumā, ja jums rodas šaubas par drošības ķīli vai uzstādījumiem, konsultējieties ar savu izplatītāju.

Lai nomainītu instrumentus, ar sviras (4) palīdzību, kas paredzēta, lai to atvērtu, atlaidiet knaibles (ar izņemtu drošības ķīli).

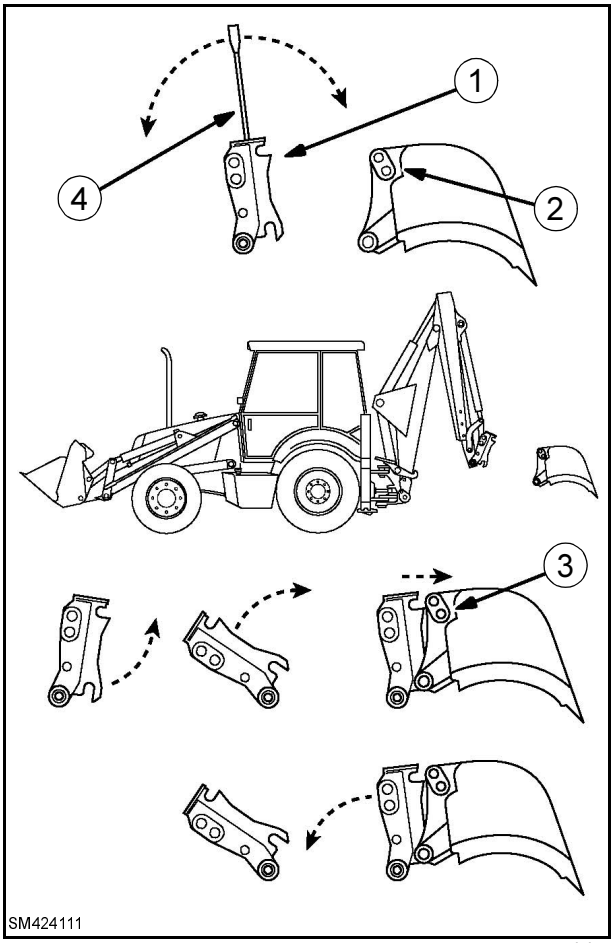

114

Copyright © New Holland

EKSKAVATORA GROZA ĀTRAIS HIDRAULISKAIS SAKABINĀTĀJS (ja ir uzstādīts)

BRĪDINĀJUMS

Nekad nelieciet rokas ātrā sakabinātāja knaibles iekšpusē, kad tās ir atvērtas.

Izmantojot standarta ķīļus, uz smeļamā kausu ir iespējams uzstādīt ātro mehānisko sakabinātāju (1).

1. Pārliecinieties, vai ierīce, ko gatavojieties uzstādīt, atrodas drošā vietā, uz cietas, līdzenas zemes ar ievietotiem ķīļiem.
2. Pārliecinieties, vai ierīces sakabes ķīlis atrodas maksimālā ietekmes pozīcijā.

SVARĪGI: *Sakabes ķīlim ir obligāti jāatrodas maksimālā ietekmes pozīcijā, pretējā gadījumā ātrais sakabinātājs nedarbosies.*

3. Lai atvērtu ātrā sakabinātāja knaibles, iedarbiniet slēdzi (1).
4. Lai iedarbinātu ātrā sakabinātāja āķi ap zemo ķīli, izmantojiet groza un smeļamā kausa vadības ierīces.
5. Lai iedarbinātu un pilnībā nobloķētu ķīli ātrā sakabinātāja knaiblēs, izmantojiet ekskavatora groza vadības ierīces.
6. Aizveriet dzinēju un izņemiet startera slēdža atslēgas.
7. Ievietojiet ātrā sakabinātāja drošības ķīli.

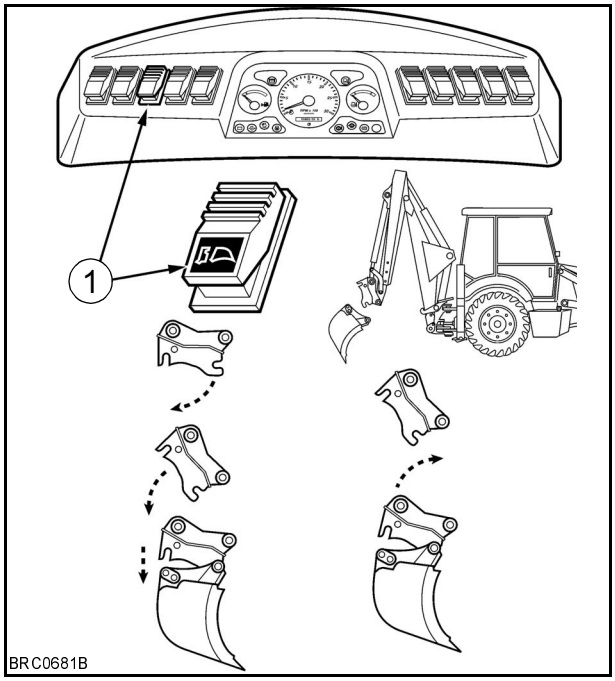

115

BRĪDINĀJUMS

Kā norādīts ražotāja lietošanas instrukcijā, pēc katras instrumenta nomaiņas, pārliecinieties, vai drošības ķīlis ir pareizi uzstādīts ātrajā sakabinātajā.. Gadījumā, ja jums rodas šaubas par drošības ķīli vai uzstādījumiem, konsultējieties ar savu izplatītāju.

Lai nomainītu instrumentus, ar slēdzi, kas atrodas uz sānu instrumenta paneļa, atlaidiet knaibles (ar izņemtu drošības ķīli).

Copyright © New Holland

5. NODAĻA

EKSPLUATĀCIJAS INSTRUKCIJAS

PIRMS MAŠĪNAS EKSPLUATĀCIJAS

⚠ BRĪDINĀJUMS ⚠

Pirms mašīnas ekspluatācijas izlasiet un apgūstiet instrukcijas un brīdinājumus, kas iekļauti šajā rokasgrāmatā.

Pirms mašīnas ekspluatācijas, ievērojiet sekojošas instrukcijas:

1. Pārbaudiet līmeņus (dzinēja eļļai, hidrauliskajam šķidrumam un dzesinātājam) un pārliecinieties, ka dažādie šķidrumi atbilst lietošanas apstākļiem. Izlasiet “Mašīnas ekspluatācija aukstā laikā” un “Šķidrumi un smērvielas” 8. nodaļā.
2. Veiciet ikdienas apkopes darbus. Izlasiet 7. nodaļu.
3. Apskatiet mašīnu, pārliecinieties, vai nav kādas noplūdes un pārbaudiet šļūtenes. Pēc vajadzības nostipriniet vai nomainiet jebkuru detaļu. Izlasiet 9. nodaļu.
4. Pirms braukšanas bloķējiet pievienojumus, pilnībā paceliet stabilizētājus un uzstādiet drošības sistēmas, ko pieprasa noteikumi. Izlasiet “Braukšana pa ceļu” 6. nodaļā.
5. Pirms braukšanas vai darba naktī, pārbaudiet, vai apgaismojuma un signalizācijas sistēmas darbojas pareizi.
6. Pārbaudiet riepu stāvokli un spiedienu tajās. Izlasiet “Riteņi un riepas” 9. nodaļā.
7. Notīriet pakāpienus un rokturus. Eļļa, dubļi vai ledus (ziemā) uz tiem var izraisīt nelaimes gadījumus. Pārliecinieties, ka tie vienmēr ir tīri.
8. Notīriet vai nomainiet drošības zīmes, kas vairs nav skaidri salasāmas. Izlasiet “Apzīmējumi” 3. nodaļā.
9. Pārliecinieties, ka dzinēja sānu plāksnes ir aizvērtas un piestiprinātas pareizi.
10. Pārliecinieties, ka kabīnes durvis ir pareizi aizvērtas.
11. Aizvāciet visu, kas var traucēt redzamībai. Notīriet priekšējo stiklu, logus un atpakaļ skata spogulīšus.
12. Pārliecinieties, ka uz mašīnas vai operatora kabīnē nav atstāti nekādi priekšmeti vai darbarīki.
13. Pārliecinieties, ka jūs ziniet kā izkļūt no mašīnas (avārijas izeja ir pa labās puses durvīm), ja mašīna ir apgāzusies un nav iespējams izkļūt pa kreisās puses durvīm.
14. Pārliecinieties, ka labās puses durvis nav aizslēgtas.
15. Pārliecinieties, ka neviena nav ne uz, ne zem mašīnas. Operatoram jābūt vienīgajam cilvēkam mašīnā.
16. Pārliecinieties, ka neviens neatrodas mašīnas darbības zonā.

Copyright © New Holland

MAŠĪNAS EKSPLUATĀCIJA

⚠ BRĪDINĀJUMS ⚠

Pirms darbu sākšanas, pārliecinieties, ka visas vadības un drošības ierīces darbojas pareizi drošos, labi pārredzamos apstākļos.

Ekspluatējot mašīnu, jāievēro sekojošās instrukcijas:

1. Iedarbiniet dzinēju, ņemot vērā laika apstākļus. Izlasiet “Dzinēja iedarbināšana”.
2. Regulāri pārbaudiet stundu skaitītāju, lai nodrošinātu, ka tiek ievēroti Apkopes intervāli. Izlasiet 7. nodaļu.
3. Ja jūs lietojat mašīnu sevišķi sliktos apstākļos (putekļainā vai kodīgā vidē, utt.), apkopes intervālus jāsamazina.
4. Ja šī mašīna ir jauna vai tās dzinējs ir ticis atjaunots, izlasiet nodaļu “Iebraukšanas periods”.
5. Pirms darbu uzsākšanas pārliecinieties, ka jūs zināt, kur atrodas caurules un kabeļi.
6. Nestrādājiet augstsprieguma gaisvadu elektrisko kabeļu tuvumā, iepriekš nepārliecinoties, ka tiek pielietoti visi nepieciešamie piesardzības pasākumi, lai ievērotu minimālās distances:
   Zem 57 000 voltu: 3 metri.
   Virs 57 000 voltu: 5 metri.
7. Darba vietās, kas atrodas uz sabiedriskajiem ceļiem, lietojiet noteikumos norādītos signālus, ņemot vērā mašīnas izmērus. Vietējos noteikumos ir norādīts atstarojošo svītru skaits, veidi un novietojums.
8. Pārliecinieties, ka operatora sēdvieta ir pareizi noregulēta un novietota.
9. Nekad nelietojiet kādu vadības vai braukšanas elementu, iekams neesat pareizi apsēdies operatora sēdvietā un pareizi noregulējis un piesprādzējis drošības jostu.
10. Savu vadīšanas stilu pielāgojiet darba veidam un apstākļiem. Izlasiet “Ekspluatācijas instrukcijas”.
11. Nevienam neatļaujiet stāvēt mašīnas darbības zonā. Apturiet jebkuru kustību, līdz cilvēks ir aizgājis prom.
12. Visas vadības ierīces lietojiet pakāpeniski, lai mašīna strādātu vienmērīgi.
13. Ja mašīnai jāstrādā ūdenī, izlasiet “Mašīnas ekspluatācija ūdenī”.
14. Pirms mašīnas iekraušanas transportlīdzekļa piekabē, izlasiet “Mašīnas transportēšana”.
15. Pirms mašīnas vilkšanas tauvā, izlasiet “Mašīnas vilkšana tauvā”.
16. Kravas pacelšanu vajadzētu veikt saskaņā ar instrukcijām, kas dotas šajā rokasgrāmatā un saskaņā ar spēkā esošajiem noteikumiem. Izlasiet “Kravas celšana”.
17. Izvairieties no dzinēja darbināšanas slēgtā vietā. Ja nepieciešams, jebkuros apstākļos nodrošiniet labu ventilāciju.
18. Putekļi, dūmi vai migla var mazināt redzamību un radīt nelaimes gadījumu. Apstājieties vai palēniniet mašīnas gaitu, līdz tiek atjaunota normāla redzamība.
19. Ja ir jebkādas ekspluatācijas problēmas vai bojājumi, nekavējoties nolaidiet iekrāvēja pievienojumu un ekskavatora kausu uz zemes, paceliet rokas bremzi un apturiet dzinēju. Atrodiet problēmas cēloni vai informējiet atbildīgos cilvēkus un veiciet nepieciešamos pasākumus, lai nepieļautu mašīnas lietošanu.
20. Apturot dzinēju, ņemiet vērā laika apstākļus. Izlasiet “Dzinēja apturēšana”.
21. Pirms mašīnas novietošanas stāvvietā, izlasiet “Mašīnas novietošana stāvvietā”.

Copyright © New Holland

IEBRAUKŠANAS PERIODS

Jūsu mašīna kalpos ilgāk un labāk un ekonomiskāk darbosies, ja jūs pievērsīsiet īpašu uzmanību dzinējam pirmo divdesmit ekspluatācijas stundu laikā.

Šajā laikā:

Sevišķi uzmaniet vadības pulti.

Ekspluatējiet mašīnu normālā ātrumā. Nedarbiniet dzinēju pārāk daudz ar zemu pārnesumu (kad riteņi griežas lēnām vai ir pilnībā apstājušies, bet dzinējs darbojas pilnā ātrumā).

Lai nodrošinātu pietiekamu ieeļļošanos pirms dzinēja noslogošanas, ļaujiet tam darboties tukšgaitā ar 1000 apgriezieniem/minūtē vienu minūti.

Apkopiet dzinēju normālā ekspluatācijas temperatūrā.

Nedarbiniet dzinēju tukšgaitā ilgu laiku.

Uzsākšanas periodā, papildus darbībām, kas norādītas Apkopes aprakstā, jāveic sekojošas pārbaudes un apkopes darbības:

Programma:

Ik pēc katrām desmit stundām vai ik dienas

Pārbaudiet dzinēja eļļas un dzesētāja līmeņus.

Pārbaudiet transmisijas un aizmugurējās ass eļļas līmeņus.

Pārbaudiet priekšējās ass eļļas līmeņus (4WD).

Pārbaudiet ekskavatora kausa un iekrāvēja pievienojuma eļļojumu.

Pēc pirmajām 10 ekspluatācijas stundām

Pārbaudiet riteņu uzmavas blīvumu un skrūves. Izlasiet „Rieteņi un riepas” 9. nodaļā.

Pēc pirmajās 50 ekspluatācijas stundām

Pēc pirmajām 50 ekspluatācijas stundām konsultējieties ar savu izplatītāju par izgatavotāja ieteiktajām 50 stundu apkopes darbībām. Jātiek aizpildītām apkopes ziņojuma veidlapām. Izlasiet 13. nodaļu.

Copyright © New Holland

DZINĒJA IEDARBINĀŠANA

PIEZĪME: *Aukstā laikā izlasiet „Dzinēja iedarbināšana aukstā laikā”.*

PIEZĪME: *Ja mašīna nav darbināta ilgu laiku, izlasiet „Iedarbināšana pēc uzglabāšanas” 11. nodaļā.*

PIEZĪME: *Ja jums jāiedarbina dzinēju ar papildus akumulatoru, izlasiet „Papildus akumulatora pievienošana” 10. nodaļā.*

1. Pārbaudiet, vai sēdvieta (1) ir pareizi bloķēta darba pozīcijā iekrāvēja pievienojumā.
2. Noregulējiet sēdvietu un aizsprādzējiet drošības jostu.
3. Pārliecinieties, ka rokas bremzes svira (2) ir pacelta.
4. Pārbaudiet, vai dzinēja slāpēšanas svira atrodas zemākajā līmenī tukšgaitas pozīcijā.
5. Pārliecinieties, ka ceļa virziena svira (3) atrodas neitrālā pozīcijā.

PIEZĪME: *Ja tas netiks izdarīts, ieslēgsies skaņas brīdinājuma signāls un iedarbināt dzinēju nebūs iespējams.*

6. Pārbaudiet, vai ātruma pārslēgs (4) ir neitrālā pozīcijā (Power Shuttle).
7. Ja mašīna ir aprīkota ar kodētu pretiedarbināšanas sistēmu, izlasiet „Kodēta pretiedarbināšanas sistēma”.
8. Pagrieziet aizdedzes atslēgu „ON” (ieslēgts) pozīcijā. Ieslēgsies brīdinājuma gaismas (1), (2), (3) un (4). Ja nepieciešams, nomainiet bojātās spuldzītes. Izlasiet „Spuldzītes maiņa” 10. nodaļā.
9. Nospiediet gāzes pedāli uz leju apmēram par vienu ceturtdaļu.
10. Pagrieziet atslēgu uzsākšanas pozīcijā. Atlaidiet atslēgu, tiklīdz dzinējs iedarbojas. Ja dzinējs apstājas, pagaidiet apmēram minūti, pirms atkārtotas dzinēja darbināšanas.

SVARĪGI: *Nedarbiniet starteri ilgāk par 30 sekundēm vienā reizē. Nedarbiniet starteri, kad dzinējs darbojas.*

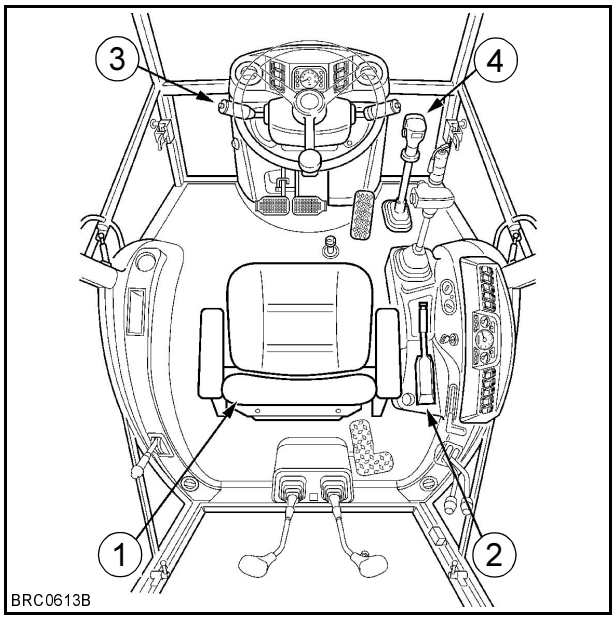

1

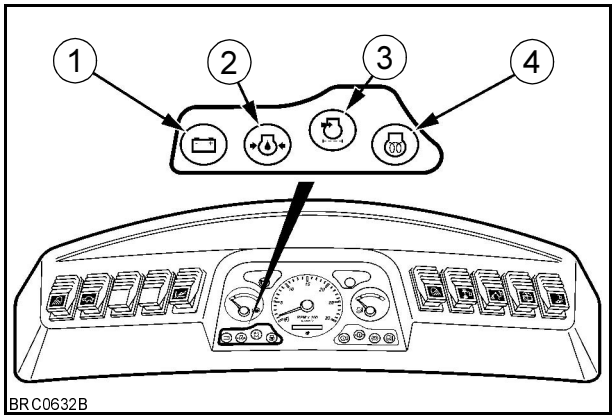

2

Copyright © New Holland

11. Kad dzinējs darbojas, pārbaudiet indikatorus un indikatoru lampiņas, lai pārliecinātos, ka visas sistēmas darbojas pareizi.
12. Lietojot gāzes pedāli, darbiniet dzinēju vidējā ātrumā, līdz tas ir sasniedzis normālu darbības temperatūru.

PIEZĪME: *Nedarbiniet dzinēju pārāk ilgi tukšgaitā, jo tas var radīt nogulsnes eļļā. Vienmēr, kad lietošanas un drošības apstākļi to atļauj, darbiniet dzinēju maksimālā ātrumā.*

DZINĒJA IEDARBINĀŠANA TEMPERATŪRĀ, KAS IR ZEMĀKA PAR -18°C, LIETOJOT AIZDEDZES SVECI (ja ir uzstādīta)

Šo iedarbināšanas sistēmu jālieto, kad apkārtējā temperatūra ir zemāka par 4°C.

1. Veiciet 1.-8. soli no parastās dzinēja iedarbināšanas procedūras.
2. Pagaidiet, līdz indikatora lampiņa (1) izdziest.
3. Spēcīgi nospiediet gāzes pedāli.
4. Veiciet 11.-12. soli no parastās dzinēja iedarbināšanas procedūras.

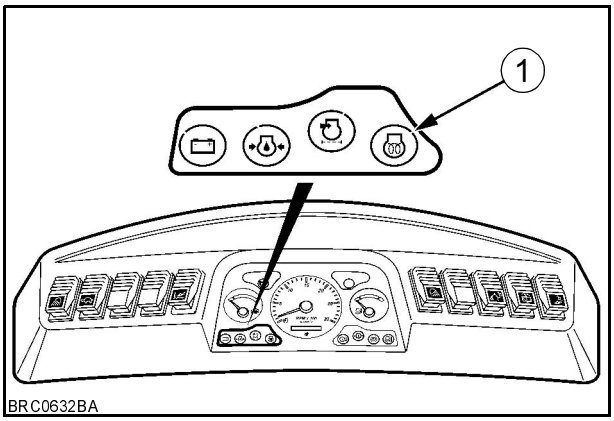

3

DZINĒJA IEDARBINĀŠANA PIE TEMPERATŪRĀM ZEM -18°C, LIETOJOT ŪDENSSILDĪTĀJU (ja ir uzstādīts)

Šo iedarbināšanas sistēmu jālieto, ja gaisa temperatūra ir starp -18°C un -29°C. Ūdenssildītājs sasilda dzinēja dzesinātāju un ir paredzēts lietošanai zem -18°C.

Lietojot kopā ar aizdedzes sveci, ūdenssildītājs būs efektīvs līdz -29°C.

Lai lietotu sildītāju, pievienojiet sildītāja kontaktdakšu piemērota garuma pievadam (pagarinātājam) un ieslēdziet divas stundas pirms uzsākat dzinēja iedarbināšanu aukstā laikā.

Konsultējieties ar savu izplatītāju.

Sistēma darbojas ar 115V vai 230V maiņstrāvu.

Copyright © New Holland

⚠ BRĪDINĀJUMS ⚠

Lai izvairītos no šoka vai citām traumām, nekad nelietojiet neiezemētu vai nepiemērota garuma pievadu. Vienmēr lietojiet iezemētu 3 serdeņu pagarinātāju ar 3 vadu kontaktdakšu, kas ir piemērota vismaz 15 ampēru slodzei.

Lai lietotu sildītāju, pievienojiet sildītāja kontaktdakšu piemērota garuma pievadam (pagarinātājam) un ieslēdziet divas stundas pirms uzsākat dzinēja iedarbināšanu aukstā laikā.

PIEZĪME: *Sildītāju var atstāt ieslēgtu ilgāk kā divas stundas, tas neradīs nekādus bojājumus. Tomēr pēc šī laika netiks sasniegts ievērojams sildītāja efektivitātes paaugstinājums.*

DZINĒJA APTURĒŠANA

1. Ceļa virziena vadības sviru (1) novietojiet neitrālā pozīcijā.
2. Ātruma pārslēgu (2) novietojiet neitrālā pozīcijā (Power Shuttle)
3. Paceliet rokas bremzi (3).

PIEZĪME: *Atskanēs brīdinājuma skaņas signāls, ja rokas bremze ir pacelta, kamēr virziena vadības svira nav neitrālā pozīcijā.*

4. Atļaujiet dzinējam strādāt tukšgaitā apmēram vienu minūti.

SVARĪGI: *Aukstā laikā dzinēju tukšgaitā darbiniet trīs līdz piecas minūtes, lai samazinātu dzinēja temperatūru pirms tā pilnīgas izslēgšanas.*

5. Pagrieziet aizdedzes atslēgu (4) “OFF” (izslēgts) pozīcijā un izņemiet aizdedzes atslēgu.

SVARĪGI: *Ja dzinējs tiek apstādināts uz ilgu laiku, izlasiet “Mašīnas novietošana stāvvietā”.*

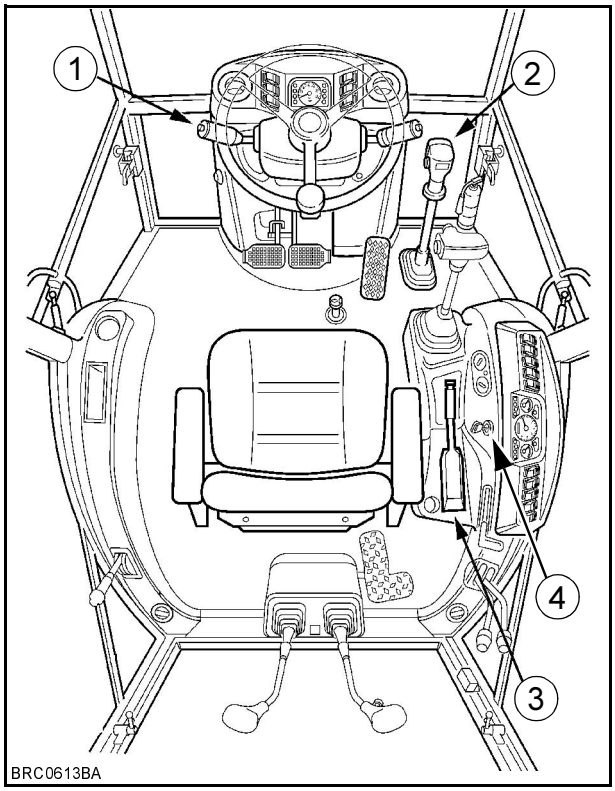

4

Copyright © New Holland

KODĒTA PRETIEDARBINĀŠANAS SISTĒMA (opcionāla)

Lai novērstu zādzības risku vai neatļautu mašīnas lietošanu, tā var tikt aprīkota ar (opcionālu) kodētu pretiedarbināšanas sistēmu.

Nav iespējams iedarbināt dzinēju, ja netiek lietota individuāla elektroniska atslēga.

KODĒTS PRETIEDARBINĀŠANAS SLĒDZIS

Šim slēdzim ir sarkana mirgojoša lampiņa un tā ir novietota zem aizsega vadības pultī.

Lai deaktivizētu pretiedarbināšanas sistēmu, ievietojiet elektrisko atslēgu slēdzī. Indikatora lampiņa izdzisīs.

Izņemiet elektrisko atslēgu no slēdža. 20 sekunžu laikā dzinēju ir jāiedarbina.

Apturot dzinēju, aizdedzes atslēgai atrodoties “OFF” (izslēgts) pozīcijā, indikatora lampiņa neiedegas vēl 20 sekundes, kuru laikā ir iespējams dzinēju atkal iedarbināt, nelietojot elektronisko atslēgu. Pēc 20 sekundēm indikatora lampiņa iedegas un kodētā pretiedarbināšanas sistēma ir aktivizēta.

PIEZĪME: *Pirms operatora kabīnes atstāšanas pēc dzinēja apstādināšanas, pagaidiet līdz indikatora lampiņa iedegas, lai pārliecinātos, ka pretiedarbināšanas sistēma darbojas.*

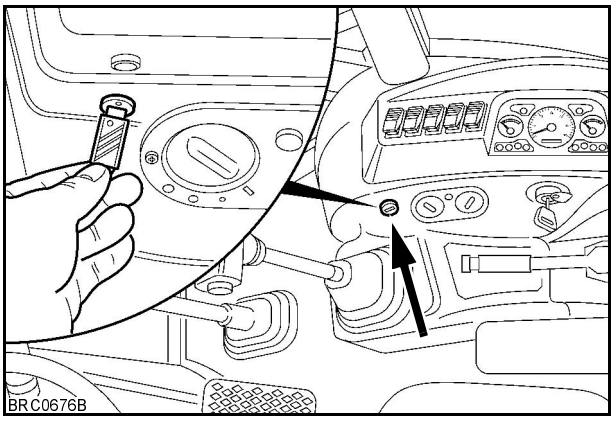

5

Copyright © New Holland

MAŠĪNAS EKSPLUATĀCIJA AUKSTĀ LAIKĀ

Ievērojiet sekojošus ieteikumus:

AKUMULATORS

Jābūt pilnībā uzlādētam.

DEGVIELA

a) Uzpildiet degvielas tvertni pēc katras darba dienas, lai novērstu kondensāta veidošanos un ūdens iekļūšanu degvielas sistēmā.

b) Lai novērstu kristālu veidošanos (-2°C), lietojiet degvielu, kas piemērota zemām temperatūrām vai degvielai piemaisiet aizsargājošu šķidrumu. Izlasiet “Šķidrumi un smērvielas” 8. nodaļā.

DZINĒJA EĻĻA

Dzinēja eļļas viskozitātei ir jāatbilst apkārtesošajai temperatūrai. Izlasiet “Šķidrumi un smērvielas” 8. nodaļā.

DZESĒTĀJS

Tam jāatbilst apkārtesošajai temperatūrai. Tam jāsatur vismaz 50% etilēna glikola šķīduma. Izlasiet “Šķidrumi un smērvielas” 8. nodaļā.

MAŠĪNAS EKSPLUATĀCIJA KARSTĀ LAIKĀ

Ievērojiet sekojošus ieteikumus:

1. Dzesinātāja rezervuārā uzturiet pareizo dzesinātāja daudzumu.
2. Pirms iedarbināšanas pārbaudiet radiatora vāciņa stāvokli. Nomainiet vāciņu, ja nepieciešams.
3. Rūpīgi notīriet radiatoru, eļļas dzesinātāju un dzinēju.
4. Pārbaudiet maiņstrāvu ģeneratoru un ventilatora siksnu.
5. Lietojiet smērvielas, kam ir ieteikumiem atbilstoša viskozitāte. Izlasiet “Šķidrumi un smērvielas” 8. nodaļā.
6. Lietojiet atbilstošu dzesinātāju (maisījumu vai etilēna glikolu un ūdeni nepieciešamā koncentrācijā). Izlasiet “Šķidrumi un smērvielas” 8. nodaļā.

Copyright © New Holland

EKSKAVATORA PIEVIENOJUMA NOVIETOŠANA DARBA POZĪCIJĀ

⚠ BRĪDINĀJUMS ⚠

Jebkura nekontrolēta mašīnas kustība var radīt nelaimes gadījumu. Pirms operatora sēdvietas pagriešanas ekskavatora kausa darba pozīcijā, ir būtiski ceļa virziena vadības sviru un ātruma pārslēgu novietot neitrālā pozīcijā un ar rokas bremzi padarīt mašīnu nekustīgu. (Atšķiras dažādās valstīs, aizslēdziet iekrāvēja pievienojuma vadības ierīces).

⚠ BRĪDINĀJUMS ⚠

Pirms ekskavatora kausa izmantošanas, novietojiet sēdvietu ekskavatora kausa pozīcijā. Vienmēr sēdiet sēdvietā un piesprādzējiet drošības jostu. Ja šī instrukcija netiek ievērota, var rasties nopietna trauma.

1. Noņemiet ekskavatora pievienojuma bloķēšanas sistēmas.
2. (Sānu pārbīdes ekskavatora versijai) noņemiet skavas no katra stabilizētāja. Stabilizētāja aizsargi var tikt apgriezti labākai sānu stabilitātei.

SVARĪGI: *Pirms uzsākt jebkuru braukšanu pa ceļu, pārliecinieties, ka stabilizētāji tiek pagriezti atpakaļ sākuma pozīcijā.*

3. Pārliecinieties, ka ceļa virziena vadības svira ir neitrālā pozīcijā.
4. Pārliecinieties, ka ātruma pārslēga svira ir neitrālā stāvoklī (Power Shuttle)
5. Pārliecinieties, ka rokas bremze ir pacelta.
6. Pārliecinieties, ka pretslīdēšanas sistēma (5) (ja ir uzstādīts) ir izslēgta un ka slēdža lampiņa nespīd.
7. Iedarbiniet motoru. Nolaidiet iekrāvēja kausu, līdz tas atrodas horizontāli uz zemes. Ar kausu spiediet uz zemes, līdz priekšējie riteņi vairs nenes mašīnas svaru.
8. (Atšķiras dažādās valstīs) Lietojiet tapu, lai aizslēgtu iekrāvēja pievienojuma vadības ierīces.

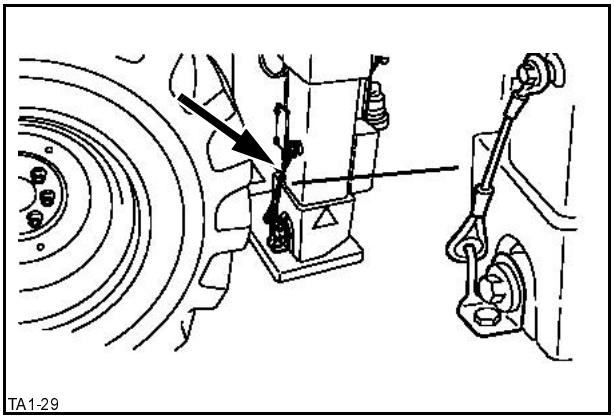

6

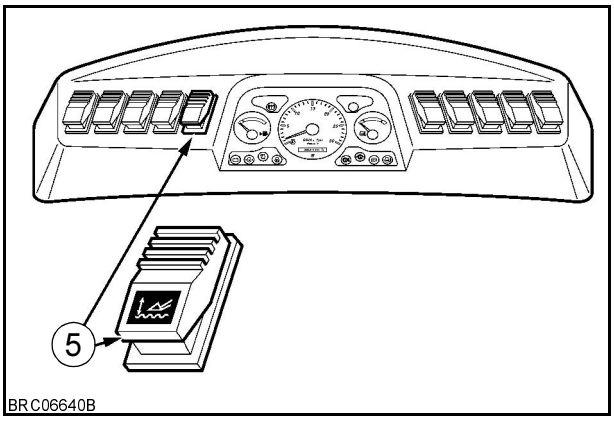

7

Copyright © New Holland

9. Apgrieziet sēdvietu ekskavatora kausa pozīcijā un pareizi noregulējiet.
10. Paātriniet dzinēju un darbiniet vajadzīgajā ātrumā.

SVARĪGI: *Lai sasniegtu vēlamo balansu starp mašīnas darbību un vēlamo degvielas patēriņu, darbiniet mašīnu uz 1600-17000 apgriezieniem/ minūtē.*

11. Lēnām nolaidiet stabilizētājus, bet aizmugures riteņiem ir jāpaliek saskarē ar zemi.

SVARĪGI: *Vienmēr, kad tiek lietots ekskavatora kauss, mašīnai jābalstās uz stabilizētājiem.*

12. Novietojiet ekskavatora kausu vienā līmenī ar mašīnu.

⚠ BRĪDINĀJUMS ⚠

Pirms darba ar ekskavatora nobīdes vēzinu, pārliecinieties, ka darba zonā neviena nav.

13. Paceliet sniegumu, lai atbrīvotu bloķēšanas plāksni. Izlasiet “Ekskavatora kausa bloķēšana un atslēgšana”.
14. Lietojot teleskopisko kausu (ja ir uzstādīts) pārliecinieties, ka tapa un atbalsta tapa ir ievietota teleskopiskā kausa atslēgšanas caurumā.

⚠ BRĪDINĀJUMS ⚠

Pirms darba sākšanas pārliecinieties, ka mašīnas darba zonā neviena nav.

⚠ BRĪDINĀJUMS ⚠

Pirms darba sākšanas pārliecinieties, ka visas ekskavatora vadības ierīces strādā pareizi.

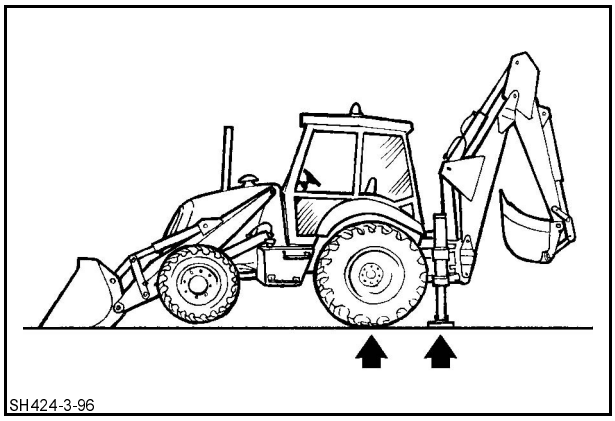

8

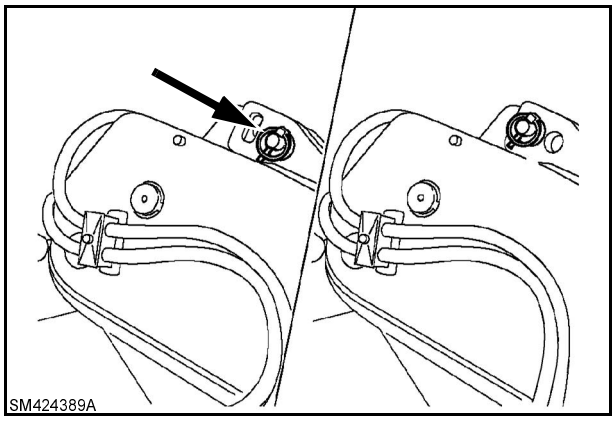

9

Copyright © New Holland

EKSKAVATORA PIEVIENOJUMA BLOĶĒŠANA UN ATBLOĶĒŠANA

Pirms uzsākt braukšanu pa ceļu ar mašīnu, ekskavatora kausam ir jātiek nostiprinātam vešanas pozīcijā. Lai to izdarītu, pilnībā ievelciet kausu līdz pat sniegumam un tad pilnībā paceliet sniegumu tā, lai bloķēšanas plāksne saslēdzas ar ekskavatora snieguma tapām.

Mehāniska vadība

Lai bloķētu pievienojumu, paraujiet sviru (1) atpakaļ un paceliet sniegumu līdz nostrādā aizslēga sistēma (2). Atlaidiet sviru.

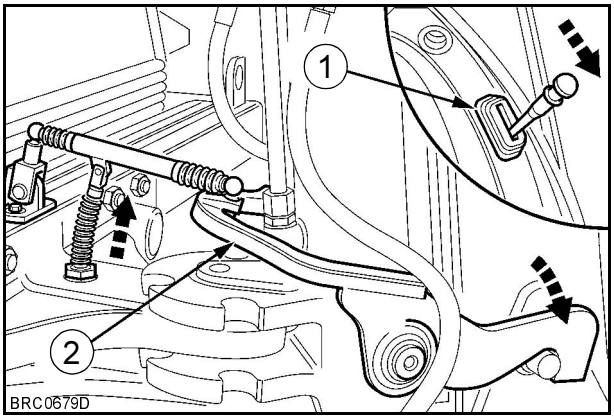

10

Lai atslēgtu pievienojumu, pastumiet sviru (1) uz priekšu, lai atbrīvotu aizslēga sistēmu un nolaidiet sniegumu.

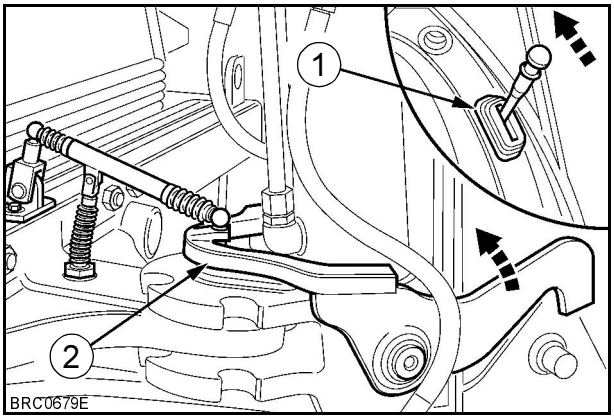

11

Copyright © New Holland

Elektriska vadība

Lai atslēgtu pievienojumu, novietojiet slēdzi (1) „OFF” (izslēgts) pozīcijā. Indikatora lampiņa (2) iedegas un bloķēšanas plāksne tiek atlaista. Nolaidiet sniegumu.

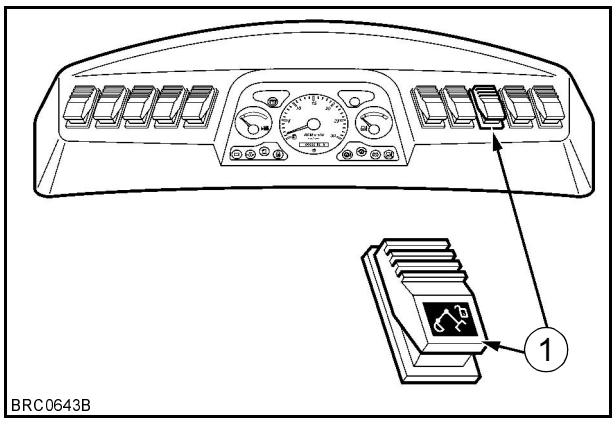

12

Lai bloķētu pievienojumu, novietojiet slēdzi (1) „ON” (ieslēgts) pozīcijā. Indikatora lampiņa (2) izslēdzas. Paceliet sniegumu līdz tas saslēdzas.

⚠ BRĪDINĀJUMS ⚠

Nemēģiniet ekskavatora kausu lietot, kad sniegums ir bloķēts, jo tas var radīt nopietnus bojājumus.

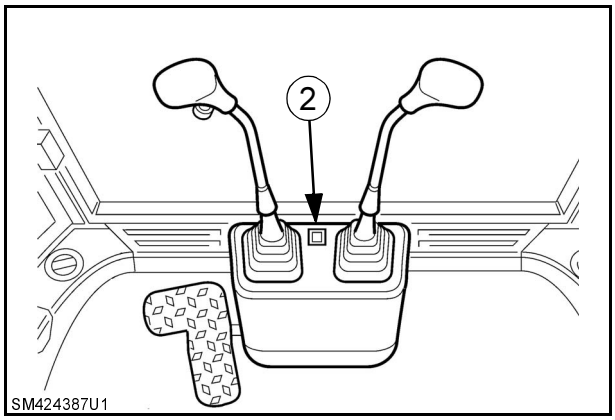

13

Copyright © New Holland

EKSKAVATORA PIEVIENOJUMA SĀNU PĀRBĪDE (sāniski kustināmā ekskavatora variantam)

Lai raktu gar ēkām vai žogiem u.c., ir iespējams pagriezt ekskavatora kausu pa labi vai pa kreisi.

1. Mašīnai jāatrodas ekskavatora kausa pozīcijā, izlasiet "Mašīnas novietošana ekskavatora kausa darba pozīcijā".
2. Novietojiet ekskavatora kausu pa kreisi, ja jūs gribat ar to darboties pa labi vai novietojiet ekskavatora kausu pa labi, ja gribat ar to darboties pa kreisi, pēc tam novietojiet pievienojumu uz zemes, kā parādīts 15.zīmējumā.
3. Nospiediet sānu darbības atslēgšanas slēdzi (7). Slēdža lampiņa iedegas („ON” (ieslēgts) pozīcija).

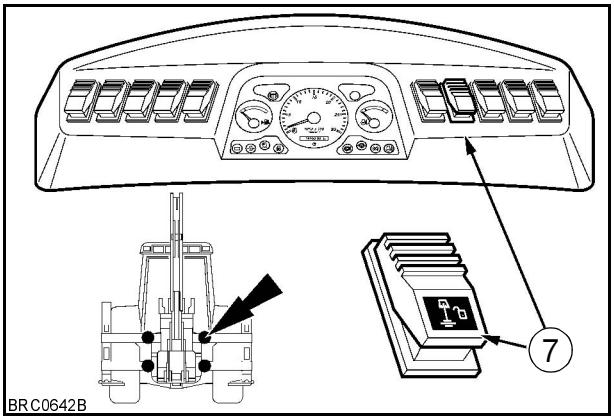

14

4. Lietojiet ekskavatora kausa vadības ierīces pārmaiņus, lai sānu pārbīdes rāmis slīdētu uz sāniem.
5. Kad kauss atrodas vēlamajā sānu pozīcijā, apgrieziet to, lai tas būtu līdzās mašīnai.
6. Pēc iespējas vairāk strādājiet sānu pārbīdes rāmja pretējā pusē. Ja tas nav iespējams, samaziniet kausa kravu labākai stabilitātei.
7. Nospiediet sānu kustības bloķēšanas slēdzi (7). Slēdža lampiņa izslēdzas („OFF” (izslēgts) pozīcijā).

SVARĪGI: *Izņemot gadījumu, kad sānu pārbīdes rāmis kustas, slēdzim (7) vienmēr vajadzētu atrasties „OFF” (izslēgts) pozīcijā. Nekad nelietojiet ekskavatora kausu ar nenobloķētu sānu pārbīdes rāmi.*

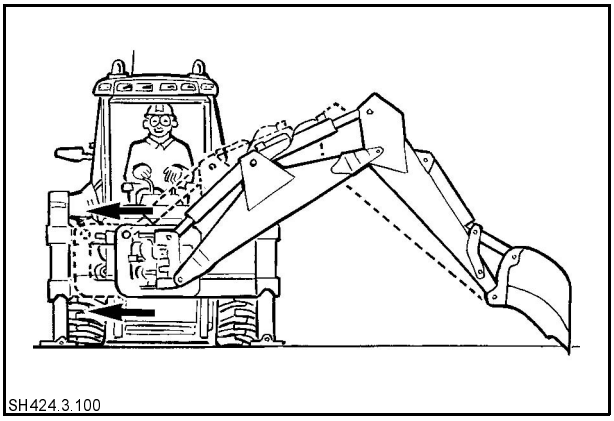

15

Copyright © New Holland

EKSKAVATORA KAUSA NOVIETOŠANA BRAUKŠANAI PA CEĻU

SVARĪGI: *Šo procedūru jāveic braukšanai pa ceļu, iekrāvēja pievienojuma lietošanai, transportējot mašīnu piekabē un novietojot mašīnu stāvēšanai.*

1. Pārliecinieties, ka virziena vadības svira (1) ir neitrālā pozīcijā.
2. Pārliecinieties, ka ātruma pārslēga svira (2) ir neitrālā stāvoklī (Power Shuttle)
3. Pārliecinieties, ka rokas bremze (3) ir pacelta.
4. Pārliecinieties, ka operatora sēdvieta (4) ir pareizi noregulēta.
5. Pārliecinieties, ka mašīna stāv uz stabilizētājiem un iekrāvēja kausa.

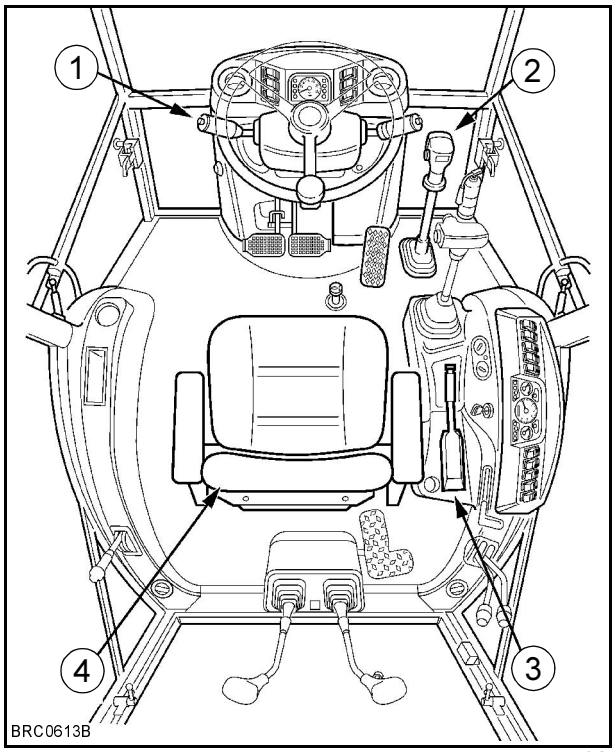

16

6. Pilnībā ievelciet teleskopisko kausu un ievietojiet tapu un sadalošo tapu teleskopiskā kausa bloķēšanas caurumā (ja ir uzstādīts).
7. (Sānu pārbīdes ekskavatoram) ekskavatora kausa sānu pārbīdes rāmi novietojiet pilnībā labajā pusē. Izlasiet „Ekskavatora pievienojuma sānu pārbīde”.
8. Novietojiet ekskavatora kausu līdzās mašīnai.
9. Darbiniet motoru uz apmēram 900 apgriezieniem/minūtē.

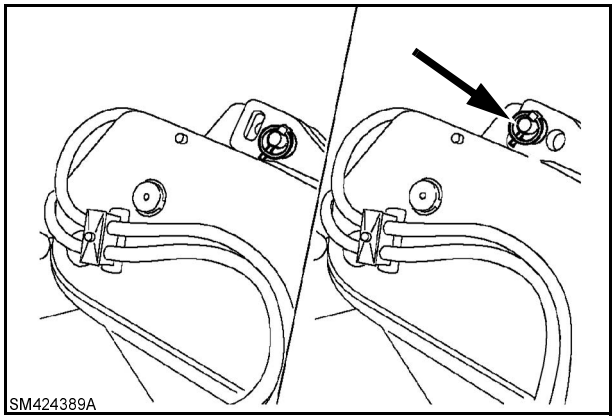

17

Copyright © New Holland

10. Pilnībā ievelciet ekskavatora kausu.
11. Nobloķējiet ekskavatora pievienojumu. Izlasiet „Ekskavatora pievienojuma bloķēšanas un atslēgšana”.
12. (Sānu pārbīdes ekskavatoram) ekskavatora pievienojumu pilnībā novietojiet kreisajā pusē.
13. Pilnībā paceliet stabilizētājus.
14. Darbiniet dzinēju tukšgaitā.
15. Pagrieziet sēdvietu iekrāvēja pievienojuma pozīcijā. Paceliet iekrāvēja pievienojumu.
16. Apturiet dzinēju un izņemiet aizdedzes atslēgu.
17. (Atšķiras dažādās valstīs) uzstādiet visas mehāniskās bloķēšanas sistēmas, ko pieprasa likums. Izlasiet „Prasības braukšanai pa ceļu”.

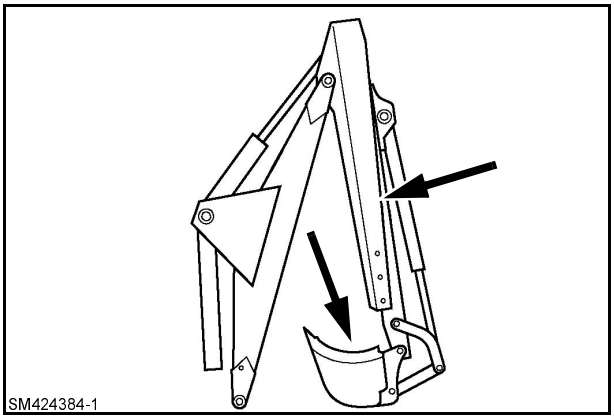

18

Copyright © New Holland

PRASĪBAS BRAUKŠANAI PA CEĻU

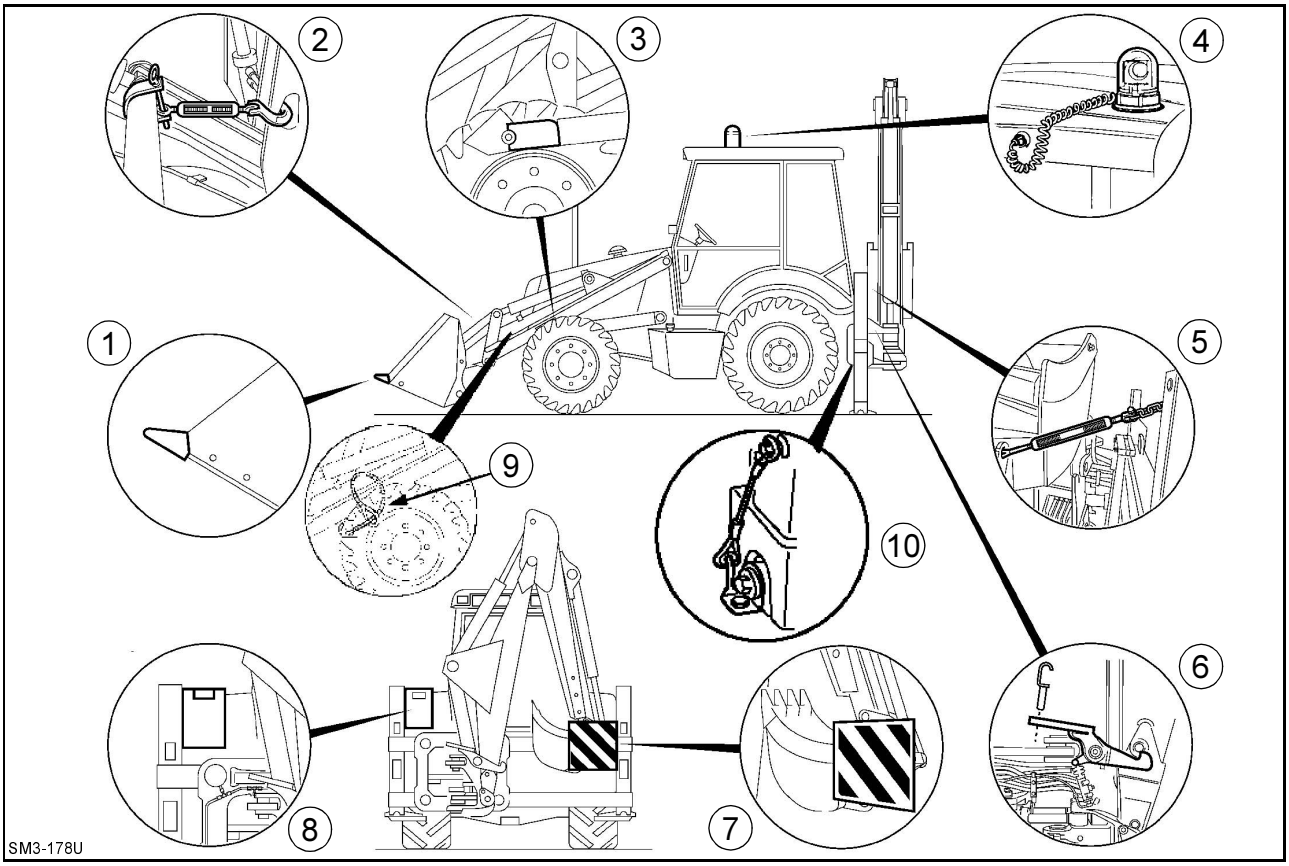

19

(Atšķiras dažādās valstīs) uzstādiet visas mehāniskās bloķēšanas sistēmas, ko pieprasa likums. Pārliecinieties, ka mašīna atbilst vietējiem likumdošanas aktiem.

1. IEKRĀVĒJA KAUSA ZOBA AIZSARGS: (pievienots ar atsperi un āķi iekrāvēja kausam).
2. IEKRĀVĒJA KAUSA ATBALSTA SAVIENOJUMS: (pievienots ar U veida skavu/ tapu starp kausu un kausa cilindra asi, savelciet to, lietojot korķu viļķi, lai sasniegtu braukšanai nepieciešamo stingrību).
3. IEKRĀVĒJA PIEVIENOJUMA CILINDRA BLOĶĒŠANAS UZMAVA: Paceliet pievienojumu pietiekami, lai varētu uz cilindra stieņa uzstādīt uzmavu un nostipriniet to vietā ar tapu un saspraudi. Lēnām nolaidiet pievienojumu, lai cilindrs saskartos ar uzmavu un nobloķējiet to.
4. ROTĒJOŠĀ BĀKUGUNS: Rotējošajai bākugunij ir jābūt novietotai uz kabīnes jumta, tās kabelim ir jābūt pievienotam pie vienas no kontaktligzdām, kas uzstādītas virs kabīnes durvīm.
5. EKSKAVATORA KAUSA ŠŪPOŠANAS ĶĒDE: (pievienota ar tapu un saspraudi starp kausu un sānu pārbīdes rāmi, nostipriniet to, lietojot korķu viļķi, lai sasniegtu braukšanai nepieciešamo stingrību).
6. EKSKAVATORA PIEVIENOJUMA BLOĶĒŠANAS TAPA: Uzstādiet tapu bloķēšanas plāksnē.
7. LĒNAS KUSTĪBAS TRANSPORTLĪDZEKĻA EMBLĒMA: Tā ir piestiprināta pie kausa.
8. ATĻAUJAS PLĀKSNES: Pirms braukšanas pārliecinieties, ka tās ir tīras.
9. IEKRĀVĒJA SAVIENOJUMA APAKŠĒJĀ SKAVA: Braucot pa ceļu/transportējot mašīnu, pārliecinieties, ka iekrāvējs ir nostiprināts priekšējās tauvas punktā.
10. STABILIZĒTĀJA SKAVA (sānu pārbīdes ekskavatoram): Nostipriniet lietošanai uz ceļa.

Copyright © New Holland

EKSKAVATORA KAUSA MAIŅA

NOŅEMŠANA

1. Novietojiet mašīnu uz stingras, līdzenas zemes.
2. Nolaidiet stabilizētājus, līdz tie atduras pret zemi.
3. Novietojiet kausu pilnībā uz zemes.
4. Apturiet dzinēju un izņemiet aizdedzes atslēgu.
5. Izņemiet nostiprinošās tapas, gredzenus un stieni/kausu savienojošo tapu (1).
6. Iedarbiniet dzinēju.
7. Ievelciet kausa cilindra stieni.
8. Lietojiet pievienojuma vadības ierīces, lai smeļamā kausa/kausa savienojuma tapu nenoslogo smeļamais kauss.
9. Apturiet dzinēju un izņemiet aizdedzes atslēgu.
10. Izņemiet saturošās tapas, gredzenus un kausa/groza savienojuma tapu (2).
11. Iedarbiniet dzinēju.
12. Vadiet pievienojumu tā, lai kauss atvienotos no groza.

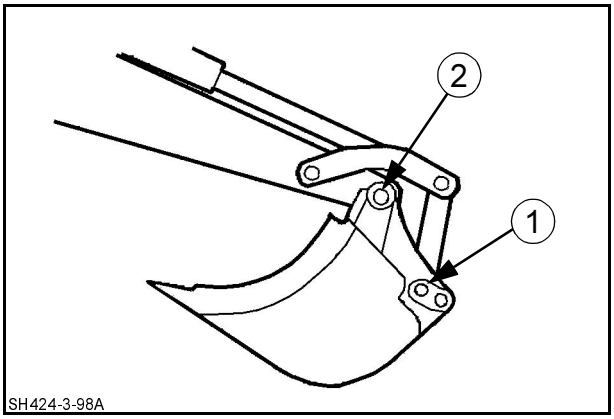

20

UZSTĀDĪŠANA

1. Iedarbiniet dzinēju.
2. Izlaidiet kausa cilindra stieni, lai savienojuma stieņi ievietotos vietā.
3. Uzstādiet stieņa/kausa savienojuma tapu (1), kā arī stiprinājuma gredzenus un tapas.

PIEZĪME: *Stieņa/kausa savienojums var tikt noregulēts, atbilstoši veicamajam darbam. Maksimālā kausa spiediena pozīcija (3), maksimālā kausa atvēruma pozīcija (4)*

4. Nedaudz paceliet pievienojumu un tad lietojiet kausa un smeļamā kausa vadības ierīces, lai smeļamā kausa un kausa caurumi sakristu.
5. Uzstādiet smeļamā kausa/kausa savienojuma tapu (2), kā arī stiprinājuma gredzenus un tapas.

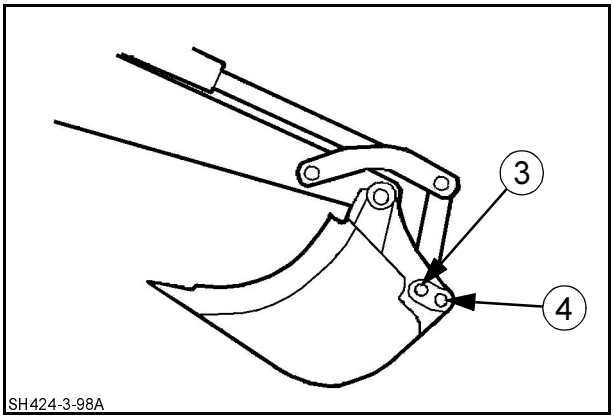

21

Copyright © New Holland

IEKRĀVĒJA KAUSA MAIŅA

NOŅEMŠANA

1. Novietojiet mašīnu uz stingras, līdzenas zemes.
2. Nolaidiet kausu uz zemes izgāšanas pozīcijā (pilnībā noliektu uz priekšu).
3. Apturiet dzinēju un izņemiet aizdedzes atslēgu.
4. Ja mašīna ir aprīkota ar 4x1 kausu, atbrīvojiet spiedienu kausa slēgumā. Izlasiet “Spiediena atbrīvošana hidrauliskajā sistēmā” 8. nodaļā.
5. Noņemiet savienojuma tapu atbalstus un tad noņemiet savienojuma tapas (1).

⚠ BRĪDINĀJUMS ⚠

Vienmēr lietojiet acu aizsargus, strādājot ar darbarīkiem, kas var radīt metāla daļiņas. Tapu dzīšanai lietojiet āmuru ar mīkstu skaldni, piemēram, no vara.

6. (4x1 kausiem) atvienojiet un noplombējiet hidrauliskā pievada līnijas.
7. Iedarbiniet dzinēju.
8. Lietojiet pievienojuma vadības ierīces, lai atbrīvotu kausu.
9. Pagrieziet mašīnu prom no kausa.

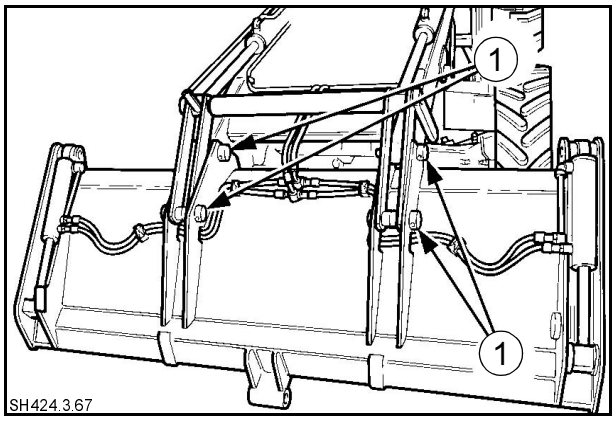

22

UZSTĀDĪŠANA

1. Pārliecinieties, ka visi ieliktņi ir pilnīgi tīri. Notīriet visus netīrumus vai svešķermeņus, ja nepieciešams.
2. Iedarbiniet dzinēju.
3. Lietojiet pievienojuma vadības ierīces, lai iestiprinātu pievienojumu starp kausa caurumiem.
4. Uzstādiet strēles/kausa savienojuma tapas (1) un tad uzstādiet savienojuma tapu stiprinājumus.
5. Lietojiet kausa vadības ierīces, lai savienojošā stieņa vietas pievienotu kausa caurumiem.
6. Izslēdziet dzinēju un izņemiet aizdedzes atslēgu.

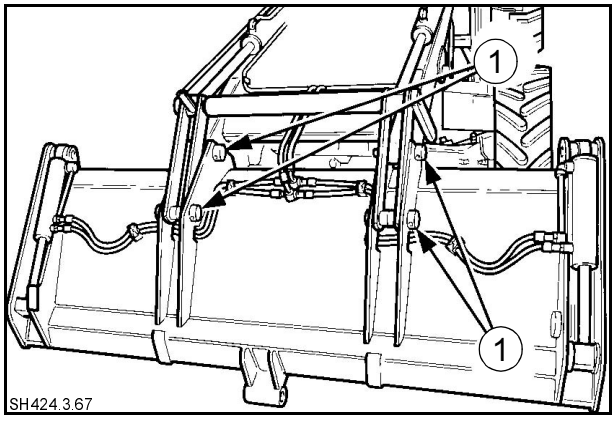

23

Copyright © New Holland

7. (4x1 kausiem) atbrīvojiet spiedienu kausa slēgumā. Izlasiet “Spiediena atbrīvošana hidrauliskajā sistēmā” 8. nodaļā.
8. Uzstādiet savienojošā stieņa/kausa savienojuma tapas (1), pēc tam uzstādiet savienojuma tapu stiprinājumus.
9. (4x1 kausiem) noņemiet plombējumu un pievienojiet atpakaļ hidrauliskās padeves līnijas.

DIFERENCIĀĻA BLOĶĒŠANA

Diferenciāļa bloķēšana abiem aizmugures riteņiem dod vienādu jaudu. Tas ir sevišķi noderīgi, kad riteņiem nav vienāda saķere, kā sekojošos gadījumos:

SVARĪGI: *Nekad nelietojiet diferenciāļa bloķēšanu, braucot pa sabiedriskajiem ceļiem.*

KAD MAŠĪNA IR IESTRĒGUSI

1. Pārliecinieties, ka aizmugurējie riteņi negriežas.
2. Nospiediet diferenciāļa bloķēšanas pedāli (Power Shuttle) un turiet šajā pozīcijā.

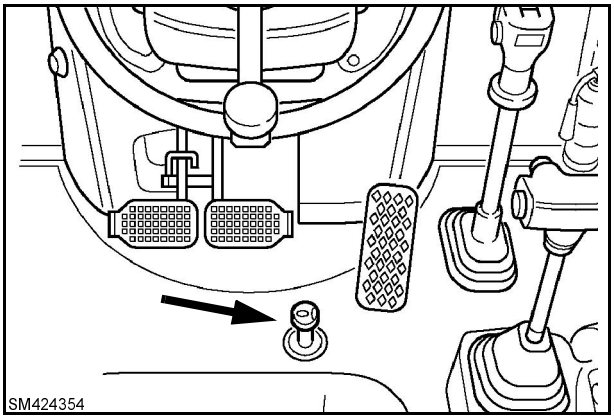

24

3. Nospiediet diferenciāļa bloķēšanas slēdzi (Powershift)
4. Lietojiet gāzes pedāli, lai palielinātu dzinēju ātrumu un tad atlaidiet diferenciāļa bloķēšanas pogu.

PIEZĪME: *Diferenciāļa bloķēšana tiek automātiski atslēgta, kad tiek izslēgta bloķēšanas sistēma, kad aizmugures riteņu saķere atgriežas normālā stāvoklī bez riteņu slīdēšanas vai kad tiek lietots viens no bremžu pedāļiem.*

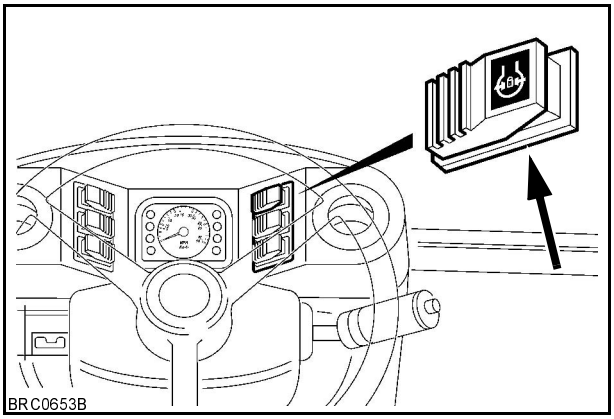

25

Copyright © New Holland

PIRMS IRDENAS, DUBĻAINAS TERITORIJAS ŠĶĒRSOŠANAS

⚠ BRĪDINĀJUMS ⚠

Nekad nelietojiet diferenciāļa bloķēšanu, ja ātrums ir lielāks kā 8 km/h vai mašīnas griešanās laikā. Ieslēgta bloķēšanas sistēma neļaus mašīnai griezties un var rasties trauma.

PIEZĪME: *Jūs variet ieslēgt diferenciāļa bloķēšanu, kad mašīna kustas taisni.*

1. Pārliecinieties, ka mašīnā kustas taisnā virzienā un ka abi aizmugures riteņi griežas vienādā ātrumā.
2. Nospiediet diferenciāļa bloķēšanas pedāli (Power Shuttle) un turiet šajā pozīcijā līdz teritorija ir šķērsota.

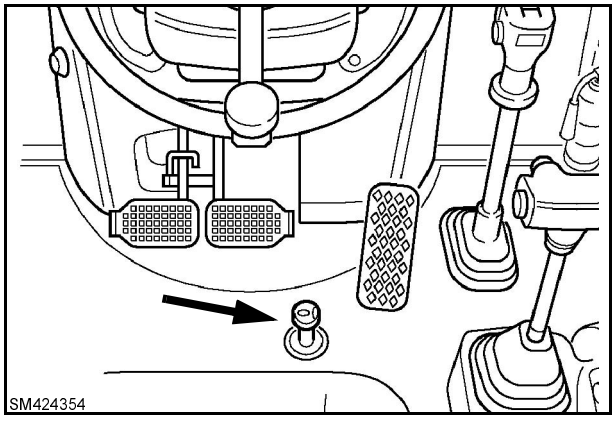

26

3. Nospiediet diferenciāļa bloķēšanas slēdzi (Powershift).
4. Kad esat ticis cauri teritorijai, atlaidiet diferenciāļa bloķēšanas pogu.

PIEZĪME: *Jūs varat sabojāt transmisiju, ja mēģināsiet ieslēgt diferenciāļa bloķēšanu, kad mašīna griežas vai, ja viens aizmugures ritenis griežas ātrāk nekā otrs.*

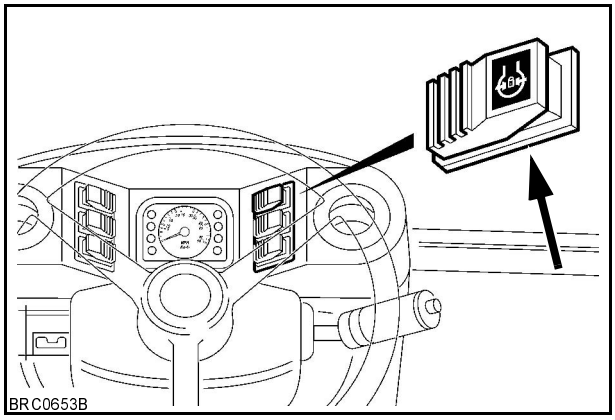

27

Copyright © New Holland

IEKRĀVĒJA KAUSAM UZSTĀDĪTĀS DAKŠAS (opcionālas)

⚠ BRĪDINĀJUMS ⚠

Dakšas ir smagas, tāpēc esiet uzmanīgi, pārvietojot tās darba vai kraušanas pozīcijā.

UZSTĀDIET DAKŠAS DARBA POZĪCIJĀ

1. Novietojiet iekrāvēja kausu uz stingras, līdzenas zemes, apturiet dzinēju, iedarbiniet rokas bremzi un izņemiet aizdedzes atslēgu.
2. Izņemiet atbalsta tapu un tapu (1).

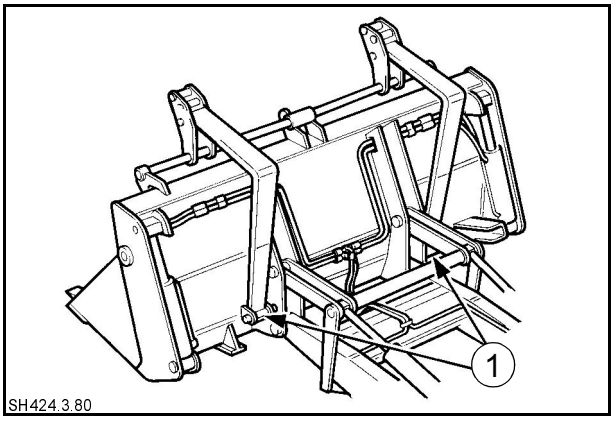

28

3. Nolaidiet dakšu (2), lai tā atrastos pret kausa griežamo daļu.
4. Uzstādiet tapu un atbalsta tapu (1).
5. Izņemiet tapu un atbalsta tapu (3) un uzstādiet tās darba pozīcijai atbilstošajā sprauslā.
6. Otrai dakšai atkārtojiet 2.-5. soli.
7. Aizbīdiet dakšas, līdz tās ir piemērotā attālumā iecerētā darba veikšanai.

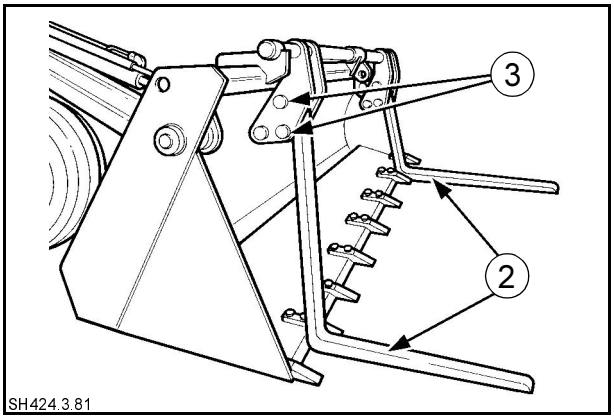

29

SVARĪGI: *Abām dakšām ir jābūt novietotām vienādā attālumā uz katru pusi no kausa centra.*

SVARĪGI: *Dakšām ir jāatrodas pret griezošo malu, nevis pret kausa zobiem*

SVARĪGI: *Nekad nelietojiet dakšas mašīnas pacelšanai.*

⚠ BRĪDINĀJUMS ⚠

Lietojot dakšas kopā ar 4x1 kausu, nekad nemēģiniet lietot kausa spīļu atvēršanas funkciju.

Copyright © New Holland

DAKŠU NOVIETOŠANA GLABĀŠANAS POZĪCIJĀ

1. Novietojiet kausu uz stingras, līdzenas zemes, apturiet dzinēju, iedarbiniet rokas bremzi un izņemiet aizdedzes atslēgu.
2. Izņemiet atbalsta tapu un tapu (3).
3. Izņemiet atbalsta tapu un tapu (1).

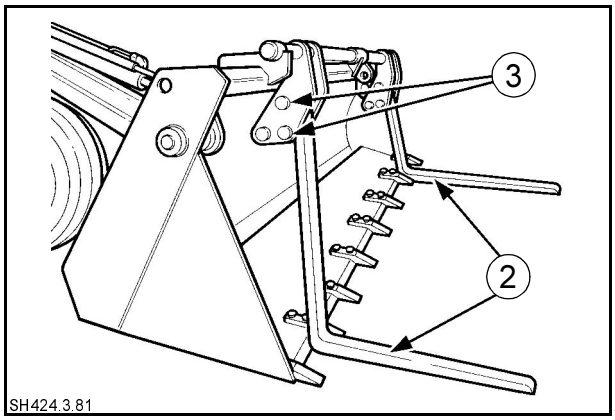

30

4. Aizbīdiet dakšu (2) atpakaļ vešanas pozīcijā un pēc tam ievietojiet atbalsta tapu un tapu (1).
5. Ievietojiet atbalsta tapu un tapu (3) tās apvalkā.

PIEZĪME: *Ja nepieciešams, pabīdiet dakšu, lai to ievietotu apvalkā.*

6. Atkārtojiet 2.-5. soli otrai dakšai.

SVARĪGI: *Dakšām ir jābūt droši atbalstītām atbilstošajā pozīcijā, lietojot pareizās tapas. Nepareizi uzstādītas dakšas var radīt nopietnas traumas.*

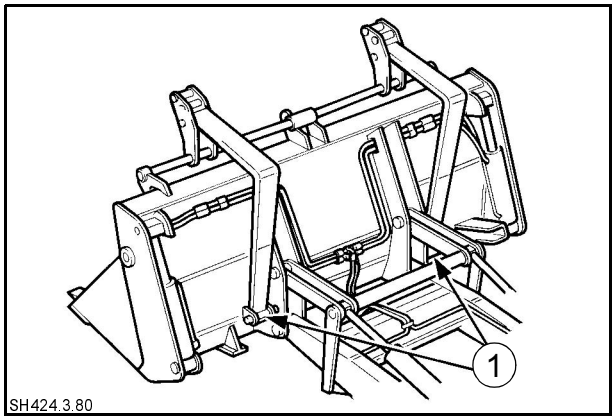

31

MAŠĪNA BEZ EKSKAVATORA KAUSA

Šīm mašīnām ir tikai iekrāvēja pievienojums.

Uzstādītais pretsvars kompensē ekskavatora kausa trūkumu.

⚠ BRĪDINĀJUMS ⚠

Nekad nelietojiet mašīnu bez ekskavatora kausa, ja nav uzstādīts pretsvars.

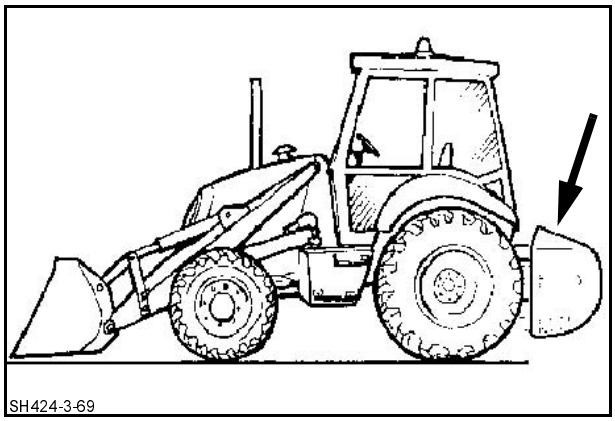

32

Copyright © New Holland

HIDRAULISKĀ ĀTRUMA KONTROLE (ja ir uzstādīta)

Hidrauliskā ātruma kontroles lietošana, izmantojot iekrāvēju:

Kad hidrauliskā ātruma kontroles slēdzis (2) atrodas “OFF” (izslēgts) pozīcijā, abi hidrauliskie sūkņi darbojas, lai nodrošinātu standarta eļļas daudzumu iekrāvēja un ekskavatora funkcijām. Kad hidrauliskā ātruma kontroles slēdzis (2) atrodas “ON” (ieslēgts) pozīcijā – vieglas kraušanas apstākļos, abi sūkņi turpina nodrošināt eļļu iekrāvēja funkciju veikšanai. Kad hidrauliskais spiediens paaugstinās līdz apmēram 165 atzīmei, viens sūknis tiek atbrīvots, pazeminot kopējo plūsmu un paaugstinot jaudu vilcējspēkam.

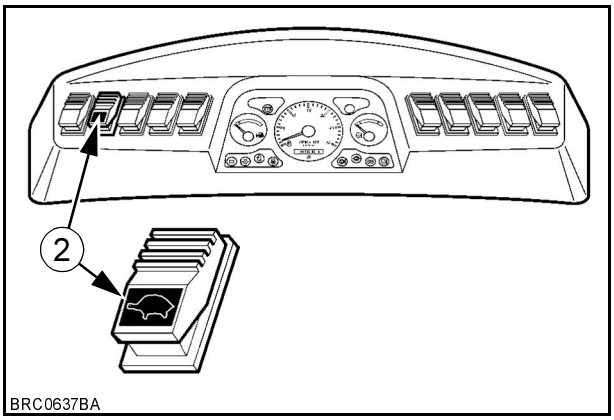

33

Hidrauliskā ātruma kontrole, strādājot ar ekskavatora kausu:

Neregulārai ekskavatora kausa lietošanai un degvielas taupīšanas nolūkos, novietojiet slēdzi (2) “ON” (ieslēgts) pozīcijā. Šajā stāvoklī ekskavatora darbības cikla ātrums palielināsies maksimumslodzes dēļ. Lai iegūtu labāko ekskavatora kausa darbību, slēdzim (2) jābūt “OFF” (izslēgts) pozīcijā.

4 RITEŅU STŪRĒŠANAS FĀZE

Lai izvēlētos vēlamo stūrēšanas veidu, pagrieziet slēdzi pozīcijā, kas atbilst jūsu vajadzībām:
pozīcija = “Ceļš”
pozīcija = “Četru riteņu stūrēšana”
pozīcija = “Ļoti lēnas gaitas stūrēšana”

SVARĪGI: *Pārslēdzoties no vienas pozīcijas uz otru, mašīnas ātrumam ir jābūt zemākam par 10 km/h un stūrei pagrieztai tā, lai tā negrieztos ne pa labi, ne pa kreisi. Tādā veidā hidrauliskie cilindri var uzpildīties ar eļļu un ieslēgt izvēlēto stūrēšanas veidu.*

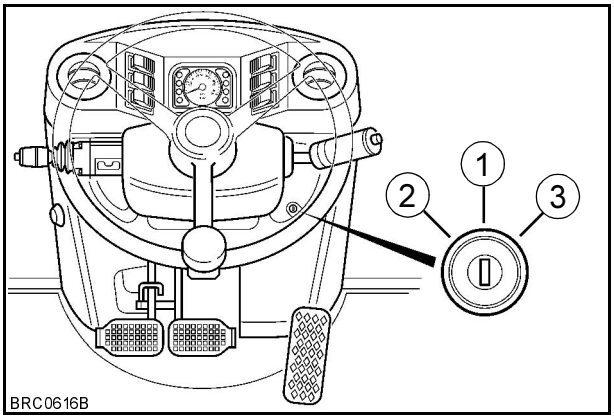

34

(Atšķiras dažādās valstīs) Mašīnu iespējams aprīkot ar brīdinājuma lampiņu vai skaņas brīdinājuma signālu. Tas ļauj brīdināt operatoru, ja mašīna brauc ātrāk par 12 km/h, braucot Atpakaļgaitā vai Četru riteņu stūrēšanas režīmā.

Copyright © New Holland

Ceļa pozīcija (2 riteņu vadība) – Slēdzis ir pozīcijā (1)

Novietojiet slēdzi vertikāli. Tagad mašīnu vadīs priekšējie riteņi, kā tas ir tradicionāli.

SVARĪGI: *Kad ir izvēlēta 2 riteņu vadības pozīcija, uz slēdža ir jāuzstāda atverams vāciņš (1).*

SVARĪGI: *Pirms braukšanas pa ceļu izvēlieties 2 riteņu vadības pozīciju un uzstādiet atveramu vāciņu, lai nofiksētu slēdzi šajā pozīcijā.*

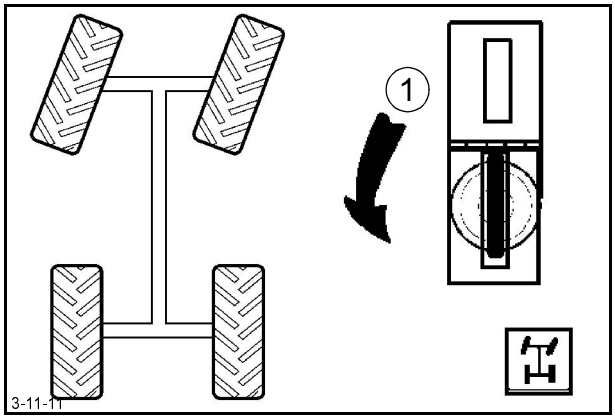

35

Četru riteņu vadības pozīcija
– Slēdzis ir pozīcijā (2)
Pagrieziet slēdzi pa kreisi, un šajā pozīcijā mašīnu vadīs gan priekšējie, gan aizmugurējie riteņi, vērsti pretējos virzienos, tādejādi radot īsāku apgriešanās rādiusu, nekā tas ir tradicionālajā vadības pozīcijā.

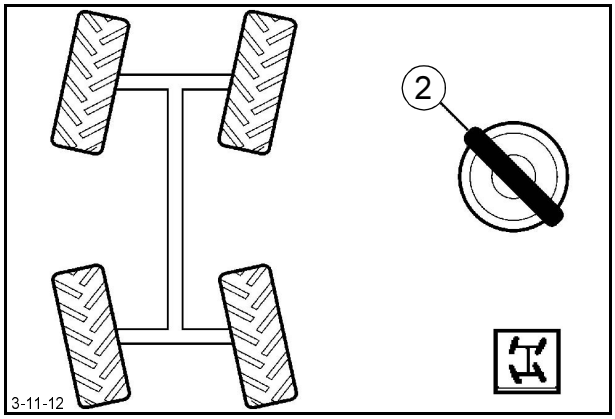

36

Krabjveidīgā vadības pozīcija (visi četri riteņi tiek vadīti vienā virzienā) – slēdzis ir pozīcijā (3).
Pagrieziet slēdzi pa labi. Mašīna brauks pa labi vai pa kreisi, taisnā līnijā un līdz 15 grādiem pa labi vai pa kreisi no taisnā virziena.

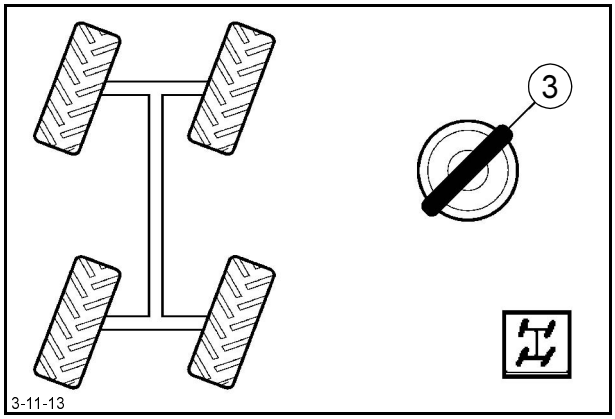

37

Copyright © New Holland

4 RITEŅU VADĪBAS FĀZĒ

⚠ BRĪDINĀJUMS ⚠

Vismaz vienreiz dienā neveicot četru riteņu vadības fāzēšanu samazināsies vadības efektivitāte.
Vadība ir jāfāzē:
- Katras darba dienas sākumā
- Vismaz vienreiz dienā
- Ja ir grūtības ar vadīšanu
- Pēc 24 km vai vairāk nobraukšanas pa ceļu ar divu riteņu vadību

SVARĪGI: *sekojošā procedūra ir jāveic vismaz vienreiz dienā.*

Paceliet uz augšu mašīnu, atbalsot to uz kausa un stabilizētājierīcēm.

Izvēlieties “Road” (ceļa) (1) pozīciju un pagrieziet vadības stūri pilnībā līdz galam uz vienu pusi, tad uz otru pusi.

Divu riteņu vadība ir nepieciešama braukšanai pa ceļu.

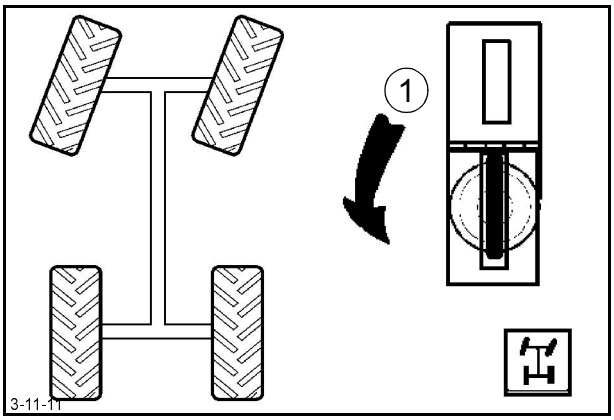

38

Izvēlieties „4 wheel steer” (4 riteņu vadības) (2) pozīciju un pagrieziet vadības stūri pilnībā līdz galam uz vienu pusi, tad uz otru pusi.

Atkal izvēlieties „Road” (ceļa) (1) pozīciju un pagrieziet pilnībā līdz galam stūri uz vienu pusi, tad uz otru pusi.

Nolaidiet mašīnu atpakaļ uz zemes.

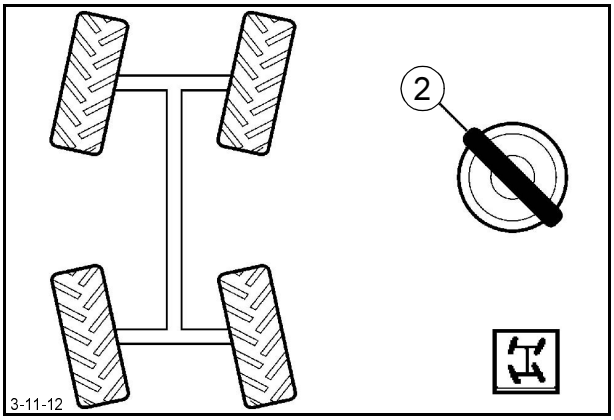

39

Copyright © New Holland

EKSKAVATORA PIEVIENOJUMA HIDRAULISKIE PALĪGINSTRUMENTI (opcionāli)

Pirms palīginstrumentu (3) izmantošanas obligāti ir jāveic sekojošais:

– Braukšanas vadības sviru novietojiet neitrālā pozīcijā.

– Ātruma maiņas sviru novietojiet neitrālā pozīcijā (uz grīdas esošais ātrumpārslēgs).

– Laidiet zemāk iekrāvēja kausu, līdz tas atbalstās uz zemes.

Izslēdziet dzinēju, atbrīvojiet visu spiedienu no ekskavatora pievienojuma cikla, noņemiet aizbāžņus un pievienojiet instrumentu šļūtenes pie savienojumiem (1) blietes galā.

SVARĪGI: *Nepareizi pieslēgumi var radīt netīšu vai priekšlaicīgu instrumenta iedarbināšanu, vai pat nopietnu tā sabojāšanu. Lai izvairītos no jebkādiem riskiem vai negadījumiem, rūpīgi ievērojiet ražotāja instrukcijas.*

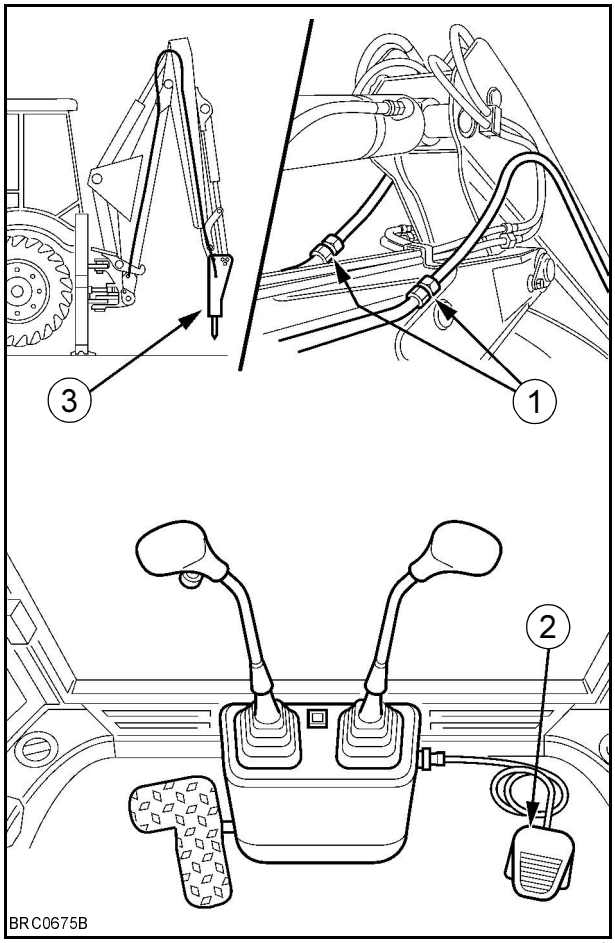

40

PLŪSMAS IZVĒLE

Operatoram ir jāizvēlas pielietojamo plūsmu saskaņā ar ražotāja ekspluatācijas instrukcijām. Pārliecinieties, vai esat izvēlējies ieteikto plūsmu. Pārāk liela plūsma var sabojāt kādu aprīkojumu.

Nospiediet vadības pedāli (2), lai darbinātu instrumentu.

Atlaidiet vadības pedāli (2), lai apstādinātu instrumentu.

Atkarībā no ieteiktās nepieciešamās plūsmas noregulējiet plūsmas regulatoru uz šasijas mašīnas aizmugurē. Konsultējieties ar savu izplatītāju.

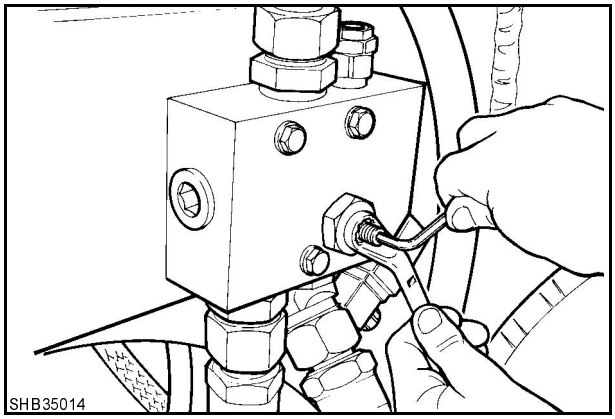

41

Copyright © New Holland

ROKĀS TURAMIE HIDRAULISKIE PALĪGINSTRUMENTI (opcionāli)

Pirms rokās turamo palīginstrumentu izmantošanas obligāti veiciet sekojošo:

- Braukšanas vadības sviru novietojiet neitrālā pozīcijā.
- Iedarbiniet rokas bremzi, lai novērstu mašīnas izkustēšanos.
- Ātruma maiņas viru novietojiet neitrālā pozīcijā (uz grīdas esošais ātrumpārslēgs).
- Laidiet zemāk iekrāvēja kausu, līdz tas atbalstās pret zemi.
- Pabīdiet rokās turamo hidraulikas palīginstrumentu slēdzi (1) „OFF” (izslēgts) pozīcijā.

Izslēdziet dzinēju, noņemiet aizbāžņus un pievienojiet instrumentu šļūtenes pie savienojumiem degvielas tvertnes priekšā. Savienojums (3) ir paredzēts hidraulikas šķidruma piegādes līnijai un savienojums (2) ir atgriešanas līnijai.

SVARĪGI: *Nepareizi pieslēgumi var radīt netīšu vai priekšlaicīgu instrumenta iedarbināšanu, vai pat nopietnu tā sabojāšanu. Lai izvairītos no jebkādiem riskiem vai negadījumiem, rūpīgi ievērojiet ražotāja instrukcijas.*

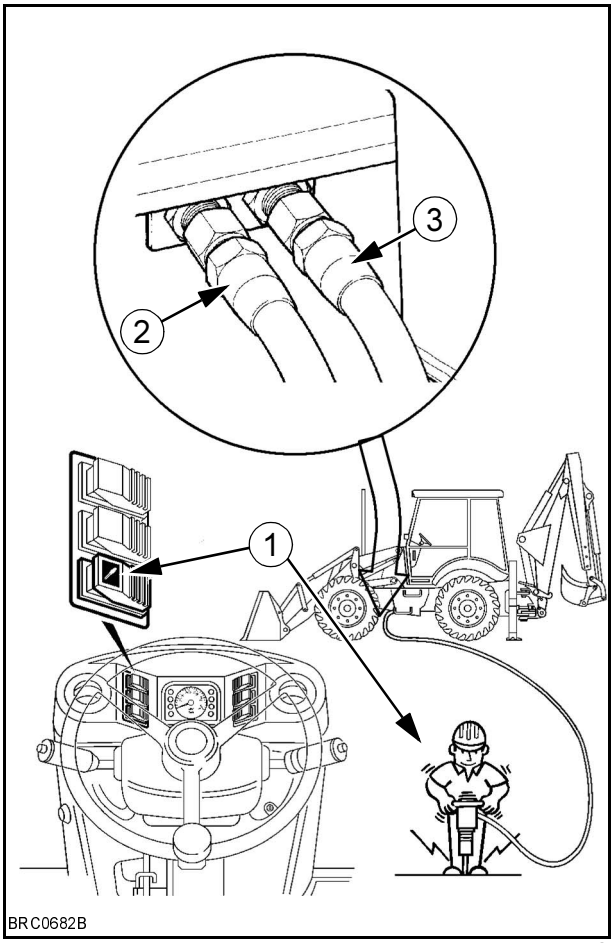

42

PLŪSMAS IZVĒLE

Operatoram ir jāizvēlas pielietojamo plūsmu saskaņā ar ražotāja ekspluatācijas instrukcijām. Pārliecinieties, vai esat izvēlējies ieteikto plūsmu. Pārāk liela plūsma var sabojāt kādu aprīkojumu. Noregulējiet plūsmas regulatoru uz šasijas mašīnas aizmugurē, aizmugurējā tilta priekšā. Konsultējieties ar savu izplatītāju.

Iedarbiniet dzinēju un novietojiet ar rokām turamo hidraulikas palīginstrumentu slēdzi (1) „ON” (ieslēgts) pozīcijā. Slēdža lampiņa šajā pozīcijā iedegas, un palīginstrumentus var darbināt.

SVARĪGI: *Lai iegūtu maksimālo plūsmu, dzinēja ātrumam ir jābūt vismaz 1700 apgr./min.*

Kad palīginstrumenti vairs nav nepieciešami, novietojiet ar rokām turamo hidraulikas palīginstrumentu slēdzi (1) „OFF” pozīcijā. Slēdža lampiņa izdziest.

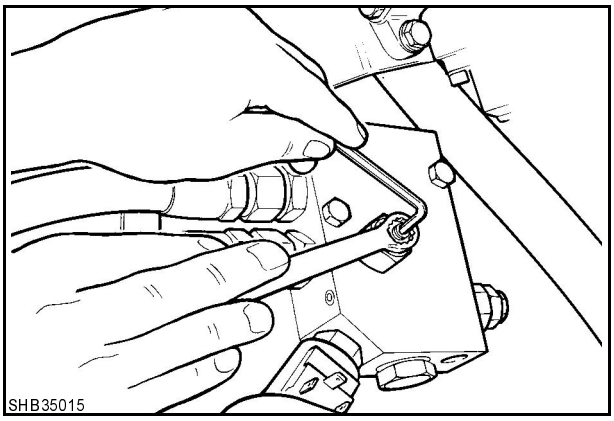

43

Copyright © New Holland

2 VAI 4 RITEŅU PIEDZIŅA

⚠ BRĪDINĀJUMS ⚠

Mašīnas ar vai bez četru riteņu piedziņas nedrīkst pārsniegt 40 km/h ātrumu. Ātruma pārsniegšana velkot tauvā vai braucot lejā no kalna var radīt kontroles zaudēšanu, personiskos savainojumus vai piedziņas līnijas bojājumus. Lietojiet tādu pašu mašīnas ātrumu braucot lejā no kalna, kādu Jūs lietotu, braucot augšā kalnā.

Četru riteņu piedziņas slēdzis (1)

OFF (izslēgts) = aizmugurējo riteņu piedziņa ar četru riteņu piedziņas bremzēšanu.
ON (ieslēgts), 1. pozīcija = pastāvīga četru riteņu piedziņa + četru riteņu bremzēšana.
ON (ieslēgts), 2. pozīcija = aizmugurējo riteņu piedziņa + tikai aizmugurējo riteņu bremzēšana.

PIEZĪME: *Slēdzim atrodoties „OFF" (izslēgts) pozīcijā un abiem bremžu pedāļiem esot nospiestiem vienlaicīgi, automātiski ieslēdzas 4 riteņu piedziņa (braucot ar ātrumu virs 3 km/h), lai nodrošinātu 4 riteņu bremzēšanu. Tiklīdz bremžu pedāļi tiek atlaisti, mašīna atgriežas 2 riteņu piedziņas režīmā.*

PIEZĪME: *Lai izvairītos no riepu pārmērīgas nolietošanās braucot pa sabiedrisku lielceļu vai jebkuru cietu virsmu, ir ieteicams atbrīvot četru riteņu piedziņu, it īpaši, izmantojot 3. un 4. ātrumus.*

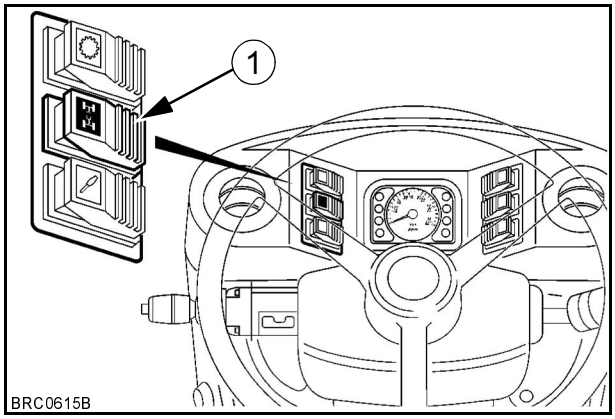

44

2 RITEŅU PIEDZIŅAS UN 4 RITEŅU PIEDZIŅAS NOSACĪJUMI:

(Pie stūres esošais ātrumpārslēgs)

4 riteņu piedziņu var ieslēgt pie jebkura ātruma.

SVARĪGI: *4 riteņu piedziņas bremzēšana kļūst aktīva tikai vienlaicīgi nospiežot abus bremžu pedāļus.*

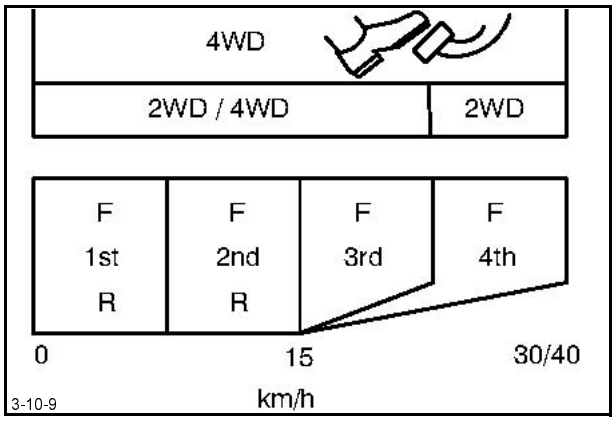

45

Copyright © New Holland

KRAVU PACELŠANA AR IEKRĀVĒJA PIEVIENOJUMU

⚠ BRĪDINĀJUMS ⚠

Vienmēr strādājiet uz līdzenas, cietas virsmas bez šķēršļiem.

SVARĪGI: *Kravas pacelšanai nedrīkst tikt izmantota nekāda cita sistēma, izņemot šo, ar drošības vārstiem aprīkoto. Konsultējieties ar savu izplatītāju.*

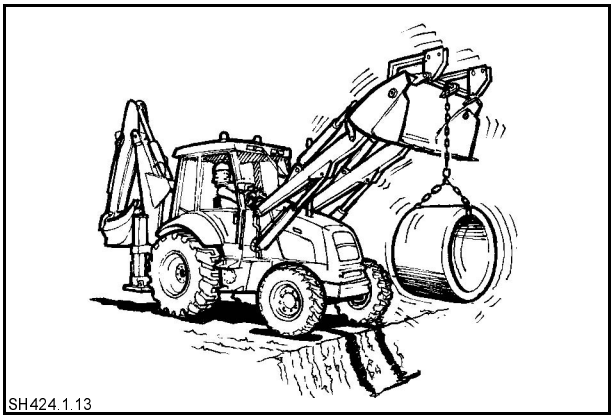

46

IEKRĀVĒJA KAUSS
– ar pacelšanas gredzenu

Pacelšanas gredzens ir vienīgā vieta uz iekrāvēja kausa, pie kuras var piestiprināt kravas. Kausam arī ir jābūt nolaistā pozīcijā.

IEKRĀVĒJA KAUSS
– bez pacelšanas gredzena

Ja iekrāvēja kauss no rūpnīcas ir piegādāts bez pacelšanas gredzena, konsultējieties ar savu izplatītāju.

SVARĪGI: *Pacelšanas gredzena uzstādīšana ir jāuzrauga un jāapstiprina atbildīgām varas iestādēm.*

– Ir obligāti jāievēro kravu tabulā norādītie lielumi. Skatīt „Iekrāvēja pievienojuma maksimāli paceļamās kravas”.

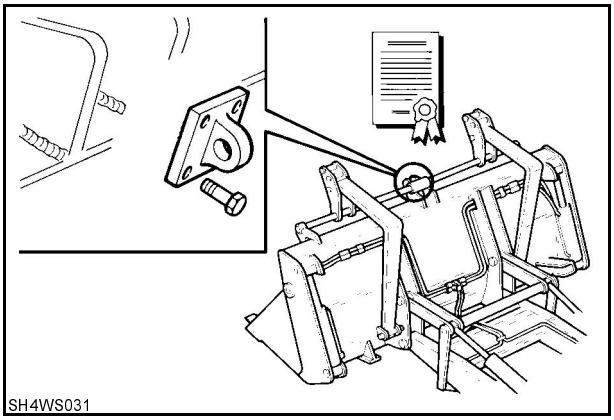

47

– Nepārsniedziet maksimālo paceļamo kravu.

– Maksimālā atļautā krava ir 1000 kg.

– Dažus centimetrus virs zemes ļaujiet kravai pārtraukt svārstības, lai tā būtu līdzsvarota pirms pacelšanas sākšanas.

– Kustībām ir jābūt līdzenām un noteiktām. Ātras kustības nenozīmē asu kustēšanos.

– Mašīnas darbības zonā neatļaujiet uzturēties nevienam cilvēkam.

Kustoties ar kravu, pārliecinieties:

– Turiet kravu pēc iespējas tuvāk zemei.

– Obligāti pārvietojieties ļoti lēnām.

– Vadības ierīces darbiniet līdzeni, lai iegūtu precīzu kustību un pārvietošanos.

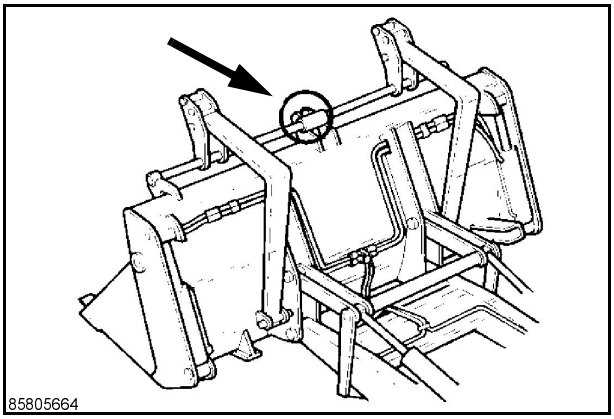

48

Copyright © New Holland

IEKRĀVĒJA PIEVIENOJUMA MAKSIMĀLĀS PACEĻAMĀS KRAVAS

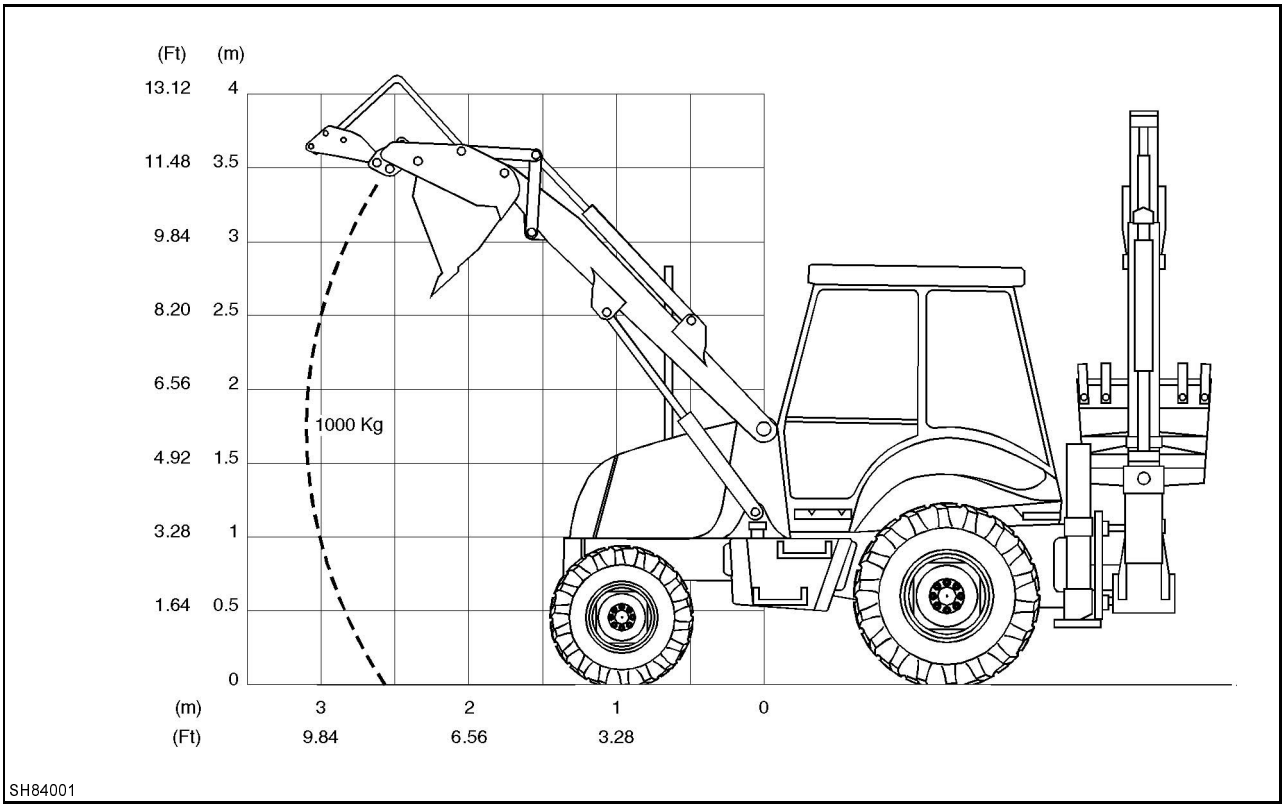

49

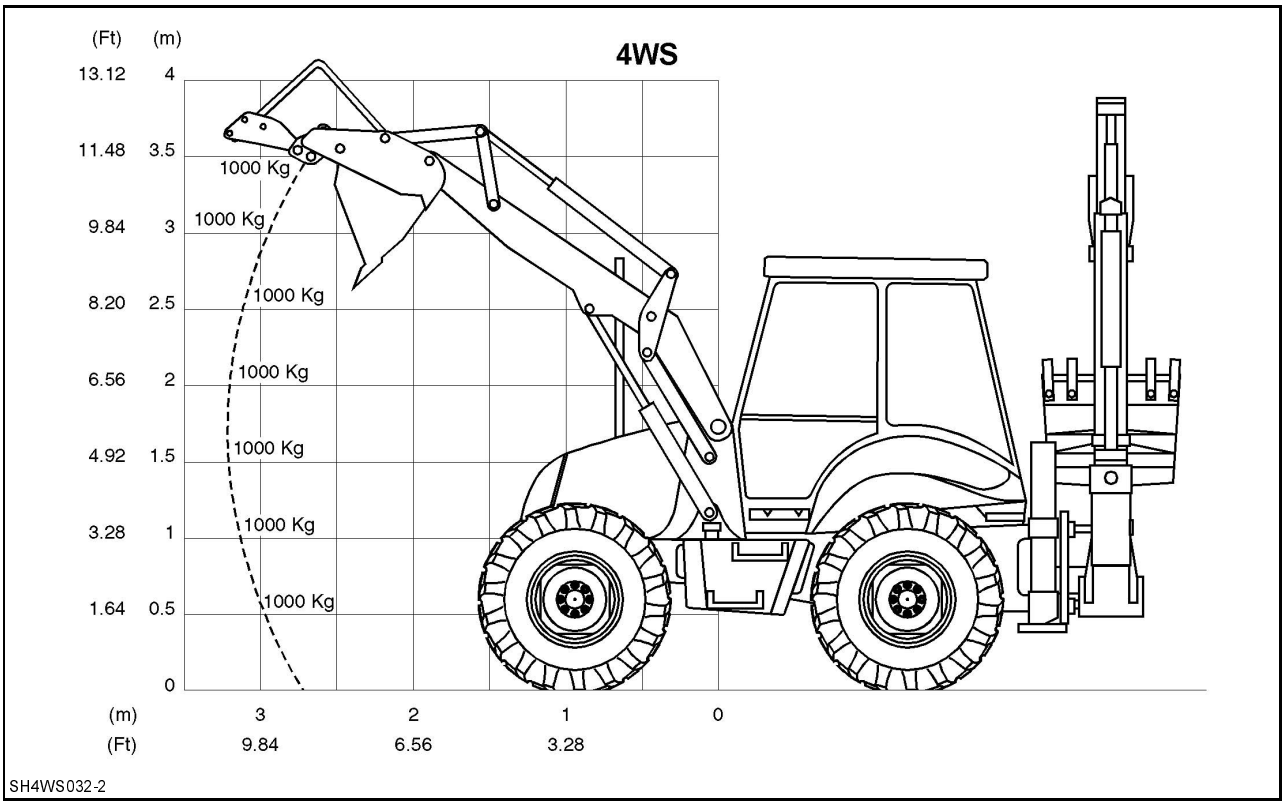

50

Copyright © New Holland

MAKSIMĀLI PACEĻAMĀS KRAVAS, IZMANTOJOT UZ KAUSA UZSTĀDĪTĀS PALEŠU DAKŠAS (ja ir uzstādītas)

⚠ BRĪDINĀJUMS ⚠

Nepārsniedziet maksimālo iekrāvēja droša darba kravu. Nodrošiniet atbilstību vietējie „pacelšanas" noteikumiem. Jebkādu šaubu gadījumā konsultējieties ar savu izplatītāju.

SVARĪGI: *Izmantojot dakšas kopā ar daudzpielietojuma kausa opciju, pirms paceļat kravu, pārliecinieties vai kausa žokļi ir aizvērtā pozīcijā.*

Mašīnai jāatrodas uz līdzenas, cietas virsmas.

Iekrāvēja kausam ir jābūt aprīkotam ar palešu dakšām.

Palešu dakšām ir jābūt horizontālā pozīcijā.

Maksimālais atļautais svars 515 mm kravas centrā ir 1000 kg.

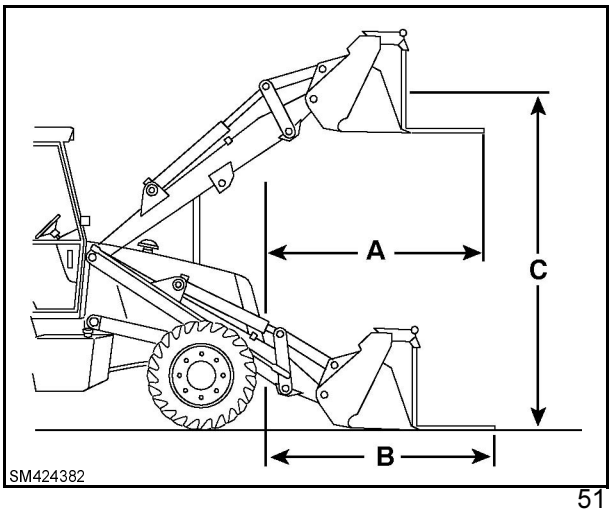

51

DAKŠU SPECIFIKĀCIJAS

(A) Pilna augstuma sasniegšana ..... 1730 mm
(B) Zemes līmeņa sasniegšana ..... 2500 mm
(C) Pacelšanas augstums.. ..... 3270 mm
Dakšu atstarpe - minimālie centri ..... 275 mm
Maksimālie centri ..... 1773 mm
Dakšu garums..... 1026 mm
Dakšu platums ..... 80 mm

Copyright © New Holland

AR EKSKAVATORA PIEVIENOJUMU PACEĻAMĀS KRAVAS

⚠ BRĪDINĀJUMS ⚠

Kravu pacelšana ir jāveic saskaņā ar šīs rokasgrāmatas instrukcijām un vietējiem noteikumiem.

Veicot kravu pacelšanu, mašīnai obligāti ir jābūt aprīkotai ar drošības vārstiem, ar kravas piefiksēšanas vietu un ar kravu pacelšanas tabulu, kas atbilst mašīnas tipam un tās pievienojumam. Skatīt „Maksimālās darba slodzes".

SVARĪGI: *Kravas pacelšanai drīkst izmantot tikai ar drošības vārstiem aprīkotu sistēmu. Konsultējieties ar savu izplatītāju.*

Pārliecinieties, lai attālums starp pievienojuma centrālo asi un pacelšanas gredzenu nepārsniedz 3,40 m rādiusu kravām, kas nav smagākas par 1000 kg.

Lai paceltu kravu, jāievēro sekojošās instrukcijas:

– Novietojiet mašīnu uz līdzenas, cietas virsmas.

– Pilnībā ievelciet iekrāvēja kausu un novietojiet to tā, lai tas atbalstās pret zemi. Laidiet zemāk iekrāvēja pievienojumu, līdz priekšējie riteņi tikai pieskaras zemei, bet netur mašīnas svaru.

– Laidiet zemāk stabilizētājierīces, līdz aizmugurējie riteņi tikai pieskaras zemei, bet netur mašīnas svaru.

– Sānu rāmim ir jābūt nostiprinātam hidrauliski (sāniski kustināmā ekskavatora versija).

– Ja mašīna ir aprīkota ar teleskopisko smeļamo kausu, tas obligāti ir jāievelk un mehāniski jānostiprina.

– Būtiski ir pilnībā izvilkt ekskavatora kausa cilindra stieni.

– Izmantojiet kravas fiksēšanas vietu (gredzens uz ekskavatora kausa pievienošanas stieņa) (nekad neizmantojiet citas kravas nostiprināšanas vietas). Skatīt „Maksimālās darba slodzes". Ir aizliegts kausu pamatnē piemetināt āķus vai kronšteinus.

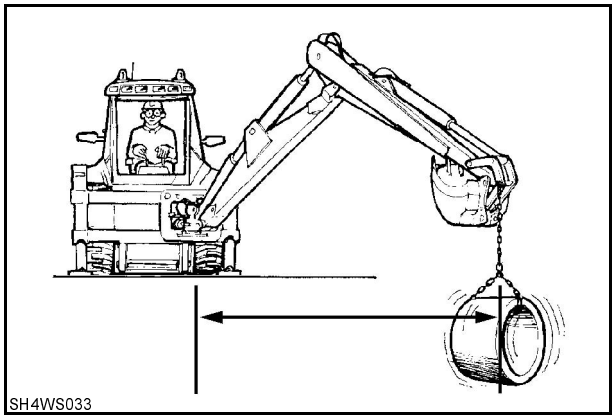

52

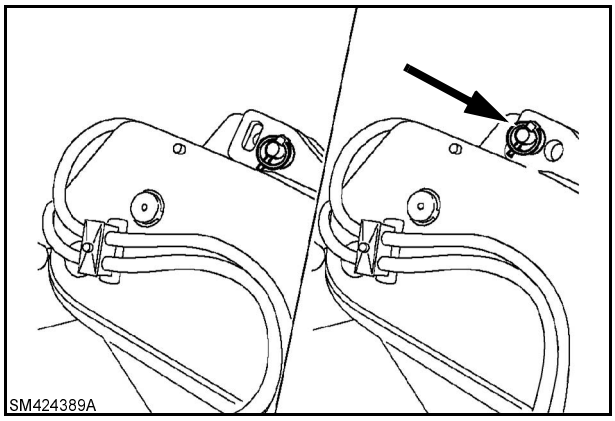

53

Copyright © New Holland

Ja mašīna no rūpnīcas nav piegādāta ar pacelšanas gredzenu uz ekskavatora kausa savienošanas stieņa, konsultējieties ar savu izplatītāju.

PIEZĪME: *Pacelšanas gredzena uzstādīšana ir jāuzrauga un jāapstiprina atbildīgām varas iestādēm.*

- Izmantojiet siksnas un ķēdes, kas ir izcilā stāvoklī, spējīgas noturēt paceļamo kravu un ar efektīvu ierīci, kas novērš siksnu vai ķēžu atāķēšanos.
- Pārbaudiet vai drošības vārsti darbojas pareizi. Spiediena uzstādījuma pārbaude ir jāveic ik pēc sešiem mēnešiem saskaņā ar ražotāja instrukcijām. Konsultējieties ar savu izplatītāju.
- Pārbaudiet vai Jūsu izmantotā kravu pacelšanas tabula atbilst mašīnas un tās pievienojuma tipam. Skatīt „Maksimālās darba slodzes ar ekskavatora pievienojumu”.
- Ir būtiski ievērot kravu pacelšanas tabulā norādītos lielumus.
- Mašīnas darba zonā neatļaujiet atrasties nevienam cilvēkam.
- Vadības ierīces lietojiet pakāpeniski, lai pievienojums tiktu kustināts precīzi.

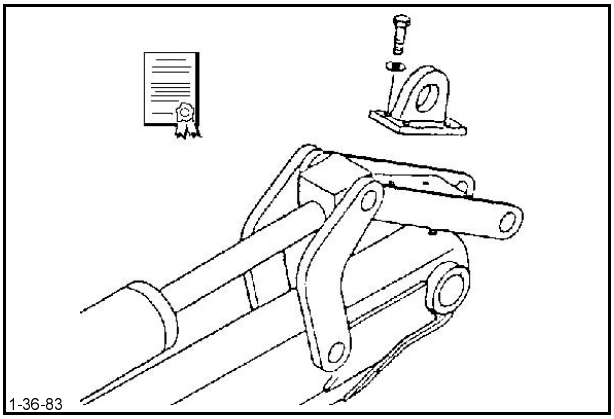

54

Copyright © New Holland

MAKSIMĀLĀS DARBA SLODZES AR EKSKAVATORA PIEVIENOJUMU

Kravu pacelšanas tabulā ir norādītas dažādas atļautās paceļamās kravas dažādos attālumos, atkarībā no mašīnas pievienojuma.

Mašīnai jābūt uz līdzenas, cietas virsmas.

Ekskavatora pievienojumam obligāti jāatrodas mašīnas centrālajā asī.

(Teleskopiskajam smeļamajam kausam (ja ir uzstādīts) jābūt pilnībā ievilktā pozīcijā un mehāniski nostiprinātam.

Kravas ir norādītas kilogramos, mašīnām bez ekskavatora kausa, ar pilnībā izvilktu kausa cilindra stieni un ar sekojošiem ierobežojumiem drošībai:

– 33% stabilitātei,

– 15% hidraulikas limitam,

ar ekskavatora kausa savienojuma stieni kā kravas nofiksēšanas vietu.

Ja mašīnai ir uzstādīts ekskavatora kauss, tā svars ir jāatņem no dotajiem lielumiem.

Norādītie attālumi ir no ekskavatora pievienojuma šarnīra ass, bet augstums ir no kravas fiksēšanas vietas.

PIEZĪME: *Norādītās kravas ir spēkā jebkurā augstumā, vajadzīgajā attālumā.*

Copyright © New Holland

EKSKAVATORA PIEVIENOJUMA MAKSIMĀLI PACEĻAMĀS KRAVAS

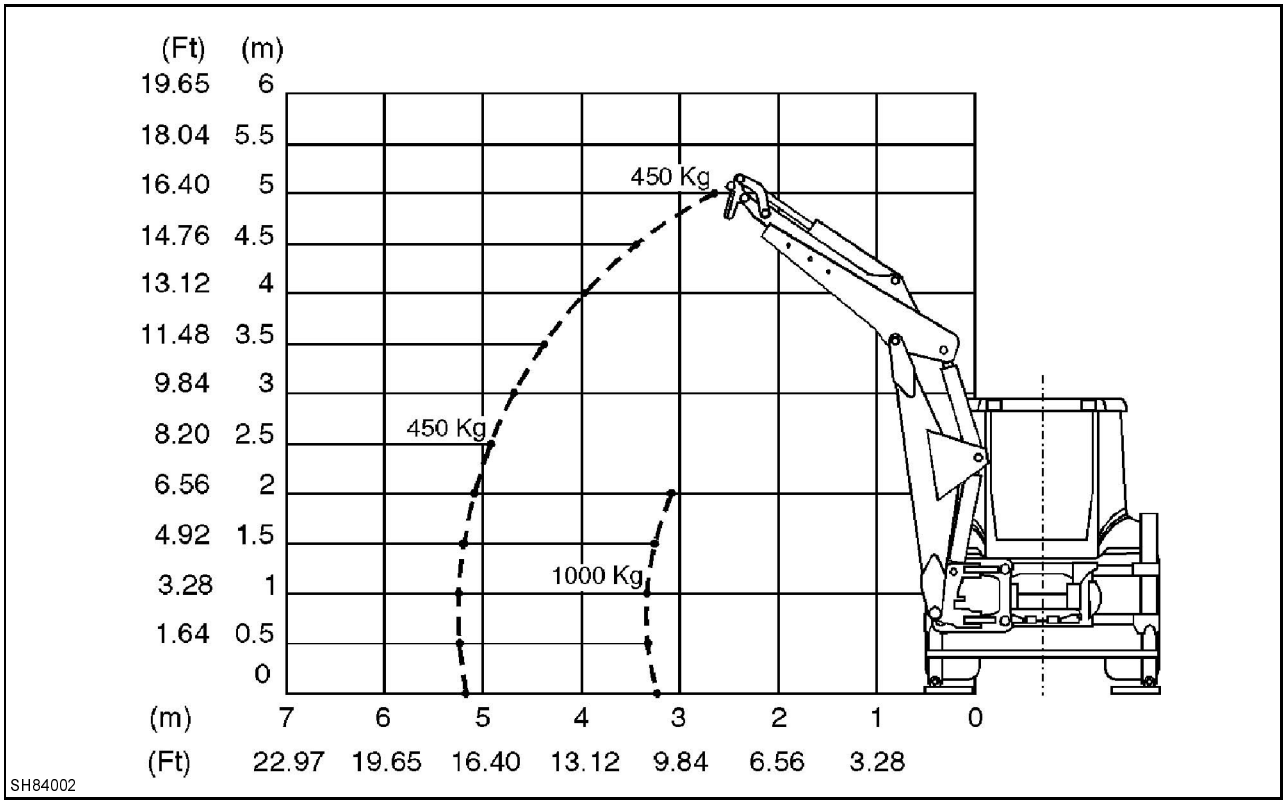

55

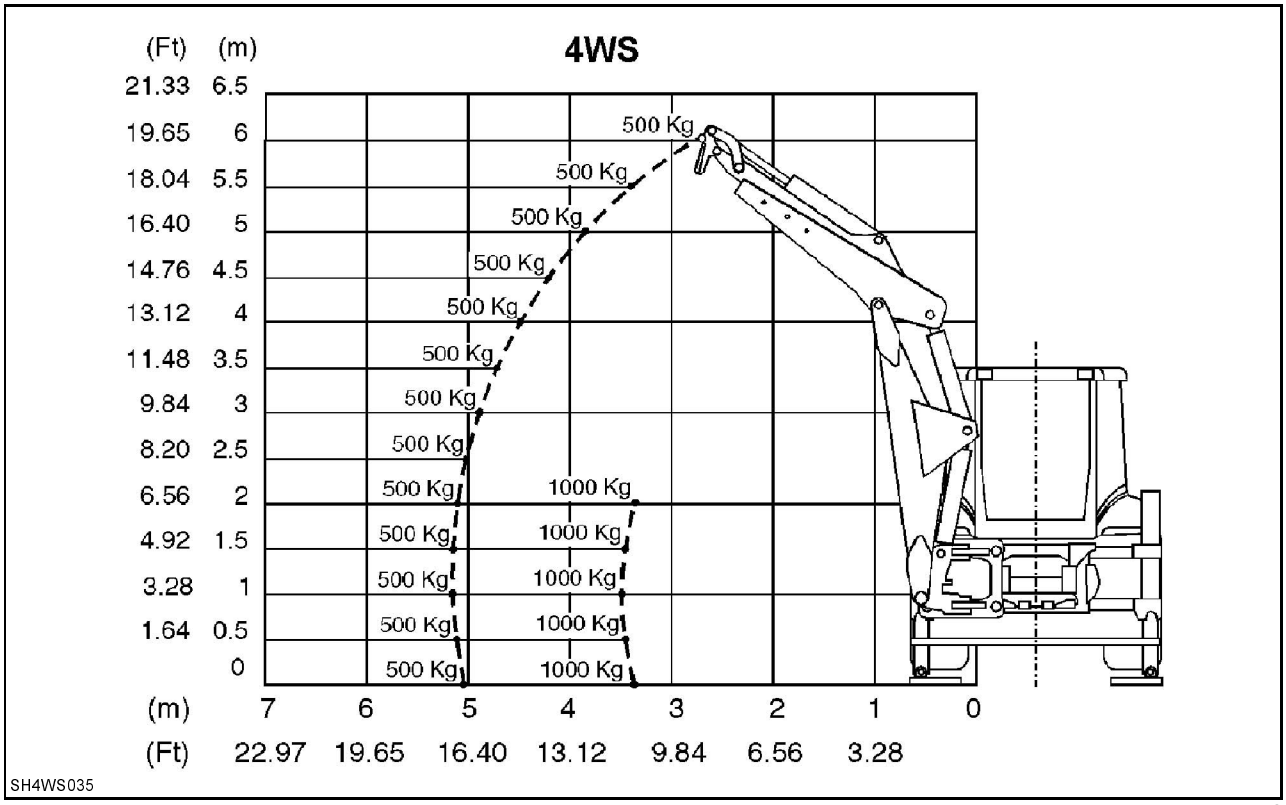

56

Copyright © New Holland

MAŠĪNAS TRANSPORTĒŠANA

AR DZELZCEĻA VAGONU

Tā kā dzelzceļa transportam pastāv speciāli noteikumi, lūdzu konsultējieties ar atbildīgo organizāciju.

SMAGĀ TRANSPORTLĪDZEKĻA PIEKABĒ

⚠ BRĪDINĀJUMS ⚠

Šī mašīna var paslīdēt un nokrist no piekabes vai rampas, un radīt nopietnus personīgus savainojumus. Pārliecinieties, ka gan piekabe, gan rampa ir tīri. Mašīnai ir jābūt vienā līnijā ar piekabi, pirms tiek sākta tās izkraušana.

Pirms šīs mašīnas transportēšanas pārliecinieties, ka pārzināt drošības likumus un noteikumus. Pārliecinieties vai smagais transportlīdzeklis un mašīna ir aprīkoti ar pareizo drošības aprīkojumu.

UZKRAUŠANA

1. Aiz piekabes riteņiem nolieciet bremžu klučus. Uzstādiet piekabes sānu pagarinājumus (ja ir uzstādīts).
2. Novietojiet ekskavatora pievienojumu pārbraukšanas pozīcijā. Skatīt „ekskavatora pievienojuma uzstādīšana pārbraukšanas pozīcijā”.
3. Paceliet iekrāvēja kausu apmēram 20 cm virs rampas.
4. Ievietojiet ātrumu pārslēgšanas sviru pirmajā ātrumā un rūpīgi iekraujiet mašīnu piekabē.
5. Nolaidiet iekrāvēja pievienojumu tā, lai kauss atbalstās pret piekabes grīdu. (Atšķiras dažādās valstīs). Ar tapu nostipriniet iekrāvēja pievienojuma vadības ierīces.
6. Paceliet rokas bremzes sviru un novietojiet braukšanas vadības sviru un ātrumu pārslēgšanas sviru neitrālās pozīcijās (uz grīdas esošais ātrumpārslēgs).
7. Apstādiniet dzinēju un izņemiet aizdedzes atslēgu.
8. Pārliecinieties vai logi, durvis un dzinēja sānu paneļi ir pareizi aizvērti un noslēgti.
9. Pagrieziet atpakaļskata spoguļus uz iekšpusi.
10. Izmantojiet bremžu klučus un ķēdes, lai mašīnu un iekrāvēja pievienojumu uz piekabes padarītu nekustīgus.
11. Izmēriet attālumu no zemes līdz augstākajai vietai. Jums jāzina kopējais augstums.

SVARĪGI: *Pēc dažiem kilometriem pārbaudiet, vai mašīna nav izkustējusies un vai ķēdes joprojām ir nospriegotas.*

IZKRAUŠANA

1. Noņemiet bremžu klučus un fiksējošās ķēdes.
2. (Atšķiras dažādās valstīs) noņemiet iekrāvēja pievienojumu fiksējošo tapu.
3. Paceliet iekrāvēja pievienojumu, lai paceltu kausu dažus centimetrus virs piekabes grīdas.
4. Nolaidiet rokas bremzes sviru un ievietojiet ātrumu pārslēgšanas sviru pirmajā ātrumā.
5. Lēnām apgrieziet mašīnu, vienlaicīgi paceļot iekrāvēja pievienojumu, lai tas būtu dažus centimetrus virs piekabes grīdas.
6. Atlieciet atpakaļ atpakaļskata spoguļus to pareizajā pozīcijā.

Copyright © New Holland

MAŠĪNAS PACELŠANA

SVARĪGI: *Pirms mašīnas pacelšanas ir būtiski novietot ekskavatora pievienojumu pārbraukšanas pozīcijā. Skatīt „ekskavatora pievienojuma uzstādīšana pārbraukšanas pozīcijā”.*

Mašīnas cilpu vietas ir parādītas ar uzlīmēm. Skatīt „Uzlīmes” 3. nodaļā.

SVARĪGI: *Nekad neizmantojiet kādas citas cilpu vietas, izņemot ar uzlīmēm norādītās.*

Lai paceltu mašīnu, izmantojiet piemērotas siksnas.

Pārliecinieties vai siksnas ir labā stāvoklī un vai tās spēj noturēt mašīnas svaru.

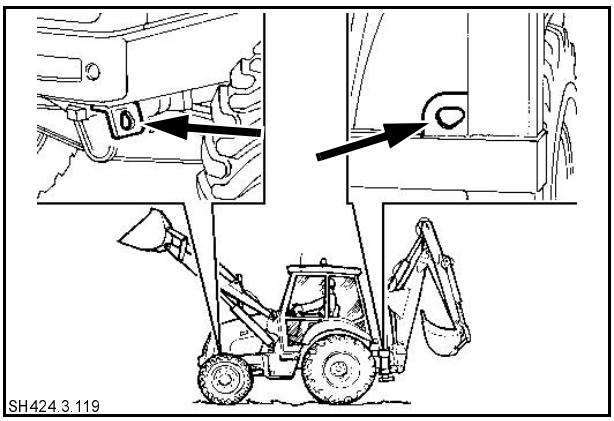

57

⚠ BRĪDINĀJUMS ⚠

Mašīnas darba zonā neatļaujiet atrasties nevienam cilvēkam. Nekustiniet mašīnu virs cilvēkiem, kas atrodas tuvumā.

Copyright © New Holland

MAŠĪNAS VILKŠANA TAUVĀ

Mašīnu tauvā drīkst vilkt tikai tad, kad tā pilnībā nav braucama.

Pirmām kārtām pārliecinieties, vai to var vilkt tauvā, tādejādi neizraisot papildus bojājumus.

Ja iespējams, veiciet remontu uz vietas, vai arī konsultējieties ar savu izplatītāju.

Ja mašīna atrodas uz sabiedriskā lielceļa, pārliecinieties vai uz lielceļa nav izvirzīta kāda mašīnas sastāvdaļa. Ja to nav iespējams novērst, uzstādiet zīmes saskaņā ar noteikumiem.

Ja tauvā ir jāvelk mašīna ar izslēgtu dzinēju, ir nepieciešams atvienot priekšējās un aizmugurējās četru riteņu piedziņas transmisijas asis.

Pirms vilkšanas tauvā pārliecinieties par sekojošo:

1. Pārbaudiet, vai ir iespējams lietot rokas vadību.
2. Novietojiet ātrumu pārslēgšanas sviru (1) un virziena pārslēgšanas sviru (2) neitrālās pozīcijās (uz grīdas esošais ātrumpārslēgs).
3. Novietojiet ātrumu pārslēgšanas sviru (2) neitrālā pozīcijā (pie stūres esošais ātrumpārslēgs).
4. Ja dzinējs darbojas, pārliecinieties, vai ir atslēgta četru riteņu piedziņa.

⚠ BRĪDINĀJUMS ⚠

Ja dzinējs nedarbojas, vadības stūres pagriešanai būs nepieciešams lielāks spēks.

5. Lai vilktu mašīnu tauvā, piestipriniet tauvu pie vienas no uzlīmēm norādītajām pacelšanas vietām.

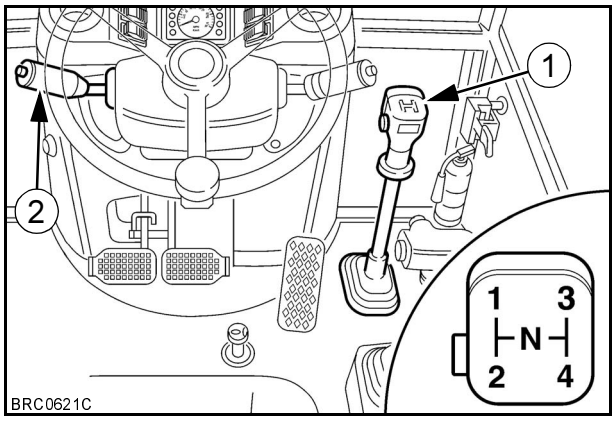

58

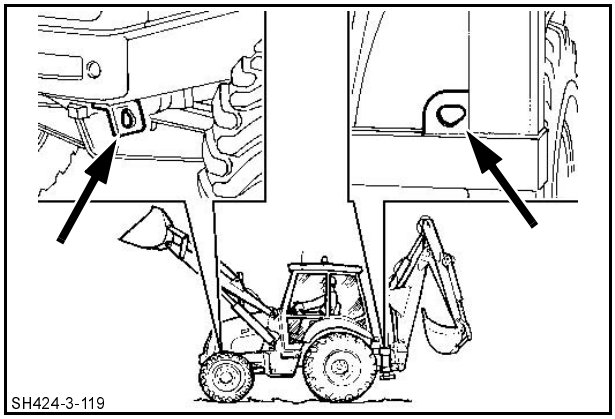

59

Copyright © New Holland

6. Pārliecinieties, ka mašīnas pievienojumi ir pienācīgi pacelti, lai izvairītos no saskares ar zemi vai piekabi.
7. Ja nav iespējams pietiekami pacelt pievienojumus, lai nenotiktu saskare, tie ir jānoņem.

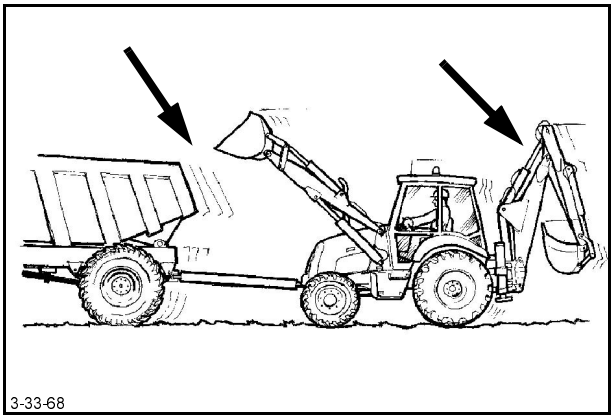

60

(4 riteņu vadība)

⚠ BRĪDINĀJUMS ⚠

Lai vilktu mašīnu tauvā, ir jāizvēlas „Road" (pārbraukšanas) (1) tipa vadība.
Ja dzinējs nedarbojas, vadības stūres pagriešanai būs nepieciešams lielāks spēks.

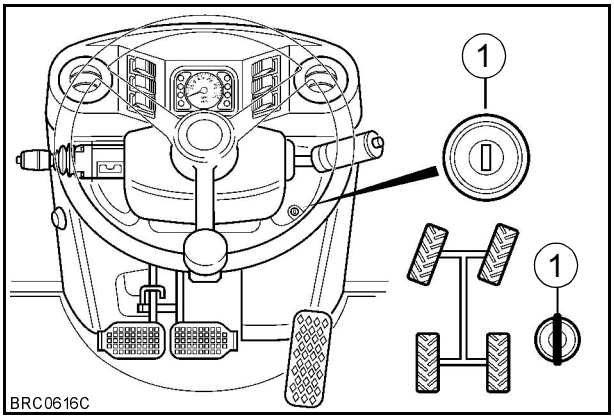

61

⚠ BRĪDINĀJUMS ⚠

Vilkšana tauvā ir trausla darbība, par kuru risks vienmēr ir jāuzņemas lietotājam. Ražotāja garantija nesedz negadījumus, kuri radušies vilkšanas ar tauvu laikā. Kad vien iespējams, veiciet remontu uz vietas, bez mašīnas vilkšanas tauvā.

⚠ BRĪDINĀJUMS ⚠

Mašīna ir jāvelk ļoti lēnām (maksimāli 8 km/h), tikai nelielu attālumu un tikai tad, kad tas ir patiešām nepieciešams.

⚠ BRĪDINĀJUMS ⚠

Visās vilkšanas reizēs ir jāizmanto vilkšanas tauvā stienis.

⚠ BRĪDINĀJUMS ⚠

Velkot mašīnu tauvā, operatoram mašīnā ir jābūt vienam pašam. Pārliecinieties, vai mašīnā vai tās darbības zonā nav citu cilvēku.

Copyright © New Holland

MAŠĪNAS EKSPLUATĀCIJA ŪDENĪ

1. Pārliecinieties, vai straumes gultne var noturēt mašīnas svaru.
2. Ūdens līmenis nedrīkst pārsniegt priekšējo riteņu centra augstumu.

SVARĪGI: *Nekad nestrādājiet ūdenī, ja tā līmeņa augstums pārsniedz priekšējo riteņu centra augstumu.*

3. Pirms mašīnas iebraukšanas ūdenī mašīnas pievienojuma posmos ievadiet daudz jaunas smērvielas.

SVARĪGI: *Nekad nestrādājiet ātri plūstošā ūdenī.*

MAŠĪNAS NOVIETOŠANA

1. Novietojiet mašīnu uz līdzenas virsmas, prom no mīkstas zemes, rakumiem vai slikti nostiprinātām bedrēm.
2. Nolaidiet iekrāvēja kausu uz zemes (atšķiras dažādās valstīs) un ar fiksēšanas tapu nobloķējiet iekrāvēju. Skatīt „Iekrāvēja vadības ierīču bloķēšana” 4. nodaļā.
3. Paceliet rokas bremzes sviru un novietojiet braukšanas vadības sviru un ātrumu pārslēgšanas sviru neitrālās pozīcijās (uz grīdas esošais ātrumpārslēgs).
4. Novietojiet ekskavatora pievienojumu pārbraukšanas pozīcijā. Skatīt „Ekskavatora pievienojuma uzstādīšana pārbraukšanas pozīcijā”.
5. Apstādiniet dzinēju un izņemiet aizdedzes atslēgu.
6. Izlaidiet visu spiedienu no hidraulikas cikliem.
7. Nobloķējiet operatora kabīnes durvis un dzinēja sānu paneļus.
8. Ja mašīna ir novietota ārpusē, pārklājiet tās izpūtēju, lai pasargātu dzinēju no mitruma.

⚠ BRĪDINĀJUMS ⚠

Pārbaudiet, vai kāda no mašīnas sastāvdaļām nav izvirzīta uz sabiedriskā lielceļa. Ja to nav iespējams novērst, uzstādiet zīmes saskaņā ar noteikumiem.

Copyright © New Holland

6. NODAĻA

DARBA VIETAS UN PĀRVIETOŠANĀS PA CEĻU NORĀDĪJUMI

IZMANTOŠANAS NORĀDĪJUMI

⚠ BRĪDINĀJUMS ⚠

Darbojieties saskaņā ar šī paragrāfa norādījumiem. Cita veida darbība, kuru nav iepriekš apstiprinājis ražotājs ir aizliegta.

PĀRVIETOŠANĀS PA CEĻU:

SVARĪGI: *Atsevišķās valstīs ir noteikti braukšanas ātruma ierobežojumi. Transporta līdzekļa vadītājs ir atbildīgs par braukšanas ātruma ierobežošanu.*

1. Pirms došanās ceļā, noslēdziet mašīnas aprīkojumu un uzstādiet noteikumos paredzētās drošības sistēmas. Mašīnai jāiekļaujas attiecīgās valsts satiksmes noteikumos noteiktajiem pieļaujamajiem transporta līdzekļa izmēriem.
2. (**4RP**). Pirms braukšanas uzsākšanas, izvēlieties divu riteņu stūrēšanas pozīciju, un, lai noslēgtu slēdzi šādā pozīcijā, uzlieciet pārliekamo pārsegu.
3. Pilnībā paceliet stabilizatorus un mehāniski saslēdziet tos.
4. Pārbaudiet vai signālsistēma un gaismas pilnvērtīgi funkcionē.
5. Pārbaudiet bremzes un stūres sistēmu.
6. Pārbaudiet riepu stāvokli un gaisa spiedienu riepās.
7. Neatstājiet vadītāja sēdekli, ja ieslēgts dzinējs
8. Nekad neizmantojiet diferenciālo atslēgu.

DARBA VIETĀ

1. Esiet piesardzīgs, atcerieties par cilvēkiem, kas var atrasties Jūsu veicamā darba zonā. Neļaujiet cilvēkiem atrasties mašīnas tuvumā. Norādījumu neievērošana var izraisīt nopietnas traumas.
2. Pirms darbu uzsākšanas, pārliecinieties, ka pārzināt pazemes cauruļvadu un kabeļu atrašanās vietas. Elektriskie kabeļi, gāzes vadi, ūdens vadi un citas pazemes sistēmas var radīt nopietnas traumas.
3. Piemērojiet individuālo mašīnas vadīšanas stilu veicamā darba apstākļiem (slidena vai nelīdzena virsma), ceļa stāvoklim un laika apstākļiem.
4. Pārvietojoties pa nogāzes labo pusi, turiet iekrāvēja kausu zemes līmenī.
5. Pārvietojoties nogāzes virzienā, brauciet ar mazu ātrumu (pirmo ātrumu). Nekad nebrauciet lejup pa nogāzi ar ieslēgtu neitrālo ātruma pārslēga pozīciju.
6. Strādājot uz slīpa ceļa, izmantojiet priekšējās ass piedziņu (4 riteņu piedziņu)
7. Bedres, plaisas, šķēršļi, būvgruži un citi šķēršļi darba zonā var radīt nopietnas traumas. Pirms darba uzsākšanas nepazīstamā vietā, apstaigājiet teritoriju, lai iepazītos ar iespējamo risku.
8. Nestrādājiet atklātu virszemes elektro līniju tuvumā, ja neesat pārliecināts, ka tiks saglabāta minimālā distance:
   Zem 57000 voltiem: 3 metri
   Virs 57000 voltiem: 5 metri.

Copyright © New Holland

PĀRVIETOŠANĀS PA CEĻU

⚠ BRĪDINĀJUMS ⚠

Pirms uzbraukšanas uz ceļa, pārliecinieties, ka slodze uz asīm, atkarībā no automašīnas aprīkojuma, atbilst attiecīgās valsts satiksmes noteikumu prasībām.

⚠ BRĪDINĀJUMS ⚠

Pirms dodaties pārbraucienā, neaizmirstiet uzlikt drošības jostu.

⚠ BRĪDINĀJUMS ⚠

Ir būtiski, lai saskaņā ar braukšanas noteikumiem, pirms došanās ceļā, tiktu nostiprinātas visas papildus iekārtas un uzstādītas drošības sistēmas.

⚠ BRĪDINĀJUMS ⚠

Pirms došanās ceļā pārbaudiet vai pilnvērtīgi darbojas gaismas un signalizēšanas sistēmas.

⚠ BRĪDINĀJUMS ⚠

Pirms došanās pārbraucienā, pārliecinieties, ka ekskavatora pievienojums (ja ir uzstādīts) ir novietots braukšanai paredzētā, mehāniski nekustīgā stāvoklī.

1. Novietojiet ekskavatora pievienojumu pārvadāšanas stāvoklī. Skat. 5. nodaļa “Ekskavatora pievienojums pārvadāšanas stāvoklī”.
2. Pārliecinieties, ka dzinēja droseles pārslēgs atrodas brīvgaitas pozīcijā.

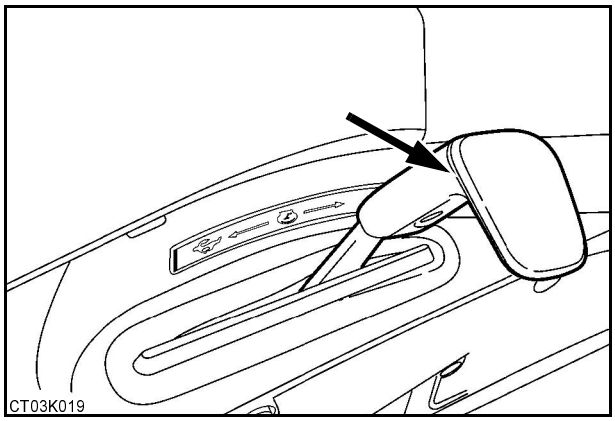

1

Copyright © New Holland

3. Novietojiet sēdekli iekrāvēja nodalījumā.
4. Paceliet nodalījumu aptuveni 20 cm virs zemes un pilnībā atgāziet atpakaļ iekrāvēja kausu. Izslēdziet dzinēju un izņemiet startera atslēgu.

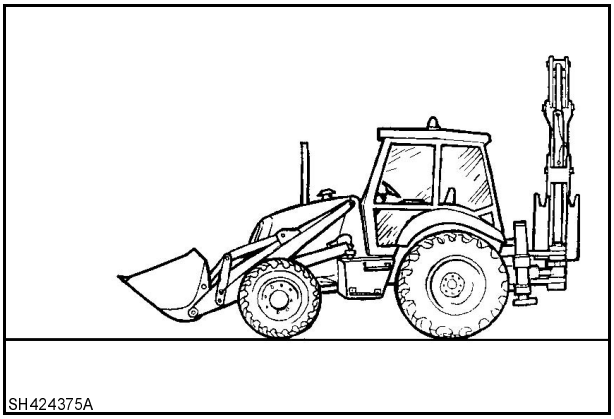

2

5. (Atšķiras dažādās valstīs) uzlieciet iekrāvēja kausa zobu aizsargu un saslēgšanas sistēmu. Skat., 5. nodaļa, “Prasības braukšanai pa ceļu”

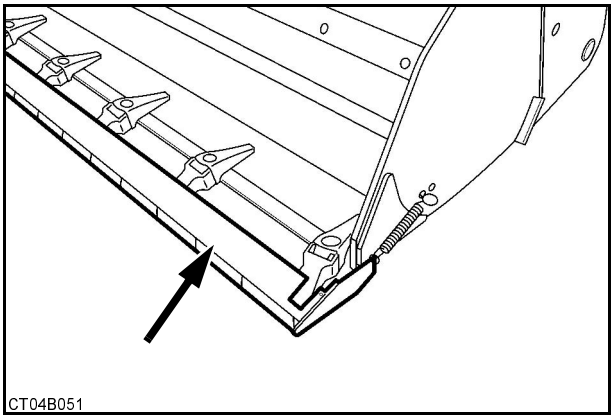

3

6. Uzlieciet brīdinājuma zīmes uz iekrāvēja kausa. (opcionāls vai atšķiras dažādās valstīs).

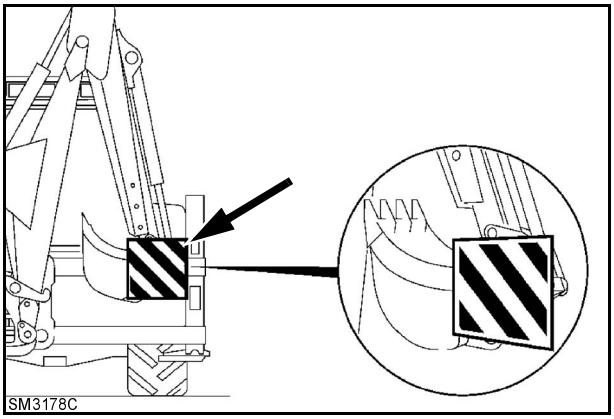

4

Copyright © New Holland

7. Noregulējiet aizmugurējā skata spoguļus, ja nepieciešams, notīriet numura zīmes.

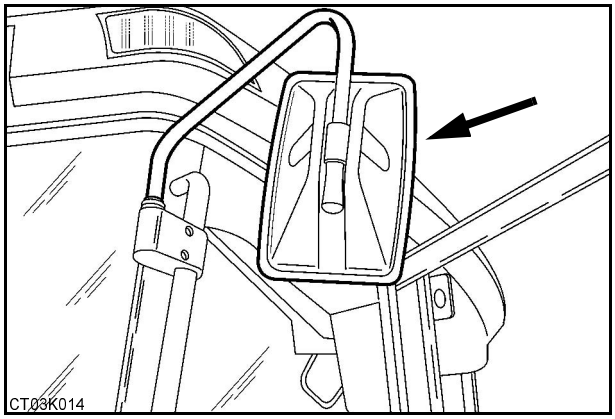

5

8. Uzstādiet bākugunis uz kabīnes jumta, pieslēdziet vadu un nospiediet kontrolslēdzi (atšķiras dažādās valstīs), skat., 4. nodaļa “Bākuguns slēdzis”.

9. Pārliecinieties, ka durvis ir cieši aizvērtas un, ka dzinēja sānu durvis ir aizslēgtas

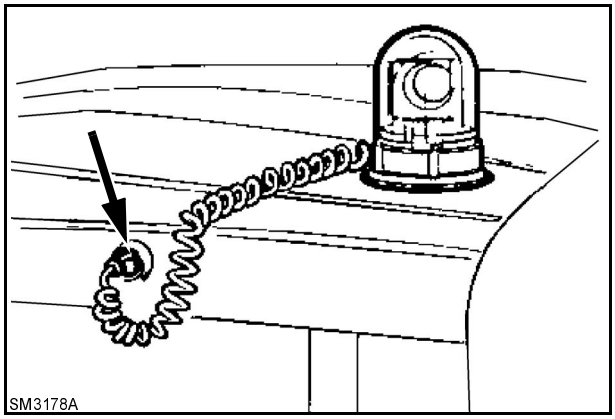

6

10. Pārliecinieties, ka abi bremžu pedāļi ir saslēgti kopā.

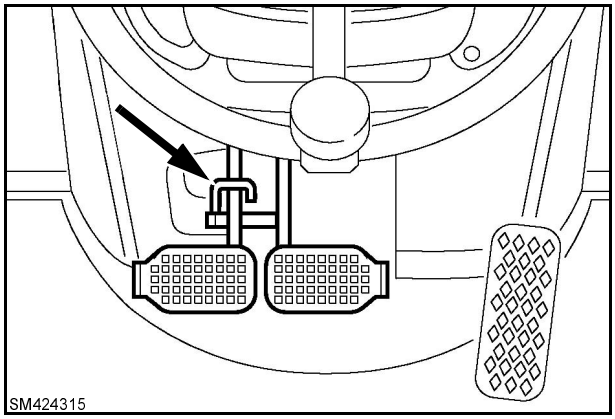

7

11. Noregulējiet vadītāja sēdekli. Noregulējiet un piesprādzējiet drošības jostu.

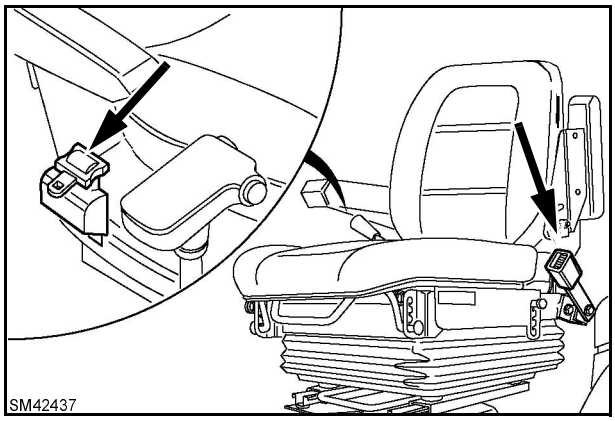

8

Copyright © New Holland

12. Pārliecinieties, ka ātrumu pārslēgs atrodas neitrālā pozīcijā un startējiet dzinēju.

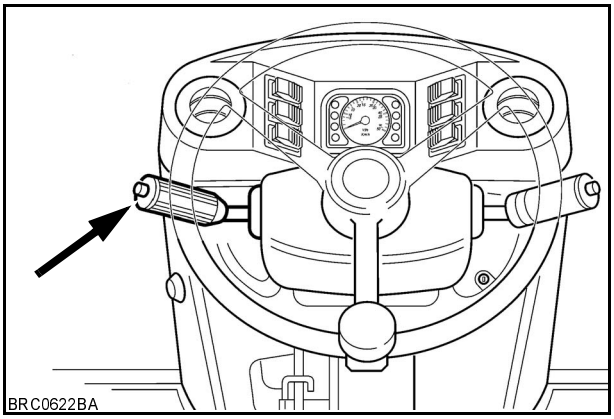

9

13. Saslēdziet iekrāvēju ar noslēgtapu (atšķiras dažādās valstīs).

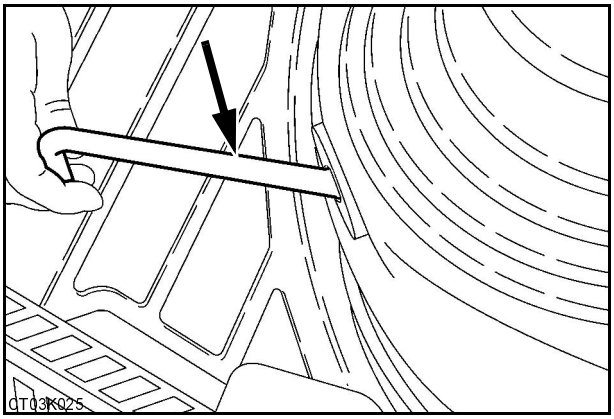

10

14. Pārliecinieties, kas (1) slēdzis ir OFF (izslēgts) stāvoklī (izslēgta priekšējās piedziņas ass transmisjia) un ieslēdziet bākugunis (atšķiras dažādās valstīs).

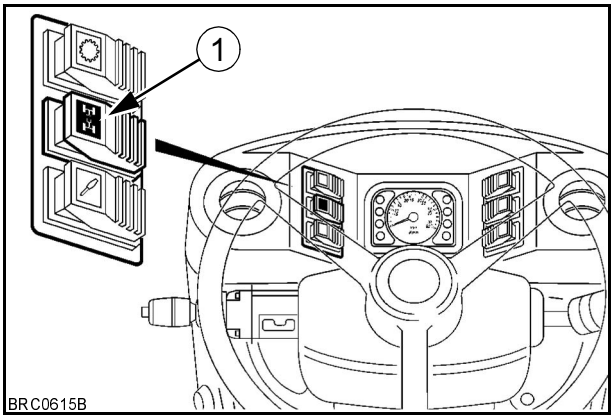

11

15. Nospiediet sajūga izslēgšanas pogu, ielieciet trešajā vai ceturtajā ātrumā, atlaidiet pogu (ātruma pārslēgs uz grīdas).

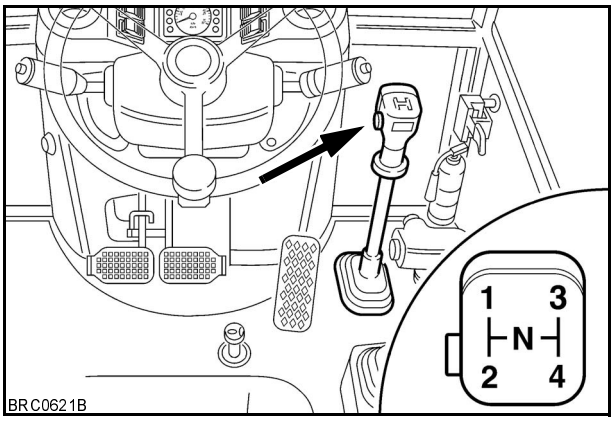

12

Copyright © New Holland

16. Ielieciet ātruma pārslēdzēju trešajā vai ceturtajā ātrumā. (ātruma pārslēgs pie stūres)

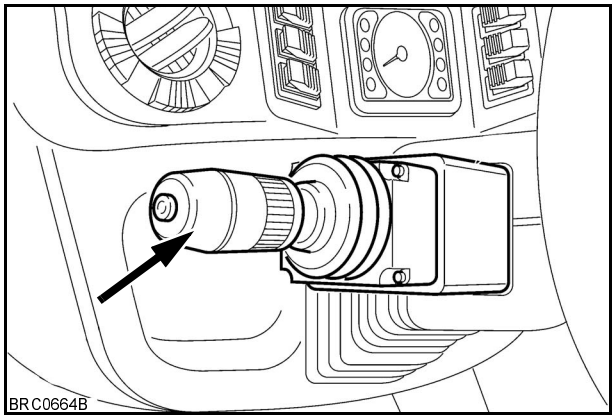

13

17. Nospiediet bremžu pedāļus un nolaidiet rokas bremzi.

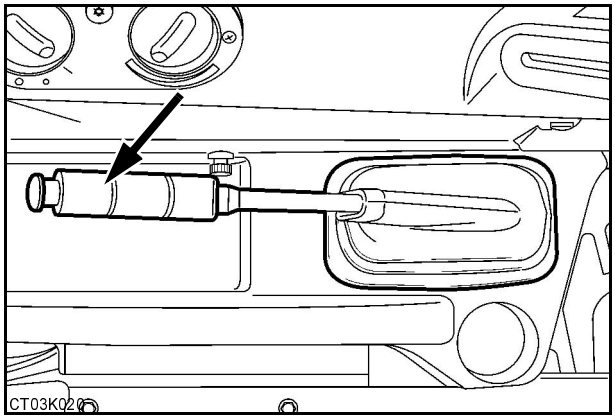

14

18. Nolieciet braukšanas kontroles sviru uz priekšu.

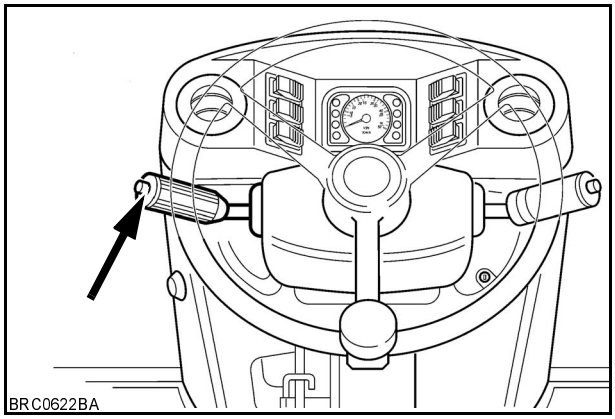

15

19. Atlaidiet bremžu pedāļus un kontrolējiet braukšanas ātrumu ar paātrinājuma pedāļa palīdzību.

SVARĪGI: *Gadījumā, ja sabojājas bremžu sistēma, nekavējoties paceliet rokas bremzi.*

⚠ BRĪDINĀJUMS ⚠

Regulāri pārbaudiet mērinstrumentus, rādītāju/ brīdinājuma lampas.

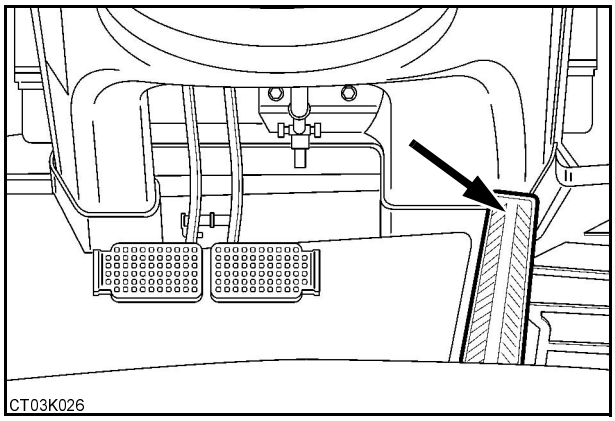

16

Copyright © New Holland

PĀRVIETOŠANĀS DARBA VIETĀ

PIEZĪME: *Pirms pārvietošanas pa darba vietu un darba veikšanas, noņemiet visas pārbrauciena drošības sistēmas.*

1. Pārliecinieties, ka dzinēja droseles svira atrodas lēnā brīvgaitas pozīcijā.
2. Pārliecinieties, ka pilnībā pacelti visi stabilizatori.
3. Pārliecinieties, ka durvis ir cieši aizvērtas un dzinēja sānu durvis ir aizslēgtas.

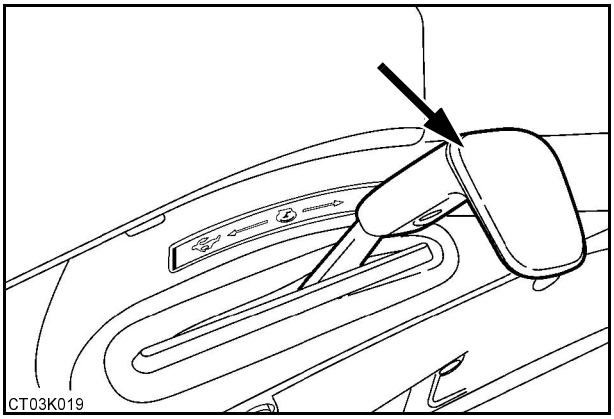

17

4. Noregulējiet vadītāja sēdekli. Noregulējiet un piesprādzējiet drošības jostas.

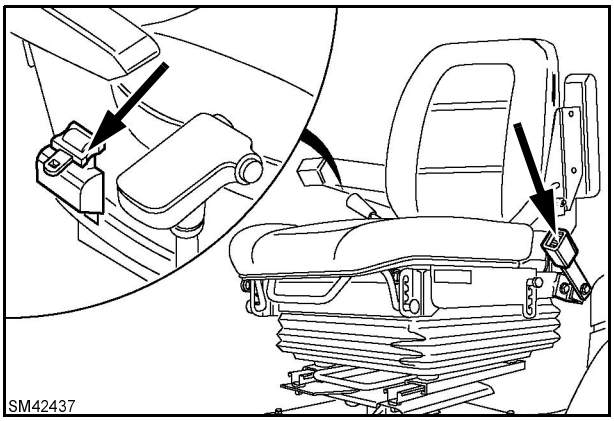

18

5. Pārliecinieties, ka ātruma pārslēgs atrodas neitrālā pozīcijā un startējiet dzinēju.
6. Paceliet pievienojumu aptuveni 20 cm virs zemes.
7. Izvēlieties atbilstošajai videi piemērotu stūrēšanas un vilkmes veidu.

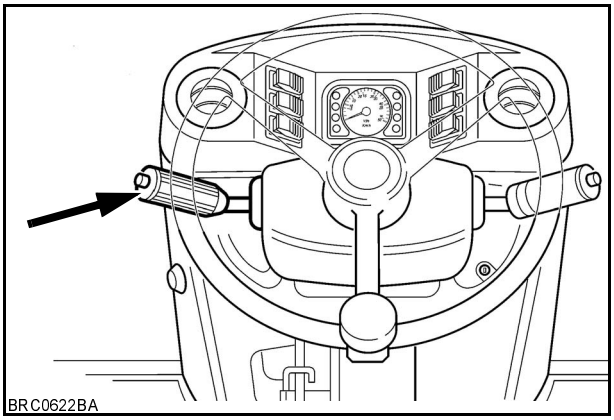

19

Copyright © New Holland

8. Nospiediet sajūga izslēgšanas pogu un ielieciet ātruma pārslēgu pirmajā vai otrajā ātrumā. pozīcijā (ātruma pārslēgs uz grīdas).

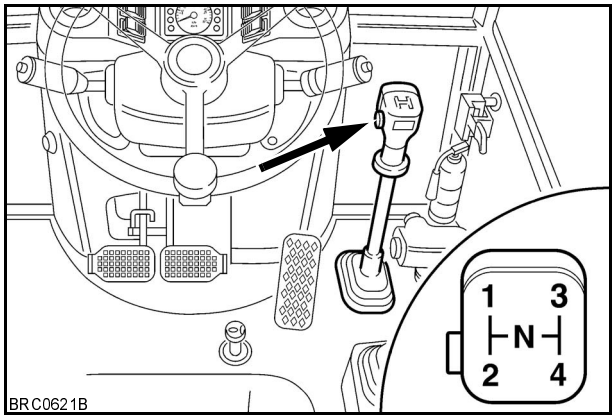

20

9. Ielieciet ātruma pārslēgu pirmajā vai otrajā ātrumā (ātruma pārslēgs pie stūres).
10. Nospiediet bremzes pedāļus un nolaidiet rokas bremzi.

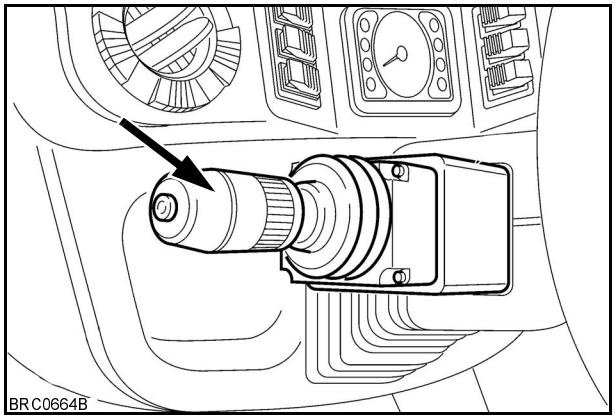

21

11. Ielieciet vadības sviru vēlamajā pozīcijā - uz priekšu vai atpakaļ.
12. Atlaidiet bremžu pedāļus un ar paātrinājuma pedāļa palīdzību kontrolējiet braukšanas ātrumu.

⚠ BRĪDINĀJUMS ⚠

Braukšanas laikā regulāri pārbaudiet visus mērinstrumentus, indikātorus un brīdinājuma gaismas.

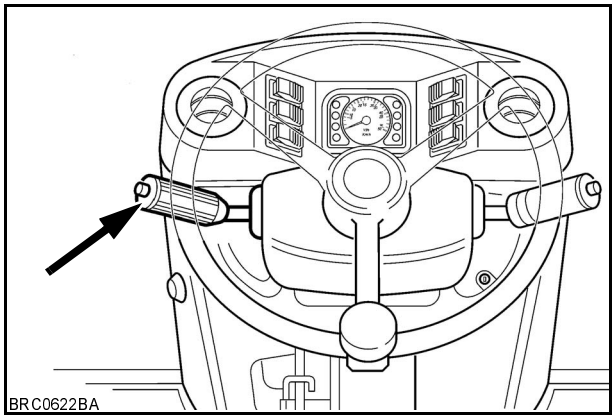

22

Copyright © New Holland

IEKRĀVĒJA PIEVIENOJUMA EKSPLUATĀCIJAS NORĀDĪJUMI

Šajā nodaļā minētie iekrāvēja ekspluatācijas noteikumi neapskata visas iespējamās iekrāvēja izmantošanas situācijas. Šeit sniegta pamatinformācija, lai sekmētu mašīnās pareizu ekspluatāciju.

SVARĪGI: *Pirms mašīnas ekspluatācijas -1°C un zemākā temperatūrā, darbiniet dzinēju aptuveni 15 min, ar ātrumu zem 1200 apgr./min, lai sasildītu eļļu līdz normālai ekspluatācijas temperatūrai.*

Darbiniet iekāvēju ar dzinēja ātrumu 1200-1700 apgr./min. Šāds ātrums nodrošina darba efektivitāti un samazina noslogojumu.

PIEZĪME: Mašīnas pirmajā darbināšanas reizē, darbiniet to ar mazu ātrumu, plašā teritorijā.

PIEZĪME: Lai ekspluatētu vadības ierīci, skat. 4. nodaļu “Iekrāvēja vadība”.

⚠ BRĪDINĀJUMS ⚠

Automātiska iekrāvējkausa pašlīmeņošana iespējama tikai paceļot iekrāvēju; tā nedarbojas, iekrāveja nolaišanas brīdī. Lai izairītos no kravas izgāšanas, atcerieties patr kausa līmeņošanu nolaišanas brīdī.

DROŠĪBAS NORĀDĪJUMI

– Esiet uzmanīgs.

– Pārliecinieties, ka vadītāja sēdeklis ir pareizi noregulēts, iekrāvēja pozīcijā.

– Pievienojiet drošības jostu.

– Pārliecinieties, ka automašīnas ekspluatācijas zonā neatrodas cilvēki.

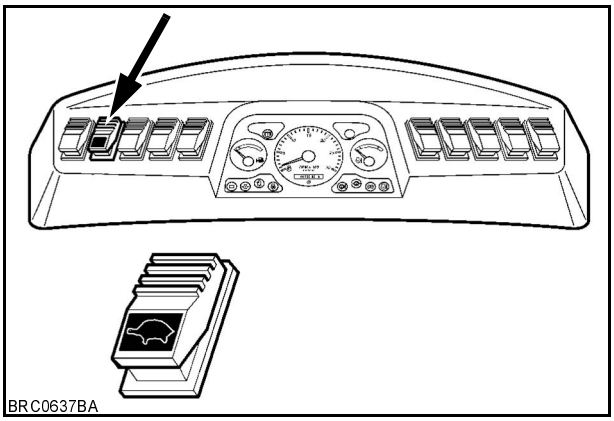

23

Copyright © New Holland

SAJŪGA IZSLĒGŠANAS POGA

Lai nodrošinātu maksimālu iekrāvēja kausa cilindru jaudu, nospiediet sajūga izslēgšanas pogu un turiet to nospiestu. Tādejādi transmisija atgriezīsies neitrālā stāvoklī.

Lai transmisiju iedarbinātu no jauna, atlaidiet sajūga izslēgšanas pogu.

SVARĪGI: Ja poga ir nospiesta tiek atbrīvota stūre. Ja nepieciešams lietojiet bremzes, lai apstādinātu mašīnu.

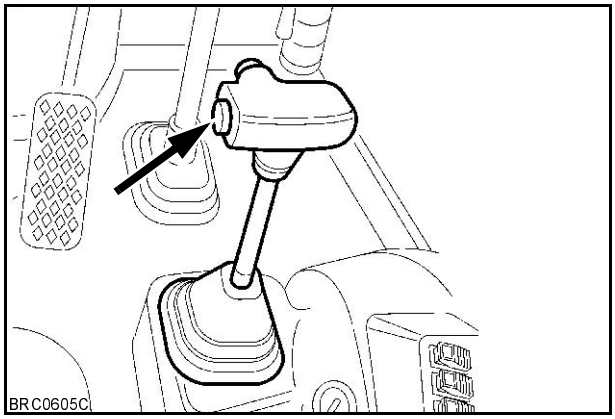

24

ČETRI VIENĀ IEKRĀVĒJA KAUSA ATVERES INDIKATORI (ja ir uzstādīts)

Indikators, kas atrodas augšējā labajā kausa pusē un ļauj operatoram redzēt kausa lāpstu atveri un rakšanas dziļumu.

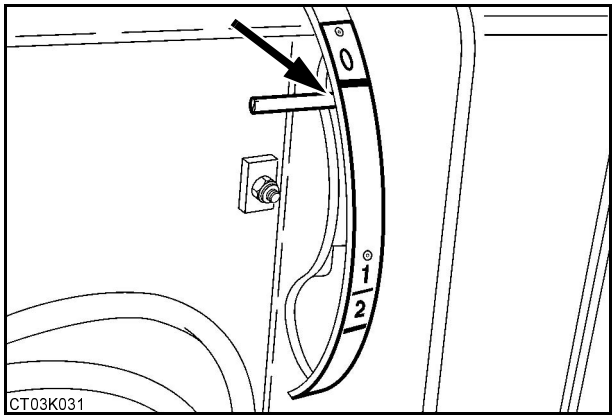

25

IEKRAUŠANA

Lai piepildītu ekskavatora grozu no materiālu kaudzes, izlīdziniet kausu un nolaidiet iekārtu ar vadības sviras palīdzību līdz ‘peldošai’ pozīcijai.

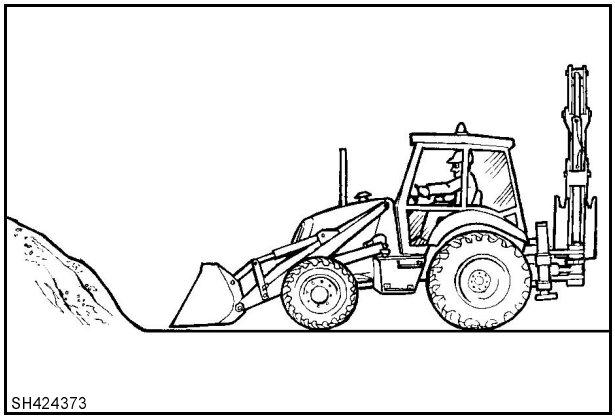

26

Copyright © New Holland

Brīdī, kad iekrāvējs pieskaras kaudzei, nospiediet sajūga izslēgšanas pogu, ļaujiet vadības svirai kustēties atpakaļ un vienlaicīgi darbiniet vadību. Iai paceltu un atgāztu atpakaļ ekskavatora grozu.

Ekskavatora groza pacelšana un atgāšana palielinās efektivitāti, jo ekskavatora groza līmenis pacelšanas laikā pretojas ekskavatora pacelšanai un palielina izraušanās spēku.

PIEZĪME: *Neuztraucietes ja katrā darbības reizē ekskavatora grozs netiek pilnībā piepildīts. Maksimālu produktivitāti nosaka noteiktā laika posmā iekrautā materiāla daudzums. Tiek zaudēts laiks, ja vienā reizē mēģināt piepildīt ekskavatora grozu ar diviem vai vairāk piegājieniem.*

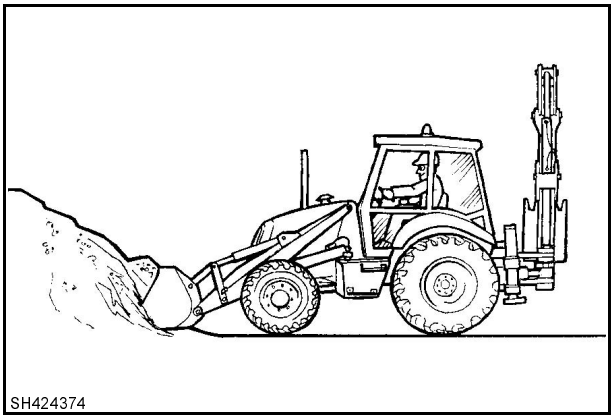

27

⚠ BRĪDINĀJUMS ⚠

Esiet piesardzīgi un izvairieties no traumām rokot stāvus krastus Nogruvumi var būt bīstami. Imaksimālai efektivitātei, iekraujiet no krastiem cik zemu vien iespējams. tcerieties ka iekrāvēja celtspēja un izraušanās spēja palielinoties iekraušanas augstumam strauji samazinās. Ricordarsi che il sollevamento del cucchiaio e le capacitą di ritrazione diminuiscono rapidamente mano a mano che il peso del carico aumenta.

Iztukšojiet pilnībā ekskavatora grozu, paceliet iekārtu un atlaidiet sajūga izslēgšanas pogu. Saglabājiet ekskavatora groza pozīciju cik zemu vien iespējams, jo īpaši strādājot uz nelīdzenas vai slidenas virsmas.

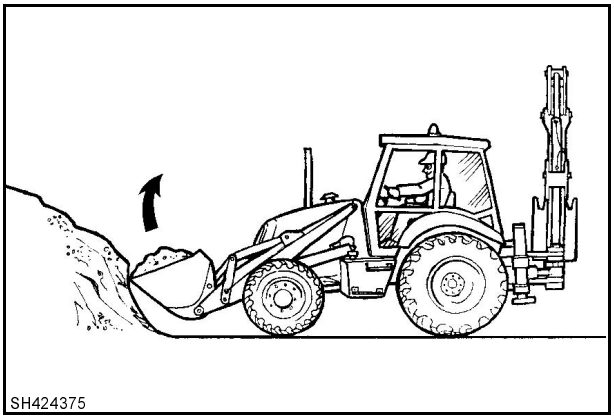

28

⚠ BRĪDINĀJUMS ⚠

Strādājot uz nogāzes, pozicionējiet ekskavatora grozu cik zemu vien iespējams, lai nodrošinātu maksimālu stabilitāti.
Pārvietojoties ar pilnu grozu uz nelīdzenas virsmas, turiet kausu cik zemu vien iespējams, lai izvairītos no izbēršanas.

Paceliet iekrāvēju pietiekamā augstumā, lai atbrīvotos no šķēršļiem pirms ekskavatora groza izbēršanas.
Kad ekskavatora grozs iztukšots, atkāpieties ekskavatora groza nolaišanas un izlīdzināšanas brīdī, ja nepieciešams izmantojiet atgriešanās pie rakšanas ierīci.
Strādājot ar cietu virsmu, novietojiet iekrāvēju "peldošā" pozīcijā un turiet ekskavatora grozu līmenī. Tādejādi, varēsiet "peldēt" līdz darba virsmai. Ja izmantojat hidraulisko spiedienu, ekskavatora grozs nolietosies ātrāk nekā parastos darba apstākļos.

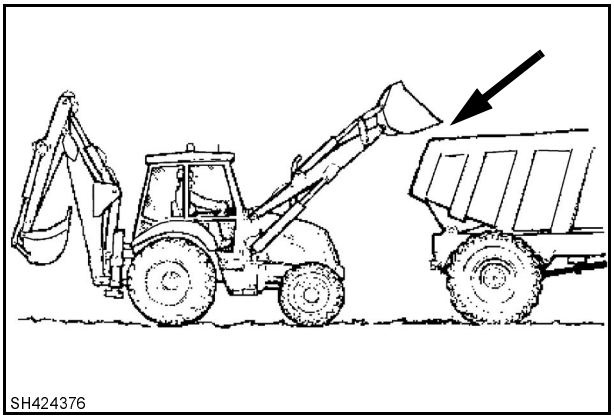

29

Copyright © New Holland

Peldoðâ pozîcija pasargâs no virsmas materiâla un izejvielu kaudzes materiâlu sajaukðanâs, kâ arî samazinâs virsmas izrakðanas iespçju attîrot to no sniega vai citiem materiâliem.

Ja iekraujat no stāvas virsmas, izvēlieties augstāko uz priekšu priekšu ātrumu, kas nodrošinās visefektīvāko iekraušanu, bez apstāšanās (iestrēgšanas). Mēģiniet pasargāt jūsu darba vietu no bedrēm un sliedēm, kas parasti rodas sasverot ekskavatora grozu uz sāniem vai turot zemu tā aizmugurējo malu.
Lai attīrītu vai izveidotu darba vietu, izmantojiet iekrāvēja sviru pazemināta pozīcijā un mazu ekskavatora groza leņķi rakšanas uzsākšanai. Sāciet ar aptuveni 50mm iegriezumu un saglabājiet dziļumu, lai pielāgotu kausa malas uz augšu vai leju - pēc nepieciešamības. Brīdī, kad mašīnas priekšējās riepas saskaras ar iegriezumu, pieregulējiet pacēlāja sviras, lai saglabātu pareizo dziļumu. Izdariet papildus griezumus līdz sasniedziet vēlamo dziļumu.

Nolīdziniet darba vietu ar kausa līdzeno daļu un samaziniet spiedienu, lai saglabātu darba virsmu līdzenu bez iebrukumiem un bedrēm.

Ja iekrāvēja svira tiek virzīta cilindru pacelšanai nekontrolējot kausa leņķi, kauss var izraut un atstāt virsmā sliedes.
Lai efektīgi aizbērtu izrakumu vietu, ir nepieciešams pārvietot maksimālu zemes daudzumu nezaudējot ātrumu apstājoties. Ja notiek “apstāšanās”, samaziniet rakšanas dziļumu. Ja mašīna nestrādā ar pietiekamu jaudu, izvēlētajā pārslēgā, palieliniet rakuma dziļumu.

Strādājiet, lai grāvja un iekrāvēja ekskavatora groza līmenis būtu vienā leņķī. Neiztukšojiet ekskavatora grozu pilnībā, jo tā iztukšošana katrā reizē ir laika ietilpīgs process, atstājiet zemi, kas nobirst no ekskavatora groza beigu izlīdzināšanai. Viena garenvirziena tīrīšanas reize parasti ir pietiekama, lai iegūtu apmierinošu stāvokli pēc aizbēršanas.

Ja aizbēršanai izmantojiet lielu materiālu kaudzi, nošķūrējiet kaudzes augšējo daļu izrakuma virzienā. Atvelciet nelielu zemes daudzumu atpakaļ, lai izveidotu ērtu uzbrauktuvi.

Ja aizrakšanas procesa gaitā mašīnas priekšējie riteņi iestrēgst grāvī, izgāziet ekskavatora grozu un piemērojiet apakšējo spiedienu priekšējo riteņu izcelšanai. Ieslēdziet ekskavatora kausu, brīdī, kad dzinēja jauda tiek piemērota lai pārvietotu mašīnu uz priekšu.

PIEZĪME: *Maksimāls ekskavatora groza apakšējais spiediens iegūstams pozicionējot iekrāvēja pārslēgu pa labi .*

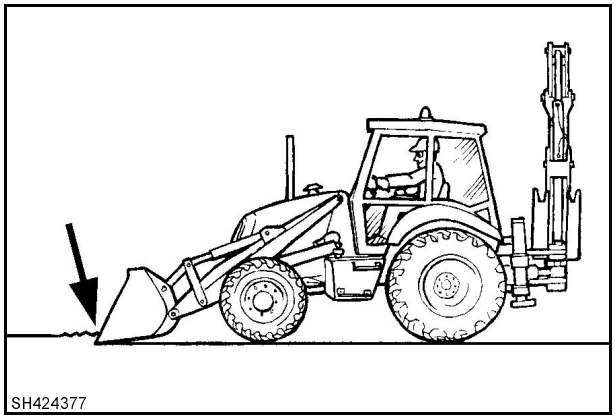

30

Copyright © New Holland

SVARĪGI: *Ilekrāvēja droša darba slodze ir aprēķināta standarta ekskavatora grozam, tādejādi, ja celšanai izmantojat citu ekskavatora grozu vai pievienojumu, aprēķinot pieļaujamo pacēlāja slodzi, jjāņem vērā ekskavatora groza vai pievienojuma svars.*

Droša darba slodze =1000 kg

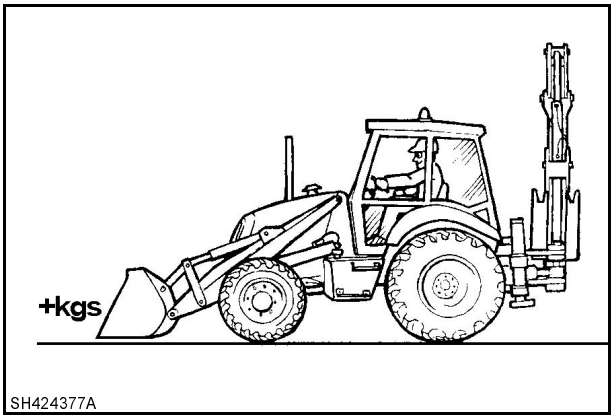

31

DARBA VIETAS ORGANIZĒŠANA

Izmantojiet īsāko iespējamo darba ciklu. Kravas automašīnu atrašanās vieta arī ir svarīgs priekšnoteikums. Nedaudz laika ziedojiet darba virsmas izlīdzināšanai.

Līdzena darba virsma atvieglo mašīnas darbību un kravas automašīnu kustību un novoetošanu. Tādejādi tiek nodrošināts īsāks darba cikls.

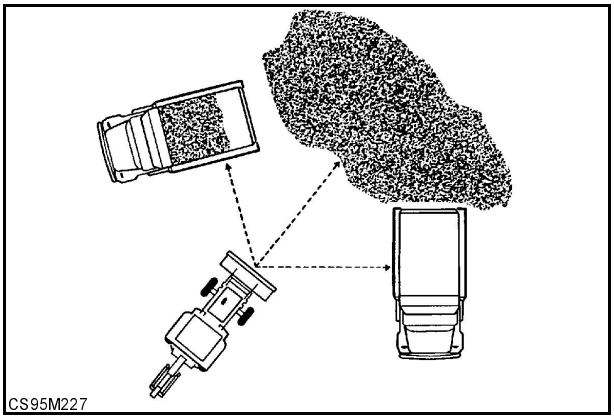

32

⚠ BRĪDINĀJUMS ⚠

Iekrāvēja pievienojuma izmantošana ar pilnu ekskavatora grozu uz slidenas virsmas var izraisīt mašīnas apgāšanos. Ja iespējams izvairieties no stūres rata griešanas un pārvietojieties uz priekšu, ja braucat augšup pa nogāzi, un atpakaļgaitā, ja braucat lejup pa nogāzi. Pozicionējiet ekskavatora grozu pēc iespējas tuvāk zemei. Šo norādījumu neievērošanas gadījumā, jūs pakļaujat sevi riskam.

⚠ BRĪDINĀJUMS ⚠

Darba vietā, turiet ekskavatora grozu pēc iespējas tuvāk zemei, lai tādejādi nodrošinātu maksimālu iekārtas stabilitāti un nodrošinātu optimālu redzamību.

⚠ BRĪDINĀJUMS ⚠

Strādājot uz nelīdzenas vai slidenas virsmas ar pilnu ekskavatora grozu, pārvietojieties uz priekšu cik lēni vien iespējams. Šo norādījumu neievērošanas gadījumā, jūs pakļaujat sevi riskam.

Copyright © New Holland

EKSKAVATORA PIEVIENOJUMA IZMANTOŠANAS NORĀDĪJUMI

Šajā nodaļā ekspluatācijas noteikumi neapskata visas iespējamās ekskavatora pievienojuma izmantošanas situācijas. Šeit sniegta pamatinformācija, lai sekmētu mašīnās pareizu ekspluatāciju.

SVARĪGI: *Lai nodrošinātu optimālu mašīnas darbības un degvielas ekonomēšanas līdzsvaru, darbiniet mašīnu ar 1600-1700 apgr./min.*

PIEZĪME: *Darbinot pirmo reizi, ekspluatējiet mašīnu ar mazu ātrumu, plašā teritorijā.*

PIEZĪME: *Vadības iekārtas izmantošanai, skat. 4. nodaļu "Ekskavatora kausa vadība".*

DROŠĪBAS NORĀDĪJUMI

- Esiet uzmanīgs.
- Pārliecinieties, ka vadītāja sēdeklis ir pareizi noregulēts, ekskavatora kausa pozīcijā.
- Pievienojiet drošības jostu.
- Pārliecinieties, ka automašīnas ekspluatācijas zonā neatrodas cilvēki.
- Pārliecinieties, ka automašīnas ekspluatācijas zonā neatrodas cilvēki.
- Pārliecinieties, ka automašīnas ekspluatācijas zonā neatrodas cilvēki.
- Nerociet zem vai stabilizatoru tuvumā, lai izvairītos no mašīnas iespējamās iegāšanās rakumā. Strādājot ierobežotas redzamības apstākļos, piemēram ēku tuvumā, novietojiet drošības barjeru un brīdinājuma zīmes, lai izvairītos no personu atrašanās mašīnas tuvumā.

VISPĀRĪGA INFORMĀCIJA

Ekskavatora pievienojums raks ātrāk, ja darba cikls būs īss un nepārtraukts. Iekārtojiet darba vietu tā, lai nodrošinātu vienmērīgu darba ciklu.

Ja izmantosiet ekskavatora pievienojumu pārāk plata grāvja rakšanai, varat izraisīt darba iestrēgšanu (ekskavatora smeļamā kausa vadības svira ir noliekta uz priekšu aizmugures virzienā, bet nekas nenotiek). Hidrauliskās sistēmas spiedvārsts rada troksni, ja notikusi hidraulikas apstāšanās. Šāda pārslodze pagarina darba ciklu un paaugstina hidraulikas šķidruma temperatūru.

Copyright © New Holland

RAKŠANAS METODES

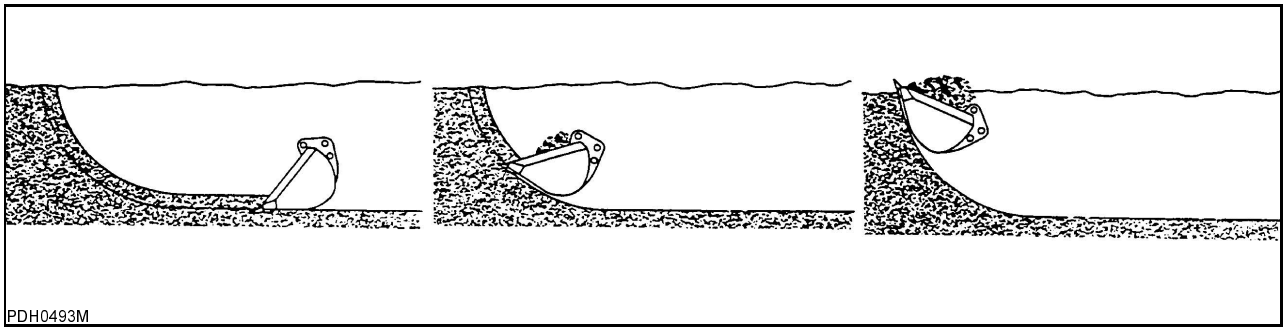

33

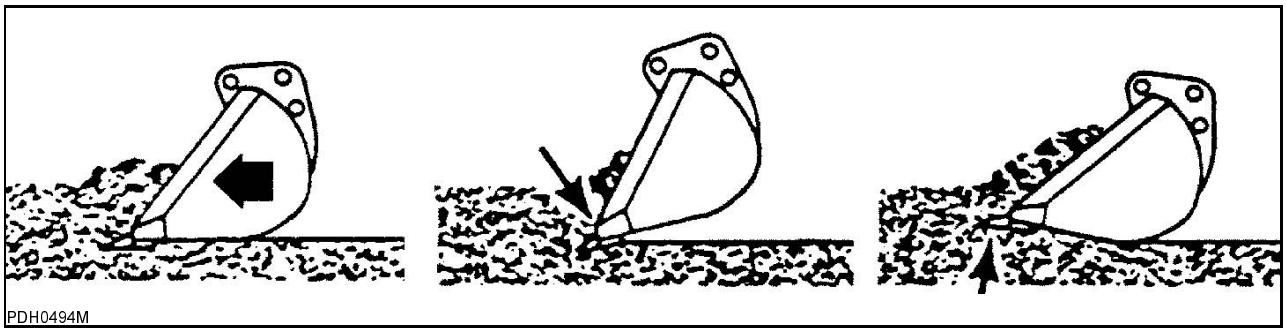

34

PAREIZI	NEPAREIZI	NEPAREIZI
	Ekskavatora grozs ieraksies zemē un izraisīs apstāšanos	Ekskavatora grozs tiek spiests uz augšu II Tiek paildzināts cikla laiks

DARBA METODES

⚠ BRĪDINĀJUMS ⚠

Nedarbiniet nevienu no ekskavatora kausa vadības svirām, ja ieslēgts kausa pārvietošanas sniegums saslēgs.

Ekskavatora kausa piepildīšana

Piepildiet ekskavatora grozu kustinot smeļamo kausu. Turiet ekskavatora groza apakšu paralēli rakšanas vietai. Ekskavatora groza zobiem un lāpstai jāgriež zemi kā nazim. Rakuma dziļums atkarīgs no materiāla.

Izberiet ekskavatora grozā esošās paliekas kaudzē, apgāžot kausu tuvojoties kaudzei. Izvairieties no nepārtraukta saskaršanās kontakta starp sakrauto kaudzi un ekskavatora grozu kā rezultātā nolietojas uzmavas un kausa rēdzēm.

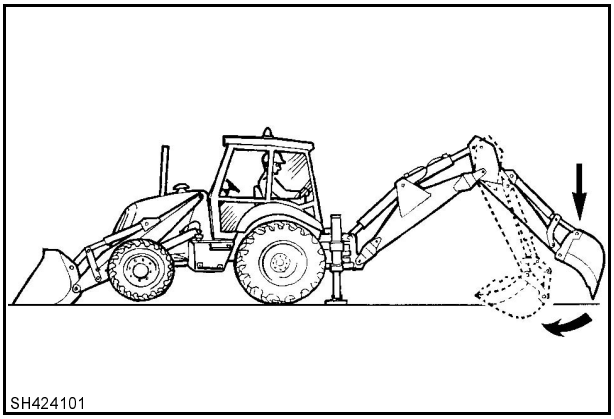

35

Copyright © New Holland

Mašīnas pārvietošana uz priekšu strādājot uz līdzenas virsmas

Ir iespējams izmantot ekskavatora pievienojumu, lai pārvietotu mašīnu uz priekšu un vienlaicīgi raktu.

1. Pārliecinieties, ka priekšējie riteņi ir taisnā stāvoklī.
2. Noregulējiet dzinēja ātrumu 1000 apgr./min
3. Atlaidiet mašīnas bremzes ar rokas bremzes palīdzību.
4. Paceliet sniegumu un novietojiet ekskavatora smeļamā kausa zobus uz līdzenas virsmas
5. Paceliet stabilizatorus un iekrāvēja kausu aptuveni 20 cm virs zemes.
6. Izmantojiet pārvietošanās pārslēgu un kausu, lai pārvietotu mašīnu.
7. Pēc mašīnas pārvietošanas, nolaidiet stabilizatorus, un novietojiet iekrāvēja kausu uz zemes, izlīdziniet mašīnu.
8. Nobremzējiet mašīnu ar rokas bremzi.

SVARĪGI: *Šo iespēju var pielietot tikai uz līdzenas virsmas. Nekad nepielietojiet to uz slidenas virsmas. Uz slidenas virsmas obligāti jānovieto operatora sēdeklis iekrāvēja iekārtā pozīcijā un mašīna jāpārveto saskaņā ar ierasto procedūru.*

Tādā pašā veidā mašīnu iespējams pārvietot sāniski, izņemot nosacījumu, ka kauam jābūt plakanam, lai atbalstītu mašīnas svaru. Izmantojiet šūpošanās vadību, lai pārvietotu mašīnu sāniski līdz vajadzīgajai pozīcijai.

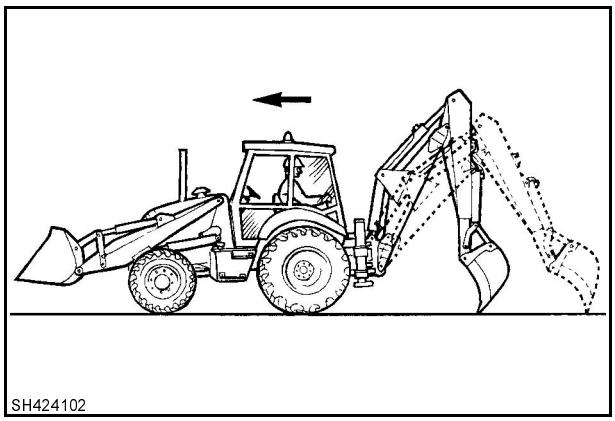

36

Teleskopiskais kauss

- Lai izvairītos no bojājumu riska un pagarinātu vispārējo mašīnas, kas aprīkota ar teleskopisko kausu, darba mūžu, ir jāievēro sekojoši piesardzības pasākumi.

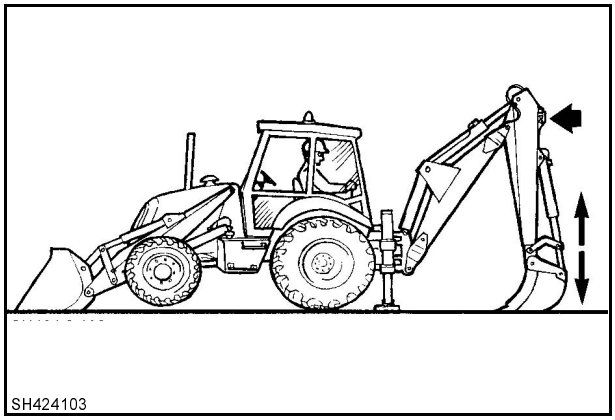

37

Copyright © New Holland

- pirms atgriešanās pie normālas izmantošanas, izņemiet satures tapas un novietojiet tos darba pozīcijā (2).
- ja cietu virsmu rakšanai izmantojat zobainu ekskavatora grozu, izvairieties izstiept to par vairāk nekā 0,60m.
- ja rokot dubļus vai mitru zemi nepieciešams notīrīt ekskavatora grozu, nesitiet grozu pret zemi ar izplestu smeļamo kausu.

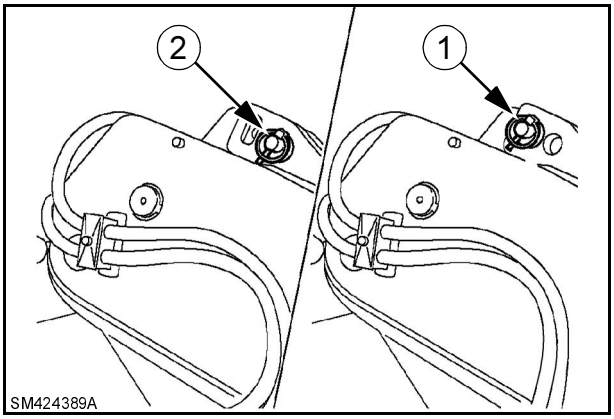

38

- Izvairieties pārslogot iekārtu izmantojot pārāk lielu ekskavatora grozu smagos darba apstākļos, tādejādi tiks samazināts mašīnas lietderīgais mūžs.
- neizceliet iešūpošanas cilindru, ja izstiepts ekskavatora smeļamais kauss.
- strādājot uz slidenas virsmas, drošības apsvērumu dēl, nešūpiniet sniegumu, lai izbērtu kausa paliekas uz slidenās sāna virsmas.

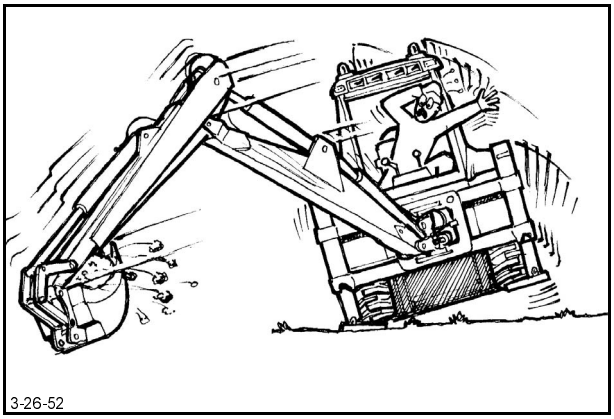

39

⚠ BRĪDINĀJUMS ⚠

Vienmēr piesprādzējiet drošības jostu, gadījumā, ja iespējama mašīnas apgāšanās. Neleciet ārā no kabīnes!

- strādājot ar pilnībā izplestu ekskavatora smeļamo kausu, pārliecinieties, ka kauss nav pakļauts asam triecienam, kas var izraisīt cilindra vada bojājumus.

Grāvju rakšana

Grāvju rakšana ir ekskavatora ekspluatācijas pamatdarbs. Pārējie rakšanas darbi ir šī pamat darba variācijas (kausa pielildīšana, izbēršana, un vienības pārvietošana).

Rokot grāvi ir svarīgi saglabāt vienmērīgu grāvja apakšas līmeni, kas tiek panākts ieregulējot ekskavatora grozu attiecīgajā rakšanas lenķī. Nospiediet ekskavatora groza sviru, lai saglabātu pareizo rakšanas lenķi, kausam pildoties (1) piemērojot vieglu spiedienu labajā pusē. Vienlaicīgi nospiediet kreiso sviru. lai atlaistu spriegumu. Turiet ekskavatora grozu tajā pašā plaknē.

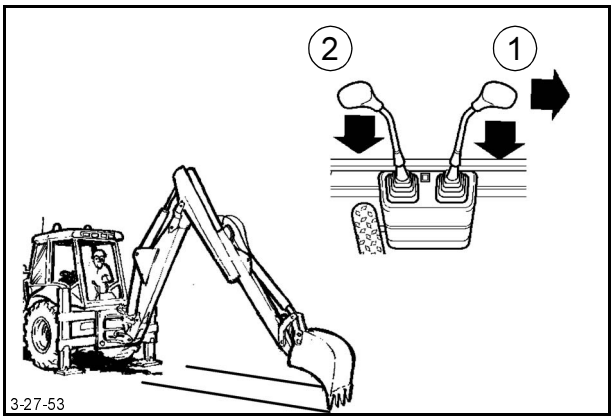

40

Copyright © New Holland

Turpiniet rakšaun virzoties uz priekšu. Ja pārvietosities pārāk tālu, būs nepieciešams papildus spriegums rakšanai un grāvja apakšējās daļas izlīdzināšanai. Ieteicams pārvietoties mazākā attālumā nevis pārāk tālu.

Ja rokat ar ekskavatora pievienojumu, novietojiet to pret kalnu. Ja tas nav iespējams, izmantojiet iekrāvēju vai ekskavatora pievienojumu, lai izraktu nogāzē līdzenu vietu kalnā ejošajam ritenim un stabilizatoram, un novietojiet izrakto zemi nogāzes pusē pretējam ritenim un stabilizatoram. Izrakto zemi vienmēr novietojiet kalna pusē.

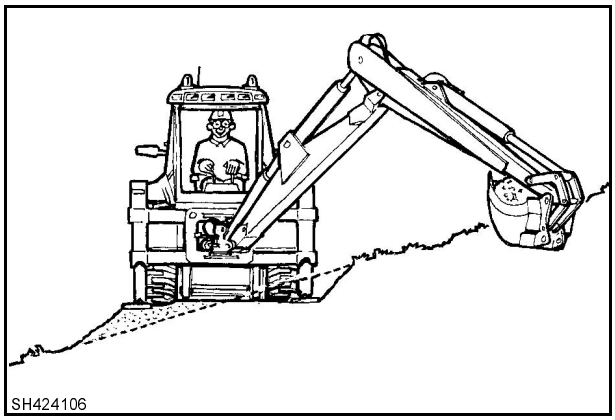

41

⚠ BRĪDINĀJUMS ⚠

Rokot pāri nogāzei, nav iespējams izmantot iekrāvēja kausu kā papildus stabilizatoru. Nepārslogojiet kausu, izvairieties no piekrauta kausa iešūpošanas nogāzes pusē.

Lai pabeigtu aizmugurējo sienu, paceliet sniegumu, piepildiet ekskavatora grozu un turiet ekskavatora groza malas horizontālās stāvoklī. Pabeidzot taisnas sienas smilšainā augsnē, novietojiet paaugstinājumu un stabilizatorus zem aizmugures riepām, lai sadalītu slodzi uz lielākas virsmas un samazinātu ierakšanās zemē iespēju.

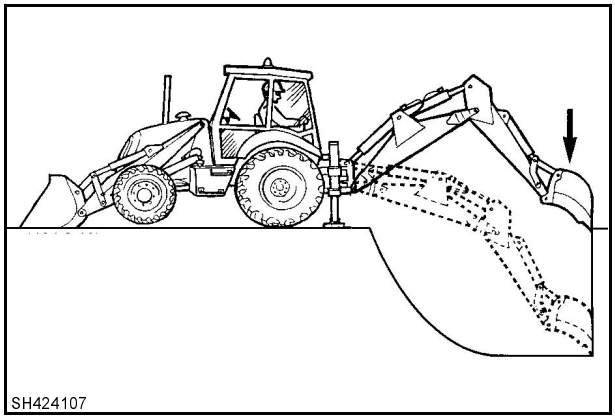

42

Paaugstinājums samazinās arī mašīnas iespēju slīdēt atpakaļ rakšanas rezultātā.

SVARĪGI: *Neaizberiet grāvi izmantojot iešūpošanas sistēmu un velkot kausu uz sāniem. Tādejādi iespējams bojāt dziļuma mērītāju, sniegumu, iešūpošanas cilindrus vai korpusu.*

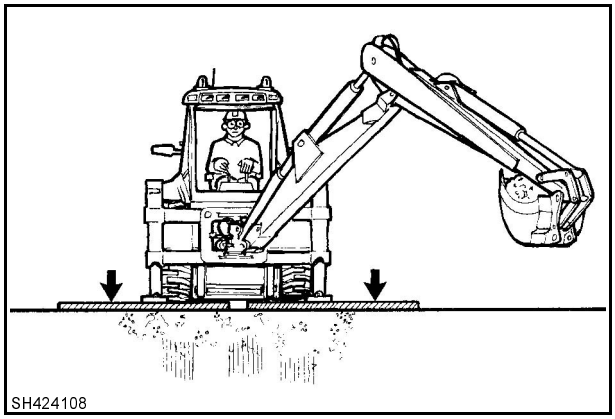

43

Copyright © New Holland

Lai aizraktu grāvi, paceliet ekskavatora grozu pāri grēdai, piepildiet ekskavatora smeļamo grozu un paceliet sniegumu. Vienlaicīgi nospiediet savācēju un snieguma sviras, lai nodrošinātu vienmērīgu, līdzenu aizbēršanu.

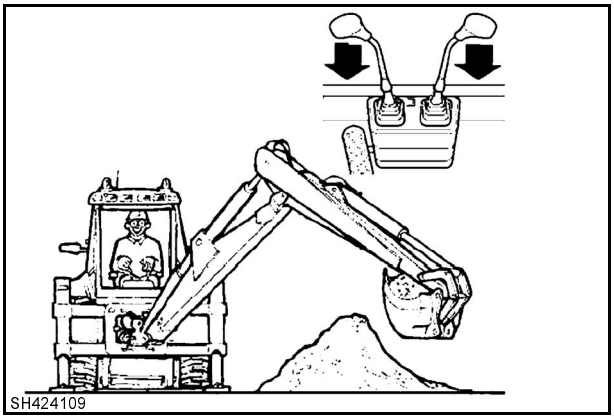

44

Copyright © New Holland

BALASTS UN RIEPAS

Riepu izmērs	Ūdens			kalcija hlorīds		kopējais šķīduma svars riepā	
	Litri	galoni	ASV galoni	kg	lbs	kg	lbs
10.5/80-18	30	6,5	8	18	40	58	127
12.5/80-18	89	20	24	53	118	130	284
16.9-28	227	50	59	136	299	318	700
18.4-26	236	52	64	142	311	344	758
440/80 R28	220	48,5	59,6	129	203	347	763

PIEZĪME: *tabulā minētās riepas domātas vispārējai izmantošanai. Jūsu iekārtai nepieciešamās riepas var atšķirties no augstāk minētā.*

ŠĶIDRUMA BALASTS

Priekšējo un aizmugurējo riepu piepildīšana ar šķidru balastu ir ērta metode svara palielināšanai. Ieteicams ir kalcija hlorīda un ūdens sajaukums, kam ir zemāks sasalšanas punkts un augstāks blīvums nekā ūdenim.

⚠ BRĪDINĀJUMS ⚠

Jaucot balasta šķidrumu, kalcija hlorīda granulas obligāti jāpievieno ūdenim un jāmaisa līdz kalcija hlorīds pilnībā izšķīdis ūdenī. Nekad nepievienojiet ūdeni kalcija hlorīdam. Ja kalcija hlorīds nokļūst acīs, nekavējoties skalojiet tās n ar tīru, aukstu ūdeni aptuveni 5. min. Apmeklējiet ārstu cik ātri vien iespējams.

PIEZĪME: *Piepildot riepu ar kalcija hlorīda/ ūdens maisījumu, venillim jāatrodas riteņa augstākajā punktā. Savukārt pārbaudot vai regulējot ar kalcija hlorīda un ūdens maisījuma nostabilizētu riteni, ventīlim jāātrodas tā zemākajā punktā.*

Augstāk minētā tabula parāda nepieciešamo kalcija hlorīda un ūdens daudzumu, kas nepieciešams iespējamajiem riepu izmēriem un ir balstīts uz 0,6 kg kalcija hlorīda uz litru ūdens, lai piepildītu 75% no riepas. Šāds kalcija hlorīda un ūdems šķīdums pasargās no aizsalšanas pat -46°C temperatūrā.

SVARA IEROBEŽOJUMI

Ja Jūsu mašīna ir aprīkota tikai ar iekrāvēju. Iekārtas aizmugurē jāatrodas četriem 453,6 kg atsvariem, lai nodrošinātu mašīnas līdzsvaru iekrāvēja izmantošanas laikā. Tādejādi, tiek nodrošināta 1801,4 kg atsvars iekārtas aizmugurē.

Lai iegūtu pietiekamu atsvaru ekskavatora kausa izmantošanai, svaru iespējams izmantot izlietus atsvarus un šķidruma balastu.

⚠ BRĪDINĀJUMS ⚠

Neizmantojiet iekrāvēju, ja noņemts ekskavatora pievienojums vai ekskavatora atsvars ir mazāks par četrreiz 453,6 kg vai 1814,4 kg. Iekārtas izmantošana ar mazāku ekskavatora atsvaru nekā ieteikts, var izraisīt iekārtas nestabilitāti un apgāšanos un izraisīt nopietnas traumas.

Ja nepieciešama papildus stabilitāte ekskavatora pievienojuma izmantošanas laikā, saskaņā ar augstāk minēto tabulu, iespējams pievienot šķidruma balastu riepās. Tā kā šķidruma ievadīšanai riepās nepieciešams speicāls aprīkojums, ieteicams konsultēties ar savu Izplatītāju.

SVARĪGI: *Lai nodrošinātu stabilitāti, pievienojiet tikai nepieciešamo balastu. Pārāk liels balasts nevajadzīgi pārslogos mašīnu un palielinās degvielas patēriņu. Pievienojot balstu, nepārsniedziet maksimālo noteikto slodzi riepām. SKAT. 12. Nodaļu "Riepu spidiens, pieļaujamā slodze". Sīkākai informācijai konsultējieties ar Izplatītāju.*

Pievienojot mašīnai balstu, kopējam tās svaram, ieskaitot šķidrumu, lietus metāla atsvarus un aprīkojumu (ja ir uzstādīts) nevajadzētu pārsniegt specifikācijā noteikto maksimālo mašīnas svaru.

Copyright © New Holland

MAŠĪNAS SVARS

Pievienojot mašīnai balastu, nepārsniedziet kopējo svaru, kāds uzrādīts mašīnas identifikācijas kartē. Skat. 2. nodaļa “Mašīnas veids, sērijas numurs un ražošanas gads”.

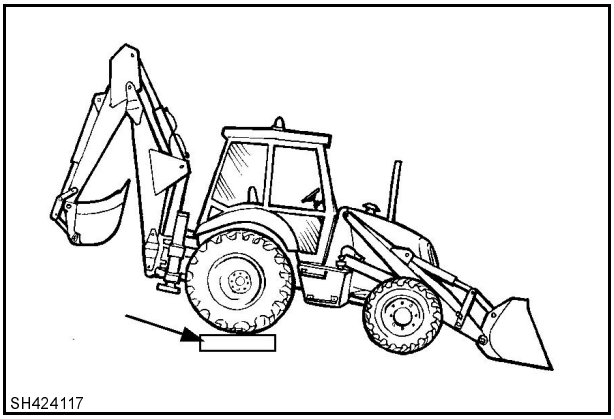

45

(Izòemot 4RP)

Divu riteņu piedziņai (2RP) priekšējās ass maksimālā pieļaujamā slodze ieskaitot balastu un iekrāvēju pārbrauciena pozīcijā (bez kravas kausā)

Statiskā slodze = 22730 kg
Dinamiskā slodze = 5670 kg

PIEZĪME: *Riepu pieļaujamā slodze var būt mazāka nekā priekšējās ass pieļaujamā slodze, tādejādi, par orientieri izmantojams zemākais rādītājs.*

Četru riteņu piedziņai (4RP) priekšējās ass maksimālā pieļaujamā slodze ieskaitot balastu un iekrāvēju paceltā stāvoklī bez kravas kausā:

Statiskā slodze = 12230 kg
Dinamiskā slodze = 6115 kg ceļa garumam 1830mm

Pakaïçjâs ass maksimâlâ pieïaujamâ slodze ar balastu un ekskavatora pievienojumu paceltâ stâvoklî bez kravas kausâ ir:

Statiskā slodze = 27750 kg
Dinamiskā slodze = 8900 kg ceļa garumam 1727mm

PIEZĪME: *Kopējais pakaļējās ass svars tiek noteikts aizmugurējajiem riteņiem atrodoties uz svariem, bet priekšējās ass svars tiek noteikts ar priekšējiem riteņiem uz svariem.*

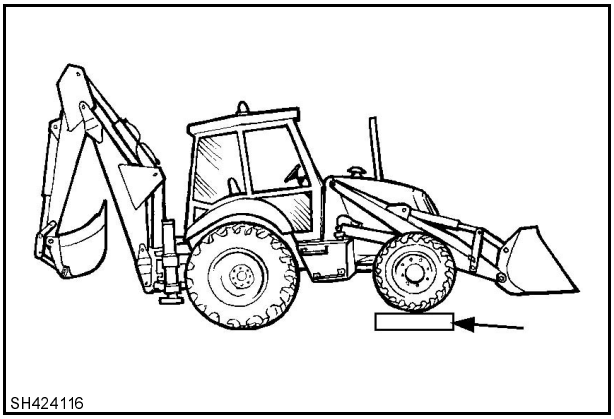

46

Copyright © New Holland

(4RP)

PIEZĪME: *Riepu slodze var būt mazāka kā priekšējās ass slodze, tādejādi, jāizmanto mazākais rādītājs.*

Četru riteņu piedziņas priekšējo riteņu maksimālā pieļaujamā slodze ieskaitot balastu un iekrāvēju paceltā pozīcijā bez kravas kausā.

Statiskā slodze = 15210 kg
Dinamiskā slodze = 8000 kg ceļa garumam 1727mm

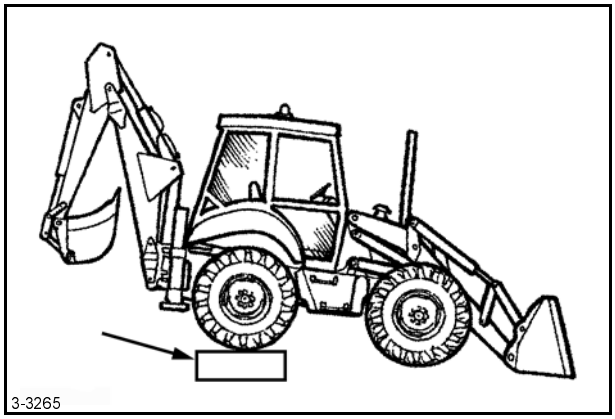

47

PIEZĪME: *Kopējais aizmugurējās ass svars tiek noteikts aizmugurējajiem riteņiem atrodoties uz svariem, bet priekšējās ass svars tiek noteikts ar priekšējiem riteņiem uz svariem*

Aizmugurējās ass maksimālā pieļaujamā slodze ar balastu un aizmugures pievienojums paceltā stāvoklī un bez kravas kausā ir:

Statiskā slodze = 25000kg
Dinamiskā slodze = 10000 kg ceļa garumam 1890mm

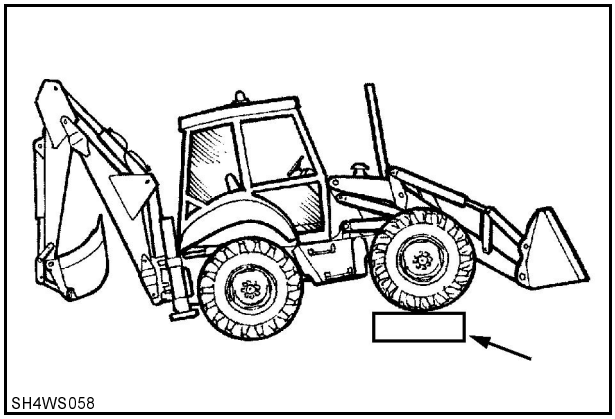

48

Copyright © New Holland

7. NODAĻA

SERVISA INTERVĀLI

SERVISA NORĀDĪJUMI

Ievērojiet servisa intervālus, pārbaudiet stundu mērītāju katru dienu. Pirms apkopes uzsākšanas, novietojiet mašīnu uz līdzenas, cietas, no šķēršļiem brīvas virsmas ar iekrāvēja kausu un ekskavatora grozu uz zemes. Pirms jebkāda veida mašīnas apkopes veikšanas izslēdziet dzinēju un izņemiet startera atslēgu. Pirms apkopes uzsākšanas ieteicams uzgaidīt līdz sistēma atdziest.

Notīriet eļļošanas piederumus pirms eļļošanas. Pirms eļļas papildināšanas notīriet virsmu ap svecēm un piltuvēm. Uzmanieties, lai sistēmās un to komponentos nenokļūst putekļi vai netīrumi.

⚠ BRĪDINĀJUMS ⚠

Ja mašīnas remonts vai apkope netiek veikta pareizi, pastāv risks gūt nopietnas traumas. Ja jums radušās neskaidrības par apkopes veikšanas kārtību, konsultējieties ar savu Izplatītāju.

⚠ BRĪDINĀJUMS ⚠

Iespējams gūt nopietnas traumas, ja mašīnas piederumi ir pacelti un mašīna pārvietojas bez operatora. Pirms jebkādu mašīnas apkopes darbu veikšanas:

1. Novietojiet mašīnu uz līdzenas virsmas.
2. Nolaidiet iekrāvēju un ekskavatoru, līdz tie pieskaras zemei.
3. Paceliet rokas bremzi.
4. Noslēdziet iekrāvēja piederumu vadību (atšķiras dažādās valstīs).
5. Nobloķējiet riteņus, lai novērstu mašīnas kustību.
6. Visa veida dzinēja apkopes veikšanai, uzstādiet iekrāvēja piederumu balstu.

⚠ BRĪDINĀJUMS ⚠

Nekad nepametiet operatora nodalījumu, ja ieslēgts dzinējs.

Pirms apkopes darbu uzsākšanas novietojiet “Nedarbināt” zīmi uz instrumentu pults.

Jebkāda mašīnas pārveidošanas bez iepriekšējas atļaujas var izraisīt nopietnas traumas. Neveiciet pārveidojumus bez atļaujas. Konsultējieties ar Jūsu Izplatītāju.

SVARĪGI: *Ja izmantojiet mašīnu sevišķi smagos darba apstākļos (putekļaina vai rūsaina vide utt.) samaziniet inter Serisa vālu starp apkopēm.*

SVARĪGI: *Ievērojiet visu mašīnas filtru servisa intervālus. Dzinēja dzīves ilgums ir atkarīgs no tīriem filtriem.*

SVARĪGI: *Neizlejiet izmantotās smērvielas zemē vai kanalizācijas sistēmā. Uzglabājiet izlietoto eļļu slēgtās tvertnēs, lai atdotu uzņēmumam, kas nodarbojas ar izlietotu smērvielu pārstrādi vai iznīcināšanu.*

Copyright © New Holland

STUNDU MĒRĪTĀJS

Stundu mērītājs dod iespēju plānot servisa intervālus. Tā darbības princips pie ieslēgta dzinēja ir tāds pats kā pulkstenim.

Servisa intervāli tiek attiecīgi aprēķināti, lai nodrošinātu drošu un efektīvu mašīnas izmantošanu.

Pārliecinieties, ka veicat apkopi saskaņā ar rokas grāmatu.

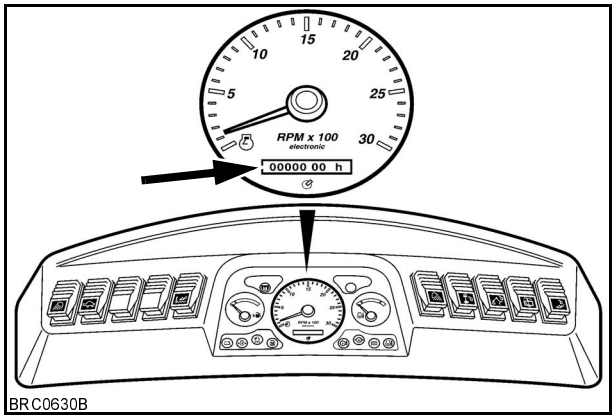

1

Copyright © New Holland

INTERVĀLI

Apkopes un pārbaudes intervāli ir dažādi.
Veicamā apkope sadalīta pēc sekojoša principa:

- ik 10 stundas vai reizi dienā – atkarībā no tā, kas iestājas ātrāk
- ik 50 stundas vai reizi nedēļā- atkarībā no tā, kas iestājas ātrāk
- ik 250 stundas, vai reizi 3 mēnešos - atkarībā no tā, kas iestājas ātrāk
- ik 500 stundas, vai reizi 6. mēnešos - atkarībā no tā, kas iestājas ātrāk
- ik 1000 stundas, vai reizi gadā - atkarībā no tā, kas iestājas ātrāk
- ik 2000 stundas vai reizi divos gados- atkarībā no tā, kas iestājas ātrāk

LAPPUSE	APKOPES VIETA	VIETU SKAITS	INTERVĀLS STUNDĀS				
			TĪRĪT	MAINĪT	PĀRBAUDĪT	IEEĻĻOT	NOŽĀVĒT
8-3	Iekrāvējs	24				10	
8-3	Ekskavators (sāniski kustināmā ekskavatora versija)	24				10	
8-4	Ekskavators (centra ass ekskavatora versija	30				10	
8-10	Logu tīrītāju šķidruma līmenis	1			10		
8-13	Dzinēja eļļas līmenis	1			10		
8-16	Dzesēšanas šķidruma līmenis	1			10		
9-6	Radiators un dzesēšanas iekārta	1	10				
9-7	Maiņstrāvas ģeneratora siksna	1			10		
8-23	Hidraulikas tvertnes līmenis	1			10		
8-23	Cauruļvadi un trubas	-			10		
8-4	Teleskopiskais smeļamais kauss (ja ir uzstādīts)	2				50	
8-4	Sānu uzbīdes sliedes	2				50	
8-4	Stabilizatora bremzes kurpe (sāniski kustināmā ekskavatora versijai)	2				50	
8-5	Durvju eņģe	4				50	
8-5	Priekšējās piedziņas ass tapas	2				50	
8-5	Priekšējās ass tapas (2RM)	4				50	
8-6	Priekšējās piedziņas ass tapas karteris	1				50	
8-6	Diferenciālās bloķēšanas savienojums	1				50	
8-6	Transmisijas rokturis	2				50	
8-7	Priekšējie un aizmugurējie universālie savienojumi	2				50	
8-7	tūres šarnīrs	4/8				50	
8-8	Operatora sēdeklis	-				50	
8-19	Spurgo filtro carburante	1			50		
9-1	Gaisa spiediens riepās	4			50		
8-16	Dzesēšanas sistēmas uzmavas un vadi	-			250		
8-19	Degvielas tvertnes nogulšņu izvadīšana	1			250		
8-23	filtra/respiratora sveces	1	250				
8-32	Transmisijas eļļas līmenis (Ātruma pārslēgam uz grīdas)	1			250		
8-35	Transmisijas eļļas līmenis (Ātruma pārslēgam pie stūres)	1			250		
8-38	Priekšējās piedziņas ass respirators (4RP un 4WS)	1	250				
8-38	Priekšējās piedziņas ass un redukcijas pārslēga līmenis (4RP un 4WS) (PIEZĪME C)	1			250		

Copyright © New Holland

LAPPUSE	APKOPES VIETA	VIETU SKAITS	INTERVĀLS STUNDĀS				
			TĪRĪT	MAINĪT	PĀRBAUDĪT	IEEĻĻOT	NOŽĀVĒT
8-41	Aizmugures piedziņas ass un redukcijas pārslēgi (PIEZĪME C)	1			250		
8-41	Aizmugures piedziņas ass respirators	1	250				
9-6	Radiators un dzesēšanas iekārta	1			250		
9-10	Gaisa kondicionētājs	1			250		
9-12	Kabīnes filtrs	-	250				
9-13	Sildītāja un gaisa kondicionētāja sistēmu iztvaices aparāts	1	250				
9-16	Teleskopiskais smeļamais kauss	1			250		
10-6	Akumulatora termināļa blīvums	2			250		
9-19	Kabīnes ROPS/FOPS (vai aizsargsistēma)	1			300		
8-13	Dzinēja eļļa (PIEZĪME A)	1					500
8-13	Dzinēja eļļas filtrs	1		500			
8-19	Degvielas filtrs (PIEZĪME B)	1		500			
8-23	Ekskavatora pievienojuma drošības vārsts	2					500
8-8	Bremzes pedāļa asis	1				1000	
8-23	Hidraulikas eļļas filtrs	1		1000			
8-23	Tvertnes filtrs	1	1000				
8-23	Hidraulika	1					1000
8-32	Transmisija (Ātruma pārslēgam uz grīdas)	1					1000
8-32	Transmisijas filtrs (Ātruma pārslēgam uz grīdas)	1		1000			
8-32	Transmisijas siets (Ātruma pārslēgam uz grīdas)	1	1000				
8-32	Transmisijas respirators (Ātruma pārslēgam uz grīdas)	1	1000				
8-35	Transmisija (Ātruma pārslēgam pie stūres)	1					1000
8-35	Transmisijas filtrs (Ātruma pārslēgam pie stūres)	1		1000			
8-38	Priekšējās piedziņas ass un redukcijas pārslēgi (4WD un 4WS)	1					1000
8-41	Pakaļējās piedziņas ass un redukcijas pārslēgi	1					1000
9-9	Dzinēja vārstu atstarpes regulēšana	-			1000		
9-9	Mašīnas pārbaude	-	1000		1000		
10-6	Akumulatora elektrolīti	-			1000		
10-9	Maiņstrāvas ģenerators	-			1000 (8)		
10-9	Starteris	-			1000 (8)		
8-16	Dzesēšanas sistēma	1					2000
9-14	Bremžu šķidruma cirkulācija	1			(2)		2000
4-55	Ugunsdzēšamie aparāti (opcionāls)	1			(1)		
8-29	Gaisa attīrīšanas pirmais filtrs	1	(2)		(2)		
8-29	Sekundārais filtrelements	1		(3)			
8-29	Primārais filtrelements	1	(4)	(4)			
9-1	Riteņu uzgriežņu griezes moments	-			(5)		
9-10	Cilindri	-			(6)		
9-11	Teleskopiskais ekskavatora smeļamais kauss (ja ir uzstādīts)	1	(2)		(2)		
9-15	Stabilizatora gaitas regulēšana (sāniski kustināmā ekskavatora versija)	2			(2)		
9-17	Priekšējo riteņu regulēšana 2	2			(7)		

Copyright © New Holland

(1) Katru gadu pārbauda speciālists.

(2) Regulāri.

(3) Nomaina reizi gadā vai pēc 3 primārā filtrelementa tīrīšanas reizēm.
Mazgā ik pēc 250 stundām vai pēc 5. tīrīšanas reizēm.

(4) Nomaina, ja deg brīdinājuma gaisma uz instrumentu paneļa vai reizi gadā, vai pēc sešām tīrīšanas reizēm.

(5) Pēc pirmajām 10 izmēģinājuma stundām, un ik reizi mainot riteņus.

(6) Pārbauda vai nav sūces.

(7) Pārbauda un regulē laiku pa laikam.

(8) Pārbauda Izplatītājs.

PIEZĪME A: Mašīnām, kas strādā temperatūrā zem -12°C , maina ik pēc 150 stundām.

PIEZĪME B: Nomaina pēc pirmajām 100 izmēģinājuma stundām.

PIEZĪME C: pēc pirmajām 50 izmēģinājuma stundām.

Copyright © New Holland

PIEZĪMES

Copyright © New Holland

8. NODAĻA

EĻĻOŠANA/FILTRI/ŠĶIDRUMI

FILTRI UN SMĒRVIELAS

Katram pielietojumam ir jāizmanto šķidrumi un smērvielas ar attiecīgām īpašībām.

EĻĻAS VISKOZITĀTE / EĻĻAS IZMANTOŠANAS SPEKTRS

Tabulā (labajā pusē) izvēlieties attiecīgo eļļas viskozitātes pakāpi, kas atbilstu izmantošanas apstākļiem.

PIEZĪME: *Apgabalos, kas ilgstoši pakļauti augstas vai ļoti zemas temperatūras iedarbībai, piemērojama vietējā dzinēju eļļošanas prakse, kā piemēram SAE 5W izmantošana ļoti zemā temperatūrā un SAE 50 izmantošana ļoti augstas temperatūras apstākļos.*

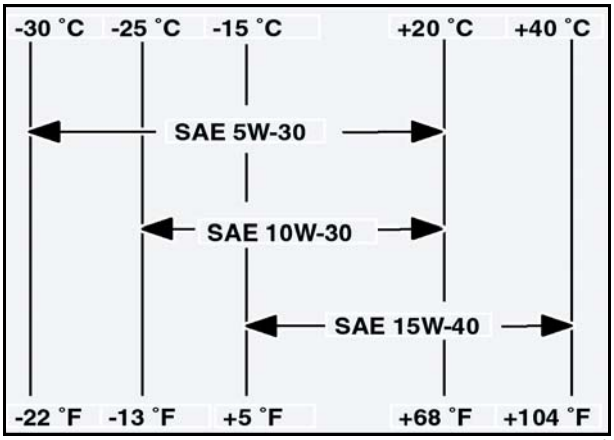

1

DEGVIELA

Izmantojiet 2. tipa degvielu. Cita veida degvielas izmantošana var izraisīt dzinēja jaudas zudumu un pārmērīgu degvielas patēriņu.

Aukstos laika apstākļos, īslaicīgi pieļaujama degvielas Nr.1 un Nr. 2 sajaukuma izmantošana. Konsultējieties ar savu degvielas piegādātāju.

Ja temperatūra nokrītas zem degvielas saduļķošanās punkta (stāvoklis kādā rodas vasks), kristāli degvielā var izraisīt dzinēja jaudas zudumu vai arī dzinēja iedarbināšana kļūs neiespējama.

SVARĪGI: *Aukstos laika apstākļos katras darba dienas beigās piepildiet degvielas tvertni, lai izvairītos no kondensāta veidošanās.*

DEGVIELAS UZGLABĀŠANA

Pārāk ilga degvielas uzglabāšana izraisa svešķermeņu vai kondensēta ūdens uzkrāšanos degvielas glabāšanas tvertnē. Daudzus dzinēja darbības defektus izraisa ūdens klātbūtne degvielā.

Degvielas uzglabāšanas tvertne jānovieto ārpus telpām un degviela jāuzglabā zemākajā iespējamajā temperatūrā. Regulāri atbrīvojiet tvertni no kondensēta ūdens.

APKĀRTĒJĀ VIDE

Padomājiet par apkārtējo vidi pirms jebkādu mašīnas apkopes darbu veikšanas un pirms atbrīvošanās no izlietotajiem šķidrumiem vai smērvielām. Nekad neizlejiet eļļu vai šķidrumus augsnē un neuzglabājiet tos caurās tvertnēs.

Lai saņemtu sīkāku informāciju par atbrīvošanos no šiem materiāliem, konsultējieties vietējā pārstrādes un apkārtējās vides centrā vai pie Izplatītāja.

PLASTIKAS UN KAUČUKA DAĻAS

Tīrot plastikāta logus, kronšteinus, instrumentu paneli, mērinstrumentus utt., izvairieties no petrolejas, parafīna, krāsas šķīdinātāju u.c., vielu izmantošanas. Izmantojiet ūdeni, ziepes un mīkstu audumu.

Petrolejas, parafīna, krāsas šķīdinātāju u.c. ķīmisku materiālu izmantošana var izraisīt krāsojuma bojājumus, plaisas vai šo detaļu deformāciju.

Copyright © New Holland

ŠĶIDRUMU UN SMĒRVIELU APJOMI UN SPECIFIKĀCIJAS

IETEICAMIE ŠĶIDRUMI UN TO IZMANTOŠANA	specifikācijas NEW HOLLAND	Starptautiskās specifikācijas	MODELIS	DAUDZUMS	
				Litri	Galoni
DZINĒJA EĻĻA Ambra Master Gold HSP (15W40) Ambra Master Gold HSP (10W30)	NH 330 H NH 324 H	API CI-4 CH-4/SL, ACEA E5 API CH-4 CG-4/SL	2WS - ar filtru 4WS - ar filtru 2WS - ar filtru 4WS - ar filtru	13,6 12,8 13,6 12,8	3,6 3,4 3,6 3,4
DZESĒŠANAS SISTĒMA Ambra Agriflu Antifrīzs 50% ūdens 50%	NH 900 A	CUNA NC 956-16	ALL	24	6,4
HIDRAULISKĀ SISTĒMA Ambra Multi G Hidrosistēma bioloģiski sadalošās 46 BIO-S	NH 410 B NH 646 H BS	API GL4, ISO 32/46 MIL-L-2105 D ISO VG 46 DIN 51524 - parte II	ALL ALL	118 118	31,2 31,2
UZ GRĪDAS ESOŠAIS ĀTRUMPĀRSLĒGS Ambra Multi G	NH 410 B	API GL4, ISO 32/46	ALL	18	4,7
PIE STŪRES ESOŠAIS ĀTRUMPĀRSLĒGS Ambra Hydrodex 3	NH 530 B	ATF	ALL	18	4,7
PRIEKŠĒJĀ ASS Ambra Multi G	NH 410 B	API GL4, ISO 32/46	2WS 4WS	5,5 10	1,5 2,6
PAKAĻĒJĀ ASS Ambra Multi G	NH 410 B	API GL4, ISO 32/46	2WS 4WS	24,6 10	6,5 2,6
2RP/4RP, 4WS ASS RUMBA Ambra Multi G	NH 410 B	API GL4, ISO 32/46	ALL	1	0,3
BREMŽU ŠĶIDRUMS Ambra LHM Minerāleļļa	NH 610 A	ISO 7308	ALL	1	0,3
DEGVIELA Pārlieta un filtrēta dīzeļdegviela		Cetano 40 (mini)	ALL	135	35,6
VISPĀRĒJI EĻĻOŠANAS SAVIENOJUMI Ambra GR 75 MD smērviela	NH 720 A	NLGI 2	ALL	kā norādīts	
TELESKOPISKĀ PLECA EĻĻOŠANA SYNECO PC00 smērviela	Graisse Dry Molycoat	NLGI 00	ALL	kā norādīts	
GAISA KONDICIONĒTĀJA KOMPRESORS PAG eļļa			ALL	kā norādīts	

Copyright © New Holland

EĻĻOŠANAS VIETAS

Smērvielu veidi, skat. “Šķidrumi un smērvielas”

PIEZĪME: *Skaitlis iekavās norāda eļļošanas vietu skaitu.*

Ik pēc 10 stundām

Iekrāvēja pievienojums ..... (24)

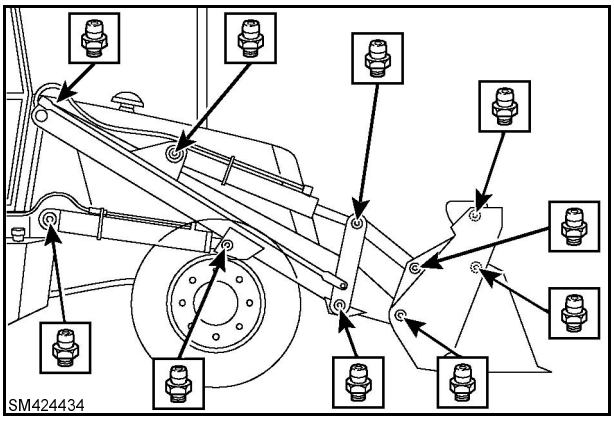

2

Iekrāvēja pievienojums **(4RP)** ..... (24)

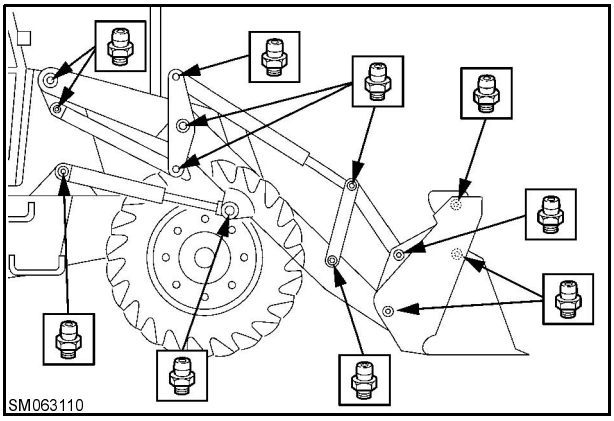

3

Ekskavatora pievienojums
(sāniski kustināmā ekskavatora versija)..... (24)

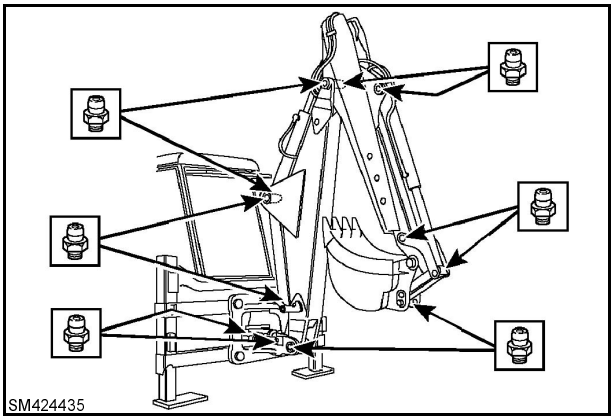

4

Copyright © New Holland

Ekskavatora pievienojums
(centra ass ekskavatora versija) ..... (30)

PIEZĪME: *eļļošanas vietu skaits var atšķirties atkarībā no uzstādīto piederumu tipa.*

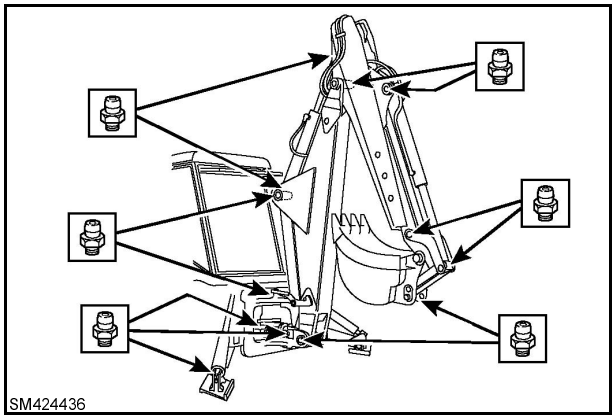

5

Ik pēc 50 stundām

Teleskopiskais kauss (ja ir uzstādīts) ..... (2)

PIEZĪME: *iztaisnojiet teleskopisko kausu un uzklājiet eļļu uz visām četrām šļūcēm.*

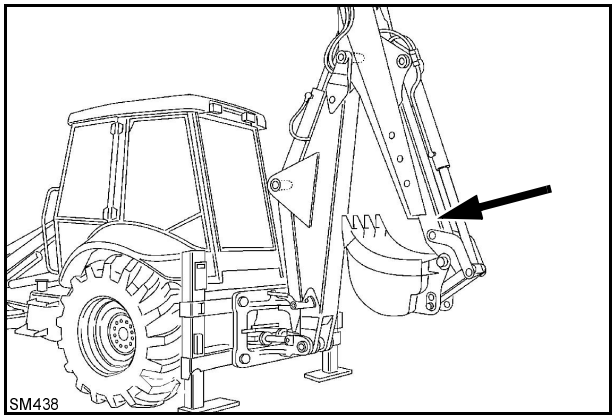

6

Sāniski kustināmās ratiņu sliedes..... (2)

Stabilizētāja šļūces..... (2)

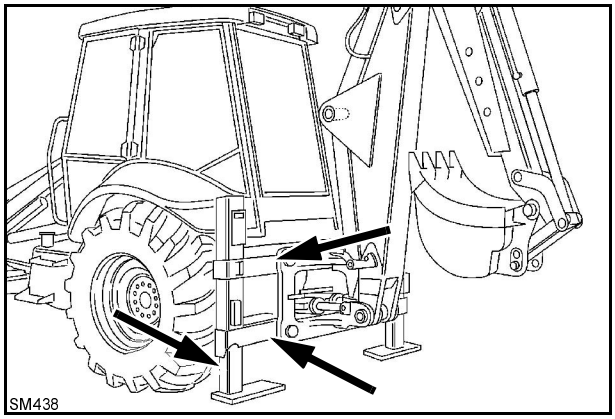

7

SVARĪGI: *Pirms slīdošu virsmu eļļošanas noņemiet visus uzkrājušos svešķermeņus.*

Copyright © New Holland

Durvju enņģes..... (4)

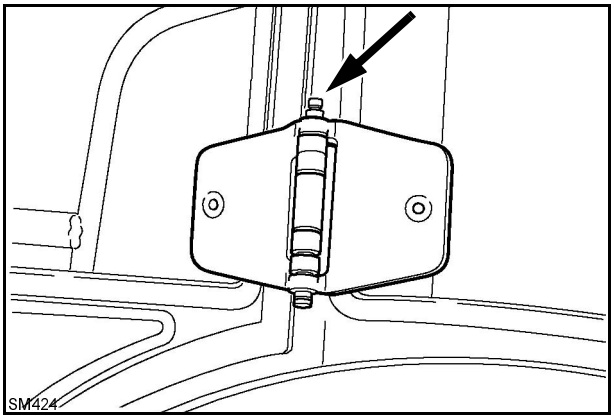

8

Priekšējās ass gultņi (2RP)..... (2)

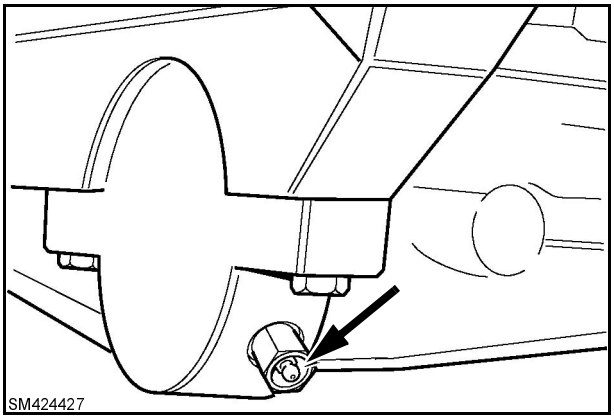

9

Priekšējās ass gultņi (4RP)..... (2)

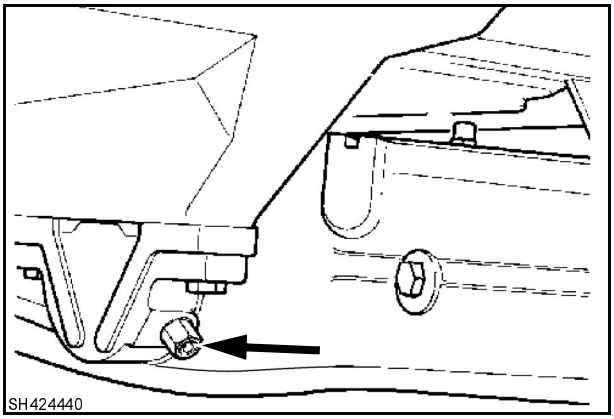

10

Priekšējo riteņu savienojuma tapas (2RP)..... (4)

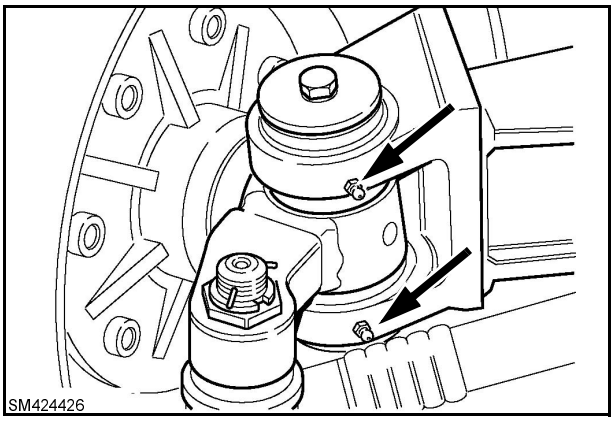

11

Copyright © New Holland

Priekšējās ass gultņu korpuss..... (1)

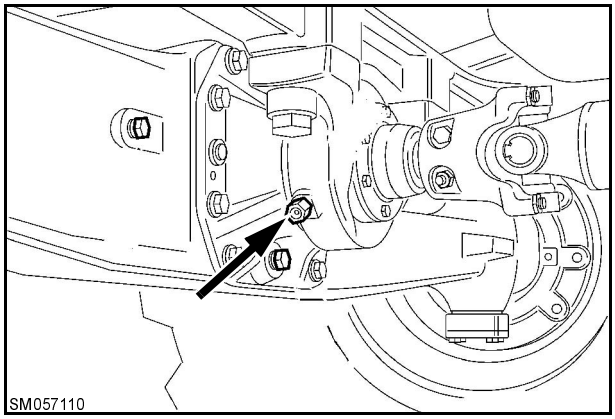

12

Ik pēc 250 stundām

Diferenciāļa atslēgas savienojums ..... (1)

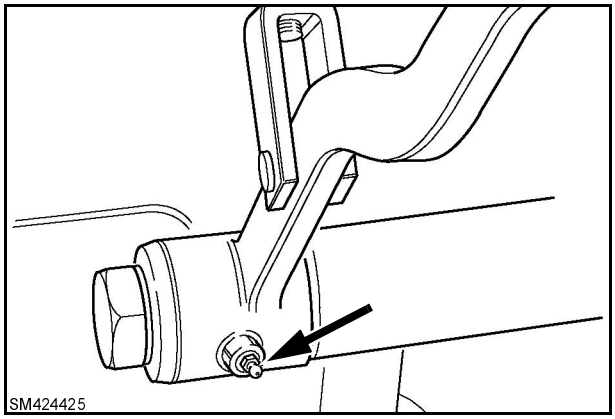

13

Stūres rokturis ..... (2)

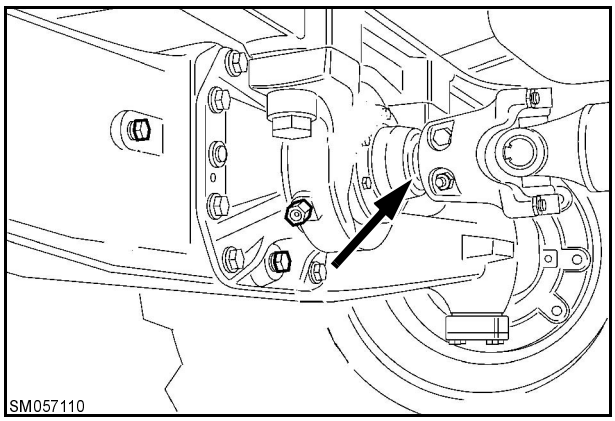

14

Copyright © New Holland

Stūres roktura priekšējie un pakaļējie savienojumi. ..... (2)

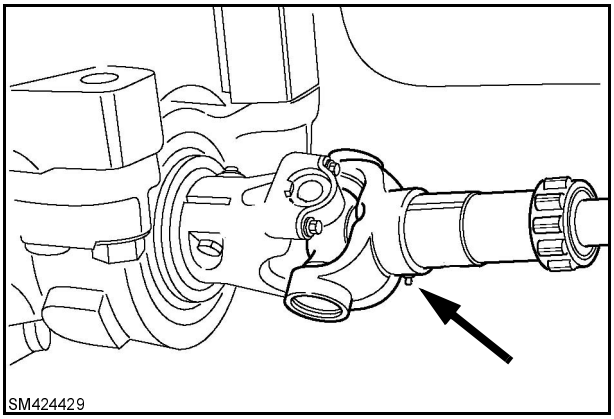

15

Stūrēšanas šarnīrs (2RP) ..... (4)

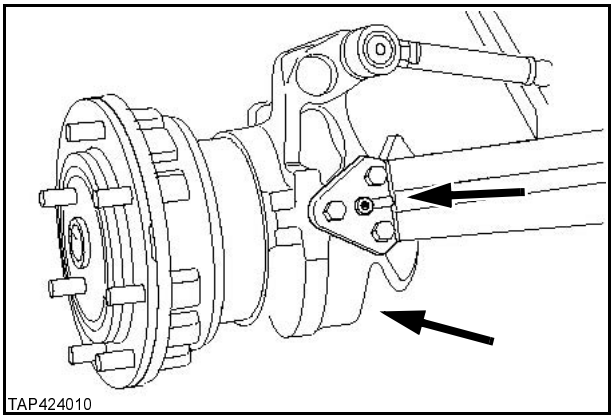

16

Stūrēšanas šarnīrs (4RP) ..... (8)

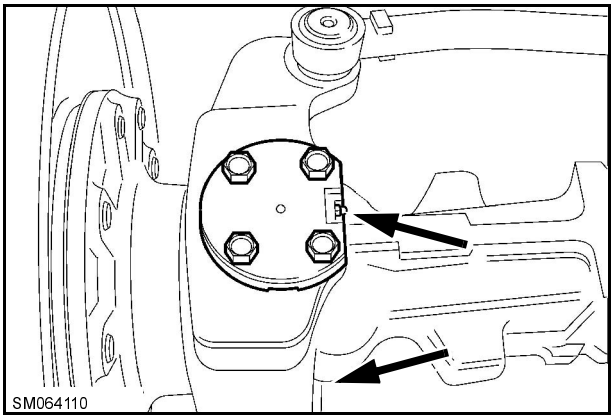

17

Copyright © New Holland

Sēdekļa atsperojums..... (1)

Notīriet visas kustīgās detaļas ar tīru audumu un pārklājiet ar plānu eļļas kārtu.

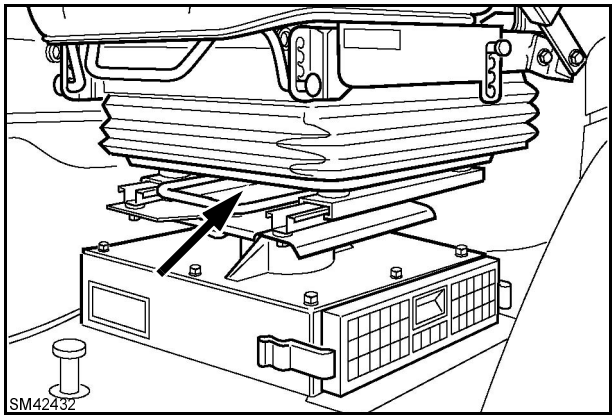

18

Sēdekļa sliedes..... (2)

Notīriet visas kustīgās detaļas ar tīru audumu un pārklājiet ar plānu smērvielas kārtu, lai ieeļļotu.

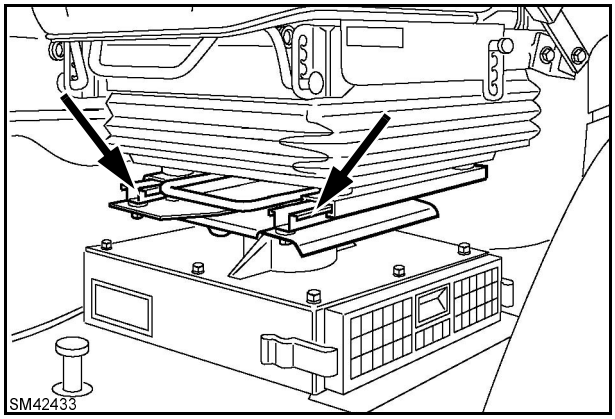

19

Ik pēc 1000 stundām vai reizi gadā

Bremzes pedāļa savienojums

Iepildiet virs vecās eļļas jauno, līdz katra gultņa galā parādās jaunā eļļa, notīriet veco eļļu ar audumu.

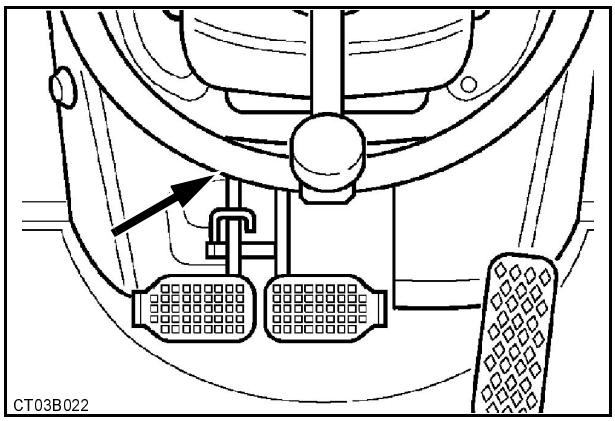

20

Copyright © New Holland

LĪMEŅI

PIEZĪME: *iekavās norādītas līmeņu vietas*

Katras 10 stundas

Dzinēja eļļa..... (1)

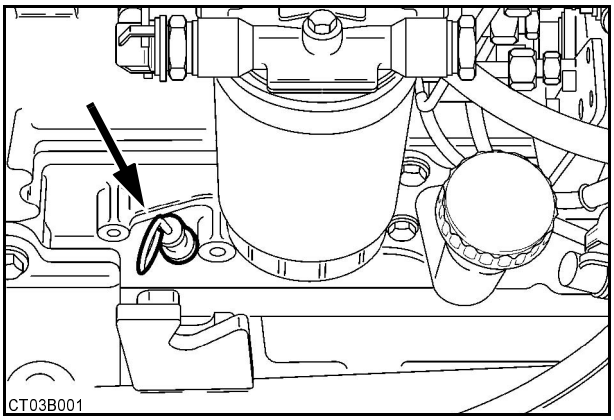

21

Dzesēšanas šķidruma tvertne ..... (1)

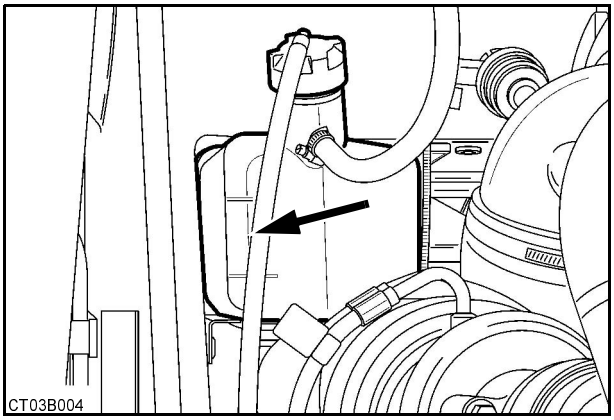

22

Hidraulikas tvertne..... (1)

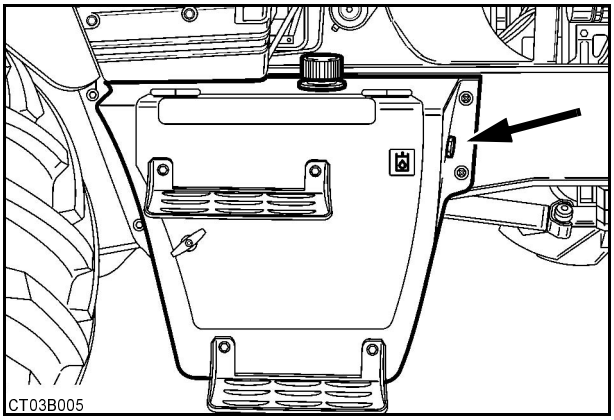

23

Copyright © New Holland

Loga tīrītāju šķidruma tvertne..... (1)

PIEZĪME: *Logu tīrītāji darbojas ar gravitātes barošanas sistēmas palīdzību. Nenoņemiet gumijas caurulīti, gadījumā, ja šķidrums nonāk motorā iespējami sistēmas bojājumi.*

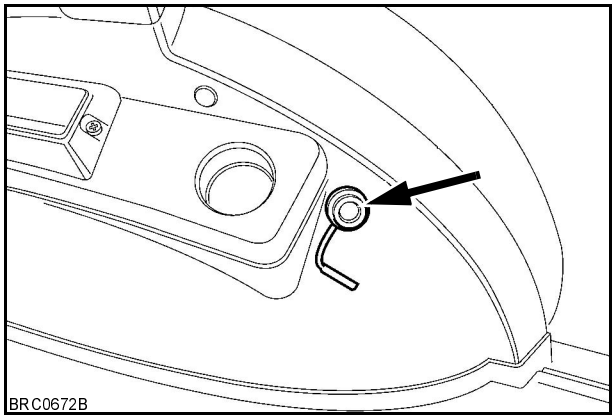

24

Ik pēc 250 stundām

Priekšējās piedziņas ass iedarbināšanas slēdzis ..... (2)

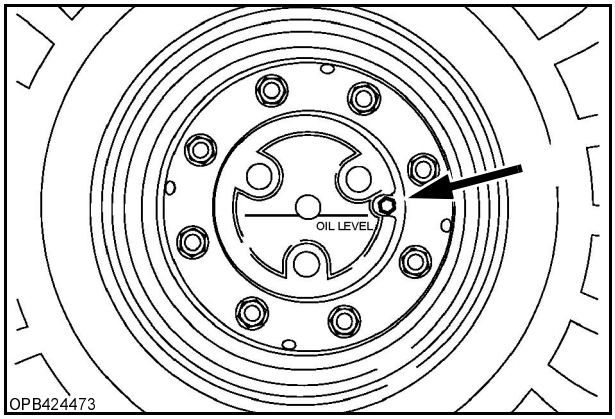

25

Diferenciālis..... (1)

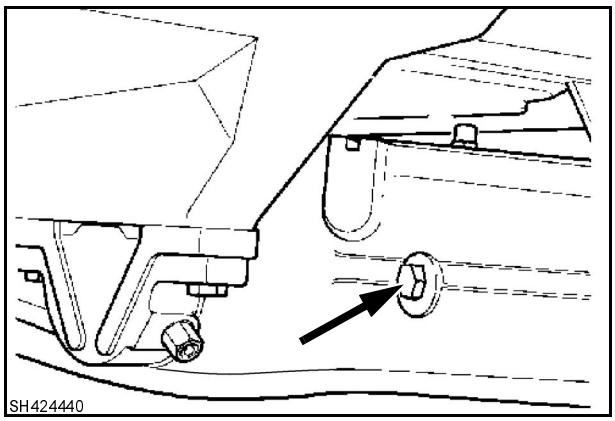

26

Copyright © New Holland

Ātrumpārslēgs..... (1)

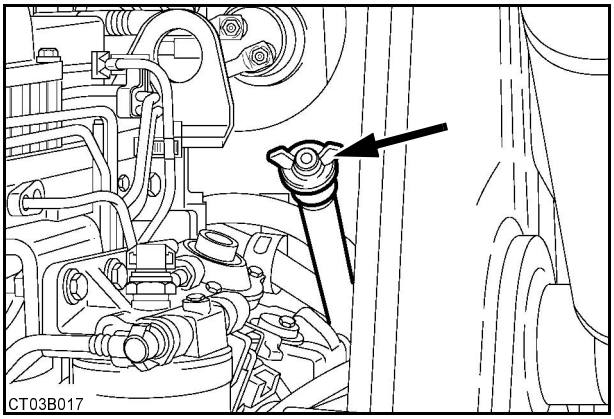

27

Ik pēc 500 stundām

Ekskavatora pievienojuma drošības vārsts
(ja ir uzstādīts)..... (2)

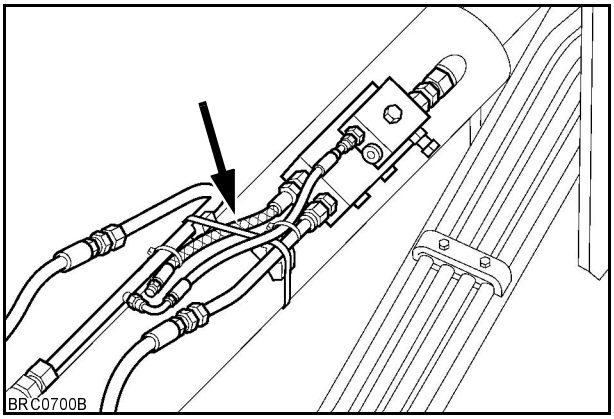

28

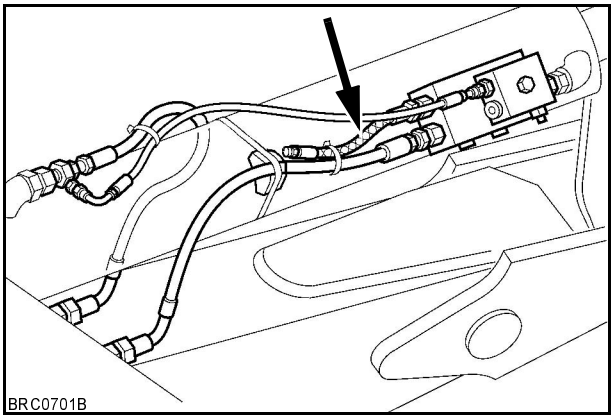

29

Copyright © New Holland

Ik pēc 1000 stundām

Aizmugures ass ..... (1)

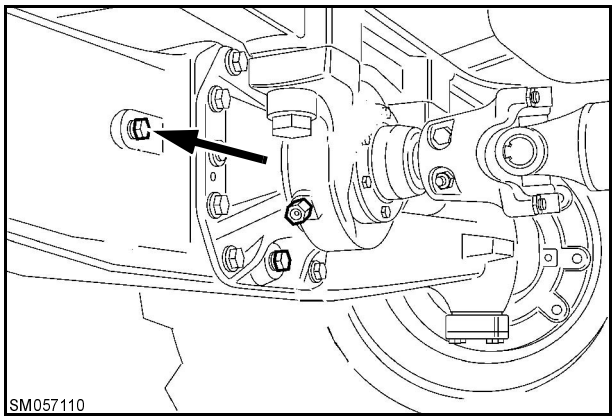

30

Akumulators ..... (1)

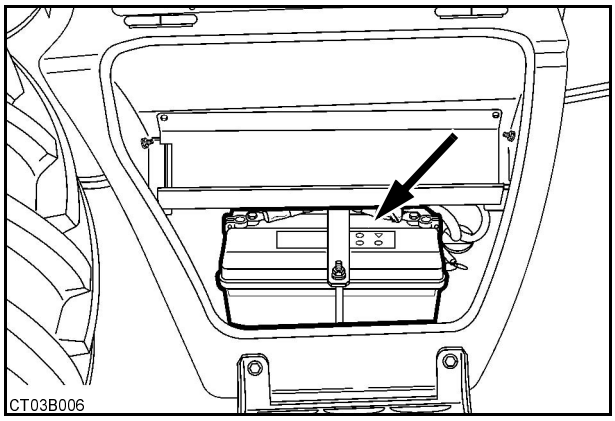

31

Copyright © New Holland

DZINĒJS

APKOPES NORĀDĪJUMI

Eļļas līmeņa pārbaude ..... ik pēc 10 stundām vai reizi dienā
Eļļas maiņa ..... ik pēc 500 stundām
Mašīnām, kas strādā temperatūrā, kas zemāka par -12°C ik pēc 150 stundām
Eļļas filtra maiņa ..... ik pēc 500 stundām
Eļļas veids ..... skat. "Šķidrumi un smērvielas"
Eļļas daudzums (ieskaitot filtra maiņu) ..... 13.6 litri, (4WS) 12.8 litri

LĪMENIS

1. Novietojiet mašīnu uz taisnas, līdzenas virsmas
2. Paceliet iekrāvēju, izslēdziet aizdedzi, izņemiet startera atslēgu un uzstādiet balstu.
3. Noņemiet dzinēja kreisā sāna paneli.
4. Pēc tam kad dzinēja darbība apturēta 15 minūtes, izņemiet eļļas līmeņa mērstieni, notīriet to ar tīru audumu, ielieciet to eļļas līmeņa pārbaudes tvertnē cik tālu iespējams, tad izņemiet mērstieni.

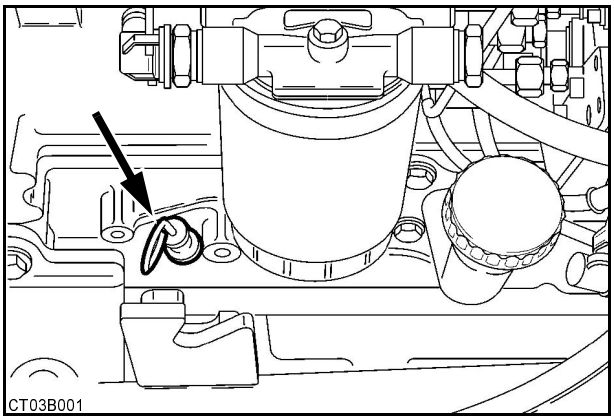

32

5. Ja eļļas līmenis ir zem minimālās atzīmes, noņemiet piltuves vāku un pievienojiet eļļu līdz maksimālajai mērstieņa atzīmei.

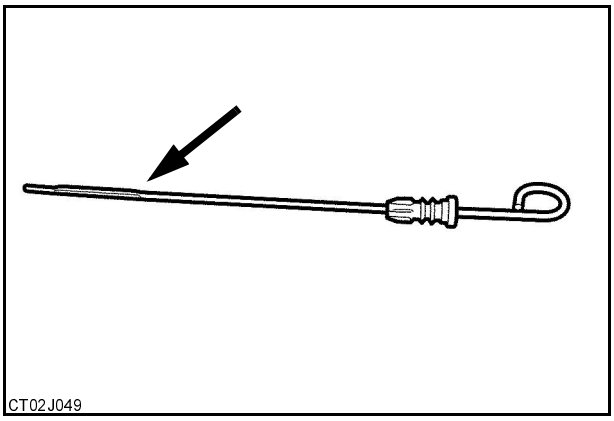

33

Copyright © New Holland

6. Uzlieciet uzpildes vietas vāciņu.

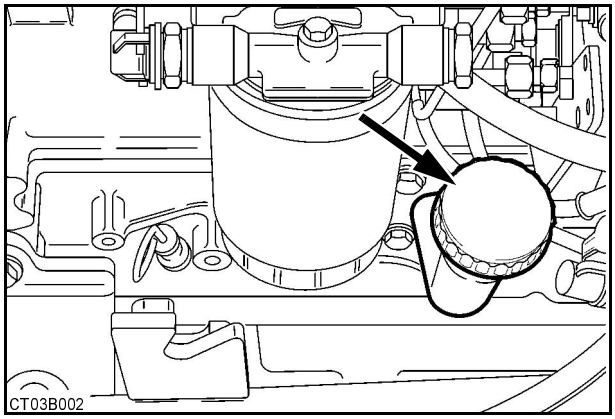

34

7. Ielieciet un noslēdziet dzinēja sāna paneli.
8. Izņemiet balstu un nolaidiet iekrāvēja pievienojumu.

EĻĻAS UN EĻĻAS FILTRA NOMAIŅA

PIEZĪME: *Iztukšojiet dzinēju kamēr tas vēl karsts, jo eļļa tad plūdīs daudz vieglāk.*

Izmantojiet iztukšošanas caurules pagarinājumu no rīku kastes.

1. Novietojiet mašīnu uz taisnas, līdzenas virsmas.
2. Paceliet iekrāvēju, izslēdziet aizdedzi, izņemiet startera atslēgu un uzstādiet balstu.
3. Noņemiet dzinēja kreisā sāna paneli.
4. Noņemiet piltuves vāku.
5. Noņemiet aizsargvāku no dzinēja kloķa apvalka noplūdes vārsta.
6. Pieskrūvējiet iztukšošanas caurules pagarinājumu kloķa apvalka noplūdes vārstam. Otru caurules galu ievietojiet atbilstošā tvertnē un ļaujiet eļļai iztecēt.

PIEZĪME: *Izmantojiet atbilstoša tilpuma tvertni.*

7. Noņemiet iztukšošanas caurules pagarinājumu un uzlieciet aizsargvāku uz kloķa apvalka noplūdes vārsta, ielieciet cauruli piederumu kastē.
8. Noņemiet labās puses sānu paneli.

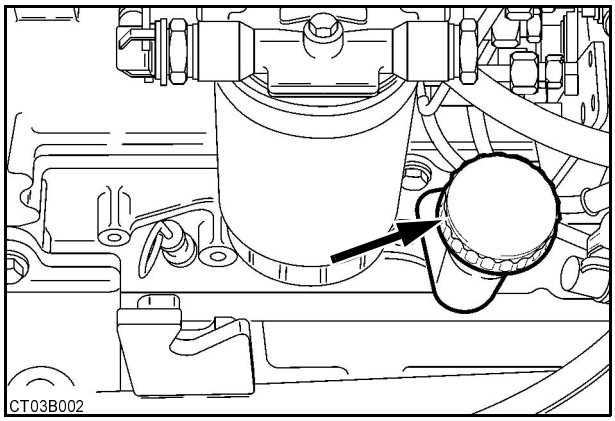

35

Copyright © New Holland

9. Notīriet virsmu ap filtru, noņemiet filtru ar uzgriežņu atslēgs palīdzību.
10. Ieeļļojiet ar jaunu eļļu jauno filtra izolāciju.
11. Ielieciet jauno filtru. Grieziet filtru līdz izolācija saskaras ar filtra galvu, nostipriniet filtru pagriežot vēl par pus apgriezienu ar roku.

SVARĪGI: *Nelietojiet filtra uzgriežņa atslēgu filtra uzstādīšanai. Pārāk spēcīga nostiprināšana var sabojāt filtra izolāciju un pašu filtru.*

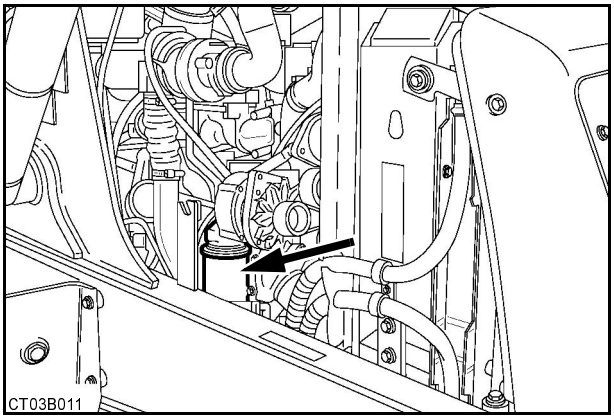

36

12. Iepildiet dzinējā jauno eļļu.

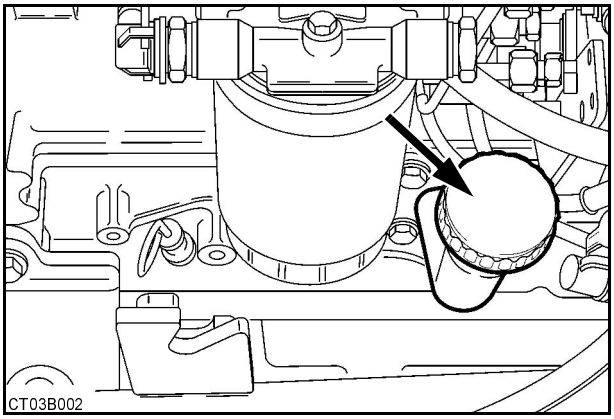

37

13. Darbiniet dzinēju pāris minūtes un pārbaudiet vai nav sūču. Vēlreiz pārbaudiet eļļas līmeni.

PIEZĪME: *Pirms eļļas līmeņa pārbaudes, vienmēr pagaidiet 15. minūtes, lai ļautu eļļai atgriezties dzinēja eļļtverī.*

14. Uzstādiet un noslēdziet dzinēja sānu paneļus.
15. Noņemiet atbalstu un nolaidiet iekrāvēju.

Copyright © New Holland

DZESĒŠANAS SISTĒMA

APKOPES NORĀDĪJUMI

Dzesēšanas šķidruma tvertnes līmeņa pārbaude..... ik pēc 10 stundām vai katru dienu

Dzesēšanas sistēmas cauruļu un skavu stingrības pārbaude..... ik pēc 250 stundām
Iztukšošana..... ik pēc 2000 stundām vai reizi 2 gados
Dzesēšanas sistēmas ietilpība.....24 litri
Termostata darba apgabals..... 81°C a 96°C
Dzesēšanas šķidrums…….....skat. “Šķidrumi un smērvielas”.

⚠ BRĪDINĀJUMS ⚠

Dzesēšanas šķidrums var iztvaikot, ja dzesēšanas šķidruma tvertnes vāks ir noņemts kamēr sistēma vēl ir karsta. Ļaujiet sistēmai pilnībā atdzist pirms vāka noņemšanas.

⚠ BRĪDINĀJUMS ⚠

Veiciet dzesēšanas sistēmas apkopi un pārbaudi saskaņā ar šīs rokas grāmatas norādījumiem.

DZESĒŠANAS ŠĶIDRUMA LĪMENIS DZESĒŠANAS TVERTNĒ

Dzesēšanas šķidruma līmeni tvertnē pārbauda dzinējam esot aukstam.

1. Novietojiet mašīnu uz taisnas, līdzenas virsmas
2. Paceliet iekrāvēju, izslēdziet dzinēju, izņemiet dzinēja atslēgu un uzstādiet balstu.
3. Noņemiet kreisās puses dzinēja sānu paneli.
4. Dzesēšanas šķidruma tvertnes līmenim jāparādās starp atzīmēm. Ja nepieciešams noņemiet tvertnes vāku un pievienojiet šķidrumu.

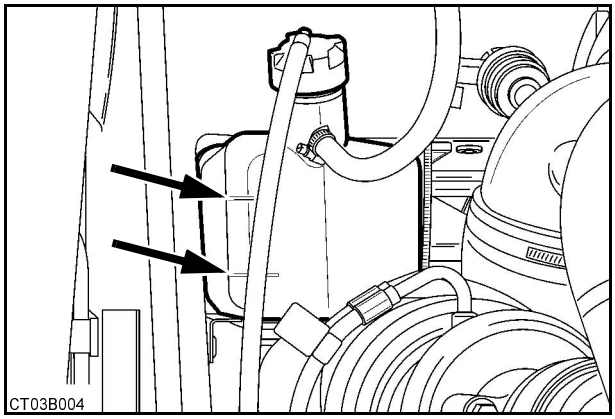

38

Copyright © New Holland

DZESĒŠANAS SISTĒMAS IZTUKŠOŠANA

1. Novietojiet mašīnu uz taisnas, līdzenas virsmas

⚠ BRĪDINĀJUMS ⚠

Nenoņemiet tvertnes vāku, ja dzinējs vel ir karsts. Sistēma vēl ir zem spiediena un jūs var apdedzināties.

2. Noņemiet apakšējo paneli, kas atrodas pa labi no radiatora.

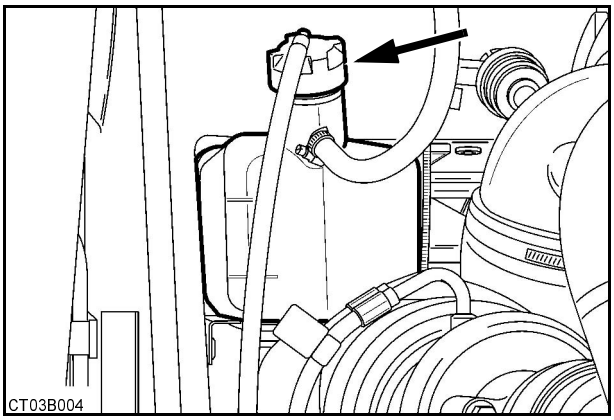

39

3. Atveriet radiatora noplūdes vārstu un ļaujiet dzesēšanas šķidrumam iztecēt.

PIEZĪME: *Izmantojiet atbilstoša tilpuma tvertni.*

4. Kad dzesēšanas sistēma ir pilnībā iztukšota, aizveriet vārstu.
5. Izskalojiet sistçmu ar tîru ûdeni, iztukðojiet vçlreiz un uzpildiet sistçmu kâ parâdîts zemâk.

PIEZĪME: *Ja skalošanai izmantojiet tīrīšanas šķidrumu, sagatavojiet šķīdumu saskaņā ar norādījumiem. Pēc tīrīšanas šķidruma iztukšošanas, skalojiet sistēmu ar tīru ūdeni.*

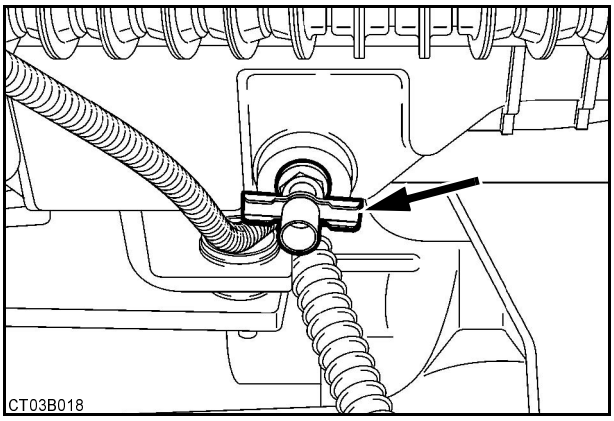

40

6. Pārbaudiet cauruļu, savienojumu un ūdens sūkņa stāvokli. Pārliecinieties, ka dzinēja un radiatora ārējās virsmas ir tīras.

UZPILDE

1. Piepildiet dzesēšanas iekārtas tvertni ar dzesēšanas šķidrumu.

PIEZĪME: *Uzpildiet dzesēšanas šķidrumu lēni, lai izvairītos no gaisa burbuļu veidošanās.*

2. Uzlieciet dzesēšanas iekārtas tvertnes vāku.

SVARĪGI: *Izmantojiet pareizo dzesēšanas šķidrumu.*

3. Padarbiniet dzinēju pāris minūtes, tad pārbaudiet vēlreiz dzesēšanas tvertnes līmeni. Nepieciešamības gadījumā iepildiet vēl šķidrumu, uzlieciet vāku.
4. Uzlieciet un aizslēdziet dzinēja sāna paneli.
5. Noņemiet atbalstu un nolaidiet iekrāvēju.

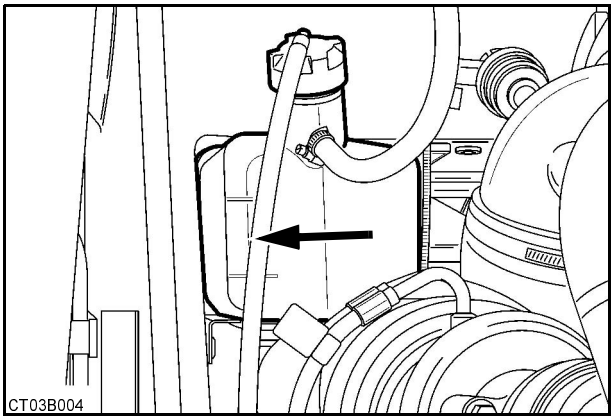

41

Copyright © New Holland

DEGVIELAS SISTĒMA

APKOPES NORĀDĪJUMI

Degvielas filtra nogulšņu attīrīšana ..... ik pēc 50 stundām
Degvielas tvertnes nogulšņu attīrīšana ..... ik pēc 250 stundām
Degvielas filtra nomaiņa ..... ik pēc 500 stundām
(pēc pirmajām 100 stundām mašīnas iestrādes periodā)
Degvielas tvertnes tilpums ..... 135 litri
Degviela ..... skat. "Šķidrumi un smērvielas"

FILTRA NOMAIŅA

1. Paceliet iekrāvēju, izslēdziet dzinēju, izņemiet dzinēja atslēgu un ievietojiet atbalstu.
2. Noņemiet kreisās puses dzinēja sānu paneli.
3. Notīriet virsmu ap filtra galvu.
4. Novietojiet atbilstoša tilpuma tvertni zem filtra un noņemiet filtru izmantojot filtra uzgriežņu atslēgu.

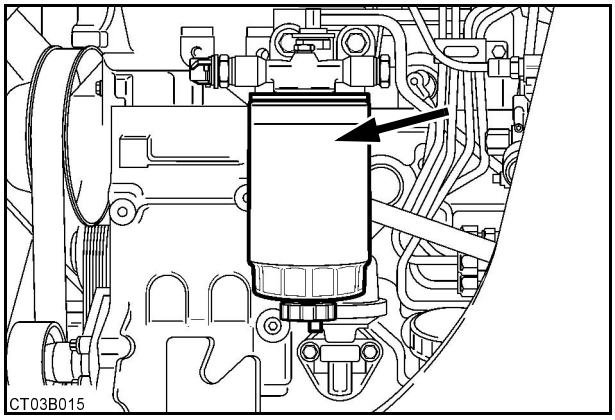

42

5. Uzklājiet plānu eļļas vai smērvielas kārtu uz jaunā filtra izolācijas.

PIEZĪME: *Neiepildiet degvielu jaunajā filtrā pirms neesat to uzstādījis.*

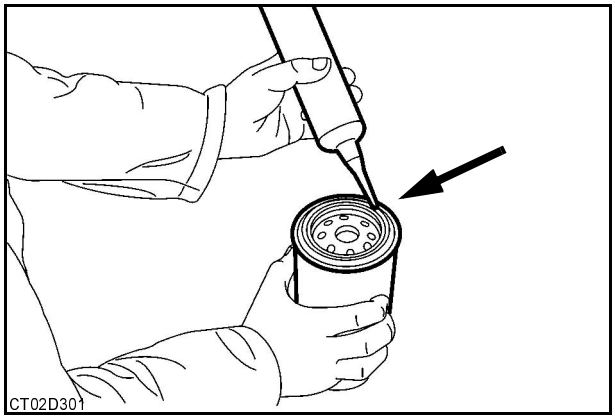

43

Copyright © New Holland

6. Ielieciet jauno filtru. Grieziet filtru līdz izolācija saskaras ar filtra galvu, pievelciet filtru ar atslēgu, pagriežot to vēl par pus griezienu ar roku.

SVARĪGI: *Nelietojiet filtra uzgriežņa atslēgu filtra uzstādīšanai. Pārāk spēcīga nostiprināšana var sabojāt filtra izolāciju un pašu filtru.*

PIEZĪME: *Izmantojiet tikai oriģinālu, ražotāja piegādātu filtru, jo neapstiprinātu filtru izmantošana var radīt nopietnus bojājumus inžektora sūknim.*

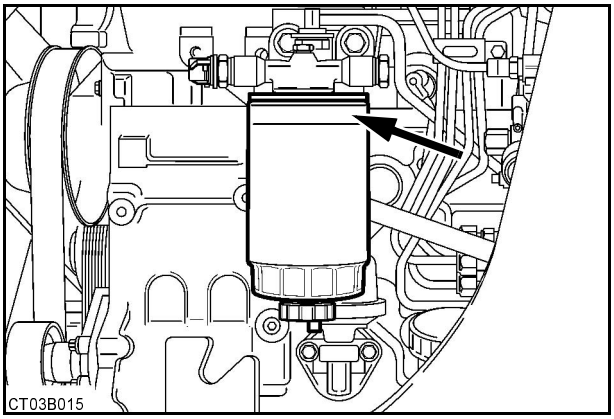

44

DEGVIELAS SISTĒMAS SAGATAVOŠANA DARBAM

Par diviem vai trīs pagriezieniem atgrieziet atgaisošanas piederumus.

1. Darbiniet padeves sūkni līdz sāk plūst degviela bez gaisa burbuļiem.

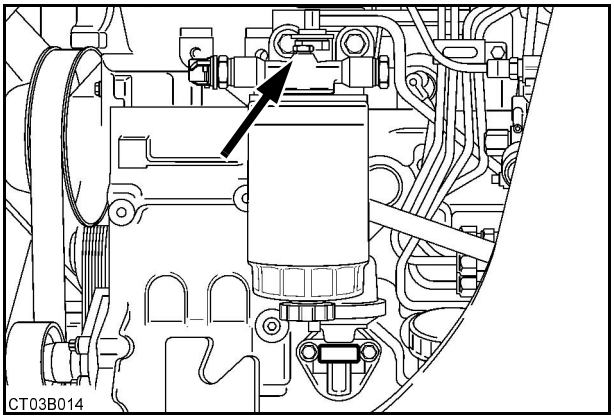

45

2. Pievelciet atgaisošanas piederumus.
3. Turpiniet uzsākšanu, darbiniet sūkni līdz jūtama pretestība, signalizējot, ka sistēma ir zem spiediena.
4. Startējiet dzinēju, skat. 5. nodaļu “Dzinēja iedarbināšana”.

PIEZĪME: *Inžektora sūknis ir paš-ventilējošs, to nav nepieciešams atgaisot.*

PIEZĪME: *Nedarbiniet motora starteri vairāk kā 30. sekundes. Pagaidiet divas minūtes pirms otrreizējas iedarbināšanas.*

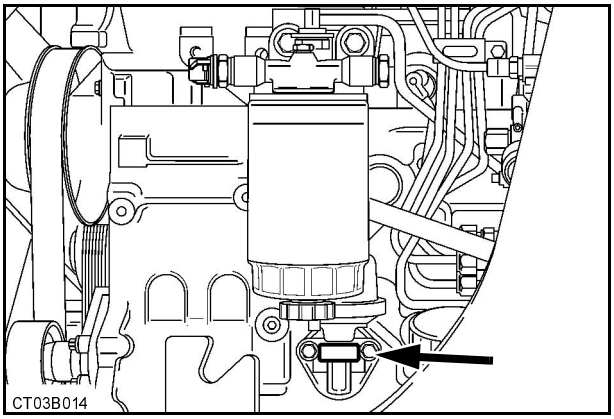

46

Copyright © New Holland

Dzinējam jādarbojas vienmērīgi. Ja tas tā nenotiek, atkārtojiet procedūru.

Ja problēma turpinās, tas nozīmē, ka sistēmā vēl joprojām ieplūst gaiss. Pārbaudiet vai sistēmā nav sūces.

5. Uzstādiet un noslēdziet dzinēja sānu paneli.
6. Noņemiet balstu un nolaidiet iekrāvēja pievienojumu.

DEGVIELAS TVERTNES NOGULŠŅU IZVADĪŠANA

Novietojiet piemērota tilpuma tvertni zem degvielas tvertnes, atskrūvējiet (par diviem vai trīs pagriezieniem) atgaisošanas aizbāzni, kas atrodas zem degvielas tvertnes, un ļaujiet iztecēt degvielas nogulsnēm. Pievelciet aizbāzni.

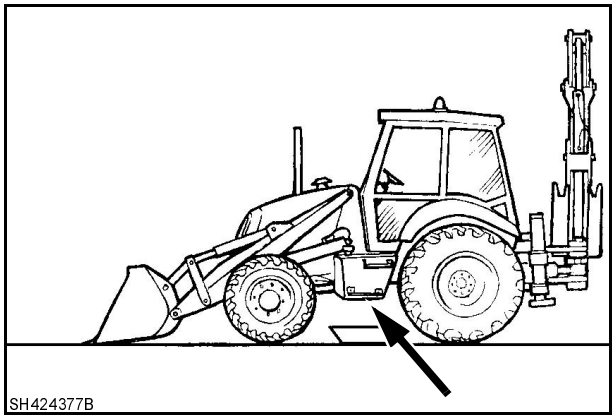

47

Copyright © New Holland

HIDRAULISKĀS SISTĒMAS SPIEDIENA ATBRĪVOŠANA

Pirms apkopes veikšanas hidrauliskajā sistēmā ir nepieciešams atbrīvot visu sistēmu spiedienu.

1. Nolaidiet iekrāvēja pievienojumu un ekskavatora pievienojumu līdz tie atduras pret zemi.
2. Apstādiniet dzinēju.
3. Darbiniet iekrāvēja vadību visos virzienos.

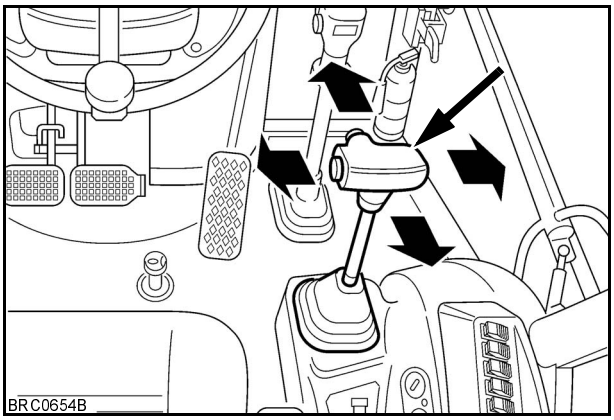

48

4. Darbiniet ekskavatora pievienojuma vadību visos virzienos.

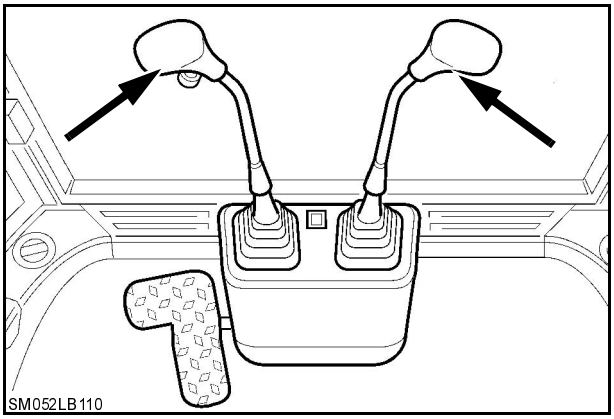

49

Copyright © New Holland

HIDRAULISKĀ SISTĒMA

APKOPES NORĀDĪJUMI

Hidraulikas tvertnes līmeņa pārbaude ..... ik pēc 10 stundām jeb katru dienu
Cauruļu un vadu pārbaude ..... Katru dienu
Hidraulikas šķidruma filtra nomaiņa ..... ik pēc 1000 stundām jeb reizi gadā (pēc pirmajām 50 mašīnas darbināšanas stundām)

Ventilācijas vārsta/filtra vāka tīrīšana ..... ik pēc 250 stundām
Ekskavatora pievienojuma drošības vārstu Iztukšošana (ja ir uzstādīts) ..... ik pēc 500 stundām jeb divas reizes gadā
Tvertnes filtra tīrīšana ..... ik pēc 1000 stundām jeb reizi gadā
Sistēmas iztukšošana ..... ik pēc 1000 stundām jeb reizi gadā
Tilpnes tilpums ..... 75 litri
Sistēmas kopējais tilpums ..... 118 litri
Šķidrums ..... skat. “Šķidrumi un smērvielas”

TVERTNES LĪMENIS

1. Novietojiet mašīnu uz taisnas, līdzenas virsmas
2. Pārliecinieties, ka piederumi ir braukšanas pa ceļu pozīcijā.
3. Apstādiniet dzinēju, izņemiet startera atslēgu, uzgaidiet līdz šķidrums sasniedz apkārtējās vides temperatūru
4. Šķidruma līmenim jābūt mērinstrumenta vidū. Nepieciešamības gadījumā papildiniet šķidrumu, skat. “Uzpilde”

SVARĪGI: *Pat, ja šķidruma līmenis ir nepietiekams, neliels hidraulikas šķidruma daudzums atrodas mērinstrumenta apakšējā daļā. Tas nenozīmē, ka šķidruma līmenis ir pietiekams.*

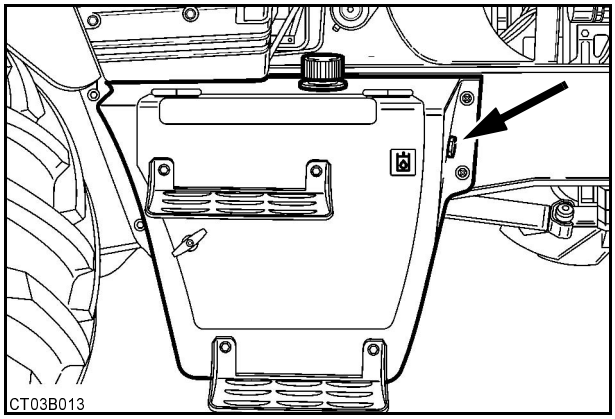

50

VENTILĀCIJAS VĀRSTA / UZPILDES VIETAS

1. Ar uzgriežņa atslēgas palīdzību, kas tika piegādāta kopā ar mašīnu, noņemiet vāciņu.
2. Ar atbilstošu eļļošanas šķidrumu nomazgājiet vāku.
3. Nožāvējiet vāku ar saspiestu gaisu un uzlieciet to atpakaļ

SVARĪGI: *Aizsargājiet seju strādājot ar saspiestu gaisu.*

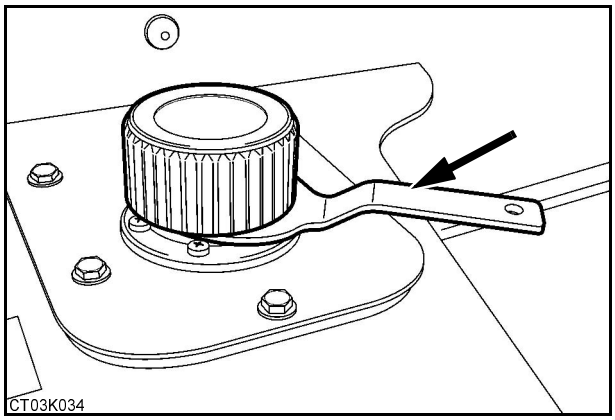

51

Copyright © New Holland

HIDRAULISKĀ ŠĶIDRUMA FILTRA NOMAIŅA

1. Pārliecinieties, ka pievienojumi atrodas pārvietošanas pa ceļu pozīcijā, paceliet rokas bremzi, izslēdziet dzinēju un izņemiet startera atslēgu.
2. Notīriet virsmu ap filtru, kas atrodas mašīnas kreisajā pusē.
3. Novietojiet zem filtra atbilstoša tilpuma tvertni, izmantojiet uzgriežņa atslēgu, lai atskrūvētu filtru, tad atskrūvējiet to ar roku.
4. Uzklājiet plānu eļļas kārtu uz jaunā filtra izolācijas.
5. Ievietojiet jauno filtru. Pagrieziet filtra izolāciju līdz tā saskaras ar filtra galvu, piegrieziet filtru vēl par pus apgriezienu ar roku.

SVARĪGI: *Neizmantojiet uzgriežņa atslēgu filtra nostiprināšanai. Pārāk cieša filtra pieskrūvēšana var bojāt filtru un izolāciju.*

6. Pārliecinieties, ka šķidruma līmenis paceļas līdz mērītāja vidum. Nepieciešamības gadījumā pievienojiet vēl šķidrumu.

SVARĪGI: *Pat, ja šķidruma līmenis ir nepietiekams, neliels hidraulikas šķidruma daudzums atrodas mērinstrumenta apakšējā daļā. Tas nenozīmē, ka šķidruma līmenis ir pietiekams*

PIEZĪME: *Pēc mašīnas izmantošanas ilgāku laiku pārbaudiet vai nav radušās sūces.*

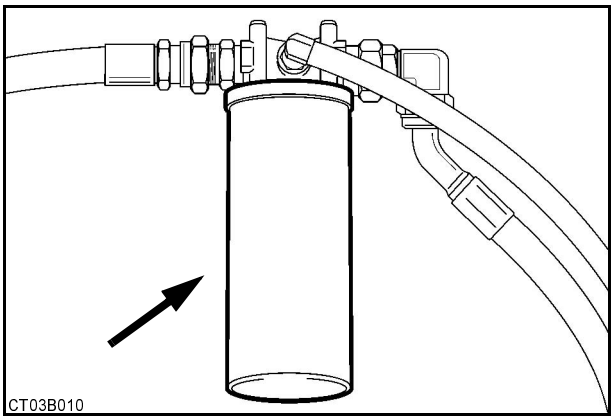

52

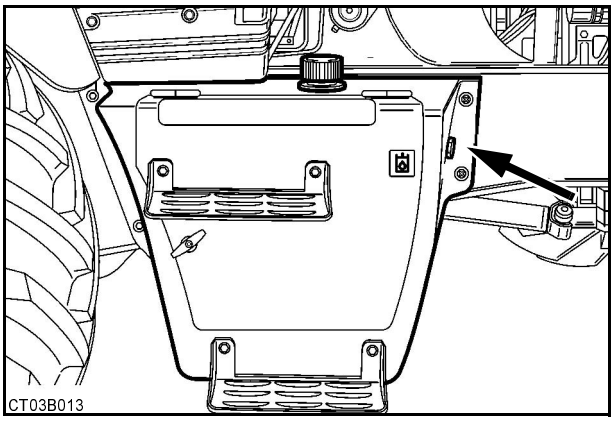

53

TILPNES FILTRA TĪRĪŠANA

1. Noņemiet vāku un izņemiet filtru.
2. Izmantojiet atbilstošu eļļas šķidrumu, lai notīrītu vāku.
3. Žāvējiet ar saspiestu gaisu, ievietojiet atpakaļ filtru un uzlieciet vāku.

SVARĪGI: *Aizsargājiet seju strādājot ar saspiestu gaisu.*

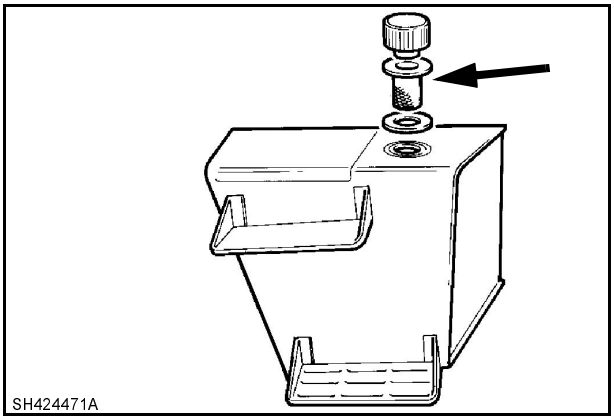

54

Copyright © New Holland

HIDRAULIKAS ŠĶIDRUMA NOMAIŅA

Hidraulikas šķidruma nomaiņai nepieciešams sistemātiski iztukšot hidraulikas šķidrumu no pamatkomponentiem (tvertnes, sūkņiem, cilindriem, vadības vārstiem, hidraulikas motora un eļļas dzesētāja).

Iesakām konsultēties pie Izplatītāja.

Iztukšošana

PIEZĪME: *Iztukšošanas brīdī, hidrauliskajam šķidrumam jābūt darba temperatūrā.*

1. Novietojiet mašīnu uz taisnas, līdzenas virsmas.
2. Nolaidiet iekrāvēja ekskavatora grozu uz zemes.
3. Pārliecinieties, ka ekskavatora pievienojums atrodas braukšanas pa ceļu stāvoklī.
4. Novietojiet atbilstoša tilpuma tvertni zem rezervuāra, noņemiet filtra vāku un aizbāzni un ļaujiet eļļai iztecēt.
5. Iztukšojiet citus komponentus noņemot padeves un atgriešanās vienības. Konsultējieties ar Izplatītāju.
6. Ielieciet rezervuārā aizbāzni.

Uzpilde

1. Notīriet virsmu ap filtra vāciņu un iepildiet rezervuārā attiecīgo hidraulisko šķidrumu.
2. Šķidruma līmenim jābūt līdz stikla vidum
3. Uzlieciet uzpildes vietas vāciņu.
4. Iedarbiniet dzinēju un 3-4-minūtes padarbiniet iekrāvēja un ekskavatora pievienojuma funkcijas.
5. Vēlreiz nolaidiet iekrāvēja ekskavatora grozu uz zemes un novietojiet ekskavatora pievienojumu braukšanas pa ceļu stāvoklī. Izslēdziet dzinēju un izņemiet startera atslēgu.
6. Pārbaudiet līmeni. Šķidruma līmenim jābūt līdz mērinstrumenta vidum. Nepieciešamības gadījumā uzpildiet šķidrumu.

SVARĪGI: *Pat, ja šķidruma līmenis ir nepietiekams, neliels hidraulikas šķidruma daudzums atrodas mērinstrumenta apakšējā daļā. Tas nenozīmē, ka šķidruma līmenis ir pietiekams*

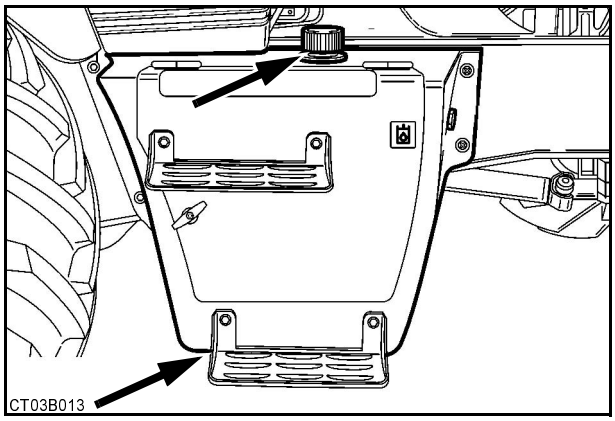

55

Copyright © New Holland

HIDRAULIKAS CAURULES UN ŠĻŪTENES

Nekavējoties novērsiet hidrauliskās eļļas sūces, lai novērstu eļļas zudumu, iespējamos bojājumus un netīrumu nokļūšanu sistēmā. Pārbaudot vai nav hidraulisku sūču, ieslēdziet dzinēju un darbiniet to ar 1200-1500 apgr./min.

Ja caurulītes ir saskrāpētas, sagrieztas, piepūtušās savienojuma vietās vai saliektas, nekavējoties noņemiet vecās un uzlieciet jaunas caurulītes.

⚠ BRĪDINĀJUMS ⚠

Pārbaudiet vai hidrauliskajos savienojumos nav sūces. Ja pamaniet sūci, izslēdziet dzinēju un atlaidiet hidraulisko spiedienu. Nepievelciet hidrauliskos savienojumus sistēmai esot zem spiediena.

Ja hidraulikas caurulīte vai trubiņa tiek atjaunota, darbojieties saskaņā ar sekojošiem norādījumiem.

Atbrīvojiet piederumus (1) un noņemiet caurulītes vai trubas savienojumu, noņemiet un atvienojiet O veida gredzena izolāciju (2).
Pirms ievietošanas, iegremdējiet jauno O veida gredzena izolāciju tīrā hidrauliskā eļļā. Uzstādiet jauno O veida gredzenu (2) un, ja nepieciešams, iebīdiet attiecīgajā stāvoklī izmantojot petrolejas želeju.
Uzlieciet jauno trubiņu vai caurulīti un nostipriniet piederumus turot caurulīti vai trubiņu, lai novērstu tās griešanos.

PIEZĪME: *Pārliecinieties ka caurulītes vai trubiņas piederumu nostiprināšanas laikā, caurulīte vai trubiņa negriežas. Gadījumā, ja caurulīte griežas nostiprinājuma laikā, pastāv O gredzenveida izolācijas bojāšanas iespēja.*

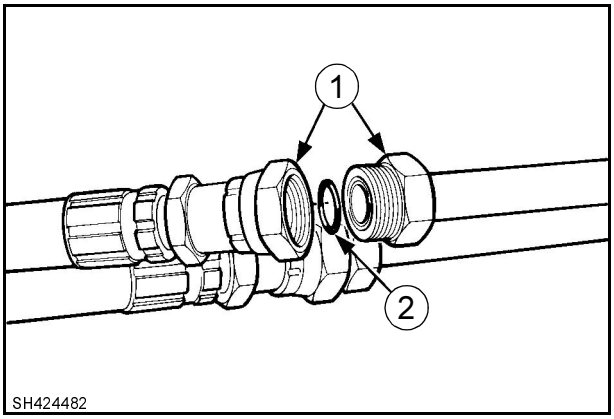

56

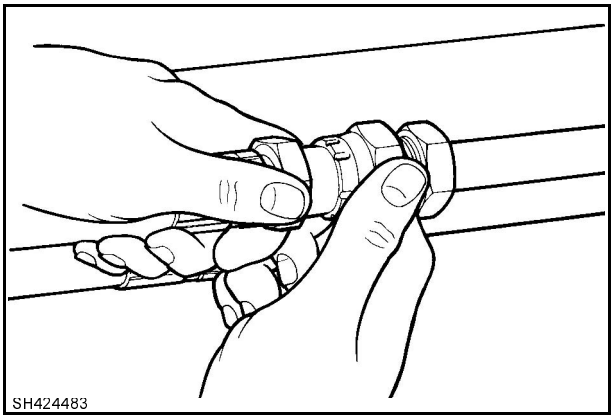

57

Copyright © New Holland

Izmantojiet divas nogriežņu atslēgas un nostipriniet piederumus attiecīgajā pozīcijā, kā parādīts,

SVARĪGI: *Pārliecinieties, ka hidraulikas trubiņas vai caurulītes atjaunošanas/uzlikšanas brīdī visas detaļas ir pilnīgi tīras. Nepietiekamas detaļa tīrības rezultātā iespējama trubiņas vai caurulītes pilēšana pēc uzstādīšanas vai iespējami bojājumi citās hidrauliskās sistēmas daļās.*

Lai nodrošinātu savienojumu bez sūcēm, svarīgi, lai piederumi nebūtu nostiprināti pārāk cieši vai pārāk vaļīgi.

Izdabūjiet gaisu no sistēmas katru reizi, kad tiek noņemta hidraulikas caurulīte, atvienots vads, vai atvērta sistēma. To iespējams panākt darbinot dzinēju 1200-1500 apgr./min un darbinot iekrāvēja un ekskavatora pievienojuma sviras (tukšs ekskavatora grozs) aptuveni 15 minūtes vai līdz brīdim kamēr gaiss izpūsts no sistēmas.

Pēc sistēmas atbrīvošanas no gaisa, novietojiet iztaisnotu iekrāvēja ekskavatora grozu uz zemes, novietojiet ekskavatora pievienojumu transportēšanas pozīcijā un izslēdziet dzinēju. Pārbaudiet hidrauliskās sistēmas eļļas līmeni, nepieciešamības gadījumā uzpildiet.

EKSKAVATORA PIEVIENOJUMA DROŠĪBAS VĀRSTS (ja ir uzstādīts)

1. Nolaidiet ekskavatora grozu līdz tas atbalstās pret zemi, izslēdziet dzinēju un izņemiet startera atslēgu.
2. Atbrīvojiet ekskavatora pievienojuma sistēmas spiedienu.
3. Novietojiet zem caurulītes atbilstoša tilpuma tvertni, noņemiet aizbāzni, un ļaujiet eļļai iztecēt.
4. Saslaukiet izlijušo šķidrumu, uzlieciet aizbāzni.

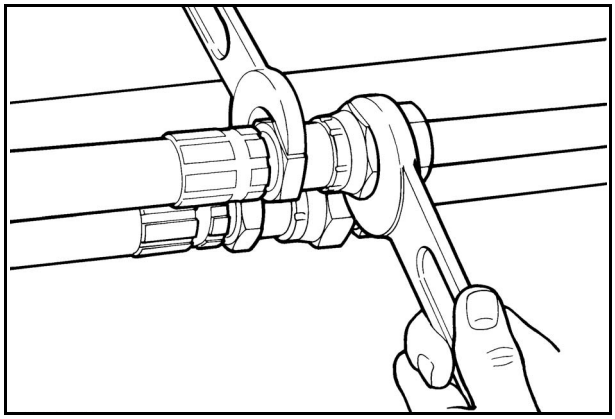

58

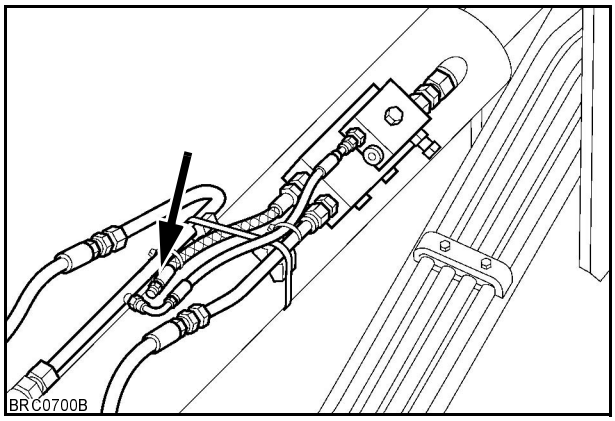

59

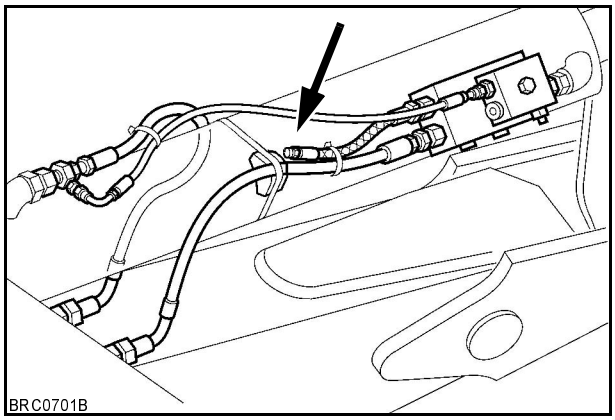

60

Copyright © New Holland

GAISA FILTRS

PĀRBAUDE

Pārliecinieties, ka regulāri tiek veikta gaisa filtra, ieejošā kolektora, uzmavu un izolācijas pārbaude. Pārbaudiet arī ieejošā kolektora skrūvju un caurulītes skavu stiprinājumus.

Caurulītes jānomaina pirms tās ir nolietojušās.

Regulāri pārbaudiet vai darbojas gaisa filtra ierobežojumu brīdinājuma lampiņa uz instrumentu paneļa.

GAISA FILTRA IEROBEŽOJUMU BRĪDINĀJUMA LAMPIŅA

Ja iedegas gaisa filtra ierobežojumu brīdinājuma lampiņa brīdī, kad darbojas dzinējs, jāpārbauda gaisa filtra elementi.

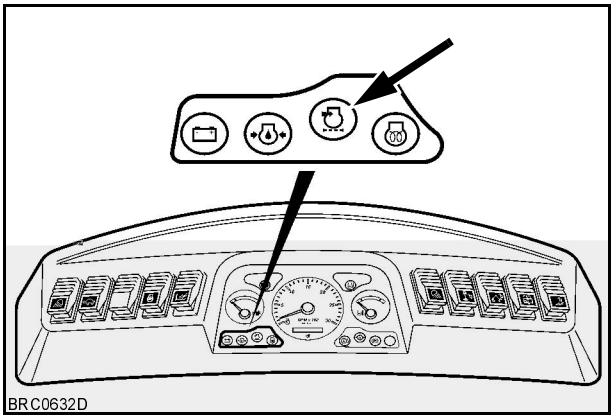

61

GAISA FILTRA ELEMENTI

Jūsu mašīna ir aprīkota ar divpakāpju filtru sistēmu, kas sastāv no lielas ietilpības primārā elementa, kas izstrādāts, lai nodrošinātu optimālu dzinēja aizsardzību, un sekundārā elementa, kas nodrošina papildus dzinēja aizsardzību.

Primāro elementu iespējams tīrīt. Sekundāro elementu nav iespējams tīrīt, tas jānomaina.

Copyright © New Holland

APKOPES NORĀDĪJUMI

Sākotnējā filtra apkope .....regulāri pārbaudiet un tīriet trauku
Primārā filtra elementa apkope..... mazgājiet ik pēc 250 stundām vai pēc piecām sausās tīrīšanas reizēm, nomainiet, ja uz paneļa iedegas brīdinājuma lampiņa.
Primārā filtra elementa nomaiņa ..... katru gadu vai pēc sešām tīrīšanas reizēm.
Sekundārā filtra elementa nomaiņa ..... reizi gadā vai pēc trīs primārā filtra elementa tīrīšanas reizēm.

SVARĪGI: *Rūpīgi ievērojiet gaisa filtra apkopes intervālus. Dzinēja darba mūža ilgums ir atkarīgs no filtru tīrības.*

SĀKOTNĒJĀ FILTRA TĪRĪŠANA (atkarībā no modeļa)

1. Atskrūvējiet spārnuzgriezni un noņemiet vāku.
2. Noņemiet un ar tīru audumu notīriet trauku
3. Ievietojiet trauku un vāku, pievelciet uzgriezni.

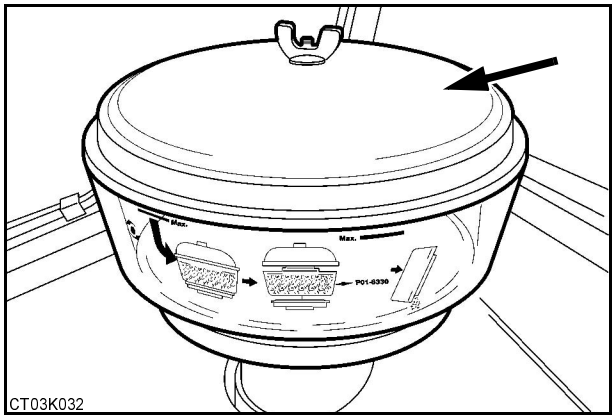

62

FILTRA ELEMENTU NOŅEMŠANA

1. Paceliet iekrāvēju, apstādiniet dzinēju, izņemiet startera atslēgu, ielieciet balstu.
2. Noņemiet kreisās puses dzinēja paneli.
3. Noņemiet filtra vāku.
4. Uzmanīgi noņemiet primāro filtra elementu.

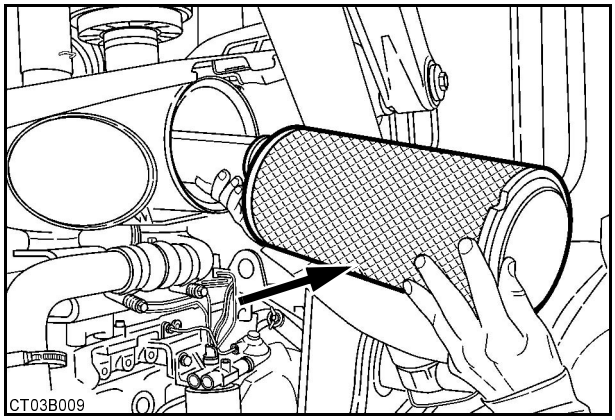

63

Copyright © New Holland

5. Ja nepieciešams nomainīt sekundāro filtra elementu, uzmanīgi noņemiet to.

SVARĪGI: *Sekundāro filtra elementu netīra, tas jānomaina reizi gadā vai ik pēc trīs primārā filtra elementa tīrīšanas reizēm.*

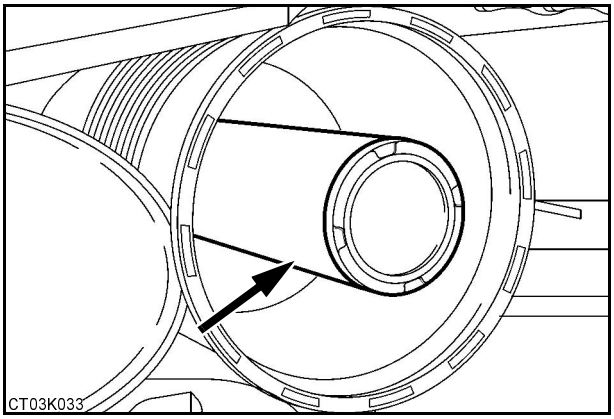

64

PRIMĀRĀ FILTRA ELEMENTA TĪRĪŠANA

Gadījumā, ja primārais filtra elements ir sauss:

Izpūtiet to ar ļoti zema spiediena saspiestu gaisu no iekšpuses uz ārpusi. Saspiestā gaisa caurulīte jātur vismaz trīs centimetru attālumā no primārā filtra elementa iekšējās sienas. Ja no primārā filtra elementa vairāk neizdalās netīrumi, tīrīšana ir pabeigta.

SVARĪGI: *Aizsargājiet seju strādājot ar saspiest gaisu.*

SVARĪGI: *Saspiesta gaisa spiedienam nevajadzētu pārsniegt 7 bārus.*

PIEZĪME: *Neizmantojiet saspiestu gaisu, ja filtra elementā ir eļļa vai sodrēji.*

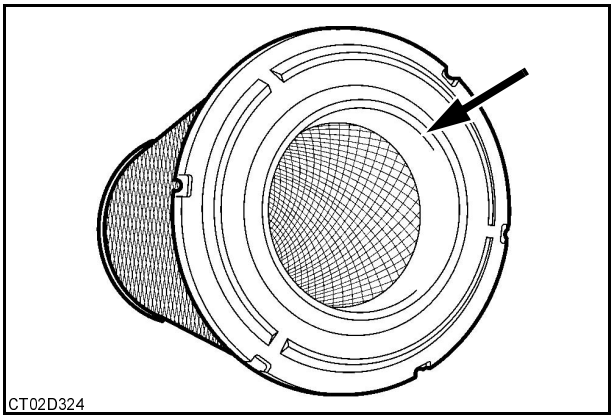

65

Ja primārais filtra elements ir eļļains vai piecas reizes tīrīts sausā veidā:

Mazgājiet to ūdenī, pievienojot atbilstošu tīrīšanas līdzekli (konsultējieties ar savu Izplatītāju). Tīrīšanas līdzekļa lietošanas instrukcija ir uz iepakojuma.

Pirms uzstādīšanas primārajam filtra elementam jābūt pilnīgi sausam. Mēs iesakām iegādāties rezerves primāro filtra elementu izmantošanai otra filtra elementa žūšanas laikā.

PRIMĀRĀ FILTRA ELEMENTA PĀRBAUDE

Pārbaudiet primārā filtra elementa stāvokli ievietojot tā iekšpusē pārbaudes lampu.

SVARĪGI: *Nomainiet filtra elementu, ja kādā vietā, kaut arī gandrīz nemanāmi spīd cauri gaisma.*

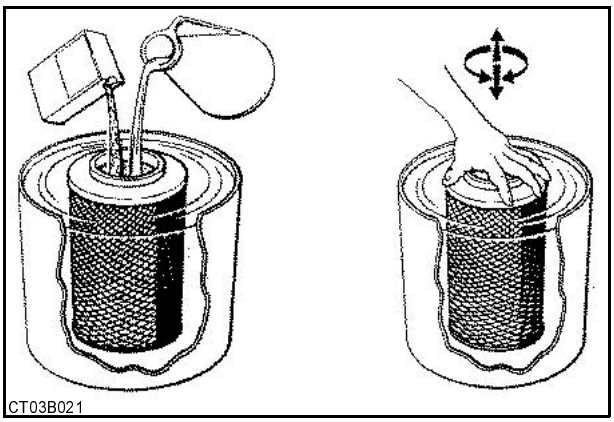

66

Copyright © New Holland

FILTRA ELEMENTU UZSTĀDĪŠANA

1. Tīriet filtra iekšpusi ar tīru audumu.
2. Nomainot veco sekundāro filtra elementu, uzmanīgi ievietojiet jauno.

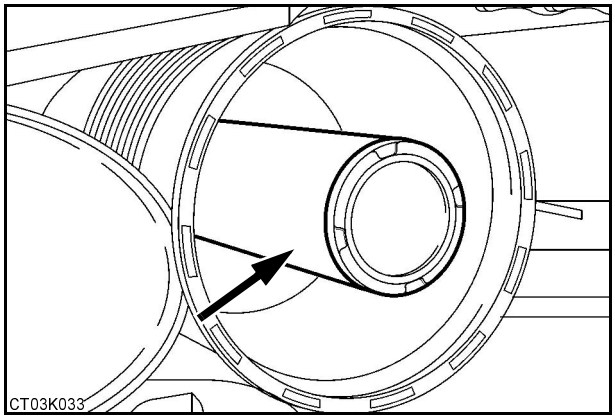

67

3. Rūpīgi ievietojiet primāro filtra elementu.
4. Uzlieciet filtra vāciņu.

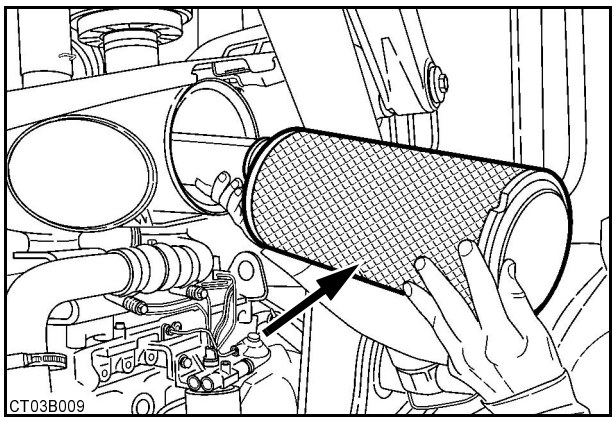

68

5. Iedarbiniet dzinēju, darbiniet to ar mazu brīvgaitas ātrumu, lai pārliecinātos, ka neiedegas gaisa filtra ierobežojumu brīdinājuma lampiņa uz instrumentu paneļa.
6. Uzstādiet un noslēdziet dzinēja sānu paneli.
7. Izņemiet balstu un nolaidiet iekrāvēja pievienojumu.

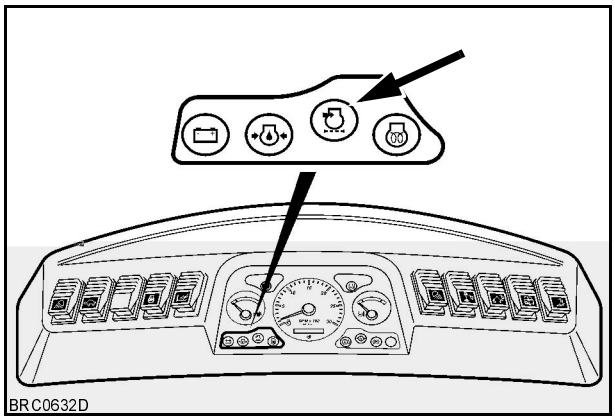

69

Copyright © New Holland

TRANSMISIJAS (ĀTRUMA PĀRSLĒGAM UZ GRĪDAS)

APKOPES NORĀDĪJUMI

Eļļas līmeņa pārbaude ..... ik pēc 250 stundām
(pēc pirmajām 50 mašīnas darbināšanas stundām)
Filtra nomaiņa ..... ik pēc 1000 stundām vai reizi gadā
Ventilācijas vārsta tīrīšana ..... ik pēc 1000 stundām vai reizi gadā
Ekrāna filtra tīrīšana ..... ik pēc 1000 stundām vai reizi gadā
Eļļas maiņa ..... ik pēc 1000 stundām vai reizi gadā
Transmisijas tilpums ..... 18 litri
Eļļa ..... skat. “Šķidrumi un smērvielas”

LĪMENIS

Eļļas līmeņa pārbaudi veic dzinējam darbojoties mazā ātrumā un pie normālas darba temperatūras.

1. Novietojiet mašīnu uz taisnas, līdzenas virsmas
2. Paceliet iekrāvēju, izslēdziet aizdedzi, izņemiet startera atslēgu un uzstādiet balstu.
3. Noņemiet dzinēja kreisā sāna paneli.
4. Izņemiet eļļas līmeņa mērstieni, notīriet to ar auduma gabalu un ievietojiet padeves caurulē cik tālu iespējams, tad atkal izņemiet to.
5. Ja eļļas līmenis ir zem minimālās atzīmes, uzpildiet eļļu. Skat. “Uzpilde”.
6. Uzstādiet un noslēdziet dzinēja sānu paneli.
7. Izņemiet balstu un nolaidiet iekrāvēju.

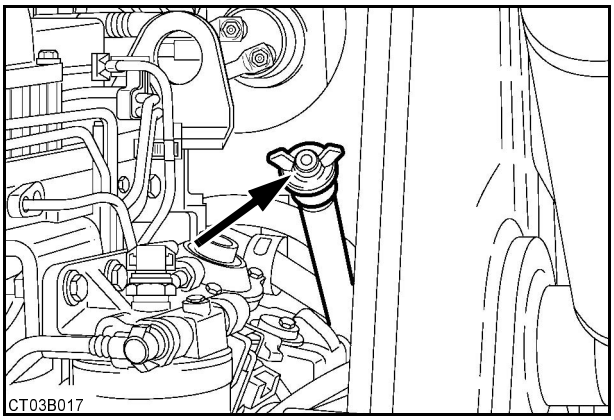

70

Copyright © New Holland

IZTUKŠOŠANA

1. Paceliet iekrāvēju, izslēdziet aizdedzi, izņemiet startera atslēgu un uzstādiet balstu.
2. Noņemiet dzinēja kreisā sāna paneli.

PIEZĪME: *Mainiet eļļu kamēr transmisija vēl ir silta, jo tad eļļa plūdīs daudz brīvāk.*

3. Novietojiet atbilstoša tilpuma tvertni zem noplūdes aizbāžņa (1), tad izņemiet aizbāzni.
4. Izņemiet eļļas līmeņa mērstieni un ļaujiet eļļai iztecēt.
5. Ievietojiet noplūdes aizbāzni un mērstieni.

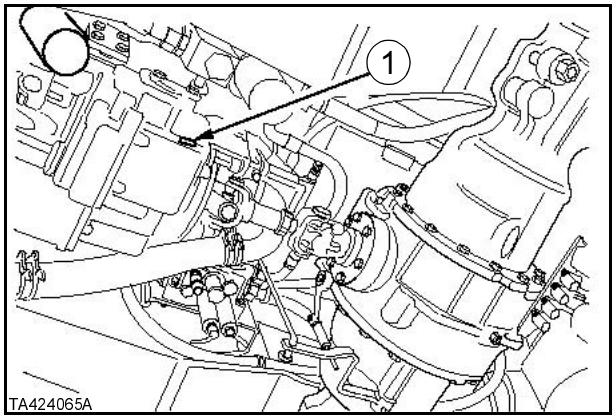

71

FILTRA NOMAIŅA

1. Notīriet virsmu ap filtra galvu.
2. Novietojiet atbilstoša tilpuma tvertni zem filtra (1), paskrūvējiet vaļīgāk filtru ar filtra uzgriežņa atslēgu un atskrūvējiet ar roku.
3. Uzklājiet plānu eļļas kārtiņu uz jaunā filtra izolācijas.
4. Ielieciet jauno filtru. Pagrieziet to līdz izolācija saskaras ar filtra galvu un nostipriniet filtru, piegriežot to vēl pus griezienu ar roku.

SVARĪGI: *Neizmantojiet nogriežņa atslēgu filtra nostiprināšanai. Pārāk cieša filtra pieskrūvēšana var bojāt filtru un izolāciju.*

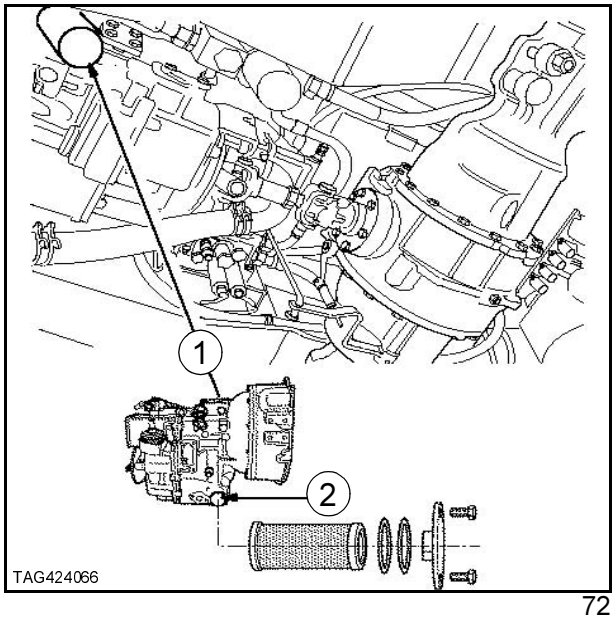

72

Copyright © New Holland

EKRĀNA FILTRA TĪRĪŠANA

1. Notīriet virsmu ap apvalka vāku (2) un noņemiet to. Pārbaudiet O gredzena stāvokli, nepieciešamības gadījumā nomainiet to. Noņemiet ekrāna filtru un notīriet to ar mazgāšanas līdzekļa šķīdumu.

SVARĪGI: *Ievērojiet mazgāšanas līdzekļa izmantošanas instrukciju.*

2. Nožāvējiet ekrāna filtru ar saspiestu gaisu un uzstādiet to.

SVARĪGI: *Aizsargājiet seju strādājot ar saspiest gaisu.*

3. Uzlieciet un pievelciet apvalka vāku līdz 11 mN.

UZPILDE

1. Izņemiet eļļas līmeņa mērstieni un iepildiet atbilstošu eļļu caur mērstieņa atveri. Ievietojiet mērstieni atpakaļ.
2. Pārbaudiet eļļas līmeni ar mērstieni. Nepieciešamības gadījumā uzpildiet eļļu.
3. Brauciet ar pirmo vai otro ātrumu pāris minūtes, tad apstādiniet dzinēju.
4. Pārbaudiet eļļas līmeni ar mērstieni. Nepieciešamības gadījumā uzpildiet eļļu.
5. Uzstādiet un noslēdziet dzinēja sānu paneli.
6. Izņemiet balstu un nolaidiet iekrāvēju.

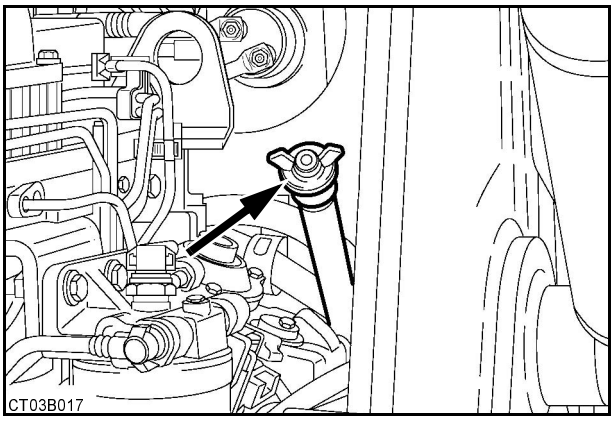

73

Copyright © New Holland

TRANSMISIJA (ĀTRUMA PĀRSLĒGAM PIE STŪRES)

APKOPES NORĀDĪJUMI

Eļļas līmeņa pārbaude ..... ik pēc 250 stundām
(pēc pirmajām 50 mašīnas darbināšanas stundām)
Filtra nomaiņa ..... ik pēc 1000 stundām vai reizi gadā
Eļļas maiņa ..... ik pēc 1000 stundām vai reizi gadā
Transmisijas tilpums ..... 18 litri
Eļļa ..... skat. "Šķidrumi un smērvielas"

SVARĪGI: *Ja transmisija ir jauna vai ir tikusi labota, ieteicams nomainīt eļļas filtru pēc 100 darba stundām.*

LĪMENIS

Eļļas līmeņa pārbaudi veic dzinējam darbojoties mazā ātrumā un pie normālas darba temperatūras.

1. Novietojiet mašīnu uz taisnas, līdzenas virsmas.
2. Paceliet iekrāvēju, izslēdziet aizdedzi, izņemiet startera atslēgu un ielieciet atbalstu.
3. Noņemiet dzinēja kreisā sāna paneli.
4. Izņemiet eļļas līmeņa mērstieni, notīriet to ar auduma gabalu un ievietojiet padeves caurulē cik tālu iespējams, tad atkal izņemiet to.
5. Ja eļļas līmenis ir zem minimālās atzīmes, uzpildiet eļļu. Skat. "Uzpilde".
6. Uzstādiet un noslēdziet dzinēja sānu paneli.
7. Izņemiet balstu un nolaidiet iekrāvēju.

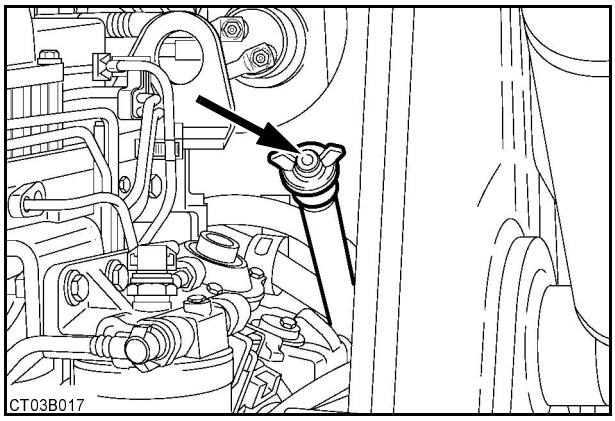

74

Copyright © New Holland

IZTUKŠOŠANA

1. Paceliet iekrāvēju, izslēdziet aizdedzi, izņemiet startera atslēgu un uzstādiet balstu.
2. Noņemiet dzinēja kreisā sāna paneli.

PIEZĪME: *Mainiet eļļu kamēr transmisija vēl silta, jo tad eļļa plūdīs daudz brīvāk.*

3. Novietojiet atbilstoša tilpuma tvertni zem noplūdes aizbāžņa (1), tad izņemiet aizbāzni.
4. Izņemiet eļļas līmeņa mērstieni un ļaujiet eļļai iztecēt.
5. Ievietojiet noplūdes aizbāzni un mērstieni.

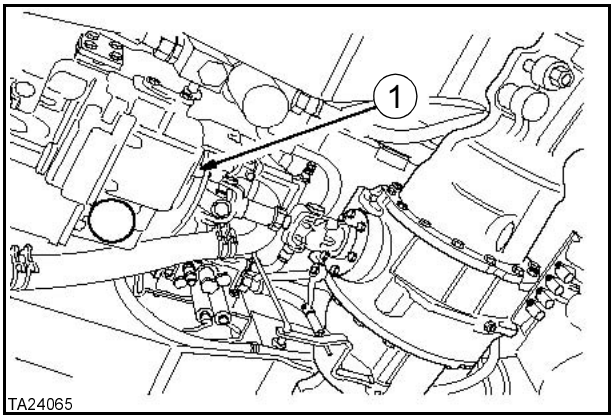

75

FILTRA NOMAIŅA

1. Notīriet virsmu ap filtra galvu.
2. Novietojiet atbilstoša tilpuma tvertni zem filtra (1), atgrieziet filtru ar filtra uzgriežņa atslēgu, tad atskrūvējiet to ar roku.
3. Uzklājiet plānu eļļas kārtiņu uz jaunā filtra izolācijas.
4. Ielieciet jauno filtru. Pagrieziet to līdz izolācija saskaras ar filtra galvu, nostipriniet filtru, piegriežot vēl pus griezienu ar roku.

SVARĪGI: *Neizmantojiet nogriežņa atslēgu filtra nostiprināšanai. Pārāk cieša filtra pieskrūvēšana var bojāt filtru un izolāciju.*

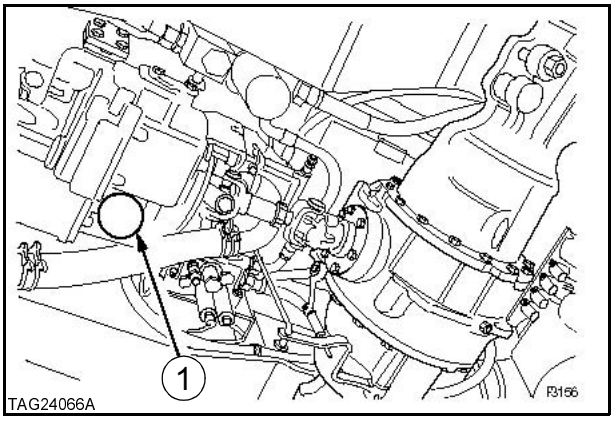

76

Copyright © New Holland

UZPILDE

1. Izņemiet eļļas līmeņa mērstieni un iepildiet atbilstošu eļļu caur mērstieņa atveri. Ievietojiet mērstieni atpakaļ.
2. Pārbaudiet eļļas līmeni ar mērstieni. Nepieciešamības gadījumā uzpildiet eļļu.
3. Pabrauciet ar pirmo vai otro ātrumu pāris minūtes, tad apstādiniet dzinēju.
4. Pārbaudiet eļļas līmeni ar mērstieni. Nepieciešamības gadījumā uzpildiet eļļu.
5. Uzstādiet un noslēdziet dzinēja sānu paneli.
6. Izņemiet balstu un nolaidiet iekrāvēju.

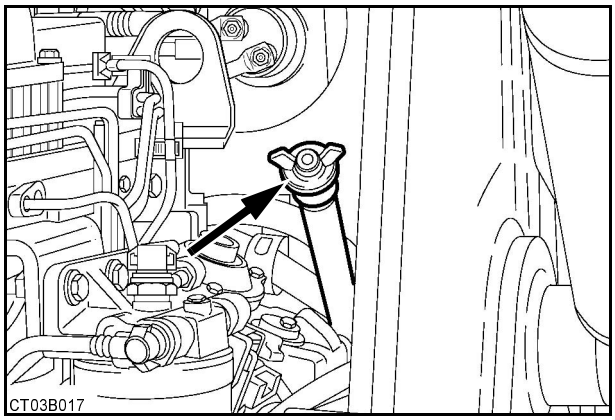

77

Copyright © New Holland

PRIEKŠĒJĀS PIEDZIŅAS ASS UN PĀRVADA REDUKTORS (4 riteņu piedziņa un 4WS)

APKOPES NORĀDĪJUMI

Eļļas līmeņa pārbaude ..... ik pēc 250 stundām
(pēc pirmajām 50 mašīnas darbināšanas stundām)
Ventilācijas vārsta tīrīšana ..... ik pēc 250 stundām
Eļļas maiņa ..... ik pēc 1000 stundām
Priekšējās piedziņas ass eļļas tilpums (2WS) ..... 5,5 litri
Priekšējās piedziņas ass eļļas tilpums (4WS) ..... 10 litri
Pārvada reduktora eļļas tilpums (katram) ..... 1 litro
Eļļa ..... skat. “Šķidrumi un smērvielas”

PRIEKŠĒJĀS PIEDZIŅAS ASS EĻĻAS LĪMENIS

1. Novietojiet mašīnu uz taisnas, līdzenas virsmas izslēdziet aizdedzi un izņemiet startera atslēgu.
2. Izņemiet aizbāzni un pārbaudiet vai eļļa ir līmenī ar atveri. Ja nepieciešams uzpildiet eļļu caur atveri.
3. Ielieciet aizbāzni.

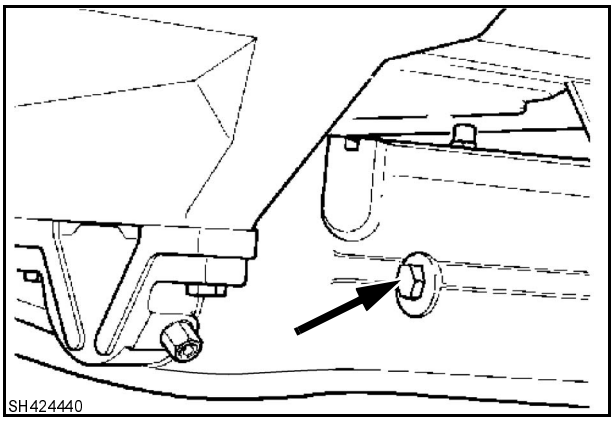

78

PRIEKŠĒJĀ PĀRVADA REDUKTORA EĻĻAS LĪMENIS

1. Novietojiet mašīnu uz taisnas, līdzenas virsmas.
2. Pārliecinieties, ka braukšanas vadības svira un ātrumpārslēgs ir neitrālā pozīcijā.
3. Ar iekrāvēja palīdzību nedaudz paceliet automašīnas priekšu, tā lai priekšējie riteņi neskar zemi un novietojiet balstus zem priekšējās piedziņas ass.
4. Apstādiniet dzinēju un izņemiet startera atslēgu.

Copyright © New Holland

5. Pagrieziet riteni ar roku līdz kamēr atvere ir horizontālā pozīcijā, noņemiet aizbāzni.
6. Eļļai jābūt vienā līmenī ar atveri. Ja nepieciešams uzpildiet eļļu caur atveri.
7. Ielieciet aizbāzni.
8. Atkārtojiet soļus 5 – 7 otram pārvada reduktoram.
9. Nolaidiet mašīnu uz zemes.

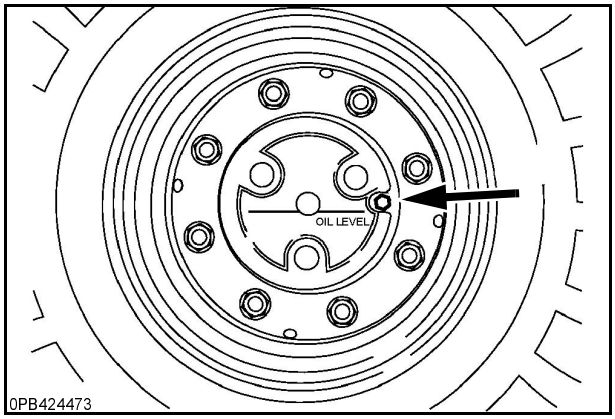

79

VENTILĀCIJAS VĀRSTA TĪRĪŠANA (4RP)

1. Notīriet virsmu ap ventilācijas vārstu un noņemiet to.
2. Notīriet ventilācijas vārstu ar tīrīšanas šķidrumu.

SVARĪGI: *Izmantojiet tīrīšanas līdzekli saskaņā ar lietošanas instrukciju.*

3. Uzmanīgi nožāvējiet ventilācijas vārstu ar saspiestu gaisu un ievietojiet to.

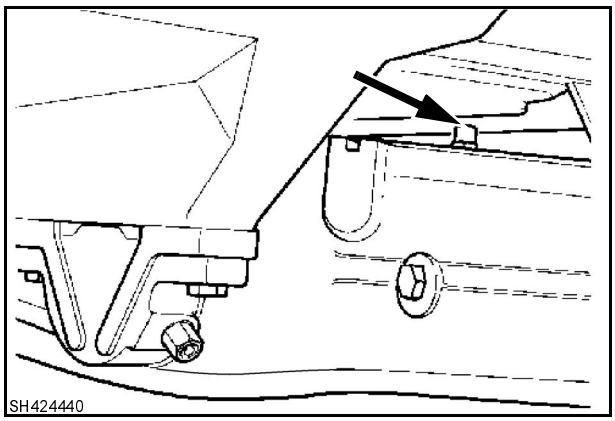

80

PRIEKŠĒJĀS PIEDZIŅAS ASS IZTUKŠOŠANA UN UZPILDE

1. Novietojiet mašīnu uz taisnas, līdzenas virsmas izslēdziet aizdedzi un izņemiet startera atslēgu.
2. Novietojiet atbilstoša tilpuma tvertni zem noplūdes aizbāžņa (1), tad izņemiet aizbāžņus (1) un (2) un ļaujiet eļļai iztecēt.
3. Ielieciet aizbāzni (1).
4. Pildiet eļļu caur uzpildes atveri (2) līdz eļļas un atveres līmeņi sakrīt. Ielieciet aizbāzni.

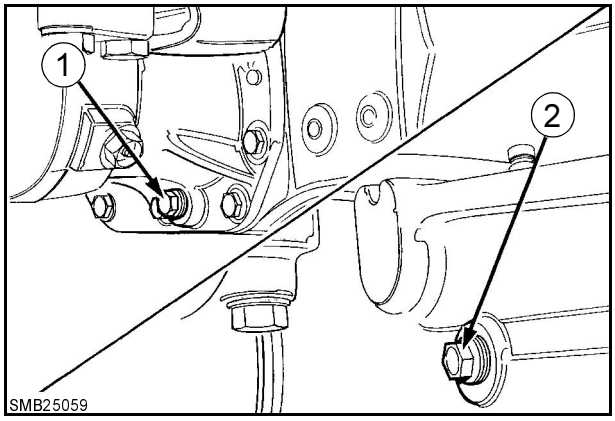

81

Copyright © New Holland

PRIEKŠĒJĀ PĀRVADA REDUKTORA IZTUKŠOŠANA UN UZPILDE

1. Novietojiet mašīnu uz taisnas, līdzenas virsmas.
2. Pārliecinieties, ka braukšanas vadības svira un ātrumpārslēgs ir neitrālā pozīcijā.
3. Ar iekrāvēja pievienojuma palīdzību nedaudz paceliet automašīnas priekšu, tā lai priekšējie riteņi neskar zemi un novietojiet balstus zem priekšējās piedziņas ass.
4. Apstādiniet dzinēju un izņemiet startera atslēgu.
5. Pagrieziet riteni ar roku līdz kamēr atvere ir zemākajā pozīcijā.
6. Novietojiet atbilstoša tilpuma tvertni zem pārvada reduktora, izņemiet aizbāzni un ļaujiet eļļai iztecēt.
7. Pagrieziet riteni ar roku līdz atvere ir horizontālā pozīcijā, iepildiet eļļu caur atveri līdz eļļas līmenis sasniedz atveres līmeni.
8. Ielieciet aizbāzni.
9. Atkārtojiet soļus 5 – 8 otram pārvada reduktoram.
10. Nolaidiet mašīnu uz zemes.

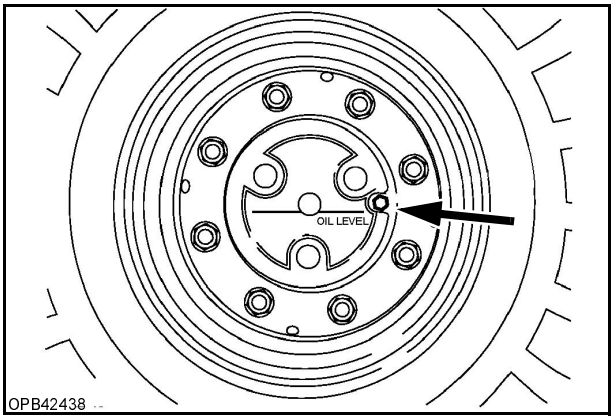

82

Copyright © New Holland

AIZMUGURES ASS UN PĀRVADA REDUKTORA

APKOPES NORĀDĪJUMI

Eļļas līmeņa pārbaude ..... ik pēc 250 stundām
(pēc pirmajām 50 mašīnas darbināšanas stundām)
Ventilācijas vārsta tīrīšana ..... ik pēc 250 stundām
Eļļas maiņa ..... ik pēc 1000 stundām
Aizmugures piedziņas ass eļļas tilpums (2WS) .....24,6 litri
Aizmugures piedziņas ass eļļas tilpums (4WS) .....10 litri
Aizmugures pārvada reduktora eļļas tilpums ..... 1 litro
Eļļa ..... skat. “Šķidrumi un smērvielas”

AIZMUGURES PIEDZIŅAS ASS EĻĻAS LĪMENIS

1. Novietojiet mašīnu uz līdzenas, cietas virsmas un izslēdziet dzinēju.
2. (Standarta un 2WS) Izņemiet aizbāzni (1) un pārbaudiet vai eļļa ir vienā līmenī ar atveri. Ja nepieciešams uzpildiet eļļu caur atveri (2).

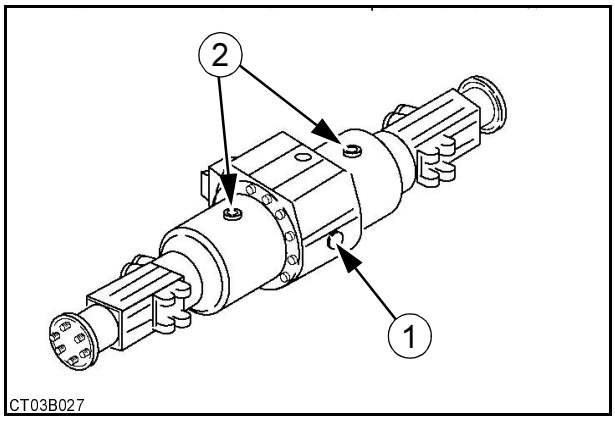

83

3. (4WS) Izņemiet aizbāzni un pārbaudiet vai eļļa ir līmenī ar atveri. Ja nepieciešams uzpildiet eļļu caur atveri.
4. Uzstādiet aizbāzni.

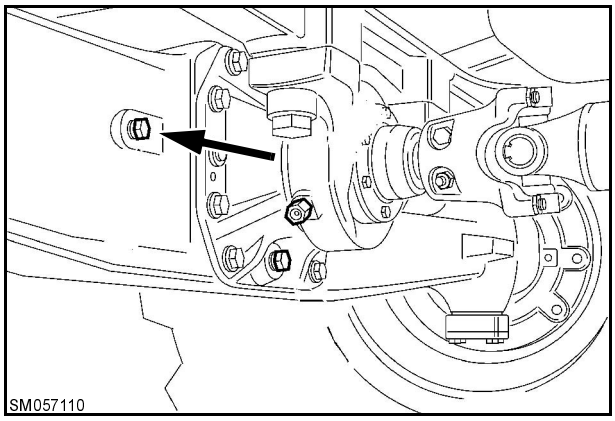

84

Copyright © New Holland

AIZMUGURES REDUKTORA EĻĻAS LĪMENIS

1. Novietojiet mašīnu uz taisnas, līdzenas virsmas.
2. Pārliecinieties, ka braukšanas vadības svira un ātrumpārslēgs ir neitrālā pozīcijā.
3. Ar stabilizatoru palīdzību nedaudz paceliet automašīnas aizmuguri tā, lai aizmugurējie riteņi neskar zemi un novietojiet balstus zem pakaļējās piedziņas ass.
4. Apstādiniet dzinēju un izņemiet startera atslēgu.
5. Pagrieziet riteni ar roku līdz kamēr atvere ir horizontālā pozīcijā, noņemiet aizbāzni.
6. Eļļai jābūt līmenī ar atveri, ja nepieciešams uzpildiet eļļu caur atveri.
7. Ielieciet aizbāzni.
8. Atkārtojiet soļus 5 – 7 otram pārvada reduktoram.
9. Nolaidiet mašīnu uz zemes.

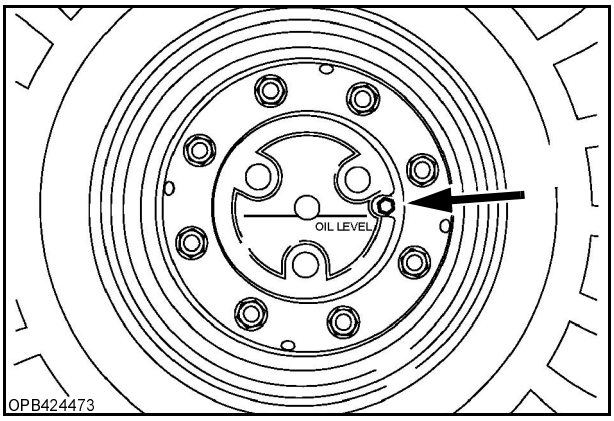

85

Copyright © New Holland

PAKAĻĒJĀS PIEDZIŅAS ASS IZTUKŠOŠANA UN UZPILDE

(Standarta un 2WS)

1. Novietojiet mašīnu uz taisnas, līdzenas virsmas izslēdziet aizdedzi un izņemiet startera atslēgu.
2. Novietojiet atbilstoša tilpuma tvertni zem noplūdes aizbāžņa (1), tad izņemiet aizbāžņus (1) un (3), un ļaujiet eļļai iztecēt.
3. Ielieciet aizbāzni (1)
4. Pildiet eļļu caur uzpildes atveri (2) līdz eļļas un atveres (3) līmeņi sakrīt. Ielieciet aizbāžņus (2) un (3).

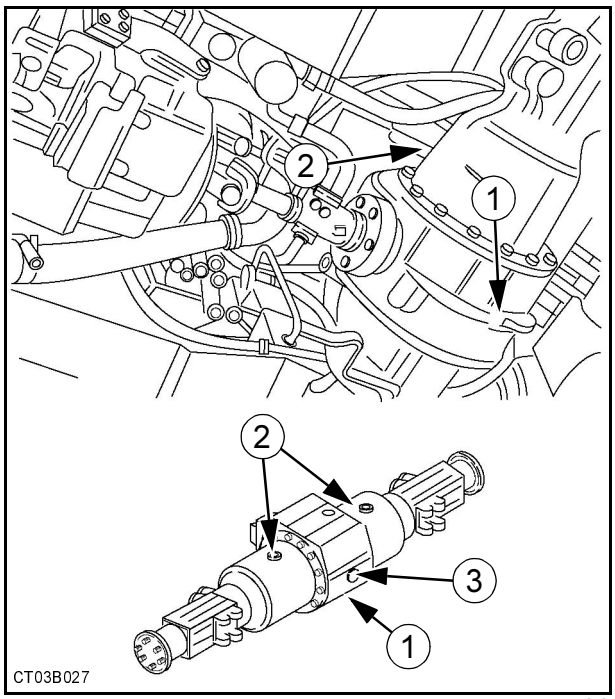

86

(4WS)

1. Novietojiet mašīnu uz taisnas, līdzenas virsmas izslēdziet aizdedzi un izņemiet startera atslēgu.
2. Novietojiet atbilstoša tilpuma tvertni zem noplūdes aizbāžņa (1), tad izņemiet aizbāzni (2), un ļaujiet eļļai iztecēt.
3. Ielieciet aizbāzni (1).
4. Pildiet eļļu caur uzpildes atveri (2) līdz eļļas un atveres līmeņi sakrīt. Ielieciet aizbāzni (2).

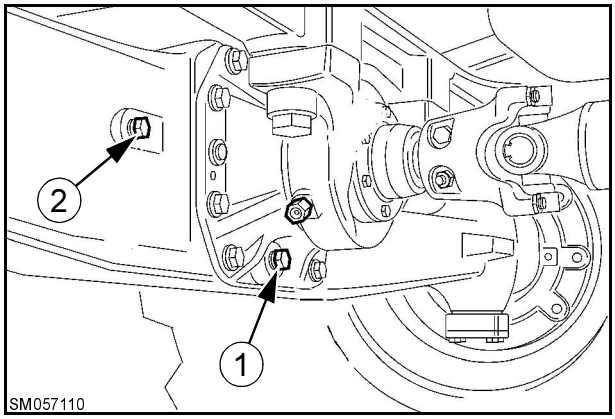

87

Copyright © New Holland

PAKAĻĒJĀ PĀRVADA REDUKTORA IZTUKŠOŠANA UN UZPILDE

1. Novietojiet mašīnu uz taisnas, līdzenas virsmas.
2. Pārliecinieties, ka braukšanas vadības svira un ātrumpārslēgs ir neitrālā pozīcijā.
3. Ar stabilizatoru palīdzību nedaudz paceliet automašīnas aizmuguri, tā lai aizmugurējie riteņi neskar zemi un novietojiet balstus zem pakaļējās piedziņas ass.
4. Apstādiniet dzinēju un izņemiet startera atslēgu.
5. Grieziet riteni ar roku līdz atvere ir zemākajā pozīcijā.
6. Novietojiet atbilstoša tilpuma tvertni zem pārvada reduktora, izņemiet aizbāzni un ļaujiet eļļai iztecēt.
7. Pagrieziet riteni ar roku līdz atvere ir horizontālā pozīcijā, iepildiet eļļu caur atveri līdz eļļas līmenis sasniedz atveres līmeni.
8. Ielieciet aizbāzni.
9. Atkārtojiet soļus 5 – 8 otram pārvada reduktoram.

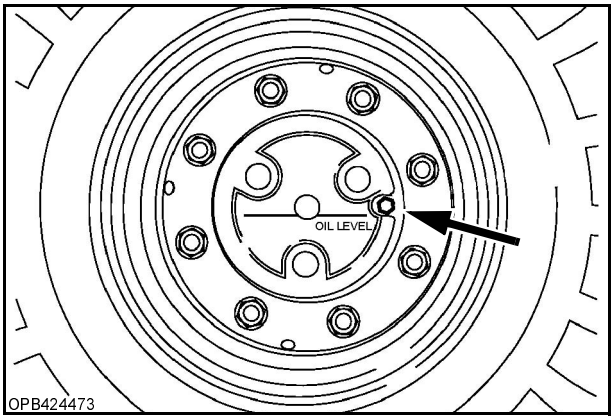

88

Copyright © New Holland

PIEZĪMES

Copyright © New Holland

9. NODAĻA

UZTURĒŠANA / REGULĒŠANA

RITEŅI UN RIEPAS

⚠ BRĪDINĀJUMS ⚠

Sprāgstoša riepa var radīt nopietnas traumas. Regulāri pārbaudiet riepu stāvokli un uzturiet gaisa spiedienu riepās, kāds noteikts attiecīgajam riepu veidam un zemes segumam.

⚠ BRĪDINĀJUMS ⚠

Pārbaudot gaisa spiedienu riepās pumpēšanas laikā, nekad nestāviet ar seju pret riepu, bet protektora virzienā. Noņemot riepu no transporta līdzekļa vienmēr izmantojiet uzpildes sprostu. Neļaujiet citām personām atrasties tuvumā.

⚠ BRĪDINĀJUMS ⚠

Nekad nemetiniet riepas tuvumā. Ir ļoti svarīgi noņemt riepu pirms jebkuras metināšanas.

GAISA SPIEDIENS RIEPĀS

Skat. 12. nodaļu “Gaisa spiediens riepās un pieļaujamā slodze”.

SVARĪGI: *Aizsargājiet seju strādājot ar saspiestu gaisu.*

Apkopes norādījumi

Spiediena pārbaude ..... ik pēc 50 stundām vai reizi nedēļā

RITEŅU UZGRIEŽŅU GRIEZES MOMENTU UZSTĀDĪJUMI

Apkopes norādījumi

Pievilkšanas stipruma pārbaude..... pēc pirmajām 10 stundām
Izmēģinājuma periodā un pie katras riteņu nomaiņas

Priekšējo riteņu uzgriežņi. ..... 330 Nm
Aizmugures riteņu uzgriežņi(2 riteņu piedziņai) ..... 542 Nm
Aizmugures riteņu uzgriežņi(4 riteņu piedziņai)..... 700 Nm

Copyright © New Holland

RITEŅA NOMAIŅA

1. Novietojiet mašīnu uz līdzenas, cietas virsmas, tā, lai tuvumā nebūtu šķēršļu.
2. Atskrūvējiet no riteņa, kuru vēlaties noņemt saturošos uzgriežņus vai skrūves
3. Ieslēdziet aizdedzi un ar pacēlāja un stabilizatoru palīdzību paceliet automašīnu līdz tās riteņi vairs neskar zemi.
4. Izslēdziet aizdedzi un izņemiet startera atslēgu.
5. Palieciet blokus zem noņemamā riteņa ass.
6. Noņemiet uzgriežņus un riteni
7. Uzlieciet jaunu riteni, ievērojiet riepas protektoru virzienu
8. Uzlieciet uzgriežņus, aizgrieziet līdz attiecīgajam griezes momentam, skat. Riepu uzgriežņu griezes momenta uzstādījumi.
9. Izņemiet stiprinājumus zem asīm.
10. Nolaidiet automašīnu uz zemes.

PIEZĪME: *Pārliecinieties, ka jaunajā riepā ir pietiekams gaisa spiediens. Piepumpējiet to, ja nepieciešams.*

SVARĪGI: *Aizsargājiet seju izmantojot saspiestu gaisu!*

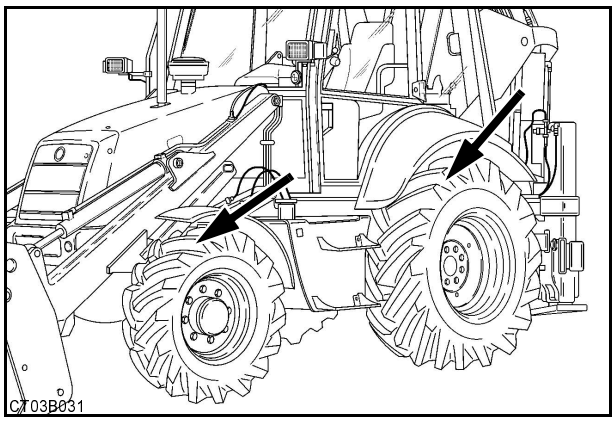

1

RITEŅU UN RIEPU APKOPE

Šīs automašīnas riteņu un riepu apkope uzticama tikai kvalificētam personālam, kas mācēs piepumpēt riepas saskaņā ar drošības instrukcijām. Lai izvairītos no negadījumiem, izmantojiet aizsargiekārtas (riepu uzpildes kabīni), attiecīgos instrumentus un darbojieties saskaņā ar veicamā darba kārtību. Nopietnus vai pat nāvīgas traumas var izraisīt riepas pēkšņa atdalīšanās no ietvara (viengabala ietvariem) kā arī riepa vai riteņa detaļas (no vairākām daļām sastāvošam ritenim).

Copyright © New Holland

IEKRĀVĒJA KAUSA MEHĀNISKA /HIDRAULISKA PAŠLĪMEŅOŠANĀS / ATGRIEŠANĀS RAKŠANAS POZĪCIJĀ

Pašlīmeņojošais savienojums, kas piestiprināts iekrāvēja sviras pleca labajā pusē un karkass automātiski kontrolē iekrāvēja kausa leņķi lifta sviras pacelšanas laikā, lai saglabātu nemainīgu kausa līmeni.

Pašlīmeņošana nenotiek nolaišanas laikā, tā sākās brīdī, kad iekrāvēja sviras pleca cauruli (2) sakaras ar taisno leņķi (1) un paceļ vertikālā savienojuma stieni (3).

Savienojums virza kausa kontrolvārstu izlīdzināšanās pozīcijā lai, tādejādi, izlīdzinātu kausu.

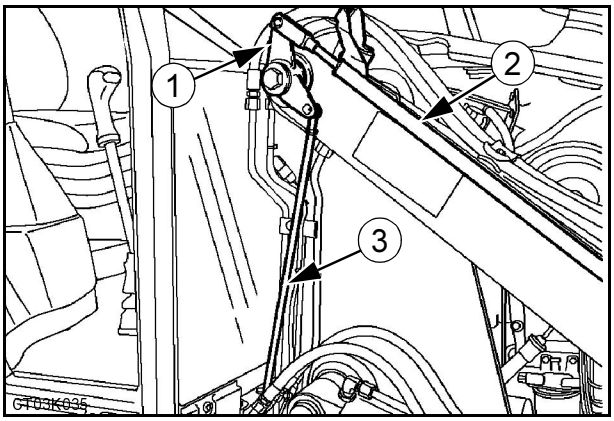

2

AUTOMĀTISKĀS PAŠLĪMEŅOŠANĀS VADĪBAS REGULĒŠANA

1. Nolaidiet iekrāvēju līdz zemei.
2. Atvienojiet vertikālo savienojumu (3) pie augšējā taisnā leņķa (1).

Paceliet iekrāvēja sviras plecu tā, lai apakšējā tapa ir 800 mm virs zemes un pilnībā atgāž kausu.

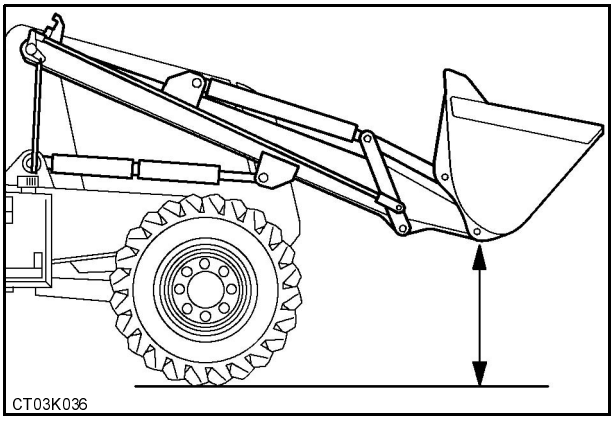

3

3. Pagrieziet taisno leņķi (1), līdz tas pieskaras caurulei (2) uz iekrāvēja sviras pleca.
4. Pieregulējiet vertikālā stieņa attālumu (3), tā lai savienojot, iekrāvējas sviras pleca caurules gals būtu saskarē ar taisno leņķi.
5. Nostiprini vertikālā stieņa pretuzgriežņus.

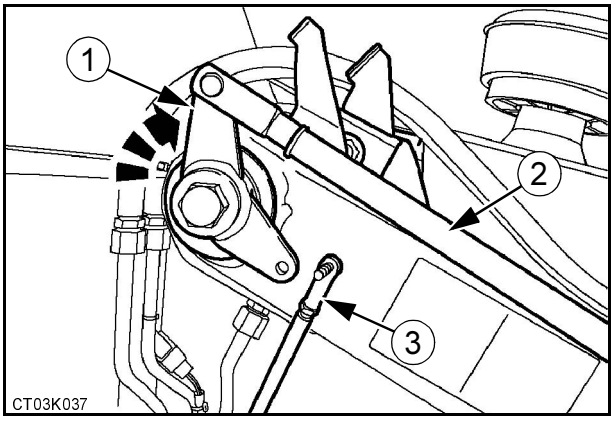

4

Copyright © New Holland

Atgriezties pie rakšanas ir elektroniski aktivizējama funkcija, kas dod iespēju operatoram ar vienas vienkāršas iekrāvēja vadības sviras (3) kustības palīdzību automātiski atgriezt kausu rakšanas pozīcijā, nākamajam darba ciklam.

Rakšanas pozīcijas atgriešanas sistēma sastāv no elektromagnēta, kas atrodas un kausa spoles, sensora (1), kas atrodas uz iekrāvēja sviras pleca rādītāja (2), kas savienots ar kausa pašlīmeņojošā savienojuma vadu.

Ik reizi, kad kauss tiek padots uz priekšu, lai atsāktu rakšanu tiek pabeigts elektrības cikls un tiek aktivizēts kausa rullīša ieslēdzējreljefs.

Ja ielādētājkausa vadības sviru (3) pārvieto pa diagonāli pa kreisi rakšanas sākumpozīcijā (4), elektromagnēts tur kausa spoli galējā aizmugures pozīcijā līdz brīdim, kamēr kauss atrodas rakšanas pozīcijas līmenī, kurā kausa pašlīmeņojošā savienojuma vada indikators šķērso sensoru, kas deaktivizē elektromagnētu uz kausa rullīša, kā rezultātā tas atgriežas neitrālā pozīcijā.

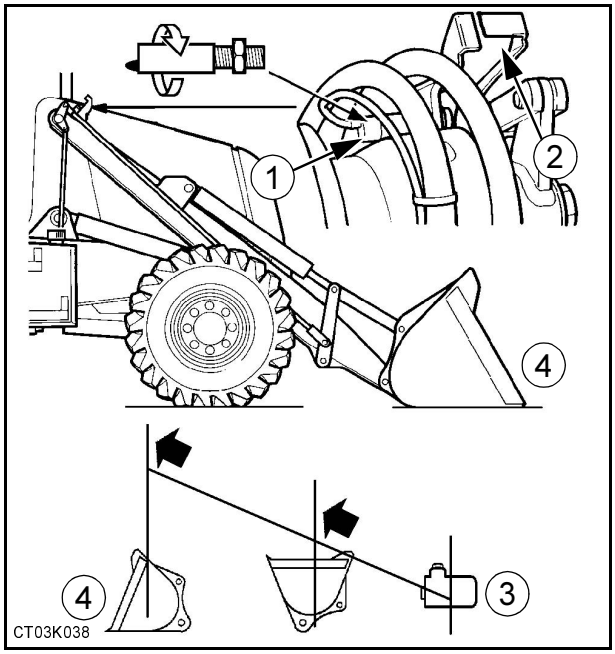

5

RAKŠANAS SENSORA REGULĒŠANA

1. Novietojiet kausu uz zemes izvēlētajā rakšanas pozīcijā.
2. Noregulējiet sensora stāvokli tā, lai brīdī, kad kauss atrodas rakšanas pozīcijā un iekrāvēja plecs ir nolaists, (50%) sensora korpusa aizsedz pašlīmeņojošā savienojuma rādītājs.
3. Pārliecinieties, ka sensora priekšpuse (1) atrodas 3-6 mm no pašlīmeņojošā savienojuma rādītāja (2) .

Kā uzskates līdzekli transporta līdzekļa vadītājs, kas atrodas kabīnē var izmantot rādītāju, kas novietots uz iekrāvēja pleca, kas izlīdzināsies ar pašlīmeņojošā savienojuma rādītāju, brīdī, kad iekrāvēja sviras plecs ir nolaists un kauss ir rakšanas sākuma pozīcijā.

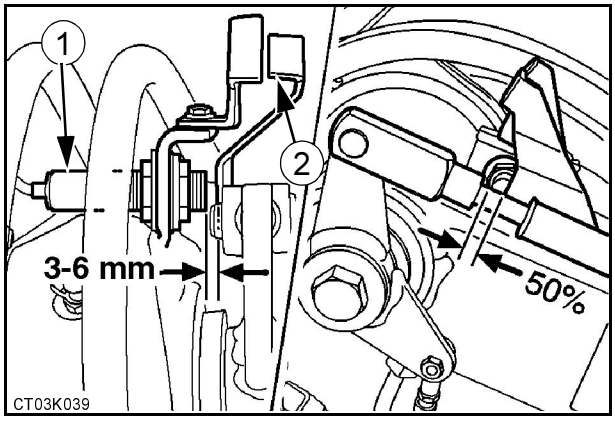

6

Copyright © New Holland

(4WS)

Atgriešanās pie rakšanas tiek elektriski aktivizēta un dod operatoram iespēju automātiski atgriezties rakšanas sākuma pozīcijā – tādejādi ar vienu vienkāršu iekrāvēja kontroles sviras kustību nodrošinot nākamo darbības ciklu (3).

Atgriešanās pie rakšanas sistēmas sastāv no elektromagnēta, kas novietots uz iekrāvējkausa kontroles vārsta rullīša, sensora (1), kas atrodas iekrāvēja sviras pleca augšpusē un rādītāja (2), kas pievienots kausa pašlīmeņojošajam savienojumam.

Ik reizi, kad kauss tiek pacelts uz priekšu, lai izgāztu tā saturu un turpinātu rakt, tiek pabeigts elektriskais cikls un aktivizēts ieslēdzējrelejs uz kausa rullīša.

Brīdī, kad ielādētāja kausa vadības svira (3) tiek virzīta diagonāli pa kreisi rakšanas sākuma pozīcijā (4), elektromagnēts tur kausa rullīti aizmugures pozīcijā līdz brīdim, kamēr kauss ir sākotnējā rakšanas pozīcijā, kad indikators uz kausa savienojuma vada šķērso priekšējo sensoru, kas deaktivizē elektromagnētu uz kausa rullīša, kā rezultātā rullītis var atgriezties neitrālā pozīcijā.

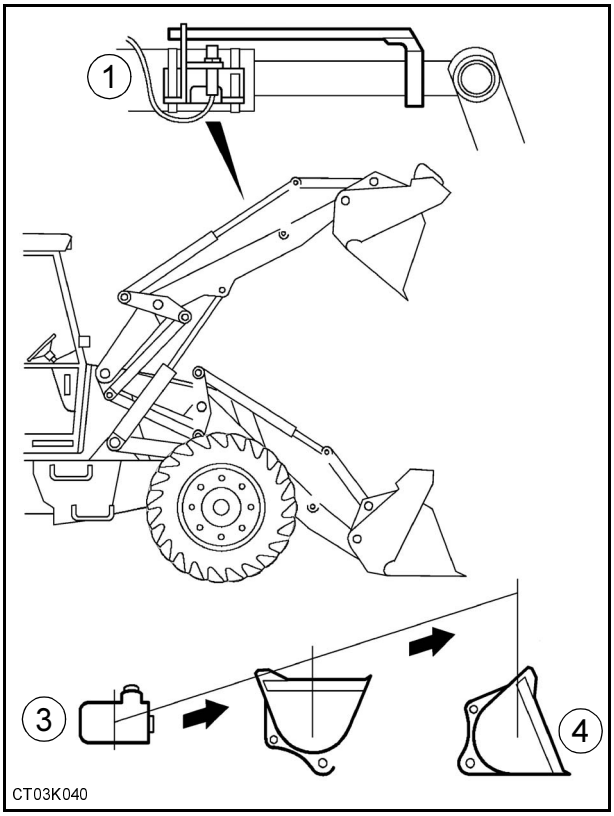

7

RAKŠANAS SENSORA REGULĒŠANA

1. Novietojiet kausu uz zemes izvēlētajā rakšanas pozīcijā.
2. Pārbaudiet vai 88,5 mm un 7,5 mm izmēri tiek ievēroti kā parādīts.
3. Pārliecinieties, ka sensora priekšpuse (1) ir 6 mm no vada (2).

Kā uzskates līdzekli transporta līdzekļa vadītājs, kas atrodas kabīnē var izmantot rādītāju, kas novietots uz iekrāvēja pleca, kas izlīdzināsies ar pašlīmeņojošā savienojuma rādītāju, brīdī, kad iekrāvēja sviras plecs ir nolaists un kauss ir rakšanas sākuma pozīcijā.

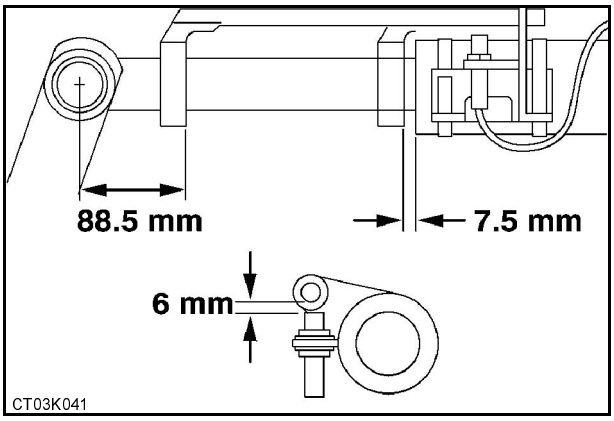

8

Copyright © New Holland

RADIATORS, DZESĒTĀJS UN GAISA KONDICIONĒŠANAS KONDENSATORS (ja ir uzstādīts)

APKOPES SPECIFIKĀCIJAS

Sūču pārbaude..... ik pēc 10 stundām vai reizi dienā
Tīrīšana..... ik pēc 250 stundām

TĪRĪŠANA

1. Paceliet iekrāvēju, izslēdziet dzinēju, izņemiet startera atslēgu un uzlieciet atbalsta statni.
2. Noņemiet priekšējo režģi.
3. Tīriet:
   Sausus putekļus: ar saspiesta gaisa palīdzību, kas nepārsniedz 7 barus.
   Dubļus: izmantojiet ūdens strūklu
   Taukaini putekļi: izmantojiet tīrīšanas līdzekli un ieteicams zema sprieguma tīrīšanas iekārtu.

SVARĪGI: *Aizsargājiet seju strādājot ar saspiestu gaisu.*

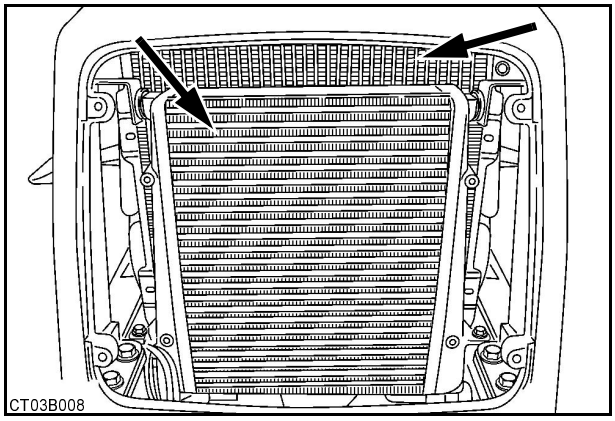

9

GAISA KONDICIONĒŠANAS KONDENSATORS (ja ir uzstādīts)

Pārliecinieties, ka starp kondensatora un dzinēju dzesējošo radiatoru nav putekļu un netīrumu. Šādi tiek nodrošināta efektīga siltuma nodošana kondensatoram.

Lai tīrītu kondensatoru, atveriet savienojuma skrūves un paceliet kondensatoru.

4. Ielieciet vietā kondensatoru.
5. Ielieciet režģi.
6. Izņemiet atbalstu un nolaidiet iekrāvēju.

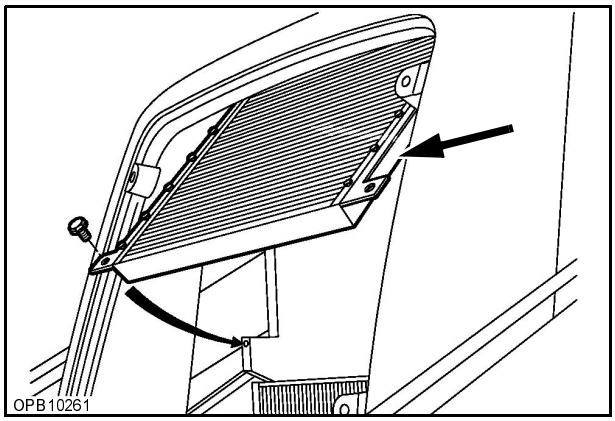

10

Copyright © New Holland

DZINĒJA MAIŅSTRĀVAS ĢENERATORS UN VENTILATORA SIKSNA

APKOPES SPECIFIKĀCIJAS

Vizuālā pārbaude.....ik pēc 10 stundām vai reizi dienā

PĀRBAUDE

1. Paceliet iekrāvēja iekārtu, izslēdziet aizdedzi, izņemiet startera atslēgu un ielieciet balstu.
2. Noņemiet labās puses dzinēja paneli.
3. Vizuāli pārbaudiet ventilatora siksnas stāvokli, gadījumā, ja tā ir bojāta vai nolietoto, nomainiet to.

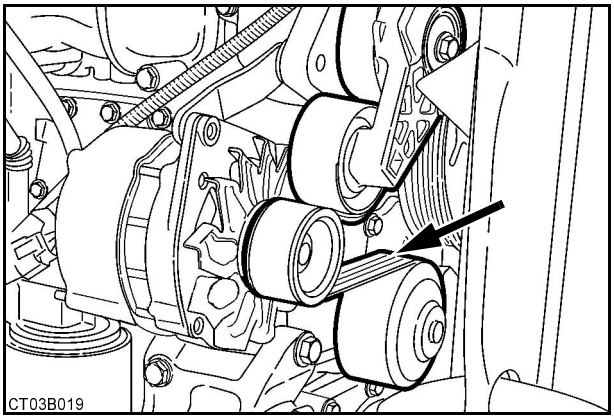

11

NOMAIŅA

1. Ielieciet spriegotājcilindra atslēgu.
2. Pielieciet pietiekamu spiedienu atslēgai, lai palaistu vaļīgāk ventilatora siksnu.
3. Virziet siksnu vispirms pāri ūdens pumpja trīsim un tad pāri pārējiem trīšiem.
4. Uzlieciet jauno siksnu uz ūdens pumpja un kloķvārpstas trīša.
5. Ielieciet spriegitājcilindra atslēgu.
6. Piemērojiet pietiekamu spiedienu uz atslēgas, lai varētu padot siksnu maiņstrāvas ģeneratora trīsim.
7. Uzstādiet un aizslēdziet dzinēja sānu paneli.
8. Noņemiet balstu un nolaidiet iekrāvēja pievienojumu.

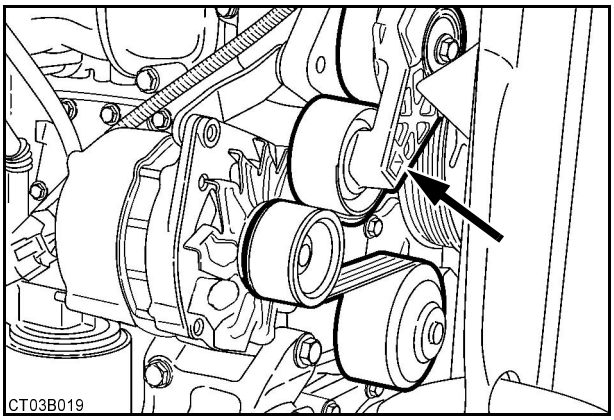

12

Copyright © New Holland

TURBOLĀDĒTĀJS

Ja netiek ievēroti sekojoši noteikumi, nepareiza turbolādētāja gultņu eļļošana var izraisīt nopietnus to bojājumus.

Lai izvairītos no turbolādētāja gultņu bojājumiem pirms pirmās iedarbināšanas pēc jauna lādētāja uzstādīšanas vai ja cita iemesla pēc bijusi atslēgta eļļas padeve turbolādētājam, vai arī gadījumā, ja dzinējs tiek startēts pēc četru nedēļu vai ilgāka pārtraukuma, nepieciešams ievērot sekojošo procedūru:

1. Atvienojiet ieplūdes un izplūdes eļļas vadus no turbolādētāja un uzlejiet nedaudz tīras dzinēja eļļas uz eļļas ieplūdes mehānisma – uzmanieties, lai nekādas ķīmiskas vielas neiekļūtu turbolādētajā.
2. Noņemiet gaisa padeves vadu no turbolādētāja un ar roku griežot kompresora ratu ieeļļojiet gultņus.
3. Pievienojiet eļļas un gaisa ieplūdes vadus taču nepievienojiet eļļas izplūdes vadu.
4. Atvienojiet elektrības vadu no degvielas inžektora sūkņa degvielas noslēdzējreleja. Novietojiet piemērotu tvertni zem eļļas izplūdes vietas un darbiniet dzinēju līdz kamēr no eļļas izplūdes vietas tek ārā eļļa.
5. Pievienojiet eļļas izplūdes caurulīti izmantojot jaunu blīvi un pieskrūvējiet līdz griezes momentam. Pievienojiet degvielas inžektora sūkņa degvielas noslēgšanas noslēdzējdzējreleja vadu.
6. Pārbaudiet dzinēja eļļas līmeni, un nepieciešamības gadījumā uzpildiet. Iedarbiniet dzinēju un pārbaudiet vai nav eļļas vai gaisa sūču.
7. Vērojiet eļļas spiediena brīdinājuma lampiņu. Gadījumā, ja eļļas spiediena brīdinājuma lampiņa neizdziest pēc pāris sekundēm, nekavējoties izslēdziet aizdedzi un konsultējieties ar jūsu izplatītāju.

Katru reizi iedarbinot dzinēju padarbiniet iekārtu tukšgaitā (maksimums 1000 apgr./min) aptuveni sešdesmit sekundes pirms uzsākat darbu, lai pārliecinātos, ka turbolādētāja gultņi tiek pienācīgi eļļoti. Būtu ieteicams padarbināt iekārtu tukšgaitā bez slodzes aptuveni 2 minūtes pirms darba beigšanas, lai atdzesētu turbolādētāja gultņus.

Copyright © New Holland

DZINĒJA KUSTĪGĀ SLĪDSTIEŅA STRĒLES ATSTARPES REGULĒŠANA

APKOPES SPECIFIKĀCIJAS:

Apskate.....ik pēc 1000 stundām vai reizi gadā

PIEZĪME: *Konsultējieties ar savu izplatītāju.*

Lai pārbaudītu atstarpi, pagrieziet kloķvārpstu pulksteņa rādītāja virzienā, tā, lai ventiļi būtu pilnībā atvērti, tad pārbaudiet un noregulējiet

Atvērti ventiļi	Regulējamie ventiļi
1 ieplūdes 3 izplūdes	2 izplūdes 4 ieplūdes
3 ieplūdes 4 izplūdes	1 izplūdes 2 ieplūdes
2 izplūdes 4 ieplūdes	1 ieplūdes 3 izplūdes
1 izplūdes 2 ieplūdes	3 ieplūdes 4 izplūdes

Gleplūdes vārsta atstarpe – aukstā
0.30 +/- 0.05mm

Izplūdes vārsta atstarpe - aukstā
0,55 +/- 0,05 mm.

Starp katru vārsta rokturi un kustīgā slīdstieņa strēli jābūt devējam (A). Regulējiet strēles atstarpi ar skrūvi.

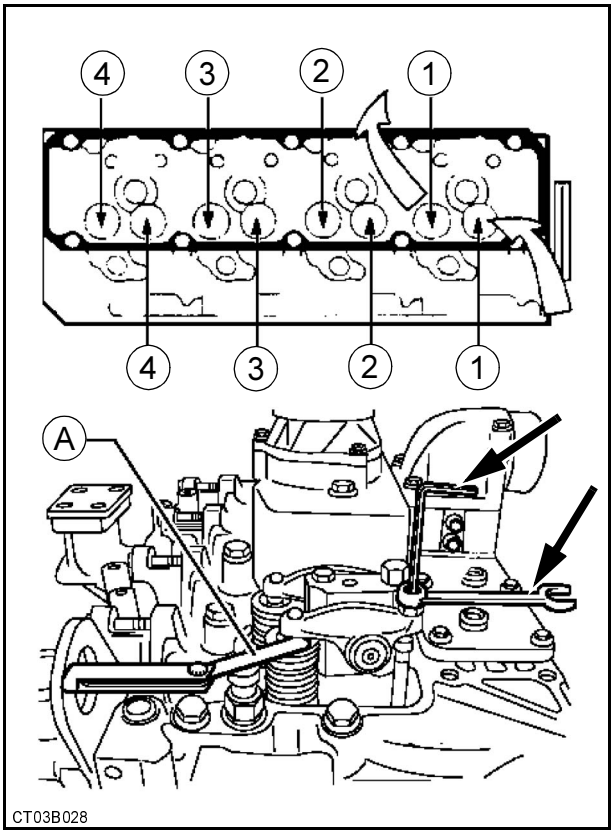

13

MAŠĪNAS PĀRBAUDE UN TĪRĪŠANA

APKOPES NORĀDĪJUMI:

Pārbaude un tīrīšana .....ik pēc 1000 stundām

Vai gadījumā, ja uz mašīnas uzšļakstās eļļa vai taukvielas – notīriet šādus pleķus ar tvaiku vai augstspiediena ūdens strūklu.

Izmantojiet šo gadījumu, lai vizuāli pārbaudītu metināto detaļu (iespējamas plaisas) un savienojumu stāvokli. Atzīmējiet sūces, pārbaudiet vadu un cauruļu stāvokli.

Copyright © New Holland

CILINDRU NOPLŪŽU PĀRBAUDE

Cilindra vadam jābūt nedaudz eļļainam. Pēc darba beigšanas, kad visa hidrauliskā sistēma ir normālā darba temperatūrā, pārbaudiet iespējamās sūces.

1. Notīriet pārbaudāmā cilindra vadu un blīvslēgu.
2. Strādājiet normālos darba apstākļos 5 - 10 min.
3. Izstiepiet cilindra vadu.
4. Pārbaudiet vai nav radušās sūces.

STIEŅU	STĀVOKĻA	NOTEIKŠANA
Sauss	nelieli eļļas pleķi, berzējot papīru pret stieni 20 cm garumā.	Normāli
Nedaudz eļļains	virzot papīru pār stieni tas pielīp..	Normāli
Eļļains	uz stieņa uzlikts papīrs pielīp.	Normāli
Ļoti eļļains vai pilošs	pēc stieņa izstiepšanas uz vada redzami eļļas pleķi	*Konsultējieties pie sava izplatītāja.*
Sūce	katru reizi ievelkot cilindra stieni no blīvslēga pil eļļa.	

GAISA KONDICIONĒŠANA (opcionāla)

Gaisa kondicionēšanas sistēmas detaļām noteiktos intervālos nepieciešama pārbaude. Ievērojiet šos intervālus, lai nodrošinātu gaisa kondicionētāja efektivitāti un pilnvērtīgu izmantošanu. Gaisa kondicionēšanas sistēma satur gāzi, kas pakļauta precīziem izmantošanas noteikumiem – jebkāda problēma sistēmā jāatrisina operatīvi.

⚠ BRĪDINĀJUMS ⚠

Neveiciet gaisa kondicionēšanas sistēmas labošanu. Lai veiktu jebkāda veida apkopi konsultējieties ar apstiprinātiem speciālistiem.

PIEZĪME: *Darbiniet kondicionētāju vismaz reizi nedēļā, kaut vai īsu laika brīdi. Skat. 4. nodaļu "Apsildīšana, ventilācija un gaisa kondicionēšana".*

Copyright © New Holland

APKOPES SPECIFIKĀCIJAS

Kompresora dzensiksnas pārbaude ..... ik pēc 250 stundām

KOMPRESORA DZENSIKSNAS PĀRBAUDE

1. Paceliet iekrāvēja pievienojumu, izslēdziet dzinēju, izņemiet startera atslēgu un uzstādiet balstu.
2. Noņemiet dzinēja kreisās puses paneli.
3. Pārbaudiet kompresora dzensiksnas stāvokli. Nomainiet dzensiksnu, ja tā ir bojāta vai nolietojusies un noregulējiet spriegojumu.

SVARĪGI: *Nomainot dzensiksnu, veiciet regulēšanu pēc pirmajām 10 darba stundām.*

Pārbaudiet siksnas spriegojumu un nepieciešamības gadījumā pieregulējiet to. Lai regulētu siksnu, palaidiet vaļīgāk montāžas detaļas, nospriegojiet siksnu, lai iegūtu 16 mm nobīdi, nostipriniet ietvaru pie 33.9 mN

SVARĪGI: *Dzensiksnu nedrīkst pārspriegot (pirmslaicīga gultņu nolietošanās) vai atstāt pārāk vaļīgu (pirmslaicīga siksnas nolietošanās).*

4. Uzlieciet un aizslēdziet dzinēja sānu paneli.
5. Noņemiet balstu un nolaidiet iekrāvēja pievienojumu.

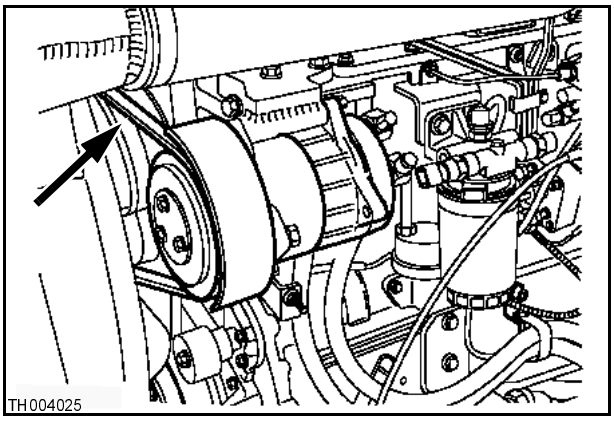

14

TELESKOPISKĀ SMEĻAMĀ KAUSA IZTUKŠOŠANA (ja ir uzstādīts)

Pārliecinieties, ka iztukšošanas iekārta (1) kausa aizmugurē tiek turēta tīrībā, sekojiet, lai iekārtas iekšienē neuzkrātos ūdens.

Pārbaudiet vai iekārtā nav hidrauliskas eļļas pēdas, kas liecinātu par sūci pagarinājuma cilindrā.

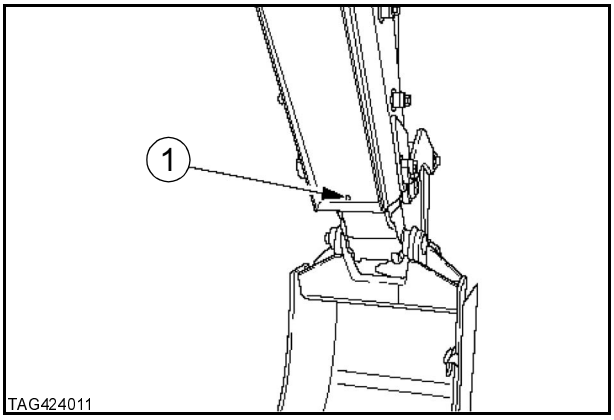

15

Copyright © New Holland

KABĪNES VAI GAISA KONDICIONĒŠANAS FILTRS (opcionāla)

APKOPES SPECIFIKĀCIJAS

Filtra tīrīšana ..... ik pēc 250 stundām vai arī samazinātas gaisa cirkulācijas gadījumā.

Pirms filtra apkopes, izslēdziet ventilatoru un aizveriet visus logus un vienas durvis. Tad, spēcīgi aizcērtiet otras durvis, kā rezultātā spiediens no aizmugures izsitīs nepielipušus netīrumus no filtra apakšas. Nomainiet filtru, ja tas ir bojāts.

Lai noņemtu filtru (1), atveriet aptveri (2) un izņemiet filtra elementu. Pārliecinieties, ka filtra elements un izolācija nav bojātas noņemšanas laikā.

PIEZĪME: *Mitros apstākļos, pirms filtra apkopes neieslēdziet ventilatoru.*

Noņemiet un iztīriet filtra elementu (3).

Tīriet filtru ūdenī izmantojot piemērotu tīrīšanas līdzekli (konsultējieties ar savu izplatītāju). Tīrīšanas līdzekļa lietošanas instrukciju atradīsiet uz līdzekļa iepakojuma.

Nokratiet ūdeni no filtra un ļaujiet tam nožūt ar izejas virsmu (tīro pusi) uz augšu.

Ļaujiet filtra elementam pilnībā nožūt, jo tam ir jābūt pilnīgi sausam pirms ievietošanas atpakaļ.

Ieteicams iegādāties papildus, tīru filtra elementu, kuru izmantot, kamēr tīrītais filtrs pilnībā nožūst.

Iztīriet katra filtra elementa iekšpusi ar mitru audumu (tādu kas neirst un nedalās) un ielieciet atpakaļ elementus.

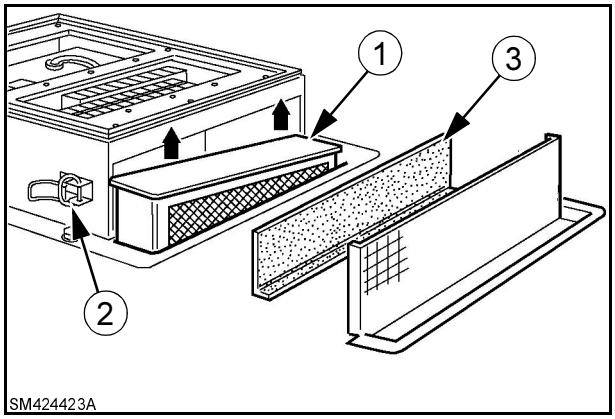

16

Copyright © New Holland

SILDĪTĀJS UN GAISA KONDICIONĒTĀJS (opcionāls)

APKOPES NORĀDĪJUMI

Tīrīšana ..... ik pēc 250 stundām

Augstāk minētās iekārtas atrodas atdalāmā nodalījumā zem kabīnes sēdekļa balsta. Lai piekļūtu iekārtām, nepieciešams noņemt sēdekli.
Tīriet sildītāju un dzesētāju ar ne vairāk kā 7 bārus spēcīgu saspiesta gaisa strūklu, uzmanieties, lai nesabojātu radiatora stabilizatorus.

SVARĪGI: *Strādājot ar saspiestu gaisu aizsargājiet seju.*

Iztīriet nodalījumu ar mitru lupatiņu un uzstādiet filtra elementu ar izolāciju vāka iekšpusē.

PIEZĪME: *Strādājot īpaši putekļainos apstākļos, filtrs ir jātīra biežāk.*

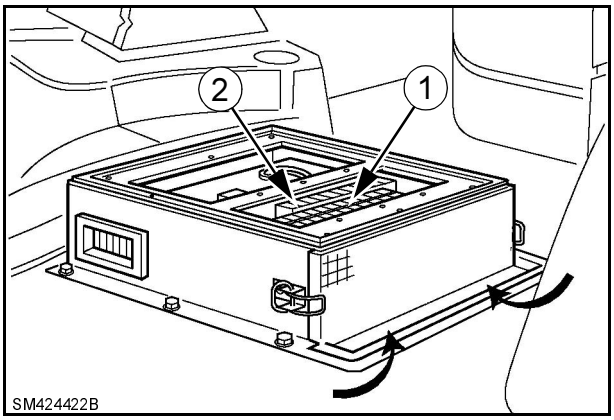

17

ROKAS BREMŽU REGULĒŠANA

Rokas bremzes regulē pievelkot iekšējo regulēšanas uzgriezni (1) līdz kamēr bremzes pedālis pieskaras diskam punktā, kur otrs ārējais uzgrieznis jāpievelk tā, lai noslēgtu sistēmu.

Rokas bremžu kabeļa brīvu kustību iespējams regulēt griežot vada kloķi (2), kas atrodas vada apakšā, kur tas saskaras ar transmisiju pie ātrās atlaišanas tapu (3).

Rokas bremze ir jānoregulē tā, lai tā būtu pilnībā “On” (ieslēgta) pie ceturtā sprūdrata pozīcijas uz rokas bremzes.

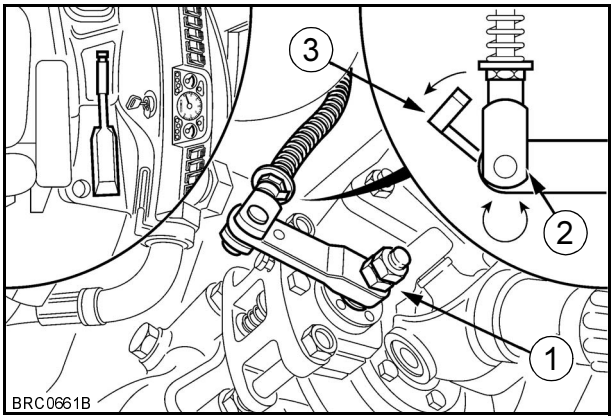

18

Copyright © New Holland

BREMŽU ŠĶIDRUMS

APKOPES NORĀDĪJUMI

Līmeņa pārbaude ..... regulāra
Sistēmas iztukšošana ..... reizi divos gados

Kājas bremzēm nav nepieciešama cita regulēšana kā tikai šķidruma nomaiņa reizi divos gados vai ātrāk, ja šķidruma līmenis ir pārāk zems vai ir radusies sūce.

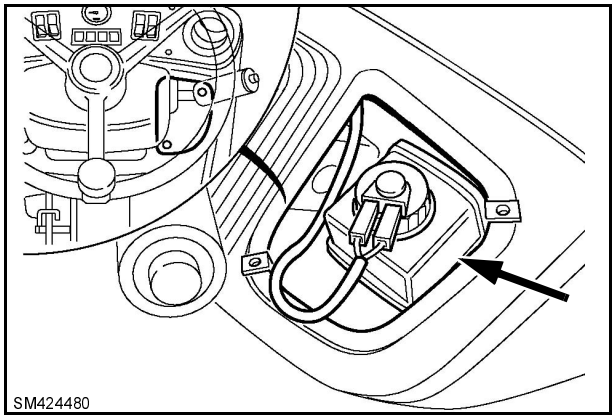

19

Pārbaudiet bremžu cilindrus, vai nav manāmas sūces rašanās pazīmes. Pārliecinieties, ka bremžu šķidruma līmenis tvertnē tiek pārbaudīts regulāri.

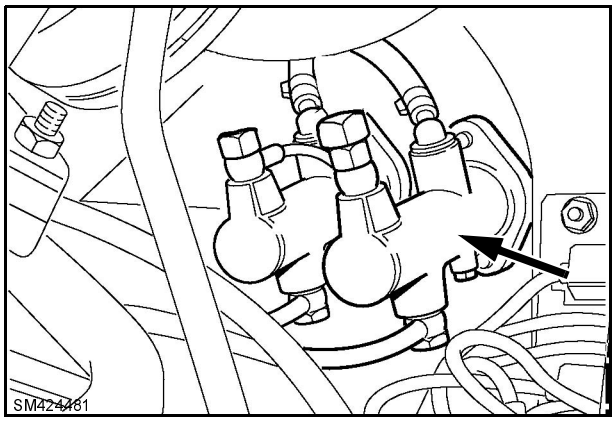

20

⚠ BRĪDINĀJUMS ⚠

Īpašniekiem ir jāievēro visus vietējos noteikumus, kas regulē bremžu sistēmu pārbaudes. Regulāri pārbaudiet bremzes, lai pārliecinātos, ka tās atbilst atbilstošajiem noteikumiem un garantē drošību. Neskaidrību gadījumos konsultējieties ar savu izplatītāju.

PIEZĪME: *Pirms bremžu šķidruma papildināšanas, pārliecinieties, ka tas ir pareizais šķidrums. Cita veida šķidruma izmantošana var izraisīt nopietnus bojājumus. Skatiet 8. nodaļa "Bremžu šķidrumu iedalījums un veidi".*

Copyright © New Holland

STABILIZATORA GAITAS PĀRBAUDE UN REGULĒŠANA (sāniski pārvietojama ekskavatora versija)

APKOPES NORĀDĪJUMI

Pārbaude un regulēšana ..... regulāri

PĀRBAUDE

1. Paceliet stabilizatorus, izslēdziet dzinēju un izņemiet startera atslēgu.
2. Ar roku pakustiniet stabilizatorus uz priekšu un atpakaļ. Stabilizatoriem nevajadzētu kustēties. Ja ir vērojama to kustība, veiciet regulēšanu.

REGULĒŠANA

Stabilizatoram iespējams piekļūt noņemot vienu no blīvēm (1), kuras pozīcijā notur atbalsta plate.
Noņemiet vienu blīvi un pievelciet skrūves līdz 27Nm.
Ja nepieciešams veiciet to pašu operāciju arī otram stabilizatoram.

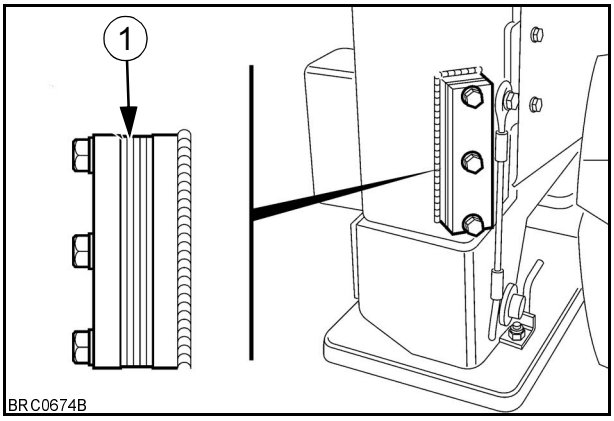

21

EKSKAVATORA KAUSA RAKŠANAS POZĪCIJA

Ekskavatora kausa atvēruma leņķi ir iespējams mainīt, atkarībā no veicamā darba.

Stāvoklis Nr.1: Kausa maksimālā jauda

Stāvoklis Nr.2: Kauss atveras pa 10 grādiem vairāk, dodot iespēju rakt grāvju vertikālās malas tuvāk mašīnai.

PIEZĪME: *Lai nomainītu kausa fiksācijas punktu skatiet. 5. nodaļa "Ekskavatora kausa nomaiņa".*

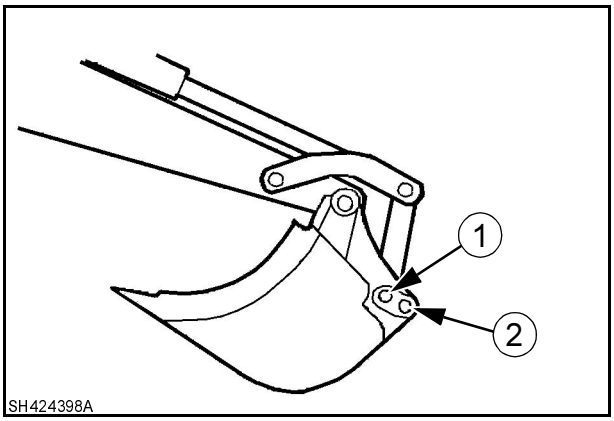

22

Copyright © New Holland

TELESKOPISKAIS KAUSS (opcionāls)

APKOPES NORĀDĪJUMI

Pārbaude un regulēšana..... ik pēc 250 stundām.

Teleskopiskais smeļamais kauss (ja ir uzstādīts) ir aprīkots ar regulējamām uzlikām (4), kuras iespējams regulēt noņemot blīves (1) zem skrūvēm (2), kas atrodas smeļamā kausa ārpusē abās pusēs.

Atvelciet smeļamo kausu un novietojiet to uz balsta, tā, lai kauss neskartos pie zemes. Noņemiet smeļamā kausa vienā pusei katrai skrūvei vienu blīvi.

SVARĪGI: *Katru regulēšanu veiciet citā smeļamā kausa pusē. Ja Jums rodas kādas šaubas par regulēšanu, konsultējieties ar savu izplatītāju.*

Ielieciet skrūves un pieskrūvējiet tās ar griezes momentu starp 350 un 400 Nm. Vēlreiz pārbaudiet brīvgājienu.

Brīvgājienam punktā (3) nevajadzētu pārsniegt 1,5 mm.

Kad noņemtas visas regulēšanas blīves, būs nepieciešams nomainīt uzlikas (4). Konsultējieties ar savu izplatītāju.

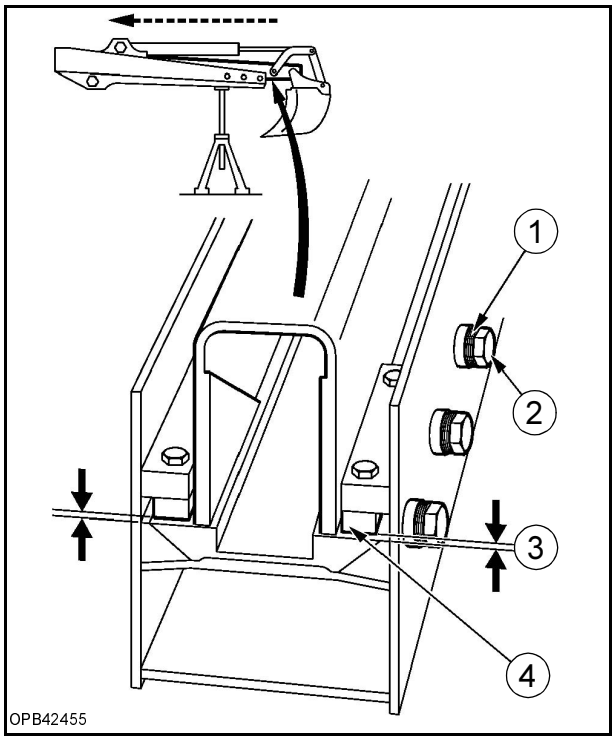

23

Copyright © New Holland

PRIEKŠĒJO RITEŅU REGULĒŠANA

APKOPES NORĀDĪJUMI

Pārbaude un regulēšana ..... reizi pa reizei

RITEŅU SAVĒRSUMA PĀRBAUDE

Priekšējo riteņu attālums parasti jau ir uzstādīts un nav nepieciešama regulēšana. Ikdienas pārbaudes veicamas, lai pārliecinātos, ka pareizais riteņu savērsums tiek saglabāts.

RITEŅU SAVĒRSUMA REGULĒŠANA

1. Nomēriet riteņu savērsumu pārbaudot attālumu starp riteņa ietvaru priekšpusi (2) un riteņa ietvara aizmuguri (2) rumbas augstumā. Patiesais riteņu savērsuma attālums ir 0 - 6mm.

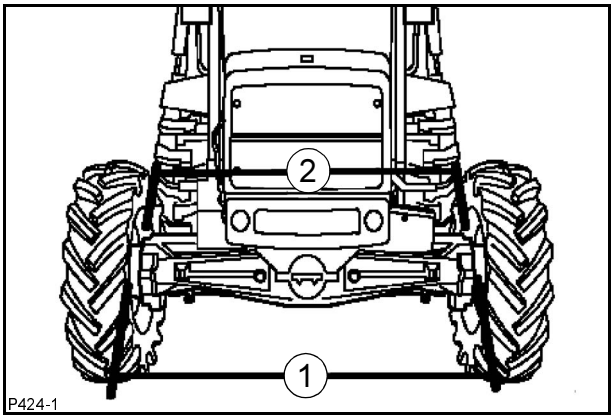

24

2. Atskrūvējiet noslēdzošo uzgriezni (2) uz katra vada un pagrieziet sešstūru skrūvi ar tam piemērotu atslēgu līdz kamēr sasniegts vajadzīgais riteņu savērsuma stāvoklis. Pievelciet noslēdzošo uzgriezni un pārbaudiet savērsumu.

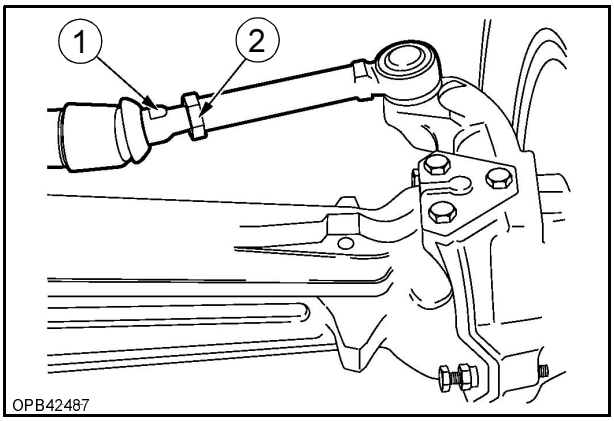

25

STŪRES SISTĒMA (4 riteņu piedziņa)

Četru riteņu piedziņas pagrieziena leņķa ierobežotāji (1) ir iekļauti asī - pa diviem katrā pusē. Divus aizmugurējos ierobežotājus iespējams regulēt un kontrolēt minimālo pagrieziena leņķi. Priekšējos ierobežotājus iespējums regulēt un izmantot, lai neļautu riepu pieskaršanos automašīnas asij labajā vai kreisajā pusē.

Regulēšanai, atskrūvējiet kontruzgriezni un pagrieziet turētājskrūvi (1) pretēji pulksteņa rādītāja virzienam, lai tādejādi samazinātu riteņu stūrēšanas leņķi vai pulksteņa rādītāja virzienā lai palielinātu stūrēšanas leņķi. Pievelciet kontruzgriezni.

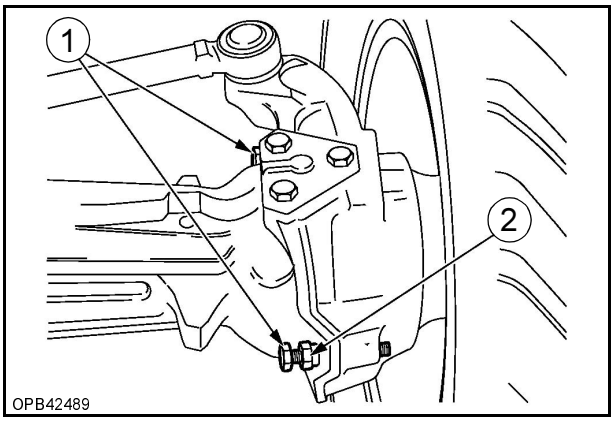

26

Copyright © New Holland

PRIEKŠĒJO RITEŅU REGULĒŠANA (4 RITEŅU PIEDZIŅA)

APKOPES NORĀDĪJUMI

Pārbaude un regulēšana.....laiku pa laikam

RITEŅU SAVĒRSUMA PĀRBAUDE

Priekšējo un aizmugures riteņu savērsums ir uzstādīts un nav nepieciešama regulēšana. Ik pa laikam veiciet pārbaudes, lai pārliecinātos, ka tiek uzturēts nepieciešamais savērsuma stāvoklis.

RITEŅU SAVĒRSUMA REGULĒŠANA

SVARĪGI: *Riteņiem jāatrodas normālā divu stūru stūrēšanas pozīcijā, kur riteņi atrodas taisnā līnijā.*

1. Izmēriet riteņu savērsumu, pārbaudiet attālumu starp riteņa ietvara priekšpusi (1) un aizmuguri (2) rumbas augstumā. Nepieciešamais savērsuma attālums ir 0-2mm.

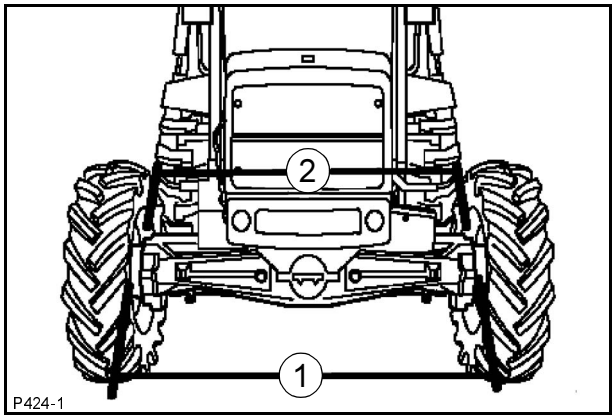

27

2. Atskrūvējiet kontruzgriezni (2) katrā pusē un ar nepieciešamo instrumentu palīdzību pagrieziet sešstūratslēgu (2) līdz iegūts pareizais savērsuma attālums. Pievelciet noslēdzošo uzgriezni un pārbaudiet riteņu savērsuma stāvokli.

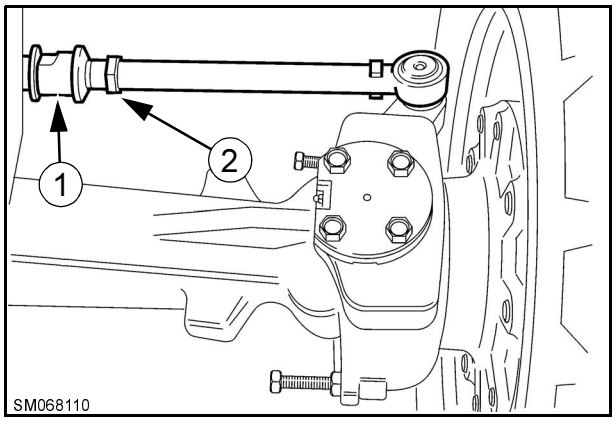

28

RITEŅU PAGRIEZIENA LEŅĶA IEROBEŽOTĀJI

Četru riteņu piedziņas pagrieziena leņķa ierobežotāji (1) ir iekļauti asī - pa diviem katrā pusē. Divus aizmugurējos ierobežotājus iespējams regulēt un kontrolēt minimālo pagrieziena leņķi. Priekšējos ierobežotājus iespējums regulēt un izmantot, lai neļautu riepu pieskaršanos automašīnas asij labajā vai kreisajā pusē.

Regulēšanai, atskrūvējiet kontruzgriezni un pagrieziet turētājskrūvi (1) pretēji pulksteņa rādītāja virzienam, lai tādejādi samazinātu riteņu stūrēšanas leņķi vai pulksteņa rādītāja virzienā lai palielinātu stūrēšanas leņķi. Pievelciet kontruzgriezni.

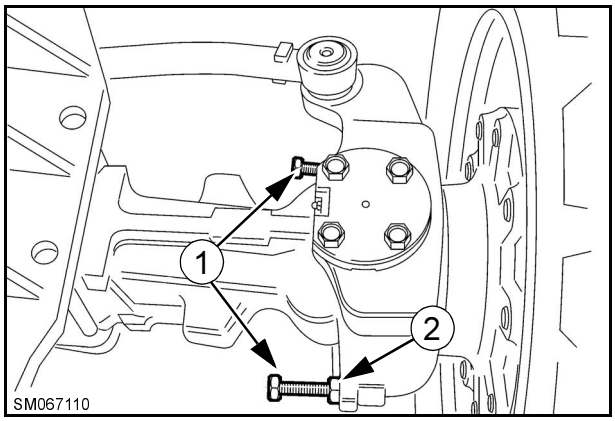

29

Copyright © New Holland

ROPS/FOPS KABĪNE (vai aizsargājošais rāmis)

Jūsu mašīnai ir ROPS/FOPS kabīne (vai rāmis)

ROPS – pret apgāšanās struktūra.

FOPS – pret krītoša objekta struktūra.

Identifikācijas plāksnītes ir pievienotas ROPS/FOPS kabīnei (vai rāmis). Skatīt 2. nodaļu "Mašīnas ražošanas tips, sērijas numurs un izlaides gads, kur redzama:

– Ražotāja adrese,
– ROPS/FOPS sērijas numurs
– Atsauces atbilstībai veiktspējas prasībām:
  ISO3471-1 – ROPS.
  ISO 3449 – FOPS.

APKOPES NORĀDĪJUMI

Apskate.....ik pēc 300 darba stundām
(pēc pirmajām 50 darba stundām)

UZTURĒŠANA UN PĀRBAUDE

Pārbaudiet vai skrūves ir pietiekami cieši pievilktas. Skatīt "Skrūvju griezes momenti".

Pārbaudiet automašīnas vadītāja sēdekļa un drošības jostas aprīkojumu. Pievelciet skrūves līdz attiecīgajam griezes momentam. Nomainiet detaļas, kuru izskats liecina par bojājumiem vai nolietojumu.

Pārbaudiet vai ROPS/FOPS kabīnē (vai rāmī) un tās detaļās nav plaisu vai caurumu, vai tos neklāj rūsa. Vecums, laika apstākļi un negadījumi var radīt bojājumus. Ja jums ir jebkādas šaubas par ROPS/FOPS kabīnes (vai rāmja) stāvokli, konsultējieties ar savu izplatītāju.

BOJĀJUMI

Ja mašīna ir apgāzusies vai ROPS/FOPS kabīne (vai rāmis) cietis cita veida negadījumā, jums jānomaina bojātās ROPS/FOPS detaļas, lai saglabātu iepriekšējo drošības līmeni.

Pēc negadījuma pārbaudiet sekojošo:

LROPS/FOPS kabīni (vai rāmi).
Apakšējo ROPS/FOPS kabīnes (rāmja) šasiju.
Vadītāja sēdvietu.
Drošības jostu un tās aprīkojumu.

SVARĪGI: *Pirms atsākat izmantot mašīnu darbam, pārliecinieties, ka nomainītas visas bojātās ROPS/FOPS kabīnes (vai rāmja) detaļas. Skatiet jūsu mašīnas Detaļu katalogu vai konsultējieties ar savu izplatītāju.*

Copyright © New Holland

SKRŪVJU GRIEZES MOMENTS

ROPS/FOPS kabīnes (vai rāmja) pieskrūvēšanai apakšējai šasijai izmantoto skrūvju griezes momentu: 380 Nm.

⚠ BRĪDINĀJUMS ⚠

Nemēģiniet metināt vai iztaisnot ROPS/FOPS kabīni (vai rāmi).

⚠ BRĪDINĀJUMS ⚠

Nekādā ziņā necentieties pārveidot ROPS/FOPS kabīni (vai rāmi). Neatļauti pārveidojumi, kā metināšana, urbšana, griešana un komponentu pievienošana, kā arī bojājumi, kas radušies kūleņu vai sadursmju rezultātā var mazināt sistēmas izturību un jūsu aizsardzību. Nomainiet bojātas ROPS/FOPS detaļas. Nemēģiniet tās salabot.

⚠ BRĪDINĀJUMS ⚠

Tehnikas izmantošana bez ROPS/FOPS kabīnes (vai rāmja) apgāšanās gadījumā var radīt nopietnus ievainojumus vai pat izraisīt nāvi. Noņemiet ROPS/FOPS kabīni tikai apkopes vai nomaiņas gadījumā. Neizmantojiet mašīnu, ja ir noņemta ROPS/FOPS kabīne (vai rāmis).

⚠ BRĪDINĀJUMS ⚠

Neuzstādiet papildus aprīkojumu, kas palielina automašīnas svaru. Tas var izraisīt nopietnas avārijas. Nepārsniedziet ROPS/FOPS kabīnes identifikācijas plāksnītē norādīto maksimālo svaru.

⚠ BRĪDINĀJUMS ⚠

Nepareiza ROPS/FOPS kabīnes pārbaude vai apkope var radīt traumas. Veiciet ROPS/FOPS kabīnes pārbaudi saskaņā ar šo instrukciju. Gadījumā, ja nepieciešams nomainīt kādu no kabīnes detaļām, izmantojiet tikai jūsu mašīnas Detaļu katalogā parādītās detaļas.

Copyright © New Holland

TRAUCĒJUMMEKLĒŠANA

SVARĪGI: *Zemāk atrodamā traucējummeklēšanu tabula izstrādāta tikai informatīvam nolūkam. Gadījumā, ja Jūsu mašīnai nepieciešami uzlabojumi vai remonts, kādu neietver ikdienas apkope, jums sava mašīna ir jānodod savam izplatītājam, kur profesionāli darbinieki ar attiecīgo instrumentu, iekārtu un zināšanu palīdzību veiks tehnikas profesionālu, drošības standartiem atbilstošu remontu.*

DZINĒJS

PROBLĒMAS	IESPĒJAMIE IEMESLI	RISINĀJUMS
Nav iespējams iedarbināt dzinēju.	Sistēmā nav elektriskās strāvas	Pārslēdziet akumulatora galveno slēdzi
	Akumulatori izlādējušies vai bojāti	Uzlādējiet vai nomainiet akumulatorus
	Akumulatori izlādējušies vai bojāti	Notīriet vai salabojiet savienojumus
	Neprecīza inžektora sūkņa darbība	*Konsultējieties ar savu izplatītāju*
	Netīra degviela	Iztīriet degvielas sistēmu
	Tukša benzīna tvertne	Iepildiet degvielu tvertnē
	Nenotiek degvielas padeve	*Konsultējieties ar savu izplatītāju*
	Gaiss nonācis degvielas padeves sistēmā	Izteciniet degvielu no padeves sistēmas
	Startera defekts	*Konsultējieties ar savu izplatītāju*
Aukstos laika apstākļos nav iespējams iedarbināt dzinēju.	Sliktas kvalitātes degvielas izmantošanas rezultātā veidojas kristāli, kas bloķē degvielas padeves sistēmu	Iztīriet sistēmu un iepildiet atbilstošu degvielu. Nomainiet degvielas filtrus
	Nepareizi funkcionē auksta laika iedarbināšanas ierīce	*Konsultējieties ar savu izplatītāju*
Dzinējs "slāpst".	Pārāk zems brīvgaitas ātrums	*Konsultējieties ar savu izplatītāju*
	Neregulāra degvielas padeve no padeves sūkņa	
	Netīra degviela	Iztukšojiet un iztīriet degvielas sistēmu
	Aizsērējuši degvielas filtri	Nomainiet degvielas filtrus
	Gaiss degvielas sistēmā	Izteciniet degvielu no sistēmas
	Bojāta inžektora sūkņa vadība	*Konsultējieties ar savu izplatītāju*
	Pārāk liela atstarpe starp sadales vārpstas komponentiem	
	Vārstus ietekmē ogle, rūsa un nodilums	
Dzinējs pārkarst.	Bojāts ūdens padeves sūknis	*Konsultējieties ar savu izplatītāju*
	Slikti darbojas termostats	
	Aizsprostotas dzesēšanas ieejas cilindra bloka galvā un pašā blokā	
	Vaļīga ūdens sūkņa dzensiksna	Pārbaudiet un nomainiet siksnas spriegotājierīci..
	Pārāk zems dzesētāja līmenis	Meklējiet sūces
	Nepareiza dzinēja laika koordinēšana	*Konsultējieties ar savu izplatītāju*
	Nepareiza inžektora sūkņa kalibrēšana	
	Aizsērējis gaisa filtrs	Iztīriet/nomainiet gaisa filtru

Copyright © New Holland

PROBLĒMAS	IESPĒJAMIE IEMESLI	RISINĀJUMS
Dzinējs darbojas neregulāri, nepietiekama jauda.	Nepareiza inžektora sūkņa laika regulēšana	*Konsultējieties ar savu izplatītāju*
	Nepareizi funkcionē auksta laika startēšanas mehānisms	
	Pārslogoti virzuļi	
	Neprecīza ātruma regulējošās ierīces kalibrēšana	
	Daļēji aizsērējuši vai bojāti inžektori	
	Netīra degviela	Iztīrīt degvielas padeves sistēmu
	Neprecīza sadales vārpstas komponentu darbība	*Konsultējieties ar savu izplatītāju*
	Defekts turbokompresors	
	Aizsērējuši gaisa filtri	iztīriet/nomainiet filtrus
Dzinējā dzirdama dauzīšanās.	Bojāti inžektori	*Konsultējieties ar savu izplatītāju*
	Aizsērējušas degvielas padeves līnijas vai filtri	Izpūtiet vadus ar saspiesta gaisa strūklu, nomainiet filtrus
	Nepareizi noregulēts inžektora sūknis	*Konsultējieties ar savu izplatītāju*
	Kloķvārpsta dauzās, kas rada pastiprinātu vienu vai vairāku kloķvārpstas gultņu ass vai gultņu plecu darbību	
	Nenobalansēta kloķvārpsta	
	Vaļīgas stūres rata skrūves	
	Salocīti savienojuma vadi	
	Troksnis no pārāk lielas brīvgaitas starp virzuļa pirkstu un savienojošā stieņa iemavu	
	Nolietojušies kloķa gultņu apvalki. Neprecīza aizdedzes laika noregulēšana	
Melni un tumši pelēki dūmi.	Pārāk liela maksimālā sūkņa plūsma	*Konsultējieties ar savu izplatītāju*
	Aukstā laika startēšanas iekārta nepareizi kalibrēta vai bojāta	
	Kavēšanās pie inžektora sūkņa	
	Pārāk liela kavēšanās pie inžektora sūkņa	
	Pilnībā vai daļēji nobloķētas inžektora sprauslas atvere	
	Aizsērējis gaisa filtrs	Notīriet, apmainiet filtra elementus
	Kompresijas zudums tādēļ, ka ir nobloķējušies vai nolietojušies virzuļa gredzeni Nolietotas starplikas Bojāti vai neprecīzi noregulēti vārsti	*Konsultējieties ar savu izplatītāju*
	Nepareizi inžektori, cits tips vai nepareizi kalibrēti	
	Nepareizs inžektora caurules iekšējais diametrs Gali ir šaurāki, atkārtotas bloķēšanas rezultātā	

Copyright © New Holland

PROBLĒMAS	IESPĒJAMIE IEMESLI	RISINĀJUMS
Zili, zilpelēki, pelēki dūmi, kas pārvēršas baltos.	Kavēšanās pie degvielas inžektora sūkņa	*Konsultējieties ar savu izplatītāju*
	Slikti funkcionē automātiskā auksta laika iedarbināšanas iekārta	
	Bojāts inžektors	
	Eļļas zudums pie virzuļu gredzeniem, ko izraisa nolietojušies gredzeni vai starpplātnes.	
	Eļļa plūst caur padeves vārstiem vai virzošās detaļas tādēļ, ka ir nolietojušās vārpstas / virzošās detaļas	
	Pārāk auksts dzinējs (termostats nobloķējies vai neefektīvs)	

TRANSMISIJA (UZ GRĪDAS ESOŠAIS ĀTRUMPĀRSLĒGS)

PROBLĒMAS	IESPĒJAMIE IEMESLI	RISINĀJUMI
Nedarbojas transmisija.	Zems eļļas padeves līmenis	Piepildiet sistēmu ar eļļu un pārbaudiet sūkņa spiedienu
Vāja vai nevienmērīga transmisija.	Modulatora vārsts ieķēries vai nepieciešama nomaiņa	*Konsultējieties ar savu izplatītāju*
	Vaļīgi elektriskie savienojumi	Pārbaudiet elektriskās sistēmas nepārtrauktību
	Nodilis griezes momenta konvertors	Nomainiet ja nepieciešams
Transmisija pārkarsē griezes momenta konvertora slīdēšanu.	Zems eļļas padeves līmenis	Iepildiet sistēmā eļļu
	Bloķēta eļļas dzesētāja gaisa padeve	Iztīriet visus gružus no radiatoriem
	Slikti darbojas rokas bremze	Noregulējiet bremzes diska atstarpi.

TRANSMISIJA (PIE STŪRES ESOŠAIS ĀTRUMPĀRSLĒGS)

PROBLĒMAS	IESPĒJAMIE CĒLOŅI	RISINĀJUMI
Nedarbojas transmisija.	Zems eļļas padeves līmenis	Iepildiet sistēmā eļļu un pārbaudiet sūkņa spiedienu
	Bojāts modulatora vārsts/izkliedētājs	*Konsultējieties ar savu izplatītāju*
	Pie stūres esošā ātrumpārslēga mikroprocesors atslēdzis dzinēja noteikšanu, bojājums transmisijā	
Vāja vai nevienmērīga transmisijas darbība.	Iestrēdzis modulatora vārsts	*Konsultējieties ar savu izplatītāju*
	Vaļīgi elektroniskie savienojumi	Pārbaudiet elektrības nepārtrauktību
	Zems eļļas spiediens	*Konsultējieties ar savu izplatītāju*
Transmisija pārkarsē griezes momenta konvertora slīdēšanu.	Zems eļļas padeves līmenis	Iepildiet sistēmā eļļu
	Bloķēta eļļas dzesētāja gaisa padeve	Iztīriet visus gružus no radiatoriem
	Nolietojies grieziena momenta konvertors	*Konsultējieties ar savu izplatītāju*
	Sprūst rokas bremze	Noregulējiet bremžu disku atstarpi

Copyright © New Holland

ELEKTRONIKA

PROBLĒMAS	IESPĒJAMIE CĒLOŅI	RISINĀJUMI
Nefunkcionē elektriskā sistēma.	Vaļīgi vai sarūsējuši akumulatora savienojumi	Notīriet un pievelciet savienojumus
	Nosēdušies akumulators	Pārbaudiet akumulatora ķēdes spriegumu – jābūt vismaz 12.6 voltiem Pārbaudiet elektrolītu līmeni un specifisko smagumu
	Akumulatora izolatora slēdzis pagriezts uz "OFF" (Izslēgts)	Pagrieziet izolatora slēdzi uz “ON” (Ieslēgts)
	Izdedzis mašīnas galveno drošinātāju savienojums	Konstatējiet kļūmes iemeslu un nomainiet drošinātāju savienojumu
Zems startera ātrums un dzinējs lēni iedarbinās.	Vaļīgi vai sarūsējuši savienojumi	Notīriet un pievelciet vaļīgos savienojumus
	Zema akumulatora atdeve	Pārbaudiet akumulatora ķēdes spriegumu – jābūt vismaz 12.6 voltiem Pārbaudiet elektrolītu līmeni un specifisko smagumu
	Neatbilstoša dzinēja eļļas viskozitāte	Izmantojiet dotajiem laika apstākļiem atbilstošas viskozitātes eļļu
Nedarbojas starteris.	Ātrumu pārslēgs ielikts ātrumā	Novietojiet ātruma pārslēgu neitrālā pozīcijā
	Vaļīgi vai sarūsējuši savienojumi	Notīriet un pievelciet vaļīgus savienojumus
	Tukšs akumulators	Uzlādējiet vai nomainiet akumulatoru
Uzlādes indikatora lampiņa deg dzinējam darbojoties.	Zems dzinēja brīvgaitas ātrums	Vaļīga siksna
	Palieliniet brīvgaitas ātrumu	Pārbaudiet siksnas spriegojumu
	Slikti darbojas akumulators	Pārbaudiet akumulatora ķēdes spriegumu – jābūt vismaz 12.6 voltiem Pārbaudiet elektrolītu līmeni un specifisko smagumu
	Slikti funkcionē maiņstrāvas ģenerators	Lūdziet pārbaudīt savu maiņstrāvas ģeneratoru jūsu izplatītājam
Akumulators nelādējas.	Vaļēji vai sarūsējuši spaiļu savienojumi	Notīriet un nostipriniet savienojumus
	Nosēdies akumulators	Pārbaudiet akumulatora ķēdes spriegumu – jābūt vismaz 12.6 voltiem Pārbaudiet elektrolītu līmeni un specifisko smagumu
	Vaļīga vai nolietojusies siksna	Pārbaudiet siksnas spriegojumu. Nomainiet siksnu, ja nepieciešams
Uzlādes indikators signalizē par pārāk lielu uzlādes spriegum.	Slikti funkcionējošs maiņstrāvas ģenerators	Lūdziet pārbaudīt savu maiņstrāvas ģeneratoru jūsu izplatītājam

Copyright © New Holland

BREMZES

PROBLĒMAS	IESPĒJAMIE CĒLOŅI	RISINĀJUMS
Pedālis nolaižas pie apstādināta dzinēja.	Tek bremžu virzuļu izolācija	*Konsultējieties ar savu izplatītāju*
	Nodilušas bremzes, diski	
	Bremžu izspiedējs nenodrošina izolāciju	
	Sūce bremžu vārstā(-os)	
Pārmērīga pedāļu virzība.	Sūce bremžu vārstā	*Konsultējieties ar savu izplatītāju*
	Sistēmā iekļuvis gaiss	
	Tek bremžu virzuļu izolācija	
	Bremžu izspiedējs nenodrošina izolāciju	

HIDRAULIKA

PROBLĒMAS	IESPĒJAMIE IEMESLI	RISINĀJUMS
Nedarbojas visas padeves sistēmas.	Nedarbojas sūkņa sistēma	*Konsultējieties ar savu izplatītāju*
	Nolietojies sūknis	
	Zems eļļas līmenis	
	Defekts sistēmas padeves vārstā	
	Sašaurinājusies sūkņa padeves līnija	
Lēns darbības temps vai jaudas zudums visās ķēdēs.	Nolietojies sūknis	*Konsultējieties ar savu izplatītāju*
	Sašaurinājusies sūkņa padeves līnija	
	Defekts sistēmas padeves vārstā	

KABĪNE

PROBLĒMAS	IESPĒJAMIE CĒLOŅI	RISINĀJUMS
Kabīnē iekļūst dūmi.	Neatbilstoša izolācija ap filtra elementu	Pārbaudiet izolācijas stāvokli
	Bloķēts filtrs	Iztīriet vai nomainiet filtru
	Bojāts filtrs	Nomainiet filtru
	Pārmērīga(-s) gaisa sūce(-s)	Izolējiet gaisa sūci(-es)
Zema pūtēja motora gaisa plūsma.	Bloķēts filtrs vai recirkulācijas filtrs	Nomainiet vai iztīriet filtru(-s)
	Bloķēta sildītāja serde vai iztvaices aparāts	*Konsultējieties ar savu izplatītāju*
Nestrādā gaisa kondicionētājs.	Nobloķējies kondicionētājs	Iztīriet radiatoru, eļļas dzesētāju un kondensatoru
	Zems dzesēšanas šķidruma līmenis	*Pārbaudiet vai priekšējā stiklā nav burbuļu* *Konsultējieties ar savu izplatītāju*
	Siksnas slīdēšana vai bojājums	Pārbaudiet automātisko siksnas spriegotāju
	Siltuma padeves kontrole pagriezta uz “ON” (ieslēgts)	Pagrieziet temperatūras regulēšanas kloķi līdz galam pretēji pulksteņa rādītāja virzienam, lai iegūtu maksimālo dzesēšanu

Copyright © New Holland

PIEZĪMES

Copyright © New Holland

10. NODAĻA

ELEKTRISKĀ SISTĒMA

DROŠINĀTĀJI UN RELEJI

Šī plāksne atrodas zem iekrāvēja pievienojuma vadības sistēmas un tai iespējams piekļūt pa labās puses kabīnes durvīm. Tā nodrošina pieeju drošinātājiem un relejam.

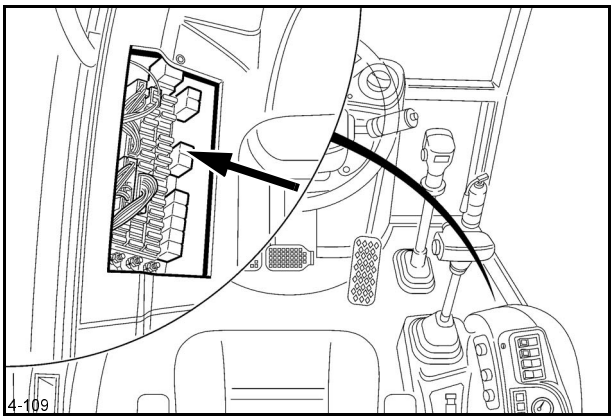

1

Drošinātāji atrodas kabīnes kreisās puses priekšā, aiz dzinēja.

Izmantoti sekojoši drošinātāji un releji:

80 ampēru drošinātājs: Galvenās shēmas aizsardzība starp akumulatoru un mašīnas elektrisko sistēmu.

10 ampēru drošinātājs: gaisa kondicionēšanai (ja ir uzstādīta).

Relejs: Starterim

Relejs: gaisa kondicionēšanai (ja ir uzstādīta)

SVARĪGI: *Nekad nemaniet drošinātājus ar cita elektriskās strāvas stipruma drošinātājiem.*

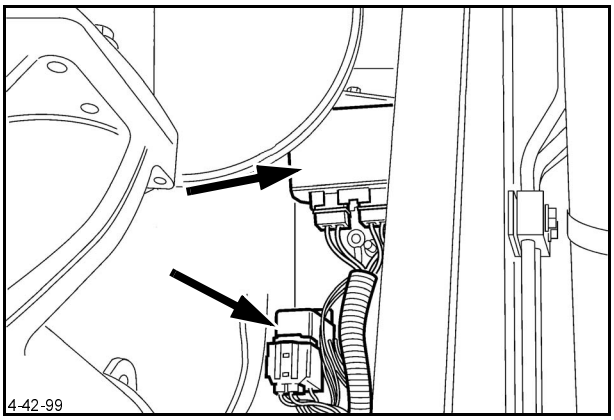

2

Novietoti zem sēdekļiem.

25 ampēru drošinātāji: dzesēšanas ventilatora motora (ja ir uzstādīta) trešais ātrums.

PIEZĪME: *Lai piekļūtu šim drošinātājam noņemiet sēdekli.*

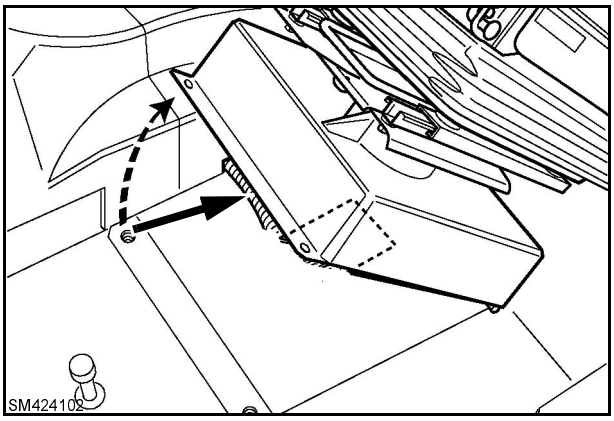

3

PIEZĪME: *Vairāki drošinātāji piemēroti opcionālam aprīkojumam, kuru var nepiegādāt kopā ar mašīnu. Šos drošinātājus var izmantot kā rezerves.*

Copyright © New Holland

DROŠINĀTĀJI – UZ GRĪDAS ESOŠAIS ĀTRUMPĀRSLĒGS AR ROPS

Drošinātāja Nr.	Novērtējums	Krāsa	Ķēde
F1/A			Netiek izmantots
F1/B	7,5 A	Brūns	Degvielas atslēgšana, pretaizdzīšana, degvielas sūknis, "aukstā" startēšana
F1/C	10 A	Sarkans	Bremzes stop slēdzis
F2/A	15 A	Zils	Instrumenti, slēdži, bremžu šķidrums, sēdekļa pneimatika
F2/B			Netiek izmantots
F2/C	15 A	Dzeltens	Vadības kontrole
F3/A	3 A	Violets	Aizmugurējā labā/priekšējā kreisā puse Instrumenti
F3/B	3 A	Violets	Aizmugurējā kreisā/ priekšējā labā puse, numura zīmes apgaismojums
F3/C	10 A	Sarkans	Ātrā saslēgšanās, slīdēšana, rokas āmurs, aukstā startēšana
F4/A	5 A	Oranžs	Ātrumpārslēga svira, atpakaļgaitas signāls, ātruma pārslēgšana
F4/B	10 A	Sarkans	Ekskavatora āmura vārsts, iekrāvēja pašlīmeņošanās, transmisijas atslēgšana
F4/C	10 A	Sarkans	Sāniski kustināmās vietas aizslēgs, strēles aizslēgs
F5/A	15 A	Zils	Priekšējās darba lampas (iekšējās)
F5/B	10 A	Sarkans	Iegrimes stars
F5/C	15 A	Zils	Galvenais stars
F6/A	7,5 A	Brūns	Mirgojoša bākuguns
F6/B	7,5 A	Brūns	Gaismas signāls
F6/C	7,5 A	Brūns	Rokas āmura vārsts , 4riteņu piedziņa
F7/A	10 A	Sarkans	Brīdinājums un skaņas signāls
F7/B			Nav izmantots
F7/C			Nav izmantots
F8/A	15 A	Zils	Ārējais aizmugures darba apgaismojums
F8/B	15 A	Zils	Ārējais priekšējais darba apgaismojums
F8/C	15 A	Zils	Iekšējais aizmugures darba apgaismojums

RELEJI

K1	Transmisija uz priekšu / atpakaļ
K2	Rokas bremzes brīdinājums/ ātruma brīdinājums
K3	Iedarbināšanas relejs
K4	Iekrāvēja pašlīmeņošanās
K5	Prožektora galvenais stars
K6	Priekšējais darba apgaismojums 2 izslēgtas – iekšējās
K7	Aizmugures darba apgaismojums 2 izslēgtas – iekšējās
K8	Priekšējas darba apgaismojums 4 izslēgtas - ārējās
K9	Aizmugurējais darba apgaismojums 4 izslēgtas – ārējās
K10	Ātrumpārslēga vadība uz aizmuguri
K11	Ātrumpārslēga vadība uz priekšu
K12	Gaismas

SKAŅAS SIGNĀLS

BZ1	Skaņas brīdinājuma signāls

KONEKTORI

CN	Galvenie sajūga savienojumi drošinātāju panelim

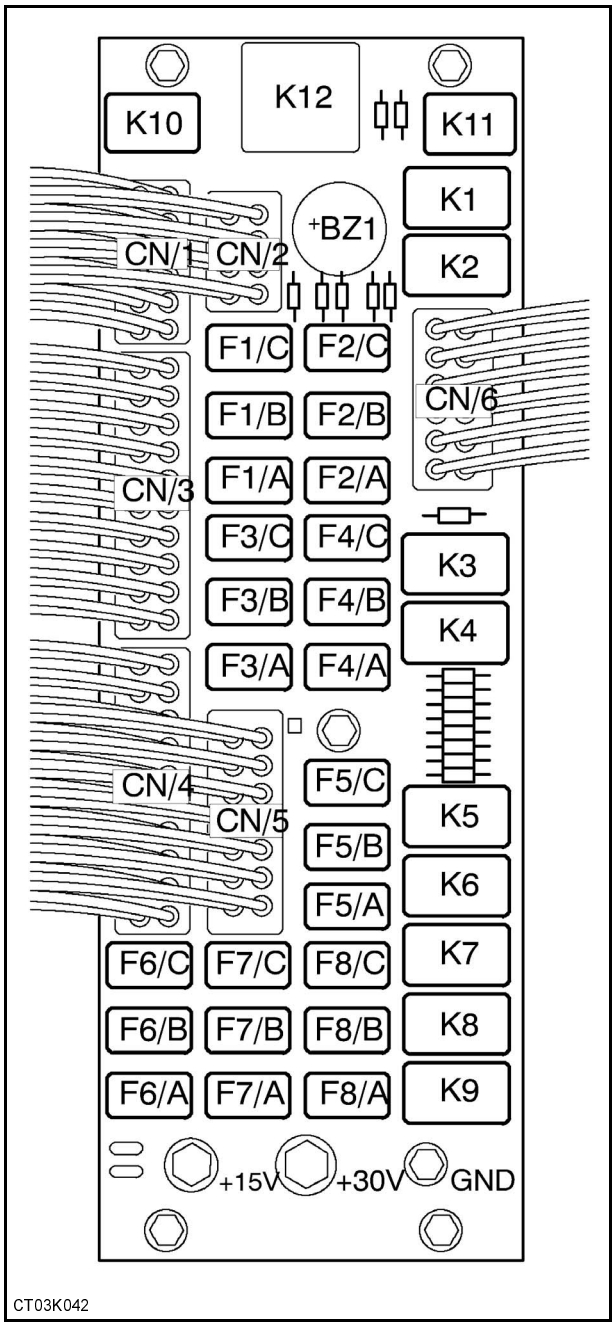

4

Copyright © New Holland

DROŠINĀTĀJI – UZ GRĪDAS ESOŠAIS ĀTRUMPĀRSLĒGS AR KABĪNI

Drošinātāja Nr.	Novērtējums	Krāsa	Ķēde
F1/A	15 A	Zils	Aizmugurējais vējstikla motors un mazgātāja motors
F1/B	7,5 A	Brūns	Degvielas padeves noslēgšana, pretaizdzīšana, degvielas sūknis un aukstā uzsākšana
F1/C	10 A	Sarkans	Bremžu stop slēdzis
F2/A	15 A	Zils	Instrumenti, slēdži, bremžu šķidrums, pneimatiskais sēdeklis
F2/B	15 A	Zils	Dzesēšanas ventilators motors
F2/C	15 A	Dzeltens	Vadības kontrole
F3/A	3 A	Violets	Aizmugurējā labā/ priekšējā kreisā gaisma, instrumenti, gaisa kondicionētāja gaisma
F3/B	3 A	Violets	Aizmugurējā kreisā/priekšējā labā gaisma, numura zīmes apgaismojums
F3/C	10 A	Sarkans	Ātrā saslēgšanās, slīdēšana, rokas āmurs, aukstā startēšana
F4/A	5 A	Oranžs	Ātrumpārslēga svira, atpakaļgaitas signāls, ātruma pārslēgšana
F4/B	10 A	Sarkans	Ekskavatora āmura vārsts, iekrāvēja pašlīmeņošanās, transmisijas atslēgšana
F4/C	10 A	Sarkans	Sāniski kustināmās vietas aizslēgs, strēles aizslēgs
F5/A	15 A	Zils	Priekšējās darba lampas (iekšējās)
F5/B	10 A	Sarkans	Iegrimes stars
F5/C	15 A	Zils	Galvenais stars
F6/A	7,5 A	Brūns	Mirgojoša bākuguns
F6/B	7,5 A	Brūns	Gaismas signāls
F6/C	7,5 A	Brūns	Rokas āmura vārsts , 4riteņu piedziņa
F7/A	10 A	Sarkans	Brīdinājums un skaņas signāls
F7/B	10 A	Sarkans	Papildus 12 v ligzda, radio, kabīnes iekšējās gaismas
F7/C	6 A	Melns *	Priekšējo vējstiklu tīrītāji
F8/A	15 A	Zils	Ārējais aizmugures darba apgaismojums
F8/B	15 A	Zils	Ārējais priekšējais darba apgaismojums
F8/C	15 A	Zils	Iekšējais aizmugures darba apgaismojums

* Speciāli Bi metāla, vairākkārt izmantojamie drošinātāji

RELEJI

K1	Transmisija uz priekšu / atpakaļ
K2	Rokas bremzes brīdinājums / ātruma brīdinājums
K3	Iedarbināšanas relejs
K4	Iekrāvēja pašlīmeņošanās
K5	Prožektora galvenais stars
K6	Priekšējās darba gaismas 2 izslēgtas - iekšējās ārējās
K7	Priekšējais darba apgaismojums 2 izslēgtas – iekšējās
K8	Priekšējas darba apgaismojums 4 izslēgtas - ārējās
K9	Aizmugurējais darba apgaismojums 4 izslēgtas – ārējās
K10	Pārslēga reversā kontrole
K11	Pārslēga kontrole uz priekšu
K12	Gaismas

SKAŅAS SIGNĀLS

BZ1	Skaņas brīdinājuma signāls

KONEKTORI

CN	Galvenie sajūga savienojumi drošinātāju panelī.

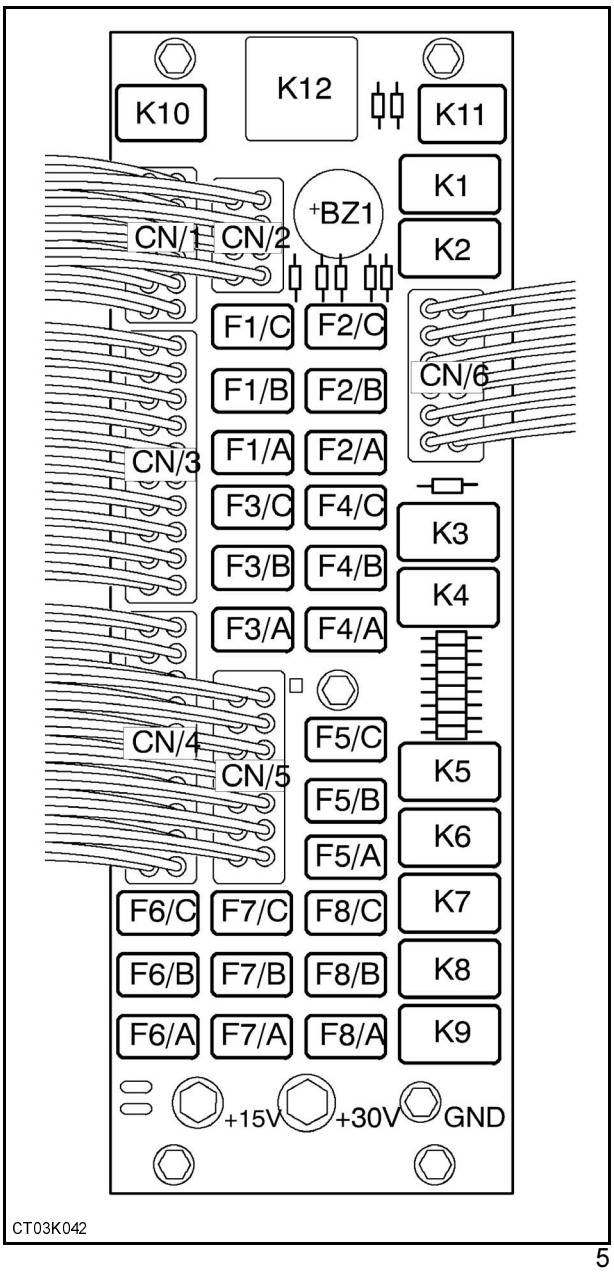

5

Copyright © New Holland

DROŠINĀTĀJI – PIE STŪRES ESOŠAIS ĀTRUMPĀRSLĒGS AR KABĪNI

Drošinātāja Nr.	Novērtējums	Krāsa	Ķēde
F1/A	15 A	Zils	Aizmugurējais vējstikla motors un mazgātāja motors
F1/B	7,5 A	Brūns	Degvielas padeves noslēgšana, pretaizdzīšana, degvielas sūknis un aukstā uzsākšana
F1/C	10 A	Sarkans	Bremžu stop slēdzis
F2/A	15 A	Zils	Instrumenti, slēdži, bremžu šķidrums, pneimatiskais sēdeklis, skaņas signāls
F2/B	15 A	Zils	Dzesēšanas ventilators motors
F2/C	15 A	Dzeltens	Vadības kontrole
F3/A	3 A	Violets	Aizmugurējā labā/ priekšējā kreisā gaisma, instrumenti, gaisa kondicionētāja gaisma
F3/B	3 A	Violets	Aizmugurējā kreisā/priekšējā labā gaisma, numura zīmes apgaismojums
F3/C	10 A	Sarkans	Ātrā saslēgšanās, slīdēšana, rokas āmurs, aukstā startēšana
F4/A	5 A	Oranžs	EGS pārslēgsvira, 4 riteņu piedziņas transmisijas atslēgšana
F4/B	10 A	Sarkans	Ekskavatora āmura vārsts, iekrāvēja pašlīmeņošanās
F4/C	10 A	Sarkans	Sāniski kustināmās vietas aizslēgs, strēles aizslēgs
F5/A	15 A	Zils	Priekšējās darba lampas (iekšējās)
F5/B	10 A	Sarkans	Iegrimes stars
F5/C	15 A	Zils	Galvenais stars
F6/A	7,5 A	Brūns	Mirgojošs bākuguns
F6/B	7,5 A	Brūns	Gaismas signāls
F6/C	7,5 A	Brūns	Rokas āmura vārsts, 4riteņu piedziņa
F7/A	10 A	Sarkans	Brīdinājums un skaņas signāls
F7/B	10 A	Sarkans	Papildus 12 v ligzda, radio, kabīnes iekšējās gaismas
F7/C	6 A	Melns *	Priekšējo vējstiklu tīrītāji
F8/A	15 A	Zils	Ārējais aizmugures darba apgaismojums
F8/B	15 A	Zils	Ārējais priekšējais darba apgaismojums
F8/C	15 A	Zils	Iekšējais aizmugures darba apgaismojums

* Speciāls Bi Metāls, vairākkārt izmantojami drošinātāji

RELEJI

K1	Netiek izmantots
K2	Rokas bremzes brīdinājums / ātruma brīdinājums
K3	Iedarbināšanas relejs
K4	Iekrāvēja pašlīmeņošanās
K5	Prožektora galvenais stars
K6	Priekšējās darba gaismas 2 izslēgtas - iekšējās ārējās
K7	Priekšējais darba apgaismojums 2 izslēgtas – iekšējās
K8	Priekšējas darba apgaismojums 4 izslēgtas - ārējās
K9	Aizmugurējais darba apgaismojums 4 izslēgtas – ārējās
K10	Diferenciāla aizslēgs
K11	Netiek izmantots
K12	Gaismas

SKAŅAS SIGNĀLS

BZ1	Skaņas brīdinājuma signāls

KONEKTORI

CN	Galvenie sajūga savienojumi drošinātāju panelī.

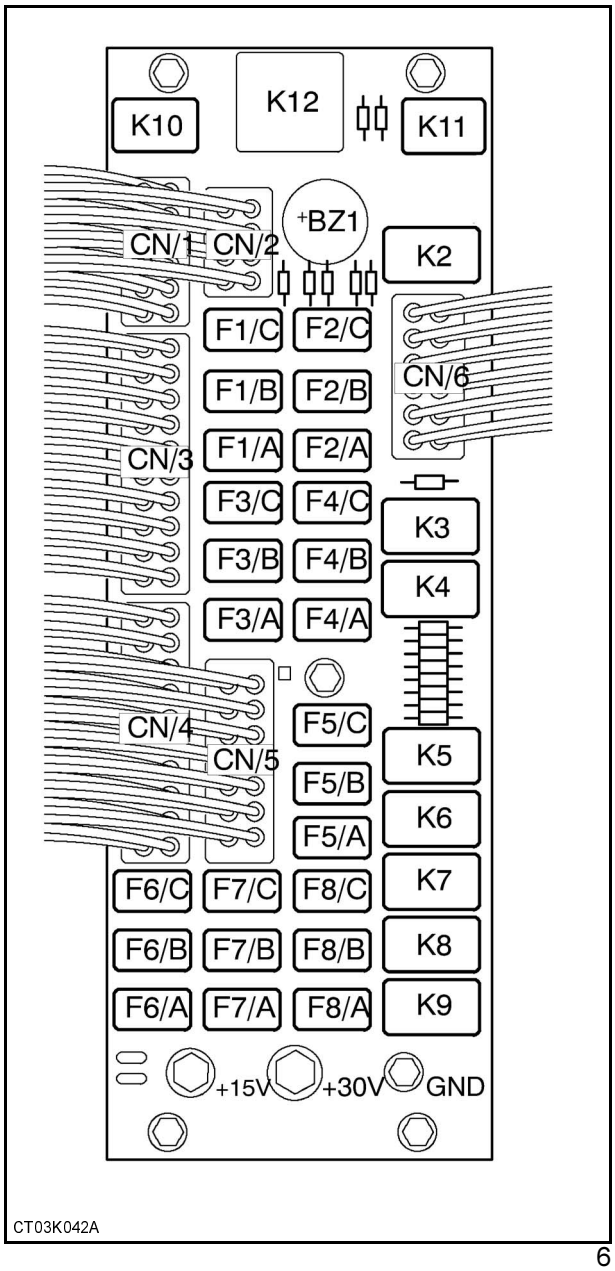

6

Copyright © New Holland

DROŠINĀTĀJI - PIE STŪRES ESOŠAIS ĀTRUMPĀRSLĒGS AR KABĪNI (4 riteņu piedziņa)

Drošinātāja Nr.	Novērtējums	Krāsa	Ķēde
F1/A	15 A	Zils	Aizmugurējais vējstikla motors un mazgātāja motors
F1/B	7,5 A	Brūns	Degvielas padeves noslēgšana, pretaizdzīšana, degvielas sūknis un aukstā uzsākšana
F1/C	10 A	Sarkans	Bremžu stop slēdzis
F2/A	15 A	Zils	Instrumenti, slēdži, bremžu šķidrums, pneimatiskais sēdeklis, skaņas signāls
F2/B	15 A	Zils	Dzesēšanas ventilators motors
F2/C	15 A	Dzeltens	Vadības kontrole
F3/A	3 A	Violets	Aizmugurējā labā/ priekšējā kreisā gaisma, instrumenti, gaisa kondicionētāja gaisma
F3/B	3 A	Violets	Aizmugurējā kreisā/priekšējā labā gaisma, numura zīmes apgaismojums
F3/C	10 A	Sarkans	Ātrā saslēgšanās, slīdēšana, rokas āmurs, aukstā startēšana
F4/A	5 A	Oranžs	EGS pārslēgsvira, 4 riteņu piedziņas transmisijas atslēgšana
F4/B	10 A	Sarkans	Ekskavatora āmura vārsts, iekrāvēja pašlīmeņošanās
F4/C	10 A	Sarkans	Sāniski kustināmās vietas aizslēgs, strēles aizslēgs
F5/A	15 A	Zils	Priekšējās darba lampas (iekšējās)
F5/B	10 A	Sarkans	Iegrimes stars
F5/C	15 A	Zils	Galvenais stars
F6/A	7,5 A	Brūns	Mirgojošs bākuguns
F6/B	7,5 A	Brūns	Gaismas signāls
F6/C	7,5 A	Brūns	Rokas āmura vārsts, 4riteņu piedziņa
F7/A	10 A	Sarkans	Brīdinājums un skaņas signāls
F7/B	10 A	Sarkans	Papildus 12 v ligzda, radio, kabīnes iekšējās gaismas
F7/C	6 A	Melns *	Priekšējo vējstiklu tīrītāji
F8/A	15 A	Zils	Ārējais aizmugures darba apgaismojums
F8/B	15 A	Zils	Ārējais priekšējais darba apgaismojums
F8/C	15 A	Zils	Iekšējais aizmugures darba apgaismojums

*Speciāls Bi Metāls, vairākkārt izmantojami drošinātāji

RELEJI

K1	Netiek izmantots
K2	Rokas bremzes brīdinājums / ātruma brīdinājums
K3	Iedarbināšanas relejs
K4	Iekrāvēja pašlīmeņošanās
K5	Prožektora galvenais stars
K6	Priekšējās darba gaismas 2 izslēgtas - iekšējās ārējās
K7	Priekšējais darba apgaismojums 2 izslēgtas – iekšējās
K8	Priekšējas darba apgaismojums 4 izslēgtas - ārējās
K9	Aizmugurējais darba apgaismojums 4 izslēgtas – ārējās
K10	Opcionāls
K11	Netiek izmantots
K12	Gaismas

SKAŅAS SIGNĀLS

BZ1	Skaņas brīdinājuma signāls

KONEKTORI

CN	Galvenie sajūga savienojumi drošinātāju panelī.

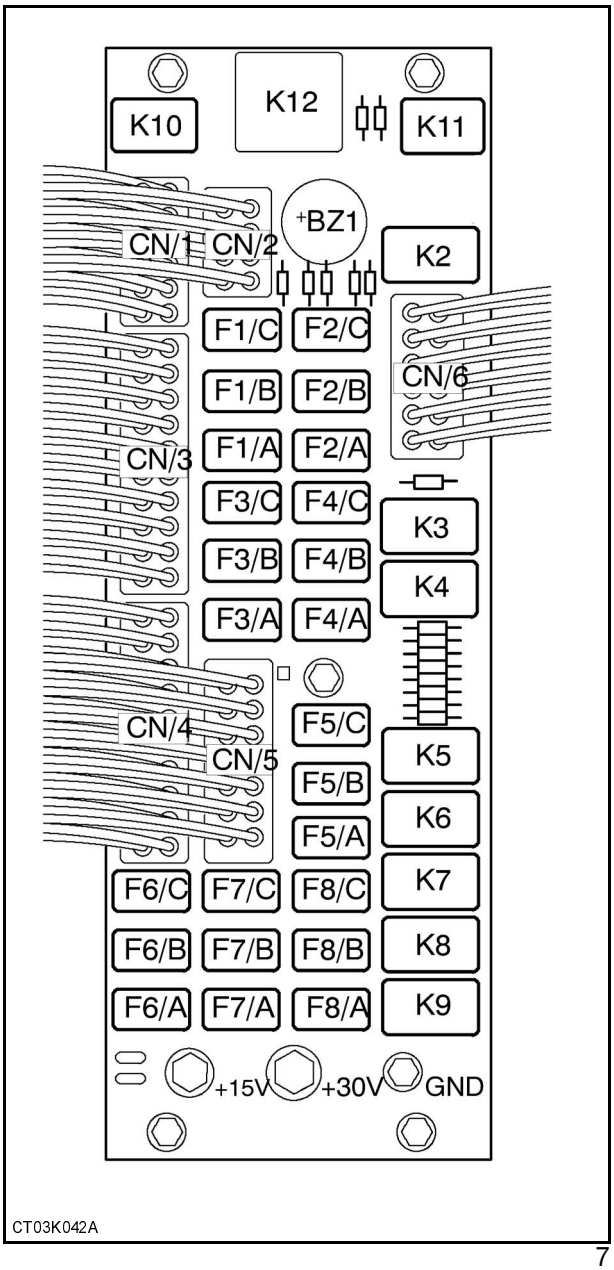

7

Copyright © New Holland

AKUMULATORS

APKOPES NORĀDĪJUMI

Akumulatora spaiļu stingruma pārbaude ..... ik pēc 250 stundām
Elektrolītu līmeņa pārbaude ..... ik pēc 1000 stundām

PIEKĻŪŠANA AKUMULATORAM

Izmantojiet startera atslēgu, lai atvērtu akumulatora kasti, tad noņemiet darbarīku kasti.

Pārbaudiet vai akumulatora virsmas ir tīras un pārklātas ar smērvielu, un kabeļi cieši pievienoti.

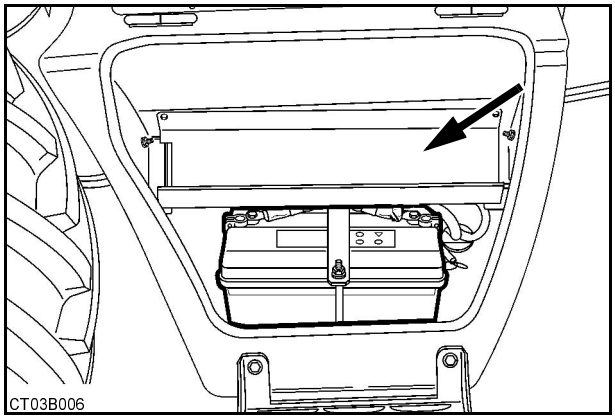

8

ELEKTROLĪTU LĪMEŅA PĀRBAUDE

Noņemiet atveres aizbāzni un pārbaudiet līmeni katrā akumulatora elementā. Līmenim ir jābūt līdz 6 mm virs atdalošās plāksnes. Nepieciešamības gadījumā pievienojiet destilētu ūdeni.

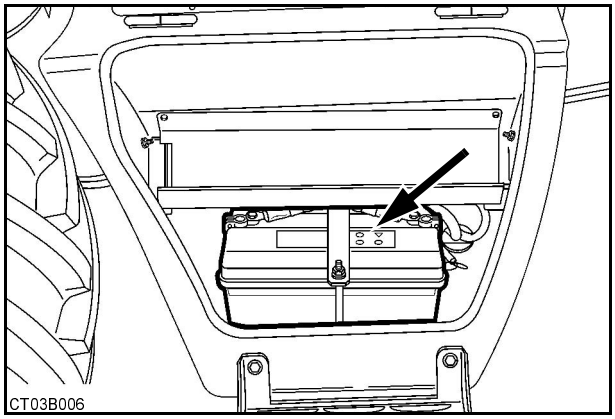

9

⚠ BRĪDINĀJUMS ⚠

Akumulatora elektrolīti var radīt nopietnus apdegumus, jo tā sastāvā ir sērskābe. Izvairieties no saskares ar ādu, acīm un drēbēm.
Pretlīdzeklis:
ĀRĒJI: Skalojiet ar ūdeni.
IIEKŠĶĪGI: Dzeriet daudz ūdeni vai pienu. Dzeriet magnija hidroksīda šķīdumu (magnija pienu), sakultu olu vai augu eļļu. Nekavējoties izsauciet ārstu.
ACIS: Skalojiet ar ūdeni min. 15 un nekavējoties konsultējieties ar ārstu.

Copyright © New Holland

BRĪDINĀJUMS

Dzirkstele vai liesma var izraisīt akumulatorā esošā ūdeņraža eksploziju. Lai izvairītos no eksplozijas riska, ievērojiet sekojošus norādījumus:
- Akumulatora galveno slēdzi novietojiet OFF (Izslēgts) stāvoklī (atvienots);
- Atvienojot akumulatora vadus, vienmēr vispirms atvienojiet negatīvo (-) vadu;
- Pieslēdzot akumulatora vadus, negatīvo (-) vadu vienmēr pieslēdziet pēdējo;
- Nekad nesavienojiet akumulatora spailes "uz īso" ar metāla priekšmetu palīdzību;
- Nemetiniet, neslīpējiet kā arī nesmēķējiet akumulatora tuvumā.

BRĪDINĀJUMS

Akumulatori izdala viegli uzliesmojošas gāzes. Turiet tos tālāk no atklātas uguns, dzirkstelēm un degošām cigaretēm. Izmantojot akumulatoru slēgtā telpā vai uzlādējot to, nodrošiniet labu ventilāciju. Strādājot akumulatora tuvumā, vienmēr sargājiet acis.

BRĪDINĀJUMS

Pirms metināšanas darbu veikšanas vai elektriskās shēmas labošanas, atslēdziet akumulatoru un atslēdziet B+ un D+ vadus uz maiņstrāvas ģeneratora. Pieslēdzot atpakaļ, uzmanīgi pārbaudiet vadu marķējumu.

BRĪDINĀJUMS

Uzglabājiet akumulatoru drošā, bērniem nepieejamā vietā.

BRĪDINĀJUMS

Nekad nepieskarieties akumulatora spailēm ar rokām. Tā iespējams saņemt elektrošoku nodarot nopietnus bojājumus dzīvībai svarīgiem orgāniem.

AKUMULATORA NOMAIŅA

1. Noņemiet spaiļu apvalkus, atvienojiet vadus – vispirms no negatīvās spailes (1) un tad no pozitīvās spailes (2).
2. Noņemiet uzgriežņus un blīves (3), saturošo stieni (4), kronšteinus (5) un izņemiet veco akumulatoru.
3. Lelieciet jauno akumulatoru.

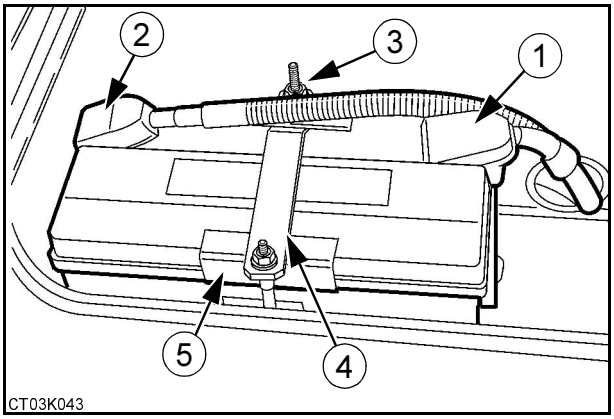

10

4. Uzlieciet kronšteinus (5), saturošo stieni (4) blīves un uzgriežņus (3).
5. Notīriet vadus un pievienojuma spailes. Pārklājiet tās ar smērvielu.
6. Pievienojiet vadus, vispirms pozitīvajai spailei (2), tad negatīvajai spailei (1) un uzlieciet spaiļu apvalkus.

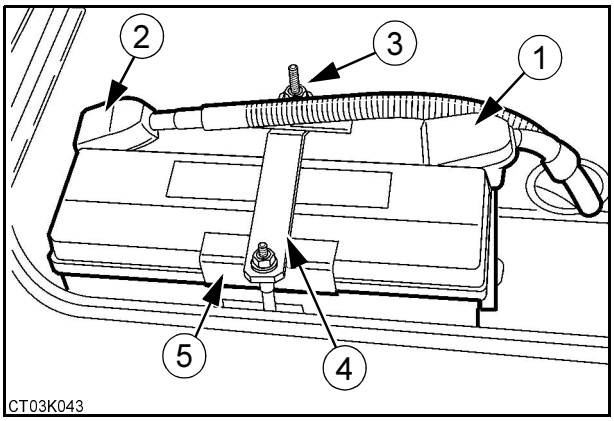

11

BRĪDINĀJUMS

Nekad nemainiet akumulatora spailes vietām. Pozitīvo vadu slēdziet pie plus (+) spailes. Bet negatīvo vadu pie mīnuss (-) spailes.

Copyright © New Holland

PAĀTRINĀTĀJA AKUMULATORA PIEVIENOŠANA

⚠ BRĪDINĀJUMS ⚠

Gadījumā, ja elektrolīts akumulatorā ir sasalis, un Jūs mēģināt uzlādēt akumulatoru vai arī jūs mēģiniet iedarbināt dzinēju ar paātrinātāja akumulatoru, iespējama eksplozija. Lai izvairītos no elektrolītu sasalšanas, turiet akumulatoru uzlādētu.

⚠ BRĪDINĀJUMS ⚠

Nepareiza savienotājvadu pieslēgšana vai akumulatoru spaiļu savienošana "uz īso" var izraisīt negadījumu. Pieslēdziet savienotājvadus saskaņā ar šīs rokas grāmatas norādījumiem.

SVARĪGI: *Pārliecinieties, ka paātrinātāja akumulatora strāva sakrīt ar mašīnas strāvas ķēdi (12 volti).*

1. Atveriet akumulatora kasti un izņemiet instrumentu kasti.
2. Noņemiet spaiļu apvalkus.
3. Savienojiet plus (+) savienotājvadu ar mašīnas akumulatora plus (+) spaili.
4. Savienojiet mīnuss (-) savienotājvadu ar mašīnas akumulatora mīnuss (-) spaili.
5. Iedarbiniet dzinēju.
6. Vispirms atslēdziet mīnuss (-) savienotājvadu, tad atvienojiet plus (+) savienotājvadu no paātrinātāja akumulatora.
7. Uzlieciet spaiļu apvalkus.
8. Novietojiet savā vietā instrumentu kasti un aizveriet akumulatora kasti.

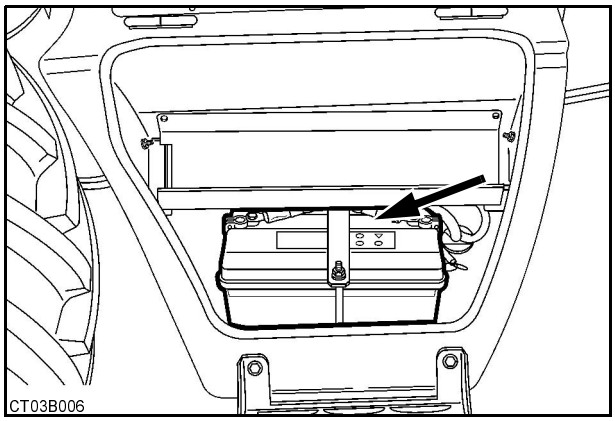

12

Copyright © New Holland

MAIŅSTRĀVAS ĢENERATORS

APKOPES NORĀDĪJUMI

Pārbaude ..... ik pēc 1000 stundām

⚠ BRĪDINĀJUMS ⚠

Pirms metināšanas darbu veikšanas uz mašīnas vai elektriskās shēmas labošanas, atslēdziet akumulatoru un atslēdziet B+ un D+ vadus uz maiņstrāvas ģeneratora. Pieslēdzot atpakaļ, uzmanīgi pārbaudiet vadu marķējumu.

SVARĪGI: *Neizmantojiet tvaika tīrīšanas iekārtas vai mazgāšanas līdzekļus tīrot maiņstrāvas ģeneratorus.*

Pārbaudiet maiņstrāvas ģeneratoru pie jūsu izplatītāja.

PIEZĪME*: Pārliecinieties, ka spaiļu aizsargi ir pareizi uzstādīti.*

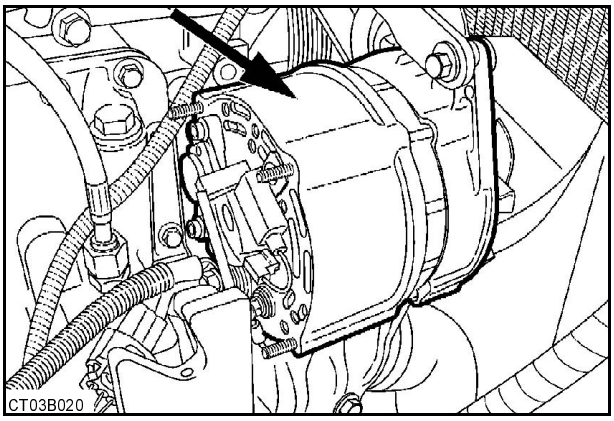

13

STARTERA MOTORS

APKOPES NORĀDĪJUMI

Pārbaude ..... ik pēc 1000 stundām

Pārbaudiet startera motoru pie jūsu izplatītāja.

PIEZĪME*: Pārliecinieties, ka spaiļu aizsargi ir pareizi uzstādīti.*

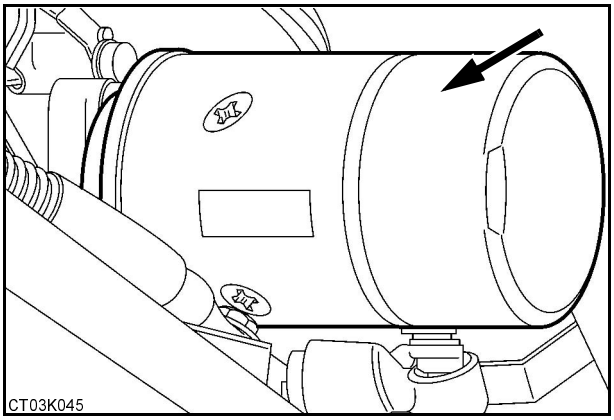

14

Copyright © New Holland

SPULDZES

Operatora nodalījuma gaisma....10 W
Instrumentu paneļa indikators....1,2 W
Instrumentu paneļa mērinstruments....1,2 W
Priekšējās gaismas....60/55 W
Priekšējās sānu gaismas....4W
Priekšējie virziena rādītāji....21 W
Aizmugurējie virziena rādītāji....21 W
Aizmugurējās apstāšanās/sānu gaismas....5/21 W
Priekšējās darba gaismas (uz kabīnes)....55 W
Aizmugurējās darba gaismas (uz kabīnes)....55 W
Numura zīmes apgaismojums (atšķiras dažādās valstīs)....10 W
Rotējošā bākuguns (atšķiras dažādās valstīs)....55 W

SPULDZES NOMAIŅA

KABĪNES UN KARTES LASĪŠANAS GAISMA

1. Noņemiet izkliedētājus (2).
2. Izskrūvējiet spuldzi (1) un ieskrūvējiet citu tāda paša sprieguma (10W) spuldzi.
3. Lai piekļūtu kartes lasīšanas gaismai nepieciešamības gadījumā izskrūvējiet skrūves (3).
4. Uzlieciet izkliedētājus.

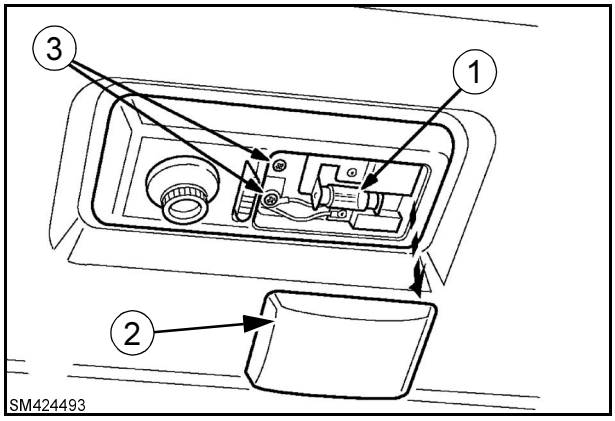

15

INSTRUMENTU PANEĻA GAISMA

1. Atskrūvējiet 4 skrūves ar kurām instrumentu panelis pieskrūvēts pultij.
2. Izskrūvējiet bojāto spuldzi no patronas un nomainiet to.
3. Novietojiet instrumentu paneli uz pults, pieskrūvējiet ar 4 pievelkošām skrūvēm.

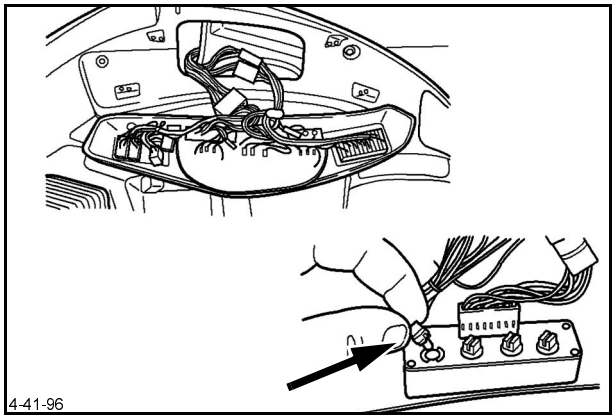

16

Copyright © New Holland

SLĒDŽU APGAISMOJUMS

1. Noņemiet un atslēdziet attiecīgo slēdzi.
2. Noņemiet spuldzes patronu. Izņemiet spuldzi un apmainiet to ar tāda paša sprieguma spuldzi (1,2W).
3. Ielieciet vietā spuldzes patronu un slēdzi.

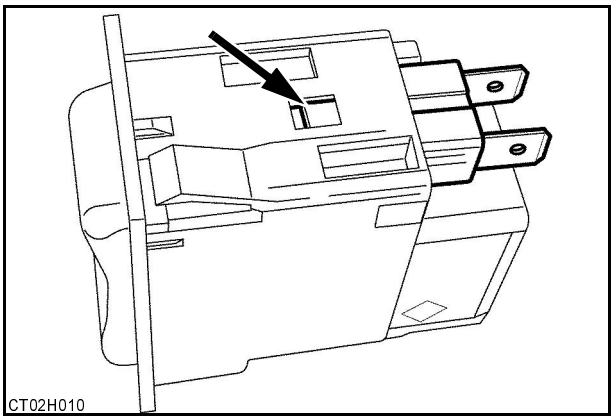

17

SVARĪGI: *Nekad nepieskarieties halogēnspuldzei ar pirkstiem. Darbā ar halogēna spuldzēm, izmantojiet tīru drēbīti.*

PROŽEKTORI UN VIRZIENA RĀDĪTĀJI

1. Atskrūvējiet četras skrūves un noņemiet gaismas agregātu.
2. Izskrūvējiet ligzdu, atlociet skavas, izņemiet bojāto spuldzi un nomainiet ar tāda paša sprieguma spuldzi.
3. Lai nomainītu virziena rādītāju, izvelciet spuldzes turētāju uz atstarotāja plusi.

PIEZĪME*: Virzienu rādītāja spuldzēm var piekļūt noņemot lēcas nostiprinošās skrūves.*

PIEZĪME*: Priekšēja gaismas var tikt pieregulētas vertikāli un uz sāniem, ar speciālu tam paredzētu skrūvju palīdzību.*

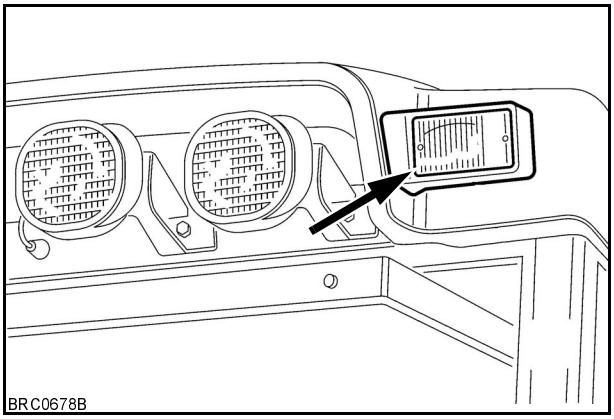

18

AIZMUGURĒJĀS GAISMAS
(Sāniski kustināmā ekskavatora versija)

1. Noņemiet divas skrūves un izkliedētājus.
2. Izskrūvējiet vecās spuldzes un ieskrūvējiet jaunās, tāda paša sprieguma.
   Virziena rādītājs (21W).
   Bremžu/sānu gaismas (21/5W).
3. Uzlieciet izkliedētājus un ieskrūvējiet izņemtās divas skrūves.

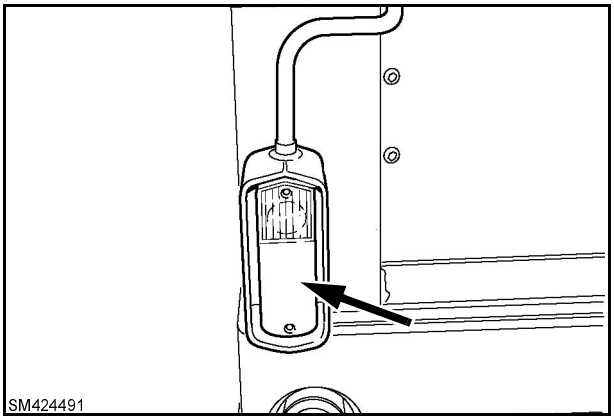

19

Copyright © New Holland

PRIEKŠĒJĀS UN AIZMUGURĒJĀS DARBA GAISMAS

1. Atskrūvējiet skrūves un noņemiet gaismas.
2. Izņemiet vecās spuldzes un ieskrūvējiet tāda paša sprieguma spuldzes (55 W).
3. Uzstādiet gaismas agregātu un skrūves.

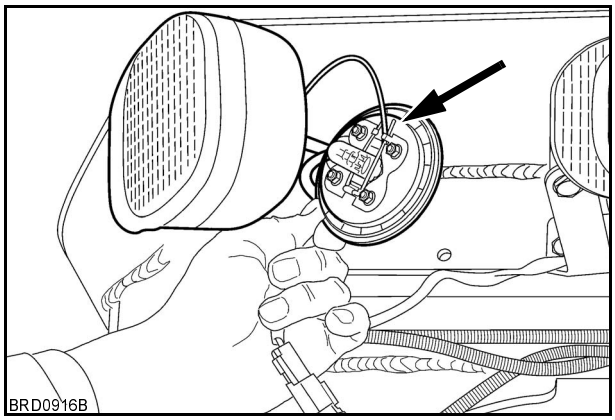

20

Copyright © New Holland

11. NODAĻA

UZGLABĀŠANA

SAGATAVOŠANA UZGLABĀŠANAI

Ja mašīna netiks izmantota vairāk kā 30 dienas, novietojiet to zem jumta vai pārsedziet ar ūdens necaurlaidīgu brezentu.

1. Pilnībā notīriet mašīnu. Nokrāsojiet visas daļas, kur ir bojāts krāsojums, lai pasargātu no rūsēšanas.
2. Pārbaudiet nolietojušās vai bojātas detaļas un nepieciešamības gadījumā nomainiet.
3. Ieeļļojiet mašīnu, nožāvējiet transmisiju, hidraulisko tvertni, pakaļējo tiltu un dzinēju kā arī iepildiet attiecīgās markas eļļu.
4. Iztukšojiet degvielas tvertni un iepildiet tajā 9 litrus skalošanas šķīduma. Darbiniet dzinēju līdz parādās zilganbalti dūmi.
5. Pārbaudiet radiatora dzesētāja līmeni. Ja līdz mašīnas ik 2000 stundu apkopes pārbaudei atlikušas 100 stundas vai 2 mēneši līdz divu gadu pārbaudes termiņam, veiciet servisa apkopi.
6. Darbiniet iekrāvēju līdz kamēr visi iekrāvēja cilindri atrodas pilnībā iztaisnotā pozīcijā un kauss atbalstīts uz balsta.
7. Novietojiet ekskavatora pievienojumu pārbraukšanas stāvoklī.
8. Apstādiniet dzinēju un darbiniet visas hidrauliskās vadības ierīces, lai noņemtu hidraulisko spriegumu.
9. Pārklājiet neapdarinātos cilindra stieņus un vadības vārstu spoles ar smērvielu.
10. Uzlādējiet akumulatoru. Noņemiet to no mašīnas un novietojiet uz koka paliktņa, sausā, vēsā vietā. Ja iespējams, uzglabājiet akumulatoru telpā, kuras temperatūra ir virs 0°C. Pārliecinieties, ka akumulators ir tīrs. Regulāri pārbaudiet elektrolīta līmeni, un pārliecinieties, ka tas ir pareizs.
11. Lai noņemtu no riepām smagumu, novietojiet balstus zem asīm,
12. Apklājiet izpūtēja caurules atveri.

BRAUKŠANAS UZSĀKŠANA PĒC UZGLABĀŠANA

Pirms dzinēja iedarbināšanas:

1. Pārbaudiet riepu stāvokli un gaisa spiedienu riepās.
2. Piepildiet degvielas tvertni.
3. Pārbaudiet dzesēšanas šķidruma daudzumu.
4. Pārbaudiet visu šķidrumu un eļļu daudzumu.
5. Pieslēdziet pilnībā uzlādētu akumulatoru.
6. Noņemiet izpūtēja caurules pārsegu.
7. Noņemiet aizsarg smērvielas kārtu no stūres cilindriem, vārstu spolēm utt.

⚠ BRĪDINĀJUMS ⚠

Pārbaudiet vai nav radušās sūces, vai nav bojātu vai trūkstošu detaļu.

⚠ BRĪDINĀJUMS ⚠

Pirms braukšanas uzsākšanas, pārliecinieties ka visas vadības iekārtas ir neitrālā pozīcijā, tādejādi pasargājot sevi no negaidītas mašīnas un jebkura elektriskā aprīkojuma kustības.

⚠ BRĪDINĀJUMS ⚠

Izvairieties no dzinēja darbināšanas slēgtā telpā. Vienmēr nodrošiniet atbilstošu ventilāciju.

Copyright © New Holland

PIEZĪMES

Copyright © New Holland

12. NODAĻA

SPECIFIKĀCIJAS

DZINĒJS – 95 HP/71 KW

Numurs: (CEE 88/195) ..... 95hp/71 kw. turbokompresors
Degviela ..... dīzelis
Cilindru skaits 4
Svārpsts ..... 104 mm
Vizuļa gājiens ..... 132 mm
Tonnāža ..... 4500 cm^3
Kompresijas līmenis 17,5:1
Cilindru aizdedzes secība 1.3.4.2
Brīvgaitas ātrums ..... 850-950 apgr/min
Maksimālais ātrums bez darba slodzes ..... 2380-2480 apgr/min
Maksimālais ātrums ar pilnu darba slodzi ..... 2225-2275 apgr/min
Maksimālais griezes moments (CEE) ..... 398 Nm

DZINĒJS -110 HP/82 KW

Numurs (CEE 88/195) ..... 110 hp/88kw, turbokompresors – uzlādes gaisa dzesētājs
Degviela ..... dīzelis
Cilindru skaits 4
Svārpsts ..... 104 mm
Virzuļa gājiens ..... 132 mm
Tonnāža ..... 4500 cm^3
Kompresijas līmenis 17,5:1
Cilindru aizdedzes secība 1.3.4.2
Brīvgaitas ātrums ..... 850-950 apgr/min
Maksimālais “bez-kravas” ātrums ..... 2380-2480 apgr/min
Maksimālais ātrums ar pilnu darba slodzi ..... 2225-2275 apgr/min
Maksimālais griezes moments (CEE) ..... 480 Nm

DZESĒŠANAS SISTĒMA

Veids ..... hermetizēta pilngaitas
Ventilatora siksna ..... 8. rievas Serpentīns
Ventilatora siksna ..... 10. automātisks spriegotājs
Gaisa kondicionēšanas kompresora siksna ..... v veida
Gaisa kondicionēšanas siksnas spriegums ..... (regulējams ar roku)
Termostats:
Sāk pie ..... 81°C
Pilnībā atvērts pie ..... 96°C
Radiatora vāks ..... – 0.90 bari

Copyright © New Holland

DEGVIELAS SISTĒMA

Degvielas iešprices sūknis ..... Bosch Rotary VE
Aukstā startēšanas ..... izvēles tīkla sildīšanas ierīce
Papildus degvielas iekārta ..... automātisks
Degvielas noslēgšana ..... ieslēdzējrelejs
Spiediena sūknis ..... mehānisks
Laika koordinācija ..... 0° (vai 1mm) @TDC
Inžektors ..... Bosch DSLA 145 uzgalis

TRANSMISIJA (MODEĻIEM LB90.B - LB95.B - LB110.B)

Ātrumu pārslēgs 4x4= 4 ātrumi uz priekšu, 4 atpakaļ
Griezes momenta pārveidotāja koeficients, 2 atpakaļ 2,63:1
Ātruma pārslēgs 4x2= 4 ātrumi uz priekšu
Griezes momenta pārveidotāja koeficients 2,54:1

TRANSMISIJA (MODELIM LB115.B 4RP)

Ātrumu pārslēgs 4x2 = 4 ātrumi uz priekšu, 2 atpakaļ
Griezes momenta pārveidotāja koeficients 2,54:1

IELEKTROSISTĒMA

Maiņstrāvas ģenerators 90amp
Akumulators ..... 95 Ah SAE - divējāds aukstais starts
Akumulatora atvienošana at izolatora slēdzi ..... uz mīnuss/šasijas vada
Reduktors ..... tranzistorizēts
Zemējums (zeme) ..... mīnuss
Starteris ..... pozitīva saslēgšanās, darbināms ar ieslēdzējreljefu (2.7 kW)

BREMZES

Veids ..... Mitras multi disku x 8 uz asi (x4 uz pusasi)
Diska diametrs ..... 203,2 mm
Parkošanās ..... T disks uz mašīnas transmisijas

STŪRĒŠANA

Stūres veids ..... hidrostatistisks pilns stūres gājiens
2 riteņu piedziņa 2,9
4 riteņu piedziņa ..... kreisais 3.1; labais 3.0
Sūkņa veids ..... pārslēgs
Sistēmas spriegums ..... 140 bari
Priekšējo riteņu savērsums ..... 0 - 6 mm

Copyright © New Holland

AIZMUGURES ASS

Veids ..... dubultā redukcija, iekšējais planetārais
Diferenciālā bloķēšana (ātruma pārslēgs uz grīdas) ..... mehāniska
Diferenciālā bloķēšana (ātruma pārslēgs pie stūres) ..... elektroniski vadāms

HIDRAULISKĀ SISTĒMA

Dubultais pievadsūknis ..... hidrauliskā un prioritārā stūrēšanas sistēma
Hidraulikas sistēmas spriegums
Galvenā drošībasvārsta spriegums ..... 196,5 - 202,5 bar
Galvenā drošībasvārsta spriegums ..... 187 - 194 bar
Sūkņa caurplūde:
- 95 HP Turbo ..... 34 + 34 cm^3, 151 lpm
- 110HP Turbo CAC ..... 38 + 34 cm^3, 160 lpm

PRIEKŠĒJAIS ATSVARS

Svars ..... 136 kg
Svars (B200 4WS Modelis) ..... 180 kg

RADIATORA DZESĒTĀJI

Dzesētājs jāmaina ik pēc 2000 stundām vai 24 mēnešiem.

Lai samazinātu nogulšņu un rūsas veidošanos, ūdenim dzesēšanas iekārtā nevajadzētu pārsniegt sekojošuas ierobežojumus:
Kopējā cietība ..... 300 daļiņas uz miljonu
Hlorīdi ..... 100 daļas uz miljonu
Sūlfāti ..... 100 daļas uz miljonu

TROKŠŅA LĪMENIS

Noteicis ražotājs saskaņā ar ES direktīvu 2000/14/EC.
Iekšējais trokšņa līmenis ..... 77 decibeli
Ārējais trokšņa līmenis ..... 105 decibeli

VIBRĀCIJA KABĪNES IEKŠPUSĒ

Augšā ..... līmenis zemāks par 2.5 m/s²
Iekšpusē ..... līmenis zemāks par 0.5 m/s²

Copyright © New Holland

PRIEKŠĒJO RITEŅU SPIEDIENS UN PIEĻAUJAMAIS SLOGS (MODEĻIEM LB90.B - LB95.B - LB110.B)

Zemāk uzrādītās tabulas sniedz informāciju par aptuveno ass nestspēju un riepu spiedienu, kas uzrādīts sākot ar 30 km/h.

Riepas izmērs	Gaitas novērtējums	Uzpildes spiediens bāros											
		1,5	1,7	1,9	2,1	2,2	2,4	2,6	2,8	3,0	3,3	3,6	3,9
		Pieļaujamais slogs uz ass (kg)											
10.5/80-18	10	2240	2420	2620	2770	2850	3000	3140	3320	3420	3610	3800	3870
11L - 16	10	1400	1480	1620	1720	1790	1880	2000	2080	2210	2340	2460	-
12.5/80-18	10	1550	1665	1790	1890	1940	2040	2140	2265	2330	2425	2575	2720
14-17.5	8	2780	3000	3205	3335	3465	3650	3830	3925	-	-	-	-

Riepas izmērs	Gaitas novērtējums	Uzpildes spiediens ibf/in²											
		22	25	28	30	32	35	38	41	44	48	52	57
		Pieļaujamais slogs uz ass (lbs)											
10.5/80-18	10	4440	5335	5775	6105	6285	6615	6920	7320	7690	7960	8375	8530
11L - 16	10	3086	3262	3571	3791	3946	4144	4409	4585	4872	5158	5423	-
12.5/80-18	10	3416	3669	3945	4165	4275	4496	4716	4992	5135	5344	5675	5994
14-17.5	8	6130	6615	7065	7360	7640	8045	8445	8700	-	-	-	-

Augstāk minētā tabulas piedāvā tikai orientējošu informāciju. Lai iegūtu precīzu informāciju par riepu spiedienu un noslogojumi atsevišķiem riepu veidiem, konsultējieties ar Izplatītāju.

ČETRU RITEŅU PIEDZIŅAS RIEPU KOMBINĀCIJAS

Riepas mašīnām ar četru riteņu piedziņu tiek izvēlētas, lai sakristu ar transmisijas pārslēgšanu un asīm. Atjaunojot bojātas vai nodilušas riepas, izmantojiet tās pašas markas, modeļa un izmēra riepas kā iepriekšējām. Citu riepu kombinācija svar izraisīt pārmērīgu riepu nolietojumu, jaudas zudumu un transmisijas bojājumus. Ja Jums rodas šaubas, konsultējieties pie sava Izplatītāja.

Copyright © New Holland

AIZMUGURES RIEPU SPIEDIENS UN PIEĻAUJAMAIS NOSLOGOJUMS (MODEĻIEM LB90.B - LB95.B - LB110.B)

Zemāk uzrādītās tabulas sniedz informāciju par aptuveno ass nestspēju un riepu spiedienu, kas uzrādīts sākot ar 30 km/h.

Riepas izmērs	Gaitas novērtējums	Uzpildes spiediens bāros													
		1,1	1,2	1,3	1,4	1,5	1,6	1,7	1,8	1,9	2,0	2,2	2,3	2,4	2,6
		Pieļaujamais slogs uz ass (kg)													
16.9-24	10	3556	3675	4040	4260	4408	4625	4890	5100	5300	5470	5810	-	-	-
16.9-28-R4	10	3800	4000	4200	4460	4780	4900	5090	5380	5660	5800	6190	-	-	-
17.5L-24	10	3430	3740	3995	4160	4275	4530	4675	4780	4950	5200	5450	5610	5820	-
18.4/15-26	12	4490	4720	4950	5180	5420	5654	5890	6140	6380	6630	7100	7320	7540	-
19.5-24-R4	10	3990	4245	4610	4220	5150	5300	5580	5805	5990	6170	6710	6710	7120	-

Riepas izmērs	Gaitas novērtējums	Uzpildes spiediens ibf/in²													
		16	17	19	20	22	23	25	26	28	29	32	33	35	38
		Pieļaujamais slogs uz ass (lbs)													
16.9-24	10	7823	8085	8888	9372	9698	10175	10758	11220	11660	12034	12782	-	-	-
16.9-28-R4	10	8380	8820	9260	10275	10540	10805	11220	11860	12480	12785	13465	-	-	-
17.5L-24	10	7546	8228	8789	9152	9405	9966	10285	10516	10890	11440	11990	12342	12804	-
18.4/15-26	12	9896	10402	10909	11416	11946	12461	12981	13532	14061	14612	15648	16133	16618	-
19.5-24-R4	10	8800	9360	10160	10400	11360	11680	12300	12800	13200	13600	14800	14800	15700	-

Augstāk minētā tabulas piedāvā tikai orientējošu informāciju. Lai iegūtu precīzu informāciju par riepu spiedienu un noslogojumi atsevišķiem riepu veidiem, konsultējieties ar Izplatītāju.

PRIEKŠĒJO UN AIZMUGURES RITEŅU RIEPU SPIEDIENS UN PIEĻAUJAMAIS NOSLOGOJUMS (MODELIM LB115.B 4WS)

Zemāk minētās tabulas piedāvā informāciju par aptuveno ass celtspēju pie uzrādītā riepu spiediena.

Riepas izmērs	Uzpildes spiediens bāros														
	1,0	1,1	1,3	1,4	1,5	1,7	1,8	1,9	2,0	2,1	2,2	2,3	2,4	2,5	2,6
	Pieļaujamais slogs uz ass (kg)														
16.9-24-R4	1650	1775	2020	2130	2240	2445	2550	2650	2735	2820	2905	2990	3080	3165	3250
16.9-28-R4	1760	1895	2155	2775	2390	2610	2720	2830	2920	3005	3095	3190	3280	3370	3465
440/80-R28	1770	1975	2089	2205	2225	2580	2680	2720	2910	2995	3120	3080	3275	3250	3590

Riepas izmērs	Uzpildes spiediens ibf/in²														
	14,5	16,0	18,9	20,3	21,8	24,7	26,1	27,6	29,0	30,5	31,9	33,4	34,8	36,3	37,7
	Pieļaujamais slogs uz ass (lbs)														
16.9-24-R4	3630	3905	4444	4686	4849	5379	5610	5830	6017	6204	6391	6578	6776	6963	7150
16.9-28-R4	3872	4169	4741	6105	5258	5742	5984	6226	6424	6611	6809	7018	7216	7414	7623
440/80-R28	3894	4345	4595	4851	4895	5676	5896	5984	6402	6589	6864	6776	7205	7150	7898

Augstāk minētās tabulas kalpo tikai kā orientieris. Lai iegūtu precīzu informāciju par riepu spiedienu un noslogojumu atsevišķiem riepu veidiem, konsultējieties jar Izplatītāju.

Copyright © New Holland

ĀTRUMS UZ CEĻA

Zemāk minētās tabulas piedāvā aptuveno apvidus ātrumu km/h un jūdzes/h pie noteikta dzinēja ātruma.

Piedziņas koeficients	Uz grīdas esošā ātruma pārslēga transmisija		Pie stūres esošā ātruma pārslēga transmisija	
	Aizmugurējā riepa 16.9 - 28			
	km/h	jūdzes/h	km/h	jūdzes/h
1. uz priekšu	5,99	3,72	6,2	3,9
2. uz priekšu	9,64	5,99	11,8	7,3
3. uz priekšu	20,53	12,75	23,4	14,5
4. uz priekšu	36,49	22,67	41,4	25,7
1. atpakaļ	7,19	4,46	7,5	4,6
2. atpakaļ	11,57	7,18	14	8,7
3. atpakaļ	24,62	15,3	-	-
4. atpakaI	43,79	27,2	-	-

Piedziņas koeficients	-		Pie stūres esošā ātruma pārslēga transmisija	
	Aizmugurējā riepa 440/80R-28			
			km/h	jūdzes/h
1. uz priekšu			6,2	3,9
2. uz priekšu			11,8	7,3
3. uz priekšu			23,4	14,5
4. uz priekšu			41,4	25,7
1. atpakaļ			7,5	4,6
2. atpakaļ			14	8,7

Piedziņas koeficients	Uz grīdas esošā ātruma pārslēga transmisija		Pie stūres esošā ātruma pārslēga transmisija	
	Aizmugurējā riepa 18.4 - 26			
	km/h	jūdzes/h	km/h	jūdzes/h
1. uz priekšu	6,39	3,97	6,2	3,9
2. uz priekšu	10,28	6,39	11,8	7,3
3. uz priekšu	21,88	13,60	23,4	14,5
4. uz priekšu	38,90	24,17	41,4	25,7
1. atpakaļ	7,66	4,76	7,5	4,6
2. atpakaļ	12,33	7,66	14	8,7
3. atpakaļ	26,24	16,30	-	-
4. atpakaļ	46,48	28,90	-	-

Copyright © New Holland

Šī lapa ir speciāli atstāta brīva

Copyright © New Holland

MODEĻI LB90.B - LB95.B - LB110.B (sāniski kustināmā versija)
IZMĒRI UN VEIKTSPĒJA

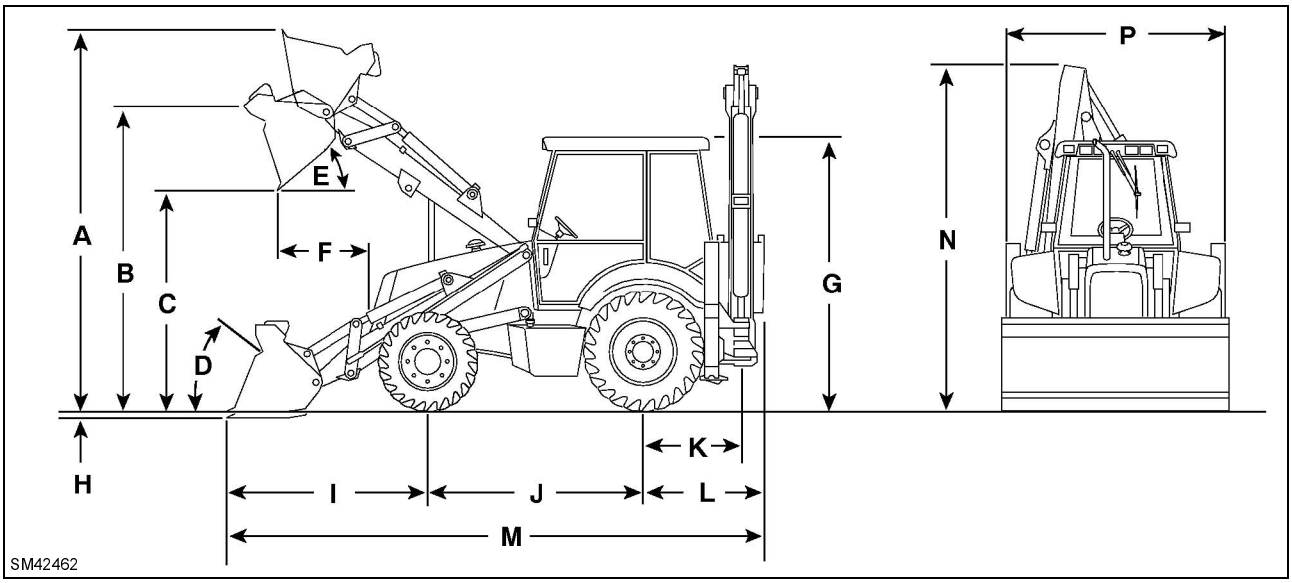

1

Izmēri

A. Maksimālais augstums
B. Kausa/ekskavatora savienojuma vietas augstums
C. Izgāšanas augstums
D. Maksimālā atbīde zemes līmenī
E. Izgāšanas leņķis
F. Pilnībā pacelta sasniedzamība
G. Augstums līdz kabīnes augšai
H. Rakšanas dziļums
I. Attālums no ass centra līdz zemē esošam kausam
J. Garenbāze
K. Pakaļējās piedziņas ass centrs līdz iešūpošanas centram
L. Pakaļējās piedziņas ass centrs līdz ekskavatora grozam
M. Kopējais garums
N. Attālums līdz strēles augšpusei
P. Kopējais platums

Veiktspēja

(a) Celtspēja pie maksimālā augstuma
(b) Izlaušanās spēks

Copyright © New Holland

RIEPAS	PRIEKŠĒJĀ	AIZMUGURĒJĀ
2 RP	11L-16F	18.4-26
4 RP	12.5/80-18	18.4-26

Izmēri	2 RP	4 RP
A	4240 mm	4359 mm
B	3411 mm	3530 mm
C	2649 mm	2785 mm
D	40°	40°
E	45°	45°
F	830 mm	786 mm
G	2950 mm	2950 mm
H	181 mm	55 mm
I	2030 mm	1942 mm
J	2175 mm	2175 mm
K	1325 mm	1325 mm
I	1630 mm	1630 mm
M	5849 mm	5747 mm
N	4000 mm	4000 mm
P	2430 mm	2430 mm
Veikums	**2 RP**	**4 RP**
(a)	3425 kg	3553 kg
(b)	6194 daN	6176 daN

IELĀDĒJA KAUSI			
Veids	**Standarts**	**4-1nā**	**6- 1nā (ar dakšām)**
Krāvums	1,0 m^3	1,0 m^3	1,0 m^3
Platums	2250 mm	2250 mm	2250 mm
Svars	440 kg	600 kg	745 kg

Copyright © New Holland

MODELIS LB115.B 4 WS (sāniski kustināmā versija) IZMĒRI UN VEIKTSPĒJA

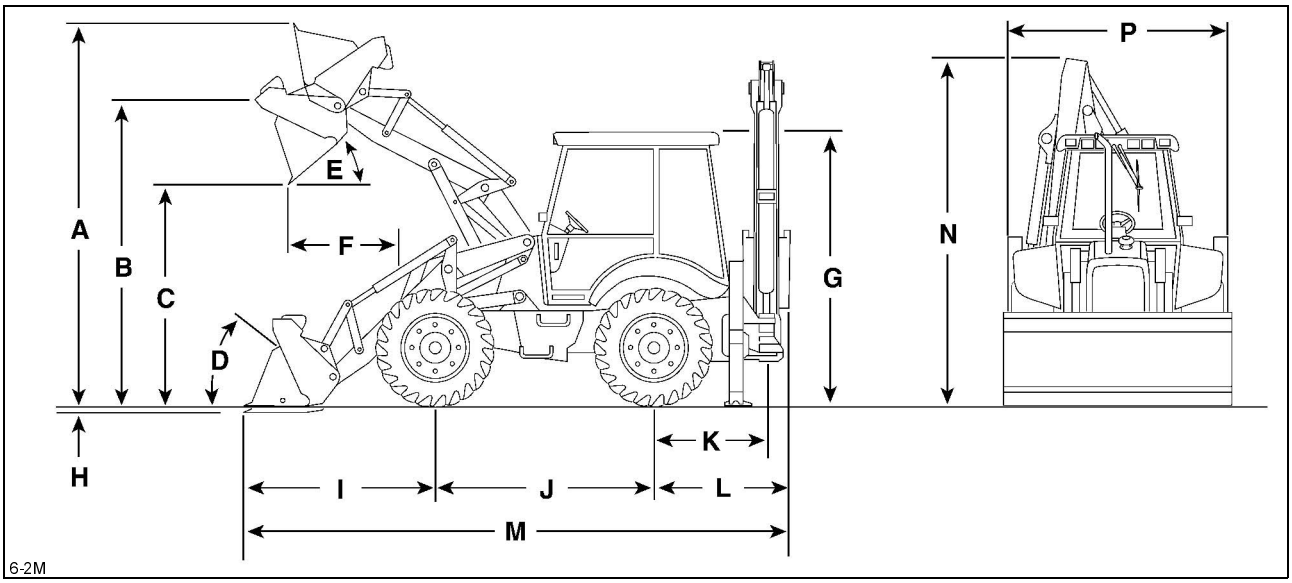

2

Izmēri

A. Maksimālais augstums
B. Kausa/ekskavatora savienojuma vietas augstums
C. Izgāšanas augstums
D. Maksimālā atbīde zemes līmenī
E. Izgāšanas leņķis
F. Pilnībā pacelta sasniedzamība
G. Augstums līdz kabīnes augšai
H. Rakšanas dziļums
I. Attālums no ass centra līdz zemē esošam kausam
J. Garenbāze
K. Pakaļējās piedziņas ass centrs līdz iešūpošanas centram
L. Pakaļējās piedziņas ass centrs līdz ekskavatora grozam
M. Kopējais garums
N. Attālums līdz strēles augšpusei
P. Kopējais platums

Veiktspēja

(a) Celtspēja pie maksimālā augstuma
(b) Izlaušanās spēks

Copyright © New Holland

RIEPAS	PRIEKŠĒJĀ	AIZMUGURĒJĀS
DARBĪBA 2 WD 4 WD	440/80R28	440/80R28

Izmēri	Standarta kauss	Kauss 4 in 1	Kauss 6 in 1 (ar dakšām)
A	4347 mm	4653 mm	4653 mm
B	3491 mm	3491 mm	3491 mm
C	2717 mm	2717 mm	2717 mm
D	45°	45°	45°
E	45°	45°	45°
F	744 mm	744 mm	744 mm
G	2900 mm	2900 mm	2900 mm
H	113 mm	113 mm	113 mm
I	1975 mm	1975 mm	1975 mm
J	2200 mm	2200 mm	2200 mm
K	1324 mm	1324 mm	1324 mm
L	1630 mm	1630 mm	1630 mm
M	5783 mm	5783 mm	5783 mm
N	3935 mm	3935 mm	3935 mm
P	2480 mm	2480 mm	2480 mm
Veikums	Standarta kauss	Kauss 4 in 1	Kauss 6 in 1 (ar dakšām)
(a)	3386 kg	3151 kg	3121 kg
(b)	5413 daN	5413 daN	5413 daN

IELĀDĒJA KAUSI			
Veids	Standarta	4 in 1	6 in 1 (ar dakšām)
Krāvums	1,20 m^3	1,20 m^3	1,20 m^3
Platums	2350 mm	2350 mm	2350 mm
Svars	460 kg	695 kg	840 kg

Copyright © New Holland

MODELIS LB90.B (sāniski kustināmā versija) IZMĒRI UN VEIKTSPĒJA

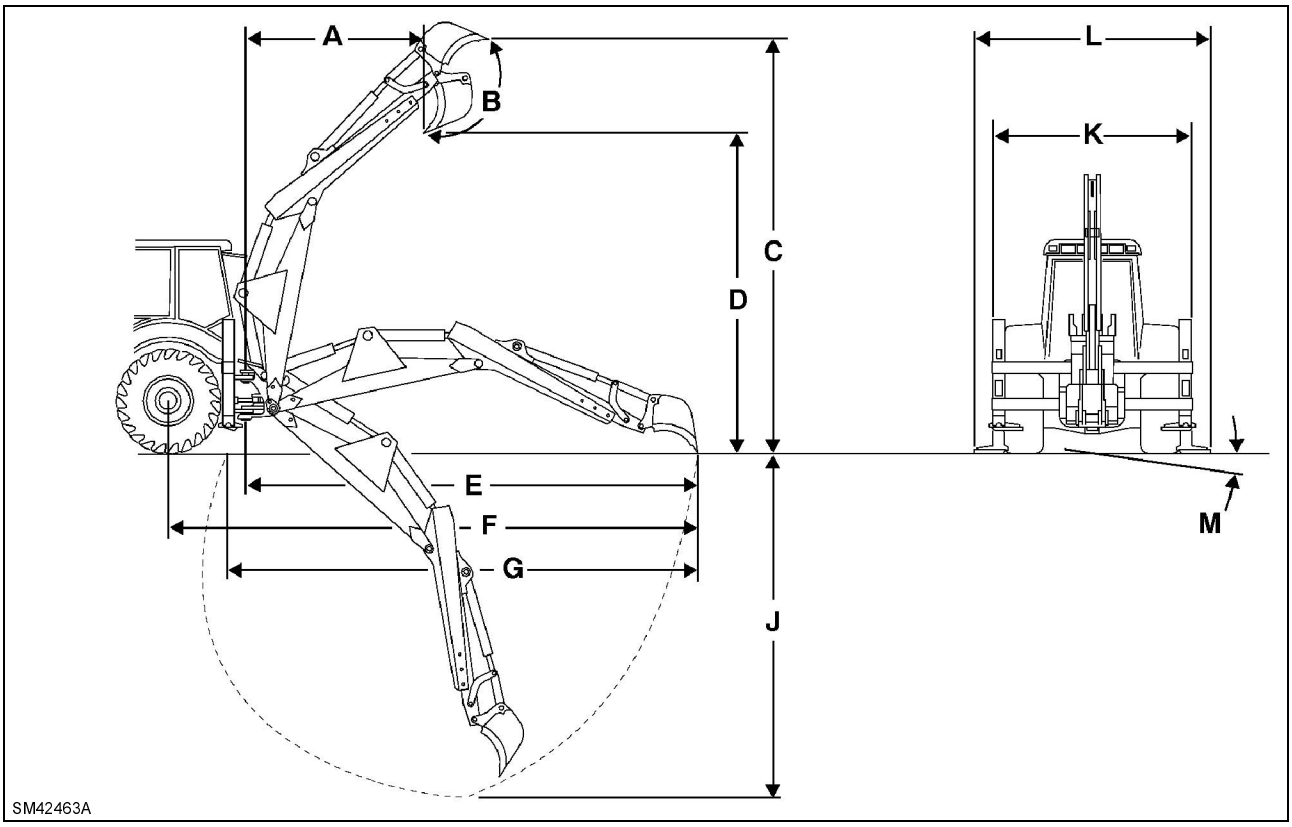

3

Izmēri

A. Iekraušanas un izkraušanas platība
B. Kausa apgrieziens
C. Maksimālais darba augstums
D. Maksimālais iekraušanas augstums
E. Attālums no iešūpošanās punkta
F. Attālums no pakaļējās ass centra līnijase
G. Maksimālais rakšanas attālums
J. Maksimālais rakšanas dziļums
K. Stabilizatora atvērums - pārvadājot
L. Darba apstākļos
M. Stabilizatora paliktņa līmeņošanas leņķis

Veiktspēja

(a). Iešūpošanas loks
(b). Smeļamā kausa cilindrs
(c). Kausa cilindrs
(d). Ekskavatora loka celtspēja
(e). Celtspēja, ekskavators 3,66m virs zemes
(f). Celtspēja pie 4,26 m virs zemes
(g). Izvērsta kausa pagarinājuma garums

Copyright © New Holland

RIEPAS	PRIEKŠĒJĀ	AIZMUGURĒJĀS
DARBĪBA 2 WD 4 WD	12.5/80-18	18.4-26

Izmēri	standarta smeļamais kauss	teleskopiskais kauss (izvērsts)
A	1600 mm	2573 mm
B	204°	204°
C	5550 mm	6290 mm
D	3740 mm	4550 mm
E	5564 mm	6675 mm
F	6890 mm	8000 mm
G	5950 mm	7092 mm
J	4270 mm	5485 mm
K	2280 mm	2280 mm
L	2790 mm	2790 mm
M	14°	14°
Veikums	**standarta smeļamais kauss**	**teleskopiskais kauss (izvērsts)**
(a)	180°	180°
(b)	4040 daN	2738 daN
(c)	5523 daN	5523 daN
(d)	2105 kg	1515 kg
(e)	2180 kg	1535 kg
(f)	1515 kg	975 kg
(g)	-	1050 mm

EKSKAVATORA KAUSS		
Pilna kausa tilpums SAE J 296 ar slogu	**Platums**	**Svars**
76 L	305 mm	108 kg
109 L	457 mm	130 kg
153 L	610 mm	160 kg
196 L	762 mm	180 kg
238 L	914 mm	208 kg

Copyright © New Holland

MODEĻI LB95.B - LB110.B (sāniski kustināmā versija)
EKSKAVATORA PIEVIENOJUMS – IZMĒRI UN VEIKTSPĒJA

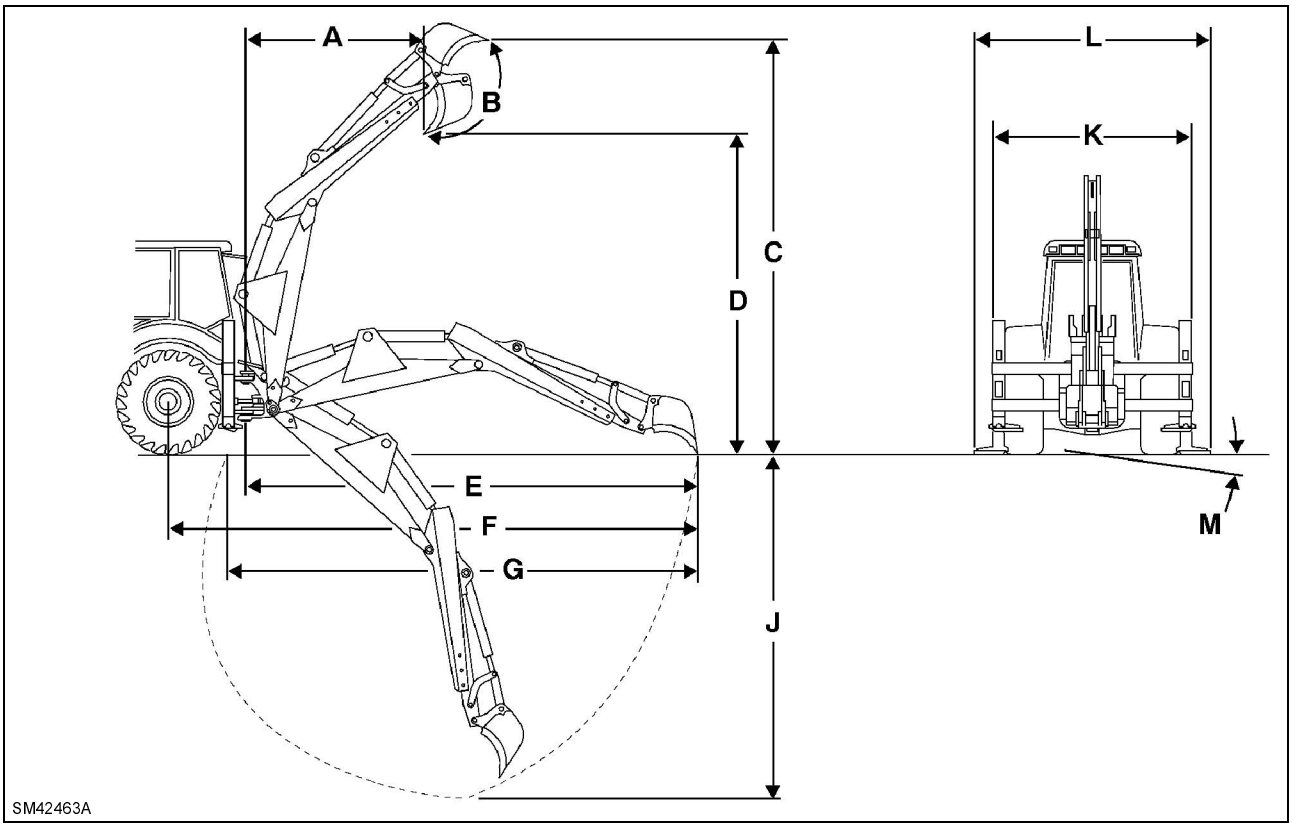

4

Izmēri

A. Iekraušanas un izkraušanas platība
B. Kausa apgrieziens
C. Maksimālais darba augstums
D. Maksimālais iekraušanas augstums
E. Attālums no iešūpošanās punkta
F. Attālums no pakaļējās ass centra līnijase
G. Maksimālais rakšanas attālums
J. Maksimālais rakšanas dziļums
K. Stabilizatora atvērums - pārvadājot
L. Stabilizatora atvērums - darba apstākļos
M. Stabilizatora paliktņa līmeņošanas leņķis

Veiktspēja
(a). Iešūpošanas loks
(b). Smeļamā kausa cilindrs
(c). Kausa cilindrs
(d). Ekskavatora loka celtspēja
(e). Celtspēja, ekskavators 3,66m virs zemes
(f). Celtspēja pie 4,26 m virs zemes
(g). Izvērsta kausa pagarinājuma garums

Copyright © New Holland

RIEPAS	PRIEKŠĒJĀ	AIZMUGURĒJĀS
DARBĪBA 2 WD 4 WD	12.5/80-18	18.4-26

Izmēri	standarta smeļamais kauss	teleskopiskais kauss (izvērsts)
A	1877 mm	2820 mm
B	204°	204°
C	5777 mm	6467 mm
D	3946 mm	4664 mm
E	5868 mm	6953 mm
F	7913 mm	8278 mm
G	6300 mm	7380 mm
J	4594 mm	5778 mm
K	2280 mm	2280 mm
L	2790 mm	2790 mm
M	14°	14°
Veikums	**standarta smeļamais kauss**	**teleskopiskais kauss (izvērsts)**
(a)	180°	180°
(b)	3552 daN	2542 daN
(c)	5523 daN	5523 daN
(d)	1865 kg	1380 kg
(e)	1925 kg	1400 kg
(f)	1560 kg	1030 kg
(g)	-	1050 mm

EKSKAVATORA KAUSS		
Pilna kausa tilpums SAE J 296 ar slogu	**Platums**	**Svars**
76 L	305 mm	108 kg
109 L	457 mm	130 kg
153 L	610 mm	160 kg
196 L	762 mm	180 kg
238 L	914 mm	208 kg

Copyright © New Holland

MODELIS LB115.B 4RP (sāniski kustināmā versija)
EKSKAVATORA PIEVIENOJUMS – IZMĒRI UN VEIKTSPĒJA

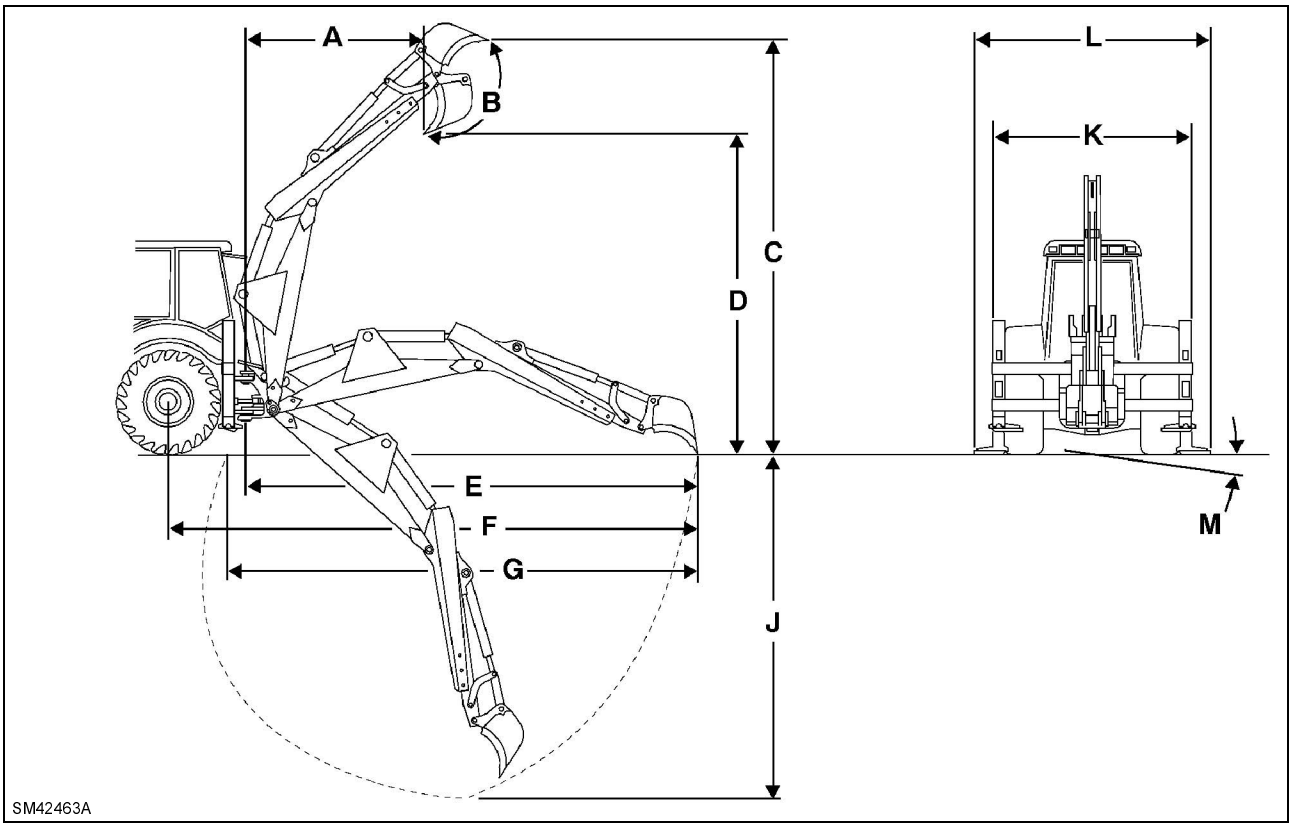

5

Izmēri

A. Iekraušanas un izkraušanas platība
B. Kausa apgrieziens
C. Maksimālais darba augstums
D. Maksimālais iekraušanas augstums
E. Attālums no iešūpošanās punkta
F. Attālums no pakaļējās ass centra līnijase
G. Maksimālais rakšanas attālums
J. Maksimālais rakšanas dziļums
K. Stabilizatora atvērums - pārvadājot
L. Stabilizatora atvērums - darba apstākļos
M. Stabilizatora paliktņa līmeņošanas leņķis

Veiktspēja
(a). Iešūpošanas loks
(b). Smeļamā kausa cilindrs
(c). Kausa cilindrs
(d). Ekskavatora loka celtspēja
(e). Celtspēja, ekskavators 3,66m virs zemes
(f). Celtspēja pie 4,26 m virs zemes
(g). Izvērsta kausa pagarinājuma garums

Copyright © New Holland

RIEPAS	PRIEKŠĒJĀ	AIZMUGURĒJĀS
DARBĪBA 2 WD 4 WD	440/80R28	440/80R28

Izmēri	standarta smeļamais kauss	teleskopiskais kauss (izvērsts)
A	1877 mm	2818 mm
B	204°	204°
C	5717 mm	6374 mm
D	3905 mm	4593 mm
E	5867 mm	6952 mm
F	7193 mm	8278 mm
G	6492 mm	7500 mm
J	4302 mm	5527 mm
K	2280 mm	2280 mm
I	2790 mm	2790 mm
M	14°	14°
Veikums	**standarta smeļamais kauss**	**teleskopiskais kauss (izvērsts)**
(a)	180°	180°
(b)	3552 daN	2542 daN
(c)	5523 daN	5523 daN
(d)	2350 kg	1625 kg
(e)	2425 kg	1625 kg
(f)	1500 kg	995 kg
(g)	-	1200 mm

EKSKAVATORA KAUSS		
Pilna kausa tilpums SAE J 296 ar slogu	**Platums**	**Svars**
76 L	305 mm	108 kg
109 L	457 mm	130 kg
153 L	610 mm	160 kg
196 L	762 mm	180 kg
238 L	914 mm	208 kg

Copyright © New Holland

MODEĻI LB90.B - LB95.B - LB110.B (sāniski kustināmā versija)
IZMĒRI UN VEIKTSPĒJA

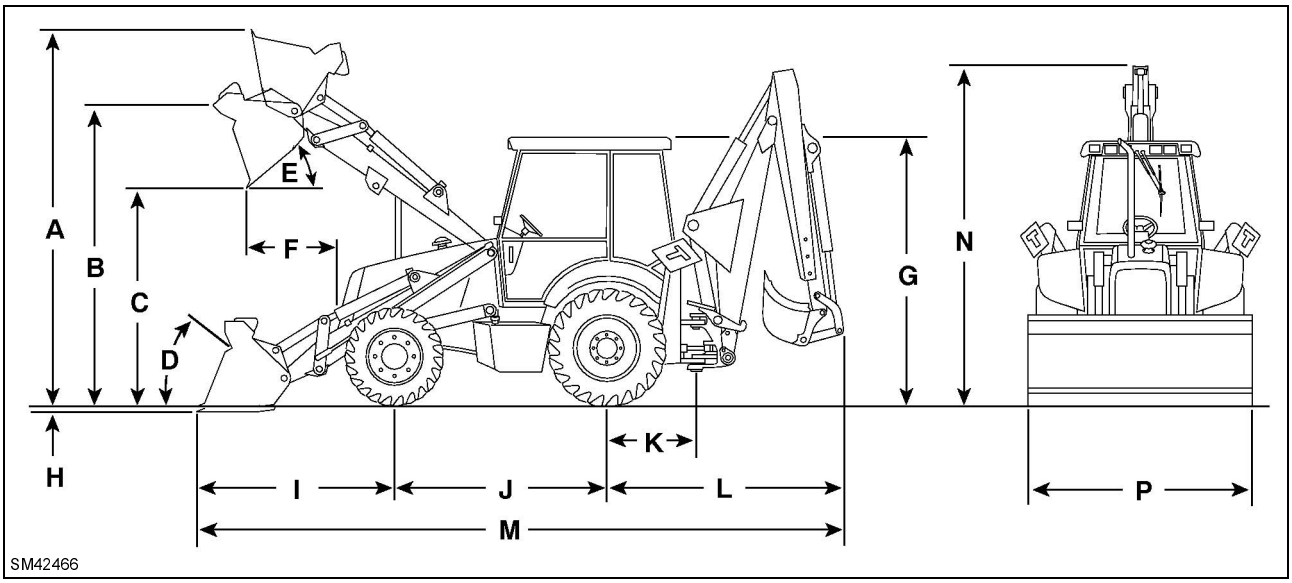

6

Izmēri

A. Maksimālais augstums
B. Kausa/ekskavatora savienojuma vietas augstums
C. Izgāšanas augstums
D. Maksimālā atbīde zemes līmenī
E. Izgāšanas leņķis
F. Pilnībā pacelta sasniedzamība
G. Augstums līdz kabīnes augšai
H. Rakšanas dziļums
I. Attālums no ass centra līdz zemē esošam kausam
J. Garenbāze
K. Pakaļējās piedziņas ass centrs līdz iešūpošanas centram
L. Pakaļējās piedziņas ass centrs līdz ekskavatora grozam
M. Kopējais garums
N. Attālums līdz strēles augšpusei
P. Kopējais platums

Veiktspēja

(a) Celtspēja pie maksimālā augstuma
(b) Izlaušanās spēks

Copyright © New Holland

RIEPAS	PRIEKŠĒJĀ	AIZMUGURĒJĀS
DARBĪBA WD 4 WD	11L-16F	19.5L-24R4
DARBĪBA 2 WD 4 WD	12-16.5	19.5L-24R4

Izmēri	DARBĪBA WD 4 WD	DARBĪBA 2 WD 4 WD
A	4270 mm	4284 mm
B	3442 mm	3456 mm
C	2694 mm	2710 mm
D	40°	40°
E	45°	45°
F	800 mm	795 mm
G	2885 mm	2885 mm
H	146 mm	130 mm
I	2007 mm	1997 mm
J	2175 mm	2175 mm
K	1120 mm	1120 mm
L	2934 mm	2934 mm
M	7040 mm	7040 mm
N	3973 mm	3973 mm
P	2250 mm	2250 mm
Veikums	DARBĪBA WD 4 WD	DARBĪBA 2 WD 4 WD
(a)	3530 kg	3560 kg
(b)	6203 daN	6430 daN

IELĀDĒJA KAUSI			
Veids	Standarts	4-1nā	6- 1nā (ar dakšām)
Krāvums	1,0 m^3	1,0 m^3	1,0 m^3
Platums	2250 mm	2250 mm	2250 mm
Svars	440 kg	600 kg	745 kg

Copyright © New Holland

MODELIS LB115.B 4RP (centra ass versija)
IEKRĀVĒJA PIEVIENOJUMS – IZMĒRI UN VEIKTSPĒJA

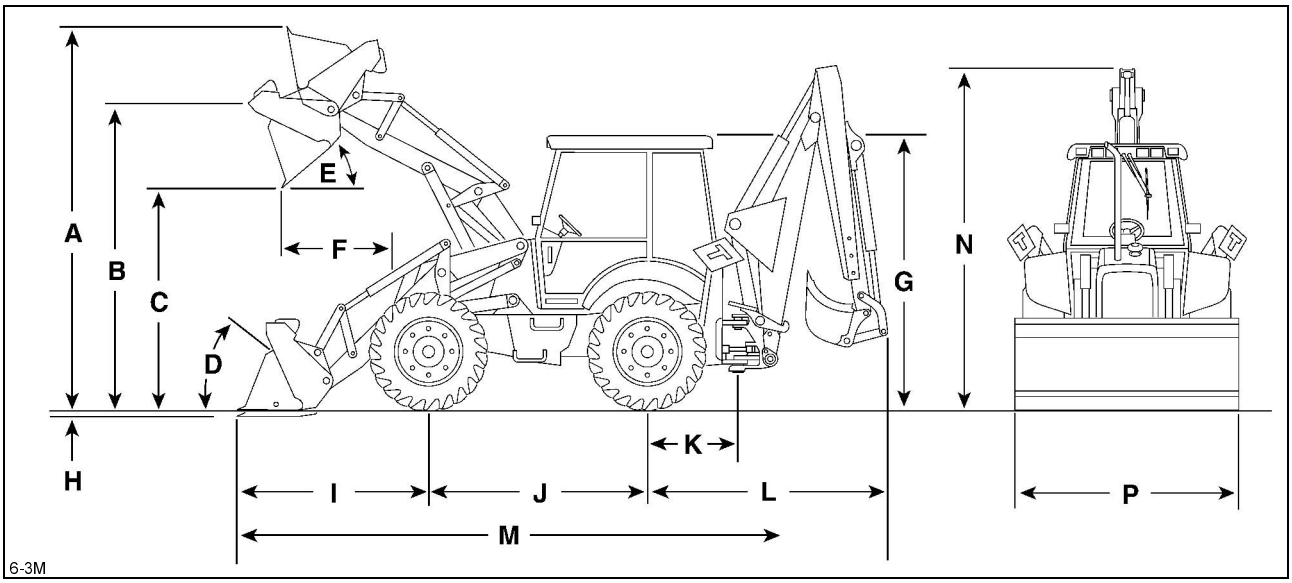

7

Izmēri

A. Maksimālais augstums
B. Kausa/ekskavatora savienojuma punkta augstums
C. Iztukšošanas augstums
D. Maksimālā atvirzīšana atpakaļ zemes līmenī
E. Iztukšošanas leņķis
F. Sasniedzamība pilnīgā augstumā
G. Maksimālais rakšanas attālums
H. Rakšanas dziļums
I. Ass centrs līdz uz zemes stāvošam kausam
J. Garenbāze
K. Pakaļējās piedziņas ass centrs līdz šūpošanās posta centram
L. Pakaļējās piedziņas ass centrs līdz ekskavatora aizmugurei
M. Kopējais garums
N. Snieguma augstums
P. Kopējais platums

Veikums

(a) Celtspēja maksimālā augstumā
(b) Izlaušanās spēks

Copyright © New Holland

RIEPAS	PRIEKŠĒJĀ	AIZMUGURĒJĀS
DARBĪBA 2 WD 4 WD	16.9-28	16.9-28

Izmēri	standarta kauss	4 vienā	6 vienā (ar dakšām)
A	4347 mm	4653 mm	4653 mm
B	3491 mm	3491 mm	3491 mm
C	2717 mm	2717 mm	2717 mm
D	45°	45°	45°
E	45°	45°	45°
F	744 mm	744 mm	744 mm
G	2900 mm	2900 mm	2900 mm
H	113 mm	113 mm	113 mm
I	1975 mm	1975 mm	1975 mm
J	2200 mm	2200 mm	2200 mm
K	1324 mm	1324 mm	1324 mm
L	1630 mm	1630 mm	1630 mm
M	5783 mm	5783 mm	5783 mm
N	3935 mm	3935 mm	3935 mm
P	2400 mm	2400 mm	2400 mm
Veikums	standarta kauss	4 vienā	6 vienā (ar dakšām)
(a)	3386 kg	3151 kg	3121 kg
(b)	5413 daN	5413 daN	5413 daN

IEKRĀVĒJA GROZS			
Veids	Standarts	4 vienā	6 vienā (ar dakšām)
Krāvums	1,20 m^3	1,20 m^3	1,20 m^3
Platums	2350 mm	2350 mm	2350 mm
Svars	460 kg	695 kg	840 kg

Copyright © New Holland

MODELIS LB90.B (centra ass versija)
EKSKAVATORA PIEVIENOJUMS – IZMĒRI UN VEIKTSPĒJA

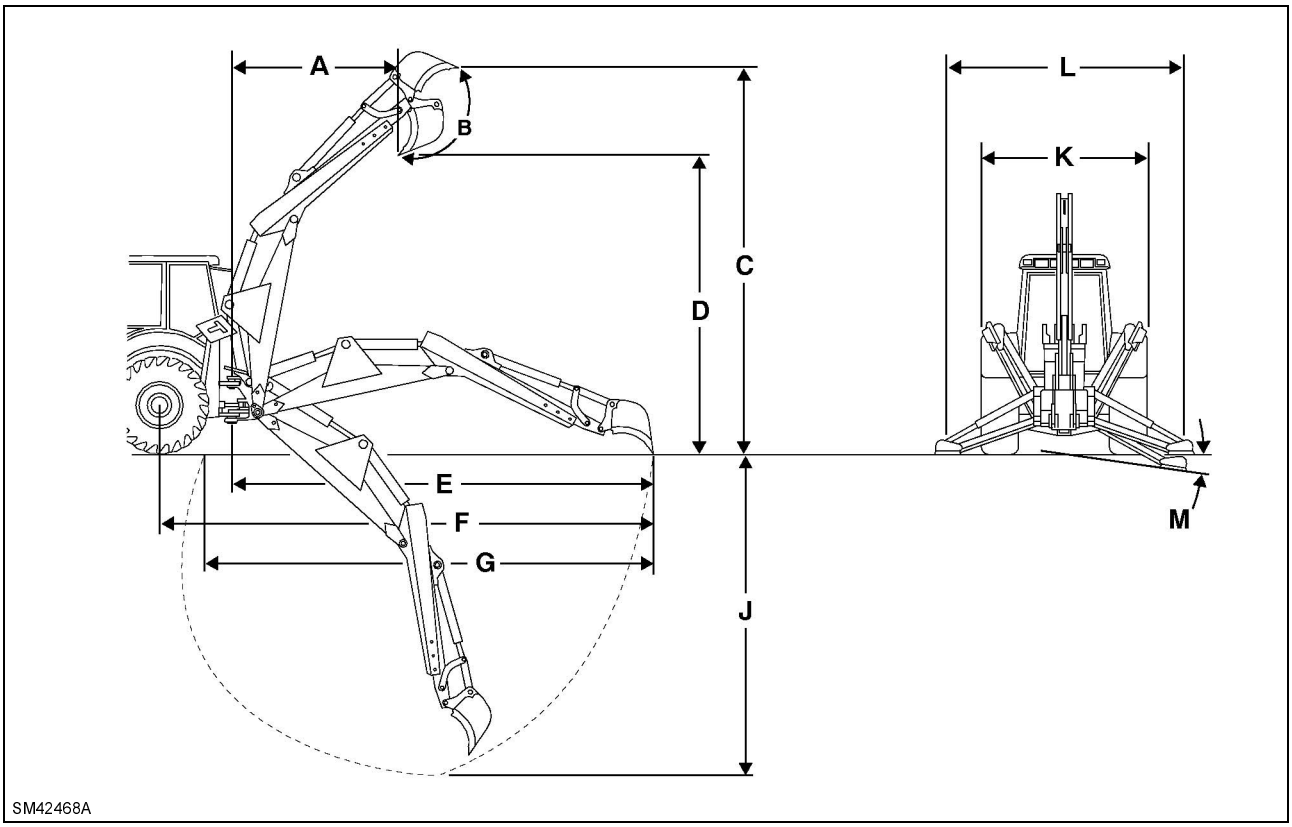

8

Izmēri

A. Iekraušanas un izkraušanas platība
B. Kausa apgrieziens
C. Maksimālais darba augstums
D. Maksimālais iekraušanas augstums
E. Attālums no šūpošanās punkta
F. Attālums no pakaļējās ass centra līnijas
G. Maksimālais rakšanas attālums
J. Maksimālais rakšanas dziļums
K. Stabilizatora atvērums - transportējot
L. Stabilizatora atvērums -darba apstākļos
M. Stabilizatora paliktņu līmeņošanas leņķis

Veikums

(a). Šūpošanās loks
(b). Smeļamā kausa cilindrs
(c). Kausa cilindrs
(d). Ekskavatora loka celtspēja
(e). Celtspēja, ekskavators 3,66m virs zemes
(f). Celtspēja pie 4,26 m virs zemes
(g). Teleskopiskā kausa pagarinājuma garums

Copyright © New Holland

RIEPAS	PRIEKŠĒJĀ	AIZMUGURĒJĀS
DARBĪBA 2 WD 4 WD	12-16.5	19.5L-28R4

Izmēri	standarta smeļamais kauss	teleskopiskais kauss (izvērsts)
A	1683 mm	2657 mm
B	204°	204°
C	5504 mm	6250 mm
D	3705 mm	4453 mm
E	5540 mm	6651 mm
F	6660 mm	7771 mm
G	6050 mm	7190 mm
J	4265 mm	5482 mm
K	2230 mm	2230 mm
L	3200 mm	3200 mm
M	14°	14°
Veikums	**standarta smeļamais kauss**	**teleskopiskais kauss (izvērsts)**
(a)	180°	180°
(b)	4101 daN	2768 daN
(c)	5700 daN	5700 daN
(d)	2575 kg	1555 kg
(e)	2700 kg	1585 kg
(f)	1495 kg	955 kg
(g)	-	1050 mm

EKSKAVATORA KAUSS		
Pilna kausa tilpums SAE J 296 ar slogu	**Platums**	**Svars**
76 L	305 mm	108 kg
109 L	457 mm	130 kg
153 L	610 mm	160 kg
196 L	762 mm	180 kg
238 L	914 mm	208 kg

Copyright © New Holland

MODEĻI LB95.B - LB110.B (centra ass versija)
EKSKAVATORA PIEVIENOJUMS – IZMĒRI UN VEIKTSPĒJA

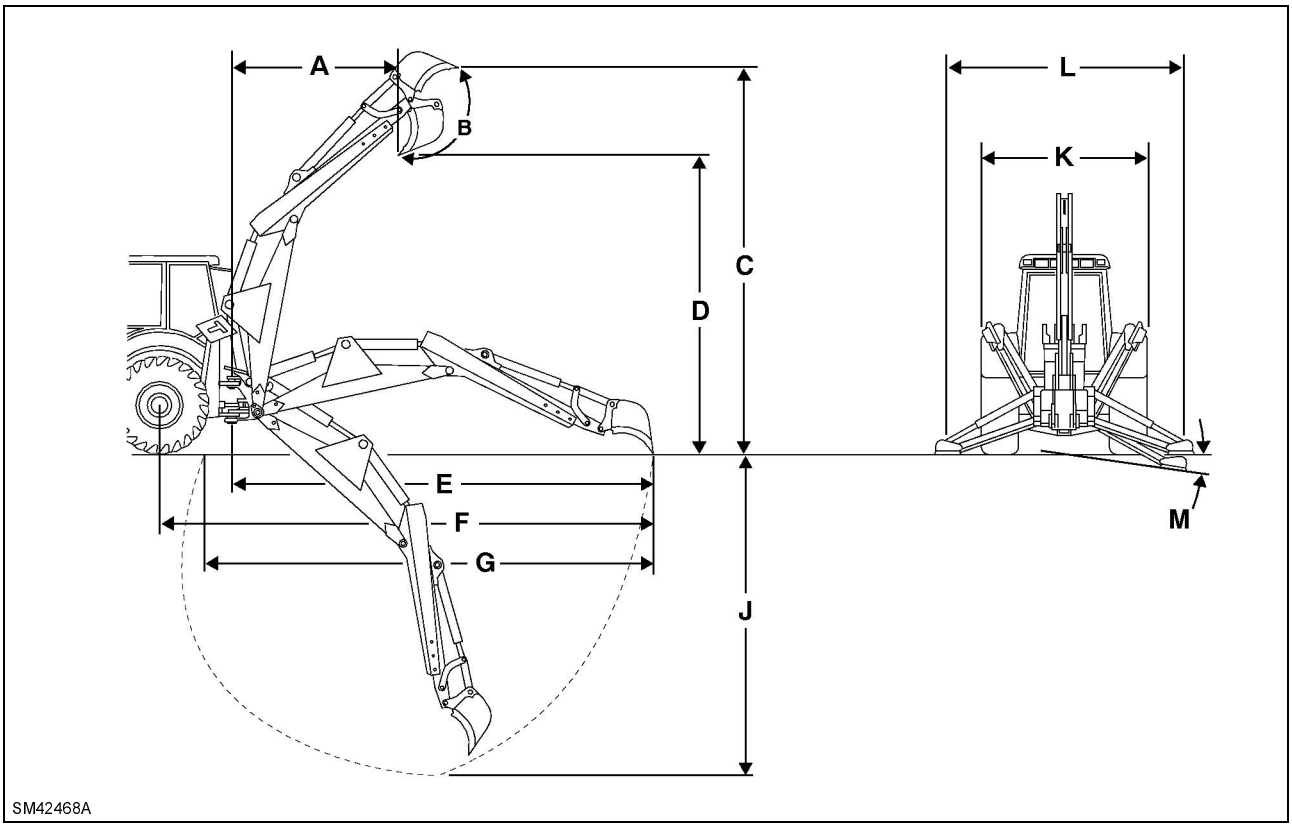

9

Izmēri

A. Iekraušanas un izkraušanas platība
B. Kausa apgrieziens
C. Maksimālais darba augstums
D. Maksimālais iekraušanas augstums
E. Attālums no iešūpošanās punkta
F. Attālums no pakaļējās ass centra līnijase
G. Maksimālais rakšanas attālums
J. Maksimālais rakšanas dziļums
K. Stabilizatora atvērums - pārvadājot
L. Sarba apstākļos
M. Stabilizatora paliktņa līmeņošanas leņķis

Veiktspēja
(a). Iešūpošanas loks
(b). Smeļamā kausa cilindrs
(c). Kausa cilindrs
(d). Ekskavatora loka celtspēja
(e). Celtspēja, ekskavators 3,66m virs zemes
(f). Celtspēja pie 4,26 m virs zemes
(g). Izvērsta kausa pagarinājuma garums

Copyright © New Holland

RIEPAS	PRIEKŠĒJĀ	AIZMUGURĒJĀS
DARBĪBA 2 WD 4 WD	12-16.5	19.5L-28R4

Izmēri	standarta smeļamais kauss	teleskopiskais kauss (izvērsts)
A	1656 mm	2902 mm
B	204°	204°
C	5728 mm	6425 mm
D	3910 mm	4628 mm
E	5843 mm	6927 mm
F	6963 mm	8047 mm
G	6000 mm	7400 mm
J	4592 mm	5776 mm
K	2230 mm	2230 mm
L	3200 mm	3200 mm
M	14°	14°
Veikums	**standarta smeļamais kauss**	**teleskopiskais kauss (izvērsts)**
(a)	180°	180°
(b)	3600 daN	2568 daN
(c)	5700 daN	5700 daN
(d)	2615 kg	1510 kg
(e)	2640 kg	1605 kg
(f)	1545 kg	1015 kg
(g)	-	1200 mm

EKSKAVATORA KAUSS		
Pilna kausa tilpums SAE J 296 ar slogu	**Platums**	**Svars**
76 L	305 mm	108 kg
109 L	457 mm	130 kg
153 L	610 mm	160 kg
196 L	762 mm	180 kg
238 L	914 mm	208 kg

Copyright © New Holland

MODELIS LB115.B 4RP (centra ass versija)
EKSKAVATORA PIEVIENOJUMS – IZMĒRI UN VEIKTSPĒJA

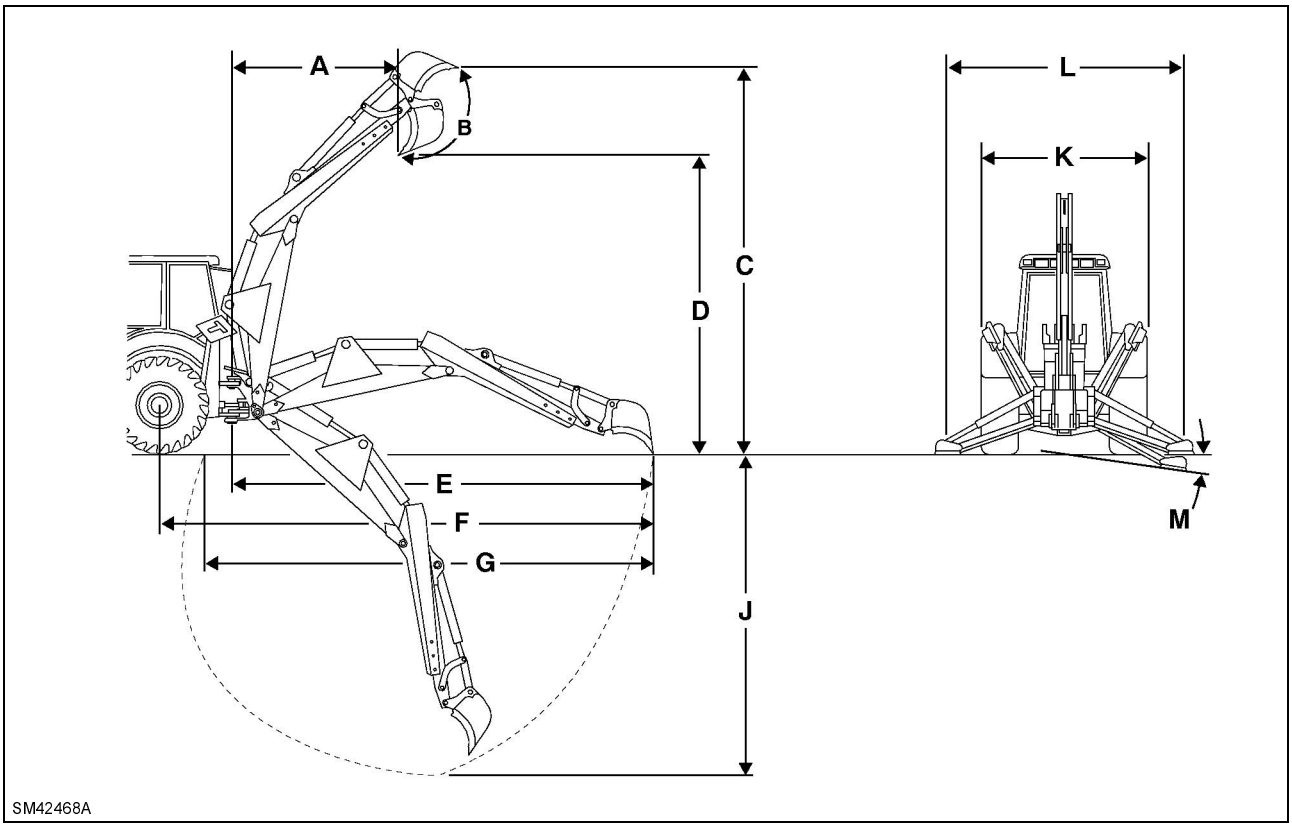

10

Izmēri

A. Iekraušanas un izkraušanas platība
B. Kausa apgrieziens
C. Maksimālais darba augstums
D. Maksimālais iekraušanas augstums
E. Attālums no iešūpošanās punkta
F. Attālums no pakaļējās ass centra līnijase
G. Maksimālais rakšanas attālums
J. Maksimālais rakšanas dziļums
K. Stabilizatora atvērums - pārvadājot
L. Darba apstākļos
M. Stabilizatora paliktņa līmeņošanas leņķis

Veiktspēja
(a). Iešūpošanas loks
(b). Smeļamā kausa cilindrs
(c). Kausa cilindrs
(d). Ekskavatora loka celtspēja
(e). Celtspēja, ekskavators 3,66m virs zemes
(f). Celtspēja pie 4,26 m virs zemes
(g). Izvērsta kausa pagarinājuma garums

Copyright © New Holland

RIEPAS	PRIEKŠĒJĀ	AIZMUGURĒJĀS
DARBĪBA 2 WD 4 WD	16.9-28	16.9-28

Izmēri	standarta smeļamais kauss	teleskopiskais kauss (izvērsts)
A	1956 mm	2902 mm
B	204°	204°
C	5711 mm	6371 mm
D	3908 mm	4592 mm
E	5836 mm	6923 mm
F	6957 mm	8043 mm
G	6250 mm	7336 mm
J	4586 mm	5760 mm
K	2230 mm	2230 mm
L	3000 mm	3000 mm
M	14°	14°
Veikums	**standarta smeļamais kauss**	**teleskopiskais kauss (izvērsts)**
(a)	180°	180°
(b)	3600 daN	2568 daN
(c)	5700 daN	5700 daN
(d)	2560 kg	1500 kg
(e)	2620 kg	1600 kg
(f)	1458 kg	975 kg
(g)	-	1200 mm

EKSKAVATORA KAUSS		
Pilna kausa tilpums SAE J 296 ar slogu	**Platums**	**Svars**
76 L	305 mm	108 kg
109 L	457 mm	130 kg
153 L	610 mm	160 kg
196 L	762 mm	180 kg
238 L	914 mm	208 kg

Copyright © New Holland

MODELIS LB90.B
(sāniski kustināmā versija) CELTSPĒJA

CELTSPĒJA NORMĀLOS DARBA APSTĀKĻOS – PĒC SAE

Turpmākās tabulās redzama ekskavatora smeļamā kausa (A) un snieguma (B) celtspēja mašīnai ar četru riteņu piedziņu.

PIEZĪME: *Rādītāji var nedaudz atšķirties, atkarībā no sprieguma uzstādījumiem, piemērošanu noteiktiem daba apstākļiem un tirgus prasībām.*

Celtspēja norādīta kg standarta smeļamajam kausam un teleskopiskajam kausam.

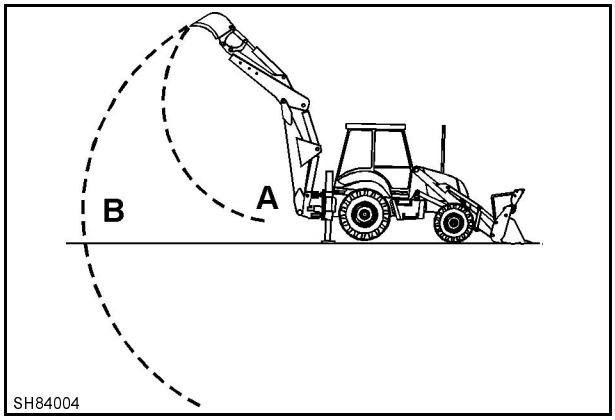

11

Standarta ekskavatora smeļamais kauss		Teleskopiskais kauss (ievilkts)		Teleskopiskais kuass (iztaisnots)		Augstums/ Dziļums
A Sniegums	B Ekskavatora smeļamais kauss	A Sniegums	B Ekskavatora smeļamais kauss	A Sniegums	B Ekskavatora smeļamais kauss	(zeme)
					590	+5,4
	1230		1035		830	+4,9
	1515		1345	1610	975	+4,3
2180	1670	1920	1455	1535	1040	+3,6
2105	1690	1855	1465	1515	1065	+3,0
2165	1690	1895	1445	1545	1075	+2,4
2425	1600	2070	1410	1625	1075	+1,8
3620	1540	2725	1355	1800	1065	+1,2
	1520	3495	1330	2215	1060	+0,6
	1525		1305	3635	1050	0 (zeme)
	1495		1275		1040	-0,6
	1470		1255		1040	-1,2
	1465		1240		1040	-1,8
	1485		1250		1050	-2,4
	1590		1315		1080	-3,0
	1735		1500		1155	-3,6
					1385	-4,2
					1725	-4,8

Copyright © New Holland

MODEĻI LB95.B - LB110.B (sāniski kustināmā versija) CELTSPĒJA

CELTSPĒJA NORMĀLOS DARBA APSTĀKĻOS – PĒC SAE

Turpmākās tabulās redzama ekskavatora smeļamā kausa (A) un snieguma (B) celtspēja mašīnai ar četru riteņu piedziņu.

Piezīme: *rādītāji var nedaudz atšķirties, atkarībā no sprieguma uzstādījumiem, piemērošanu noteiktiem daba apstākļiem un tirgus prasībām.*

Celtspēja norādīta kg standarta smeļamajam kausam un teleskopiskajam kausam.

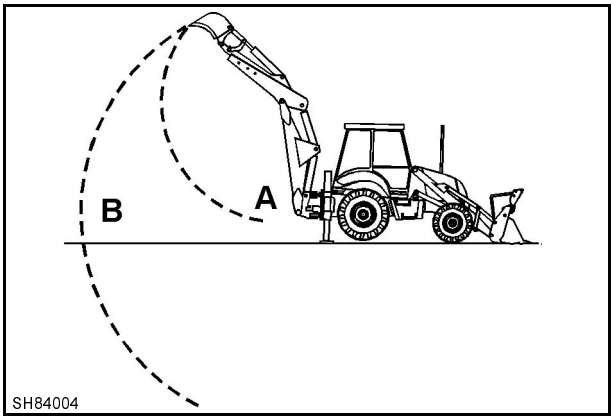

12

Standarta Ekskavatora smeļamais kauss		Teleskopiskais kauss (ievilks)		Teleskopiskais kauss (izstiepts)		Augstums/ Dziļums
Ekskavatora smeļamais kauss – A	Sniegums – B	Ekskavatora smeļamais kauss – A	Sniegums – B	Ekskavatora smeļamais kauss – A	Sniegums – B	m
					600	+5,4
	1165		1090		900	+4,9
	1560		1460	1455	1030	+4,3
1925	1680	1815	1570	1400	1095	+3,6
1865	1700	1755	1585	1380	1125	+3,0
1900	1560	1785	1440	1400	1115	+2,4
2045	1475	1925	1355	1460	1065	+1,8
2480	1425	2345	1300	1585	1035	+1,2
3645	1405	3475	1280	1835	1020	+0,6
	1415		1285	2615	1020	0 (zeme)
	1450		1320	3625	1035	-0,6
	1525		1395		1070	-1,2
	1550		1395		1130	-1,8
	1570		1410		1150	-2,4
	1645		1470		1180	-3,0
	1965		1755		1240	-3,6
					1395	-4,2
					2055	-4,8

Copyright © New Holland

MODELIS LB115.B 4RP (sāniski kustināmā versija) CELTSPĒJA

CELTSPĒJA NORMĀLOS DARBA APSTĀKĻOS – PĒC SAE

Turpmākās tabulās redzama ekskavatora smeļamā kausa (A) un snieguma (B) celtspēja mašīnai ar četru riteņu piedziņu.

PIEZĪME: *Rādītāji var nedaudz atšķirties, atkarībā no sprieguma uzstādījumiem, piemērošanu noteiktiem daba apstākļiem un tirgus prasībām.*

Celtspēja norādīta kg standarta smeļamajam kausam un teleskopiskajam kausam.

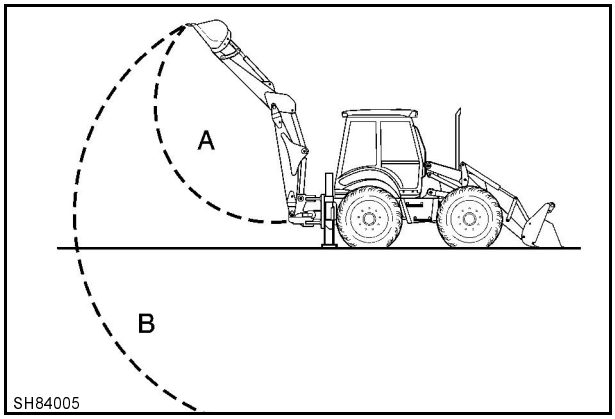

13

Standarta ekskavatora smeļamais kauss		Teleskopiskais kauss (ievilkts)		Teleskopiskais kuass (iztaisnots)		Augstums/ Dziļums
A Sniegums	B Ekskavatora smeļamais kauss	A Sniegums	B Ekskavatora smeļamais kauss	A Sniegums	B Ekskavatora smeļamais kauss	(zeme)
						+5,4
	1110		1025		850	+4,9
	1500		1395	1525	995	+4,3
2425	1645	2315	1530	1625	1070	+3,6
2350	1685	2245	1565	1625	1110	+3,0
2395	1685	2280	1560	1650	1130	+2,4
2575	1670	2455	1540	1735	1135	+1,8
3115	1645	2980	1515	1885	1140	+1,2
4555	1620	4385	1485	2125	1140	+0,6
	1600		1460	3315	1135	0 (zeme)
	1580		1435	4565	1135	-0,6
	1570		1420		1140	-1,2
	1575		1420		1145	-1,8
	1600		1440		1165	-2,4
	1690		1515		1200	-3,0
	2095		1875		1270	-3,6
					1440	-4,2
					2255	-4,8

Copyright © New Holland

MODELIS LB90.B (centra ass versija) CELTSPĒJA

CELTSPĒJA NORMĀLOS DARBA APSTĀKĻOS – PĒC SAE

Turpmākās tabulās redzama ekskavatora smeļamā kausa (A) un snieguma (B) celtspēja mašīnai ar četru riteņu piedziņu.

Piezīme: *rādītāji var nedaudz atšķirties, atkarībā no sprieguma uzstādījumiem, piemērošanu noteiktiem daba apstākļiem un tirgus prasībām.*

Celtspēja norādīta kg standarta smeļamajam kausam un teleskopiskajam kausam.

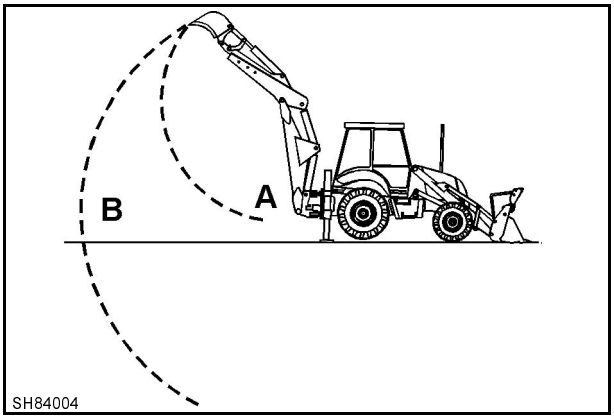

14

Standarta ekskavatora smeļamais kauss		Teleskopiskais kauss (ievilkts)		Teleskopiskais kuass (iztaisnots)		Augstums/ Dziļums
A Sniegums	B Ekskavatora smeļamais kauss	A Sniegums	B Ekskavatora smeļamais kauss	A Sniegums	B Ekskavatora smeļamais kauss	(zeme)
					580	+5,4
	1225		1030		810	+4,9
	1495		1330	1680	955	+4,3
2700	1655	2435	1440	1585	1020	+3,6
2575	1675	2325	1450	1555	1045	+3,0
2660	1655	2380	1425	1590	1055	+2,4
3070	1615	2650	1390	1690	1055	+1,8
5365	1575	3745	1355	1915	1045	+1,2
	1535	5405	1315	2475	1035	+0,6
	1500		1280	4960	1030	0 (zeme)
	1470		1250		1020	-0,6
	1445		1230		1015	-1,2
	1435		1215		1015	-1,8
	1455		1220		1025	-2,4
	1545		1275		1055	-3,0
	1690		1460		1120	-3,6
					1325	-4,2
					1670	-4,8

Copyright © New Holland

MODEĻI LB95.B - LB110.B (centra ass versija) CELTSPĒJA

CELTSPĒJA NORMĀLOS DARBA APSTĀKĻOS – PĒC SAE

Turpmākās tabulās redzama ekskavatora smeļamā kausa (A) un snieguma (B) celtspēja mašīnai ar četru riteņu piedziņu.

PIEZĪME: *Rādītāji var nedaudz atšķirties, atkarībā no sprieguma uzstādījumiem, piemērošanu noteiktiem daba apstākļiem un tirgus prasībām.*

Celtspēja norādīta kg standarta smeļamajam kausam un teleskopiskajam kausam.

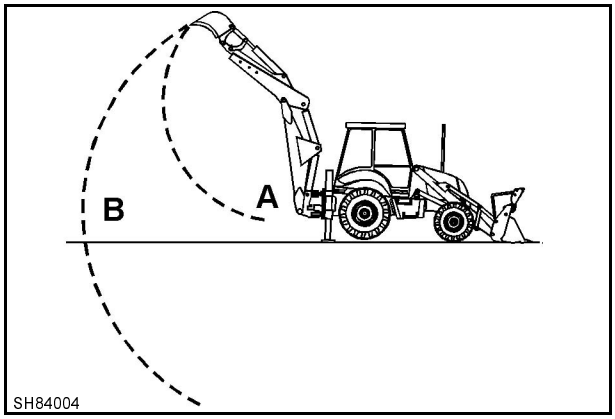

15

Standarta ekskavatora smeļamais kauss		Teleskopiskais kauss (ievilkts)		Teleskopiskais kuass (iztaisnots)		Augstums/ Dziļums
A Sniegums	B Ekskavatora smeļamais kauss	A Sniegums	B Ekskavatora smeļamais kauss	A Sniegums	B Ekskavatora smeļamais kauss	(zeme)
					590	+5,4
	1160		1085		880	+4,9
	1545		1445	1510	1015	+4,3
2640	1665	2585	1555	1605	1080	+3,6
2615	1695	2505	1575	1655	1110	+3,0
2665	1680	2550	1560	1680	1125	+2,4
2915	1660	2790	1530	1755	1125	+1,8
3700	1630	3555	1495	1850	1125	+1,2
6080	1600	5910	1460	2075	1120	+0,6
	1570		1430	3235	1115	0 (zeme)
	1545		1400	5787	1110	-0,6
	1530		1380		1110	-1,2
	1525		1370		1115	-1,8
	1540		1380		1125	-2,4
	1610		1435		1150	-3,0
	1920		1710		1210	-3,6
					1350	-4,2
					1990	-4,8

Copyright © New Holland

MODELIS LB115.B 4RP (centra ass versija) CELTSPĒJA

CELTSPĒJA NORMĀLOS DARBA APSTĀKĻOS – PĒC SAE

Turpmākās tabulās redzama ekskavatora smeļamā kausa (A) un snieguma (B) celtspēja mašīnai ar četru riteņu piedziņu.

Piezīme: *rādītāji var nedaudz atšķirties, atkarībā no sprieguma uzstādījumiem, piemērošanu noteiktiem daba apstākļiem un tirgus prasībām.*

Celtspēja norādīta kg standarta smeļamajam kausam un teleskopiskajam kausam.

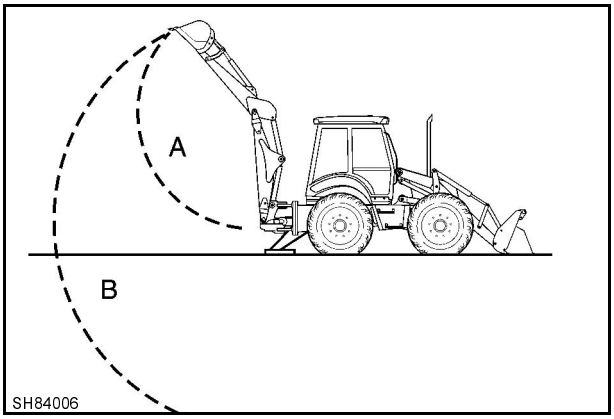

16

Standarta ekskavatora smeļamais kauss		Teleskopiskais kauss (ievilkts)		Teleskopiskais kuass (iztaisnots)		Augstums/ Dziļums
A Sniegums	B Ekskavatora smeļamais kauss	A Sniegums	B Ekskavatora smeļamais kauss	A Sniegums	B Ekskavatora smeļamais kauss	(zeme)
					545	+5,4
	1085		1005		835	+4,9
	1485		1385	1500	975	+4,3
2620	1625	2425	1510	1600	1050	+3,6
2560	1660	2450	1540	1615	1090	+3,0
2620	1660	2505	1535	1640	1105	+2,4
2875	1645	2750	1515	1730	1115	+1,8
3700	1620	3550	1490	1870	1120	+1,2
6280	1600	6075	1460	2120	1120	+0,6
	1575		1435	3660	1115	0 (zeme)
	1555		1410	5745	1115	-0,6
	1545		1400		1120	-1,2
	1550		1395		1125	-1,8
	1580		1415		1145	-2,4
	1670		1500		1180	-3,0
	2070		1855		1250	-3,6
					1430	-4,2
					2230	-4,8

Copyright © New Holland

PIEZĪMES

Copyright © New Holland

13. NODAĻA

PIRMO PIECDESMIT STUNDU SERVISS

SATURS

PIRMO PIECDESMIT STUNDU SERVISA LAPA, KLIENTA KOPIJA, 13-3
PIRMO PIECDESMIT STUNDU SERVISA LAPA, IZPLATĪTĀJA KOPIJA, 13-5

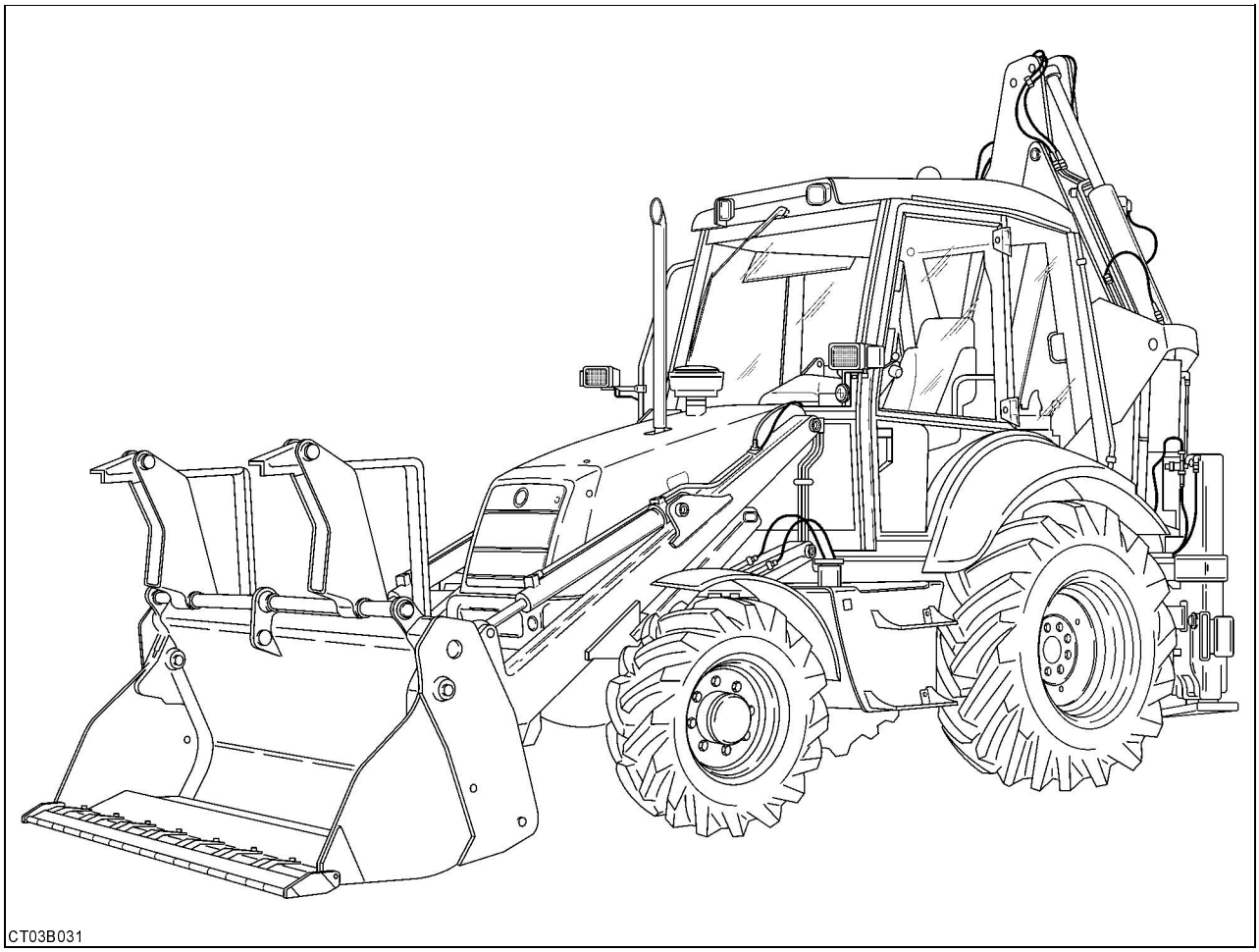

1

Copyright © New Holland

PIEZĪMES

Copyright © New Holland

PIRMO 50. STUNDU SERVISS – PĀRBAUDIET UN REGULĒJIET PĒC NEPIECIEŠAMĪBAS

SERVISA PĀRBAUDE NEIEDARBINĀTAI MAŠĪNAI

1. Gaisa spiediens riepās ☐
2. Gaisa attīrītājs, priekšējais attīrītājs, cauruļvadu savienojumi ☐
3. Sausās dīzeļdegvielas filtrs, ūdens separators un izpūšanas sistēma ☐
4. Radiatora dzesēšanas līmenis ☐
5. Visu siksnu spriegums ☐
6. Akumulatora tīrība, izvada elektrolītu līmenis un īpatsvars ne mazāk kā 1.240 ☐
7. Pārbaudiet visus elektrības vadus un pārbaudiet, lai vadi neatrastos asu stūru, kustīgu daļu vai karstuma atdeves avotu tuvumā. ☐
8. Nomainiet hidrauliskos eļļas filtrus. ☐
9. Nomainiet transmisijas eļļas filtrus. ☐
10. Pārbaudiet bremžu šķidruma daudzumu, bremžu pedāļa saslēgumu un precizitāti ☐
11. Hidrauliskās sistēmas eļļas līmenis ☐
12. Transmisijas eļļas līmenis ☐
13. Pakaļējā tilta eļļas līmenis ☐
14. Pārbaudiet stūres uzmavas ☐
15. Noregulējiet vārstu atstarpes ☐
16. Eļļošanas piederumi un asis. ☐
17. Pārbaudiet iekrāvēja aprīkojuma virzuļa pirkstu ☐
18. Nomainiet priekšējās ass diferenciālo eļļu un priekšējās ass rumbas eļļu (4RP) ☐
19. Notīriet, pārbaudiet un iesmērējiet priekšējo riteņu gultņus (2RP) ☐
20. Pārbaudiet priekšējo atsvaru piederumu nostiprinājumu ☐
21. Kabīnes durvis, slēdzeņu darbība un izolācijas stāvoklis ☐
22. Kabīnes iekšpuses polsterējums, apdare, aprīkojums ☐
23. Kabīnes logu stāvoklis, stiprinājumi, aizvēršana, izolācija ☐
24. Kabīnes saules aizsargstikla funkcionalitāte ☐
25. Kabīnes filtru instalācija ☐

SERVISA PĀRBAUDE IEDARBINĀTAI MAŠĪNAI

Visas pārbaudes jāveic iekārtai darbojoties normālā darba temperatūrā.

1. Gaismas un aprīkojuma normāla darbība ☐
2. Šķidrumu vai eļļas sūces ☐
3. Maksimālais dzinēja ātrums bez nastas, brīvgaitas ātruma regulēšana, degviela padeves noslēgšana ☐
4. Droseles savienojuma regulēšana ☐
5. Iekrāvēja normāla ekspluatācija un veiktspēja ☐
6. Ekskavatora kausa ekspluatācija un veiktspēja ☐
7. Aizsargstikla un stikla tīrītāju darbība ☐
8. Sildītāja temperatūras kontrole ☐
9. Gaisa kondicionētāja darbība ☐

VEIKTSPĒJAS SERVISA PĀRBAUDE

1. Dzinēja darbība, ieskaitot droseles un regulatoru darbību ☐
2. Transmisija, ieskaitot vadības sviru ☐
3. Stūrēšanas vadība ☐
4. Diferenciālās slēdzenes saslēgšana un atslēgšana ☐
5. Bremžu darbība ☐
6. Viss papildus aprīkojums un piederumi ☐

DROŠĪBAS IEKĀRTU PĀRBAUDE

1. ROPS/FOPS siksnu griezes moments ☐
2. Drošības jostu stāvoklis un skrūvju griezes moments ☐
3. Drošības iedarbināšanas slēdzis ☐

VEIKTA PĀRBAUDE – GARANTIJAS IZSKAIDROTAS MAŠĪNAS MODELIS

MAŠĪNAS SĒRIJAS Nr.

Īpašnieka paraksts Datums Izplatītāja paraksts Datums

Copyright © New Holland

Copyright © New Holland

PIRMO PIECDESMIT STUNDU SERVISS –PĀRBAUDE UN REGULĒŠANA

SERVISA PĀRBAUDE NEIEDARBINĀTAI MAŠĪNAI

1. Gaisa spiediens riepās ☐
2. Gaisa attīrītājs, priekšējais attīrītājs, šļūtenes savienojumi ☐
3. Sausās dīzeļdegvielas filtrs, ūdens separators un izpūšanas sistēma ☐
4. Radiatora dzesēšanas līmenis ☐
5. Visu siksnu spriegums ☐
6. Akumulatora tīrība, izvada elektrolītu līmenis un īpatsvars ne mazāk kā 1.240 ☐
7. Pārbaudiet visus elektrības vadus un pārbaudiet, lai vadi neatrastos asu stūru, kustīgu daļu vai karstuma atdeves avotu tuvumā. ☐
8. Nomainiet hidrauliskos eļļas filtrus. ☐
9. Nomainiet transmisijas eļļas filtrus ☐
10. Pārbaudiet bremžu šķidruma daudzumu, bremžu pedāļa saslēgumu un precizitāti ☐
11. Hidrauliskās sistēmas eļļas līmenis ☐
12. Transmisijas eļļas līmenis ☐
13. Pakaļējā tilta eļļas līmenis ☐
14. Pārbaudiet stūres uzmavas ☐
15. Noregulējiet vārstu atstarpes ☐
16. Eļļošanas piederumi un asis ☐
17. Pārbaudiet iekrāvēja aprīkojuma virzuļa pirkstu. ☐
18. Nomainiet priekšējās ass diferenciālo eļļu un priekšējās ass rumbas eļļu (4RP) ☐
19. Notīriet, pārbaudiet un iesmērējiet priekšējo riteņu gultņus (2RP) ☐
20. Pārbaudiet priekšējo atsvaru piederumu nostiprinājumu ☐
21. Kabīnes durvis, slēdzeņu darbība un izolācijas stāvoklisi ☐
22. Kabīnes iekšpuses polsterējums, apdare, aprīkojums ☐
23. Kabīnes logu stāvoklis, stiprinājumi, aizvēršana, izolācija ☐
24. Kabīnes saules aizsargstikla funkcionalitāte ☐
25. Kabīnes filtru uzstādījums ☐

SERVISA PĀRBAUDE IEDARBINĀTAI MAŠĪNAI

Visas pārbaudes jāveic iekārtai darbojoties normālā darba temperatūrā.

1. Gaismas un aprīkojuma normāla darbība ☐
2. šķidrumu vai eļļas sūces ☐
3. Maksimālais dzinēja ātrums bez nastas, brīvgaitas ātruma regulēšana, degviela padeves noslēgšana ☐
4. Droseles savienojuma regulēšana ☐
5. iekrāvēja normāla ekspluatācija un veiktspēja ☐
6. Ekskavatora kausa ekspluatācija un veiktspēja ☐
7. Aizsargstikla un stikla tīrītāju darbība ☐
8. Sildītāja temperatūras kontrole ☐
9. Gaisa kondicionētāja darbība ☐

VEIKTSPĒJAS SERVISA PĀRBAUDE

1. Dzinēja darbība, ieskaitot droseles un regulatoru darbību ☐
2. Transmisija, ieskaitot vadības sviru ☐
3. Stūrēšanas vadība ☐
4. Diferenciālās slēdzenes saslēgšana un atslēgšana ☐
5. Bremžu darbība ☐
6. Viss papildus aprīkojums un piederumi ☐

DROŠĪBAS IEKĀRTU PĀRBAUDE

1. ROPS/FOPS siksnu griezes moments ☐
2. Drošības jostu stāvoklis un skrūvju griezes moments ☐
3. Drošības iedarbināšanas slēdzis ☐

VEIKTA PĀRBAUDE - GARANTIJAS IZSKAIDROTAS MAŠĪNAS MODELIS

MAŠĪNAS SĒRIJAS Nr.

Īpašnieka paraksts Datums Izplatītāja paraksts Datums

Copyright © New Holland

Copyright © New Holland

14. NODAĻA
ALFABĒTISKAIS RĀDĪTĀJS

A

Aizmugurējā aizsargstikla tīrītājs un mazgātājs.....4-6
Aizmugurējā skata spoguļi 4-60
Aizmugurējās darba gaismas slēdzis 4-5
Aizmugurējie logi 4-56
Aizmugurējo riteņu riepu spiediens un pieļaujamās slodzes 12-5
Akumulatora galvenais slēdzis..... 4-30
Akumulatora un instrumentu kaste 4-59
Akumulators 10-6
Apdegumu novēršana 3-6
Apkārtējā vide 8-1
Apsildīšanas, ventilācijas un gaisa kondicionēšanas vadība 4-52
Ātrumpārslēgs 4-9
Ātrums uz ceļa 12-6
Aukstās iedarbināšanas indikatora lampiņa 4-4

B

Balasti un riepas. 6-20
Bojājumu izlabošana 9-21
Bremzes..... 12-2
Bremžu pedāļi..... 4-26
Bremžu šķidruma līmeņa brīdinājuma lampiņa.....4-2
Bremžu šķidruma tvertne 4-55
Bremžu šķidrums..... 9-14
Brīdinājuma skaņu signāla ierīces poga 4-47
Brīdinājuma skaņu signāla ierīces vadība (Powershift ātrumpārslēgs)..... 4-26
Briesmu gaismas slēdzis..... 4-3

C

Ceļa gaismu indikatora lampiņa.....4-2
“Ceļa” stūres indikatora lampiņa 4-2
Celšanas jaudas 12-28
(Četrriteņu piedziņa) 4-3
Četrriteņu piedziņas riepu kombinācijas..... 12-4
Četrriteņu stūrēšanas etapi 5-23
“Četrriteņu stūrēšana” stūres indikatora lampiņa 4-2
Cilindra noplūdes pārbaude 9-10

D

Darba vieta un instrukcijas atrodoties uz ceļa 6-1
Degviela 8-1
Degvielas cisterna 4-58
Degvielas līmeņa mērinstruments..... 4-5
Degvielas sistēma.....8-19, 12-2
Diferenciāļa bloķēšana (elektriskā) 4-24
Diferenciāļa bloķēšana 5-19
Diferenciāļa bloķēšanas izvēles slēdzis..... 4-14
Diferenciāļa bloķēšanas pedālis..... 4-13
Diferenciāļa bloķēšanas slēdzis 4-3
Div- vai četrriteņu piedziņa 5-28
Drošība/Uzlīmes/Roku signāli 3-1
Drošības instrukcijas..... 3-1
Drošinātāji un releji..... 10-1
Drošinātāju un releju novietojums 4-29
Dzesēšanas sistēma 8-16, 12-1
Dzinēja akseleratora pedālis 4-26
Dzinēja apstādināšana 5-6
Dzinēja droseles svira..... 4-27
Dzinēja dzesēšanas šķidruma temperatūras brīdinājuma lampiņa..... 4-5
Dzinēja dzesēšanas šķidruma temperatūras indikators 4-5
Dzinēja eļļas spiediena brīdinājuma lampiņa..... 4-4
Dzinēja iedarbināšana -18°C, izmantojot palīdzību aizdedzes svecei..... 5-5
Dzinēja iedarbināšana 5-4
Dzinēja kustīgā slīdstieņa strēles atstarpes noregulēšana..... 9-9
Dzinēja maiņstrāvas ģenerators un dzensiksna..... 9-7
Dzinēja sānu paneļi..... 4-60
Dzinēja tahometrs un stundu mērītājs..... 4-5
Dzinējs - 110 hp / 82 kW..... 12-1
Dzinējs - 95 hp / 71 kW 12-1
Dzinējs 8-13

E

Ekskavatora bloķējošais slēdzis..... 4-6
Ekskavatora bloķēšana vai atbloķēšana 5-11
Ekskavatora bloķēšanas mehāniskā vadība 4-44
Ekskavatora ekspluatācijas instrukcijas 6-14
Ekskavatora hidrauliskās vadības ierīces. 4-47
Ekskavatora kausa ekskavācijas pozīcija..... 9-15
Ekskavatora kausa hidrauliskā ātrā sakabināšana 4-64
Ekskavatora kausa mehāniski hidrauliskā ātrā sakabināšana 4-63
Ekskavatora kausa nomainīšana 5-17
Ekskavatora maksimālā kravas pacelšanas jauda 5-35

Copyright © New Holland

Ekskavatora mehāniskās vadības ierīces..... 4-37
Ekskavatora palīg hidrauliskās ierīces..... 5-26
Ekskavatora sānu pārslēgšana..... 5-13
Ekskavatora uzstādīšana darba pozīcijā 5-9
Ekskavatora uzstādīšana pozīcijā braukšanai pa ceļu 5-14
Ekskavatoru atbloķējošais pārslēgs 4-29
Ekspluatācijas instrukcijas 5-1
Elektriskā sistēma 10-1, 12-2
Elektrolīta līmeņa pārbaude 10-6
Eļļošana/Filtri/Šķidrumi 8-1
Eļļošanas vietas..... 8-3

G

Gaisa atvere..... 4-54
Gaisa filtra ierobežojumu brīdinājuma lampiņa 4-4
Gaisa filtrs 8-28
Gaisa kondicionēšana 9-10
Gaismas slēdzis..... 4-3
Galveno sastāvdaļu identificēšana.....2-4l

H

Hidraulikas tvertne 4-59
Hidrauliskā ātruma kontrole..... 5-23
Hidrauliskā ātruma kontroles slēdzis..... 4-5
Hidrauliskā sistēma.....8-23, 12-3

I

Iebraukšanas periods 5-3
Iegremdēta stara indikatora lampiņa 4-2
Iekrāvēja kausa ātrais sakabinātājs 4-61
Iekrāvēja kausa mehāniskā/hidrauliskā pašizlīdzināšana/atgriešanās pie Iekrāvēja kausa nomainīšana..... 5-18
Iekrāvēja kausam piestiprinātās dakšas 5-21
Iekrāvēja piederuma bloķējošais slēdzis..... 4-6
Iekrāvēja piederuma ekspluatācijas instrukcijas.... 6-9
Iekrāvēja piederuma maksimālā pacelš anas krava 5-30
Iekrāvēja piederuma vadība..... 4-34
Iekrāvēja piederuma vadības svira 4-9, 4-14
Iekrāvēja piestiprināšanas drošības balsts 4-57
Informācija mašīnas īpašniekam..... 1-1
Intervāli..... 7-3
Izmēri un veiktspēja 12-8
Izvēles aprīkojuma indikatora lampiņa 4-4

K

Kabīnes durvis 4-1
Kabīnes durvju logi 4-56
Kabīnes filtrs vai gaisa kondicionētāja filtrs 9-12
Kabīnes gaisa filtrs 4-55
Kabīnes sānu logi 4-56
Kodētā pret-iedarbināšanas sistēma. 5-7
Kodētais pret-iedarbināšanas slēdzis 4-30
Kravas celšana ar ekskavatora palīdzību..... 5-32
Kravas celšana ar piestiprinātu iekrāvēju 5-29
Kreisās rokas vadības svira 4-47

L

Labās rokas kontroles svira 4-47
Lietošanas instrukcijas 6-1
Līmeņi 8-9

M

Maiņstrāvas ģeneratora uzlādes brīdinājuma lampiņa..... 4-4
Maiņstrāvas ģenerators..... 10-9
Maksimālā pacelšanas krava, izmantojot kausā iemontēto plātnes dakšu..... 5-31
Maksimālās darba kravas apjoms ar piestiprinātu ekskavatoru..... 5-34
Manuālais izvēles slēdzis (Powershift ātrumpārslēgs).....4-3
Mašīnas bez piestiprināta ekskavatora..... 5-22
Mašīnas ekspluatācija aukstā laikā.....5-8
Mašīnas ekspluatācija karstā laikā 5-8
Mašīnas ekspluatācija ūdenī..... 5-40
Mašīnas ekspluatācija 3-3, 5-2
Mašīnas labā un kreisā puse, priekšpuse un aizmugure.....1-4
Mašīnas mehāniskā apstrāde..... 4-59
Mašīnas noslogojums 6-21
Mašīnas novietošana 3-4, 5-40
Mašīnas pacelšana..... 5-37
Mašīnas pārbaude un tīrīšana 9-9
Mašīnas transportēšana..... 5-36
Mašīnas veids, sērijas numurs un ražošanas gads.....2-1
Mašīnas vilkšana 5-38
Mehāniskā stabilizatora kontroles bloķēšana..... 4-45
Mehāniski diferenciālais bloķējošais pedālis 4-9

Copyright © New Holland

O

Oficiālie dokumenti 1-2
Opcionālā aprīkojuma slēdzis 4-5
Operatora nodalījuma logi 4-56
Operatora nodalījuma ventilators.... 4-30
Operatora nodalījums un gaisma kartes lasīšanai 4-25
Operatora sēdeklis....4-31

P

Paātrinātāja akumulatora pievienošana.... 10-8
Pakaļējais tilts 12-3
Pakaļējais tilts un pārvada reduktors 8-41
Pakāpieni un roku balsti 4-1
Palīg 12 voltu ligzda.... 4-28
Palīglīdzeklis kontroles pedālim 4-46
Pārvietošanās darba vietā.... 6-7
Pārvietošanās pa ceļu 6-2
Piederumu drošības vārsti 4-62
Pirmo 50 stundu servisa saraksts 13-1
Pirmo 50 stundu serviss. 1-3
Pirms mašīnas ekspluatācijas 5-1
Pirms mašīnas izmantošanas 3-1
Plastmasas un mastikas daļas 8-1
Plaukstas locītavu balsts 4-47
Power Shuttle lielā ātrumpārslēga transmisijas kontrole 4x4 4-9
Powershift ātrumpārslēga transmisija 4x2.... 4-14
Powershift ātrumpārslēga transmisijas displejs - pretējā izvēle 4x2 4-16
Powershift ātrumpārslēga transmisijas displejs - priekšējā izvēle 4x2 4-15
Powershift ātrumpārslēga transmisijas kontroles pārslēdzējs 4x2 4-14
Prasības braukšanai pa šoseju.... 5-16
Prezentācija 1-3
Priekšējā un aizmugurējā aizsargstikla mazgātāja tvertne.... 4-28
Priekšējais atsvars.... 12-3
Priekšējais darba gaismas slēdzis....4-5
Priekšējais instrumentu panelis.... 4-2
Priekšējās piedziņas ass iedarbināšanas slēdzis
Priekšējās piedziņas ass un pārvada reduktors... 8-38
Priekšējās stūres noregulēšana.... 9-17
Priekšējās stūres riepu spiediens un pieļaujamais noslogojums 12-4
Priekšējās un aizmugurējās stūres riepu spiediens un pieļaujamais noslogojums.... 12-5

R

Radiatora dzesēšanas šķidrumi 12-3
Radiators, dzesēšanas šķidrums un gaisa kondicionēšanas kondensators 9-6
Radio nodalījums 4-28
rakšanas vietas noregulēšanas.... 9-3
Regulējama stūres kolonna 4-24
Reģistrācijas numurs/Mašīnas sastāvdaļas.... 2-1
Reversīvie stabilizatora paliktņi 4-61
Riteņa nomainīšana.... 9-2
Riteņi un riepas 9-1
Rokas bremzes indikatora lampiņa.... 4-4
Rokas bremzes noregulēšana 9-13
Rokas bremzes svira 4-27
Rokās turamie papildus hidrauliskie instrumenti 5-27
Rokās turamo papildus hidraulisko instrumentu vadība 4-3
Roku signāli.... 3-14
ROPS/FOPS kabīne 3-6, 9-19
Rotējošais signāluguns slēdzis 4-3
Rotējošais signāluguns.... 4-62

S

Sajūga izslēgšanas poga....4-9, 4-14
Sānos uzstādītais instrumentu panelis 4-4
Šasijas bloķējošais un atbloķējošais slēdzis, pārslēdzot ekskavatoru uz sāniem 4-5
Saulessargs 4-25
Servisa indikatora lampiņa 4-5
Servisa instrukcijas 7-1
Servisa intervāli 7-1
Sildītāja iekārta un kondicionējošais dzesētājs.... 9-13
Sildītāja vadības vārsts 4-60
Skaņas signāla poga 4-14
Šķidrumi un smērvielas.... 8-1
Šķidrumu un mašīnelļas ietilpība un specifikācijas.... 8-2
Slīdošas braukšanas sistēma.... 3-6
Slīdošas braukšanas sistēmas kontroles slēdzis ... 4-5
Specifikācijas.... 12-1
Spidometrs 4-3
Spiediena atbrīvošana hidrauliskajā sistēmā..... .8-22
Spuldzes nomainīšana 10-10
Spuldzes.... 10-10
Stabilizatora darbības pārbaude un noregulēšana.... 9-15

Copyright © New Holland

Stabilizatora kontrole 4-47, 4-50
Stabilizatora mehāniskā kontrole 4-44
Startera motors 10-9
Startera slēdzis. 4-7
Stundu mērītājs..... .7-2
Stūres režīma slēdzis (4WS)..... 4-25
Stūres uzmavas griezes momenta uzstādīšana. 9-1
Stūrēšana..... 12-2
Stūrēšanas vadība..... 4-7

T

Teleskopiskā kausa iztukšošana..... 9-11
Teleskopiskā kausa mehāniskais kontroles pedālis. 4-45
Teleskopiskā kausa vadība.....4-47, 4-51
Teleskopiskais kauss..... 9-16
Tītavas stūres indikatora lampiņa..... 4-2
Transmisija (Power Shuttle lielais ātrumpārslēgs).8-32
Transmisija (Powershift ātrumpārslēgs)..... .8-35
Transmisija 12-2
Transmisijas ātrumpārslēga un pārslēga virziena svira 4-14
Transmisijas eļļas spiediena brīdinājuma lampiņa 4-4
Transmisijas eļļas temperatūras brīdinājuma lampiņa 4-4
Transmisijas pārslēga virziena svira 4-9
Trokšņu līmenis..... 12-3
Turbokompresors 9-8

U

Uguns un eksploziju novēršana.....3-5
Ugunsdzēšamais aparāts 4-55
Uz leju nospiežamais slēdzis. 4-14
Uzglabāšana 11-1
Uzglabāšanas vietas 4-29
Uzlīmes 3-7
Uzturēšana un pielāgošana 3-4
Uzturēšana/Pielāgošana 9-1

V

Vadība/instrumenti/piederumi 4-1
Vadības atcelšanas slēdzis 4-47, 4-49
Vadības iekārtas operatora nodalījumā.....4-7
Vadības sviras regulēšana pa labi / pa kreisi 4-52
Vadības sviras regulēšana uz priekšu / atpakaļ... 4-51
Vadības sviras slīpuma regulēšana..... 4-47
Vadības veida maiņas slēdzis..... 4-47, 4-51
Vibrācijas līmenis kabīnē..... 12-3
Vibrāciju izraisīto risku novēršana 3-2
Virziena indikatora lampiņa 4-2
Virziena indikators, prožektora galvenā stara un priekšējā aizsargstikla tīrītāja un mazgātāja slēdzis.....4-8

PIEZIME: NEW HOLLAND uzņēmums patur tiesības veikt labojumus mašīnas instrukciju precizēšanā un konstrukcijā bez iepriekšēja paziņojuma un neuzņemas pienākumus par iepriekš pārdoto agregātu maiņu.

Šajā rokasgrāmatā paraugi attēloti saskaņā ar tehniskām instrukcijām kā šī dokumenta projekta datums.

Copyright © New Holland

NEW HOLLAND TEHNISKĀS ROKASGRĀMATAS

Pie sava tirdzniecības aģenta jūs variet iegūt rokasgrāmatas par mašīnas ekspluatāciju, uzglabāšanu un remontu. Lai nodrošinātu ātru un efektīvu servisu, pasūtiet pareizās rokasgrāmatas jūsu mašīnai, konsultējoties ar savu tirdzniecības aģentu.

Tirdzniecības aģents drīkst pasūtīt citas operatora rokasgrāmatas, katalogu daļas un servisa rokasgrāmatas.

Lai tirdzniecības aģents vienmēr varētu piegādāt jums pareizās rokasgrāmatas jūsu mašīnai, iedodiet viņam jūsu mašīnas modeli un sērijas numuru.

Copyright © New Holland