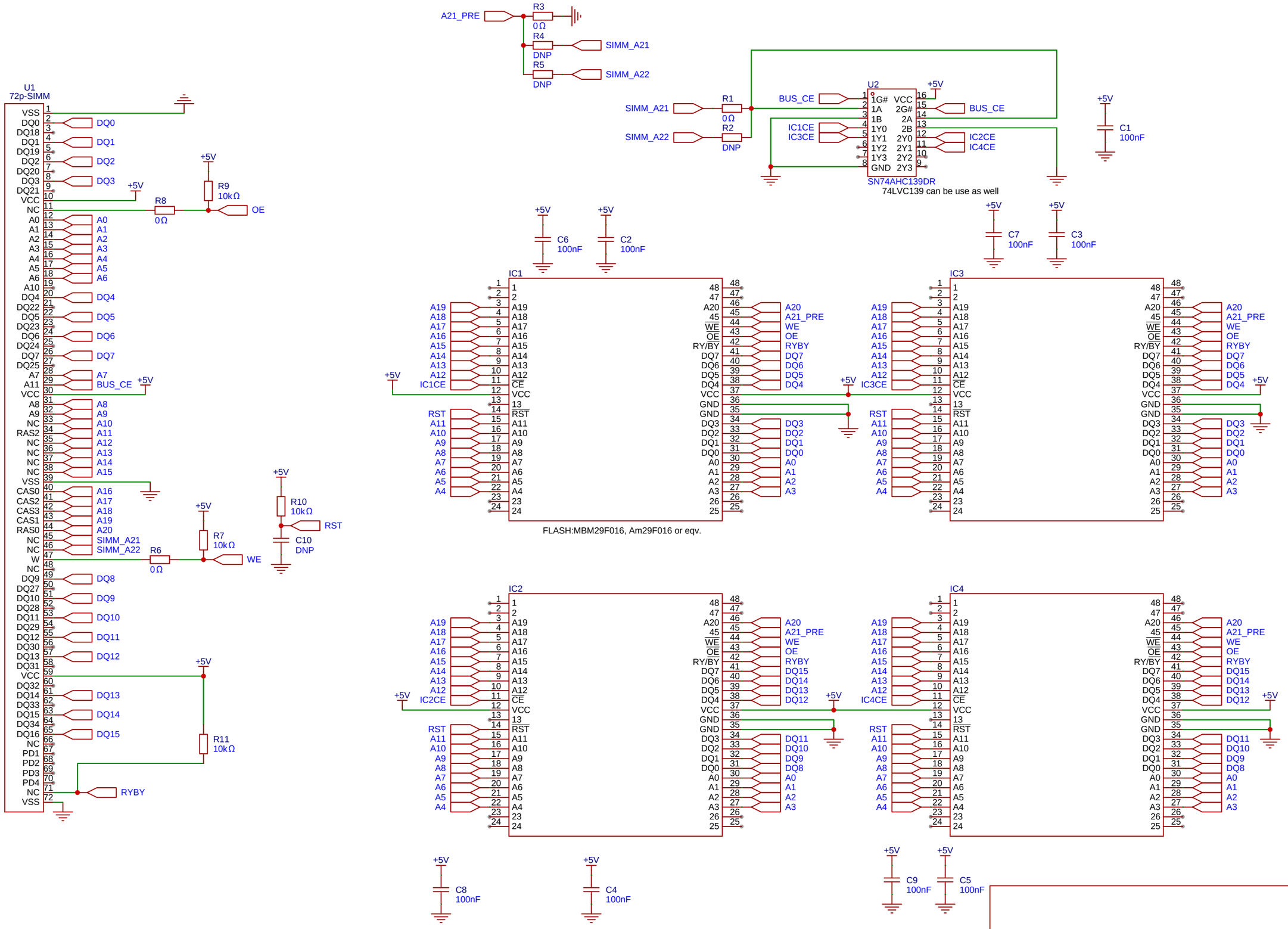

Zhiyuan Wan

Sheet : /

File : 72-pin YAMAHA EXFLM2

Title : 72-pin YAMAHA EXFLM2

Size : A3	Date : 2023-9-12	**Rev : 0**
		Id : 1/1