Registradores

Luciano L. Caimi

lcaimi@uffs.edu.br

Registrador com carga paralela

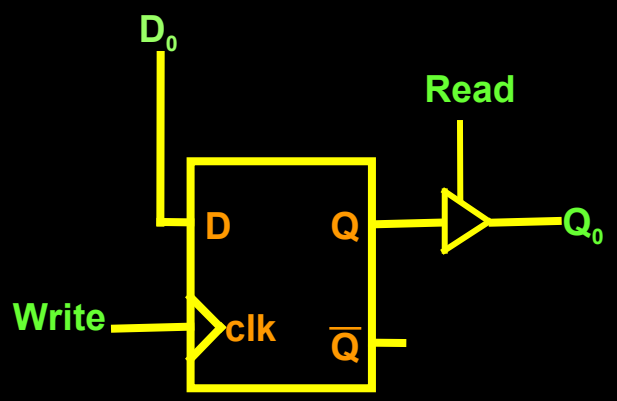

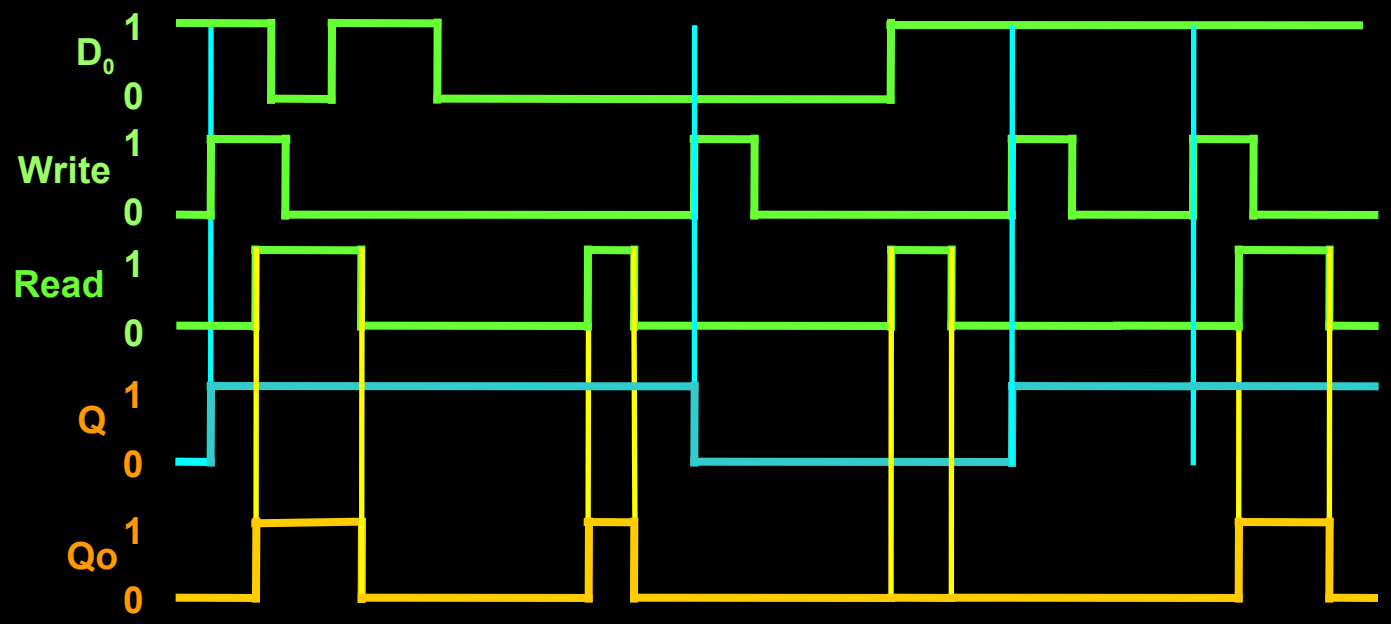

Registrador com carga paralela

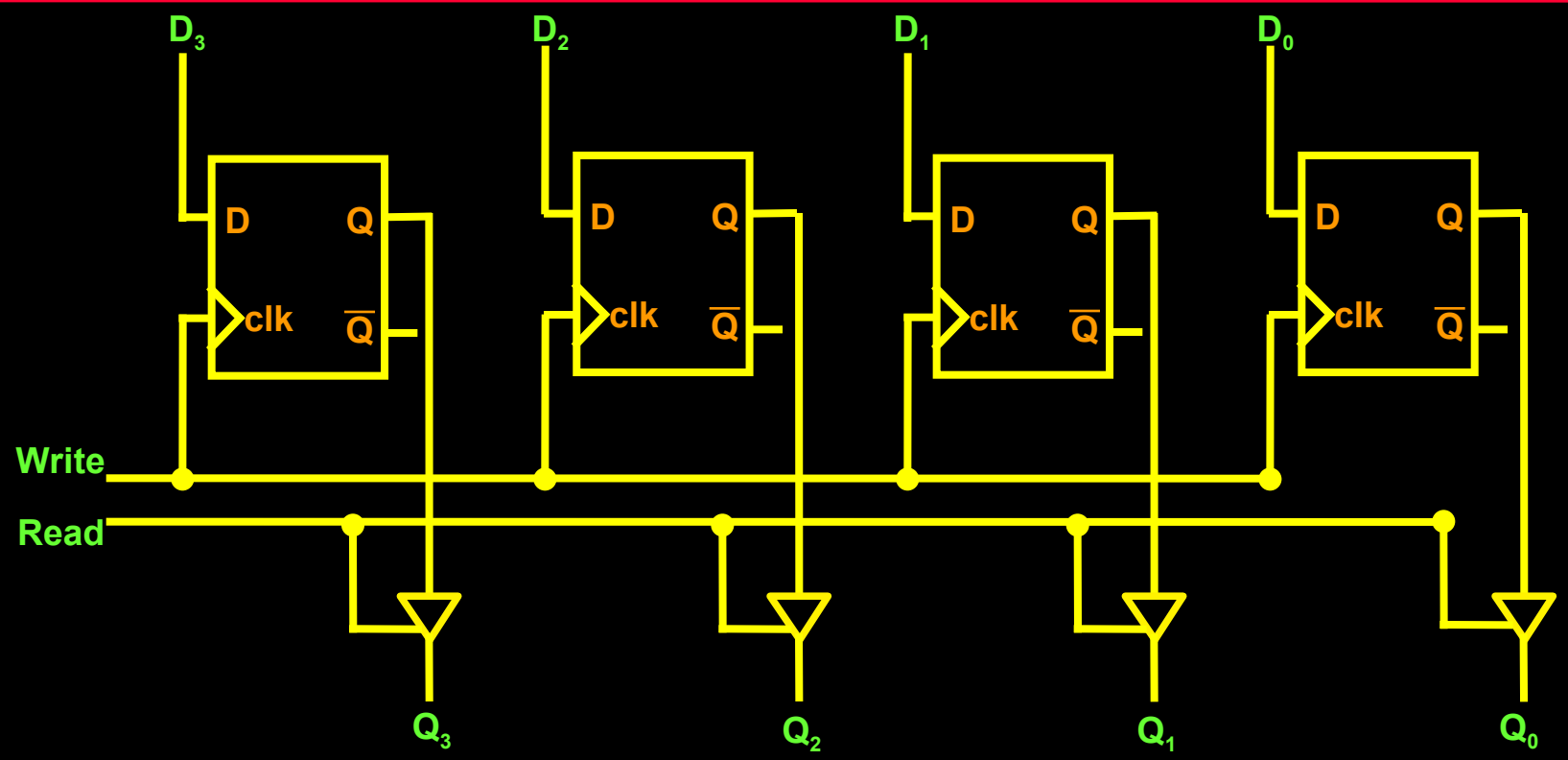

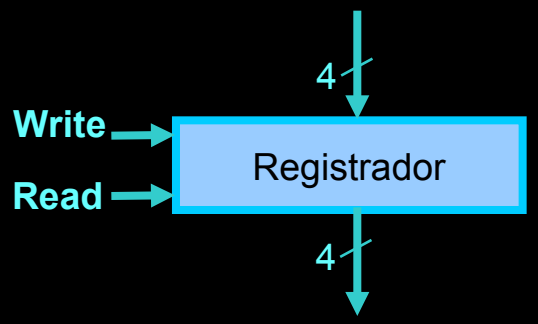

Exercício

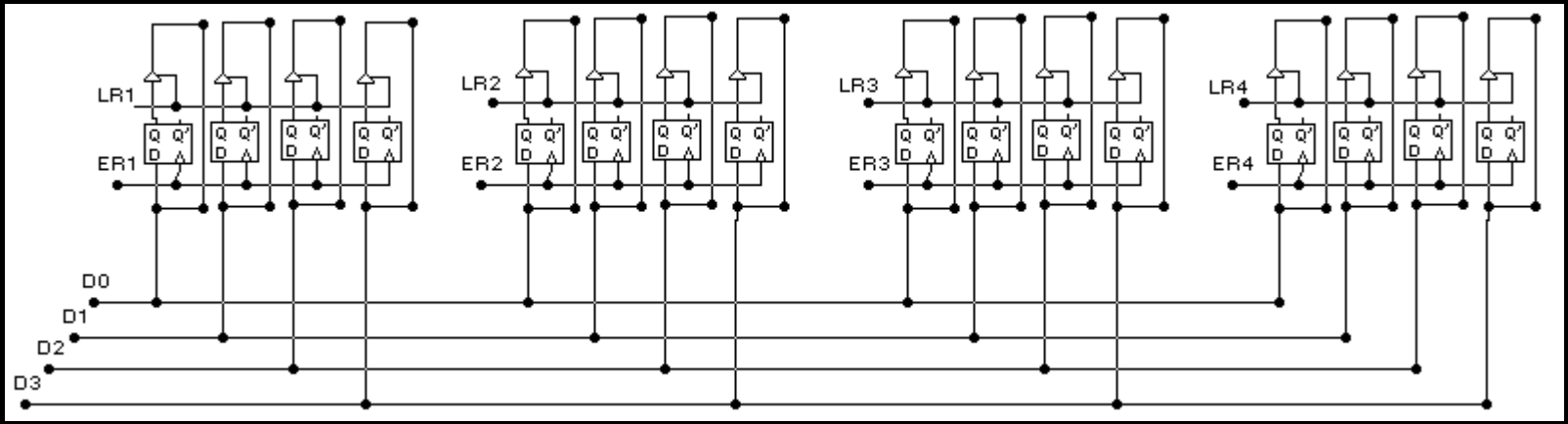
LR1
ER1
LR2
ER2
LR3
ER3
LR4
ER4
D0
D1
D2
D3

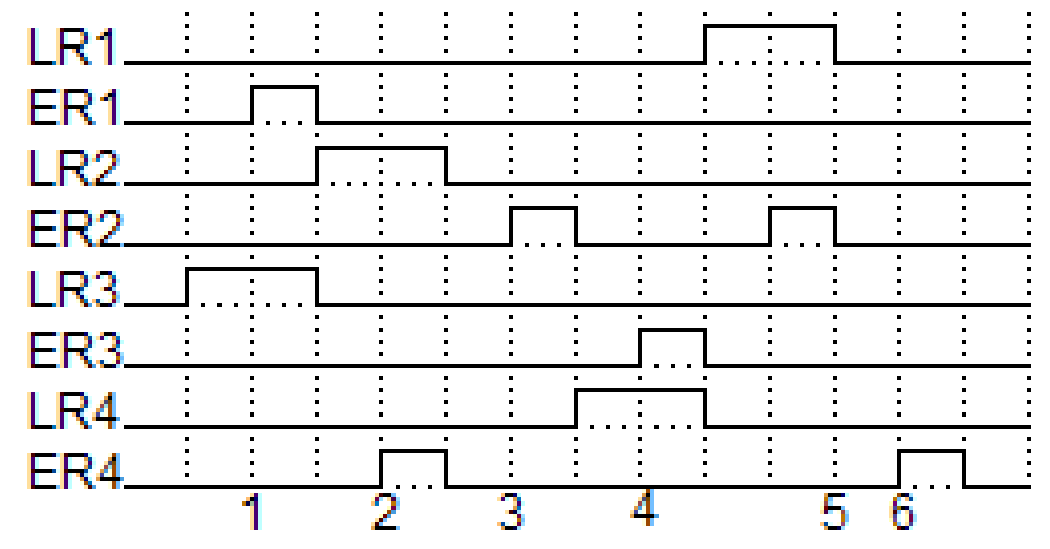
LR1
ER1
LR2
ER2
LR3
ER3
LR4
ER4
1
2
3
4
5
6

Registrador de deslocamento

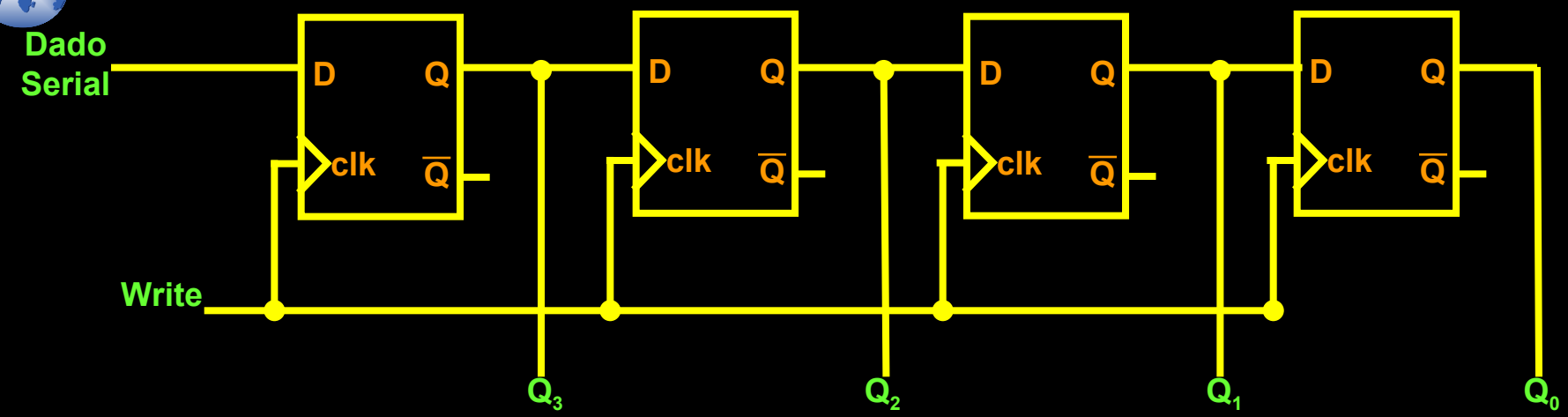

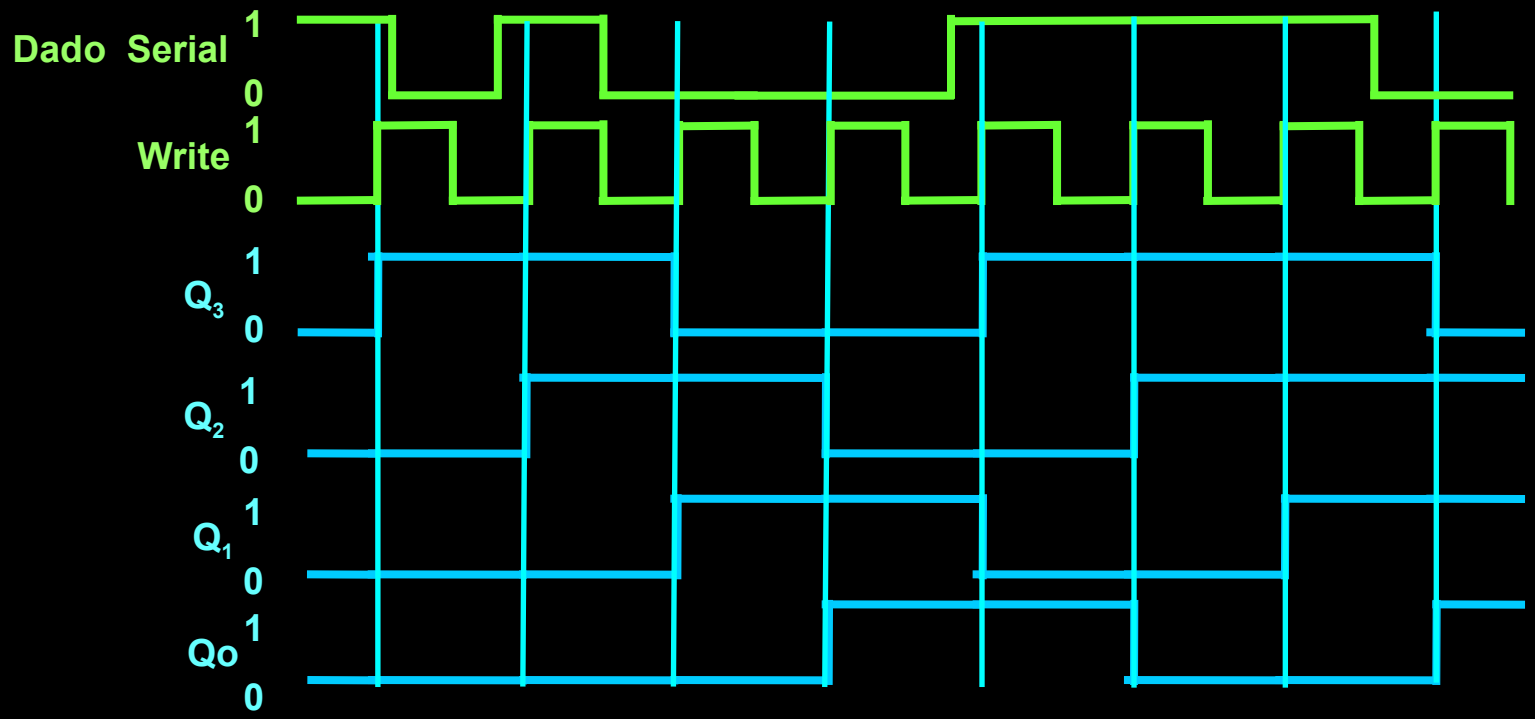

Registrador de deslocamento

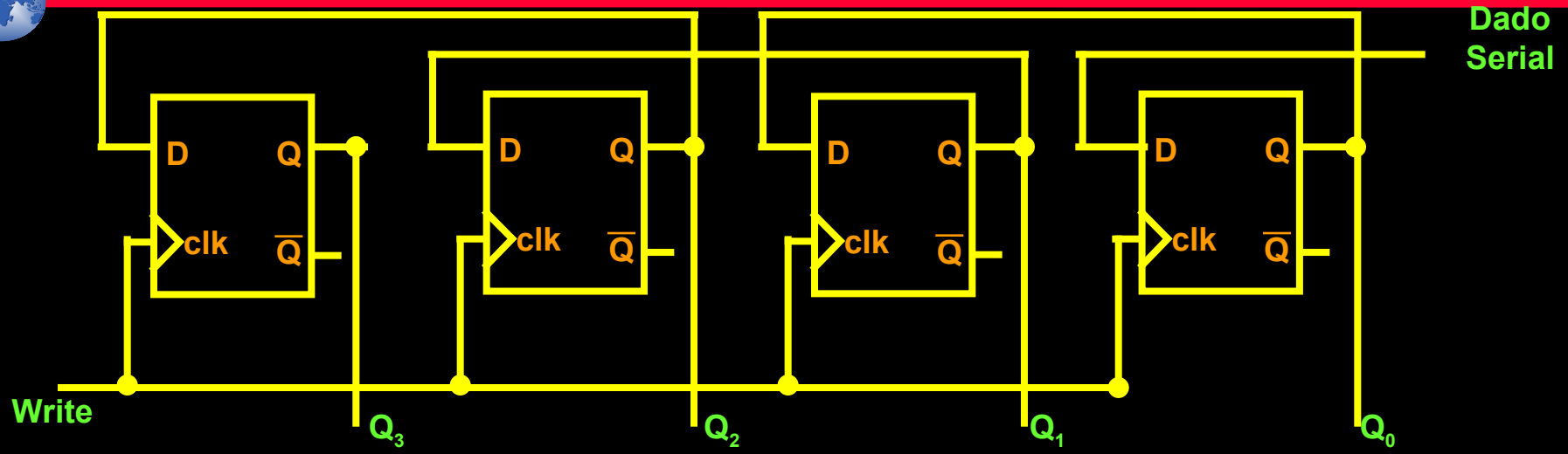

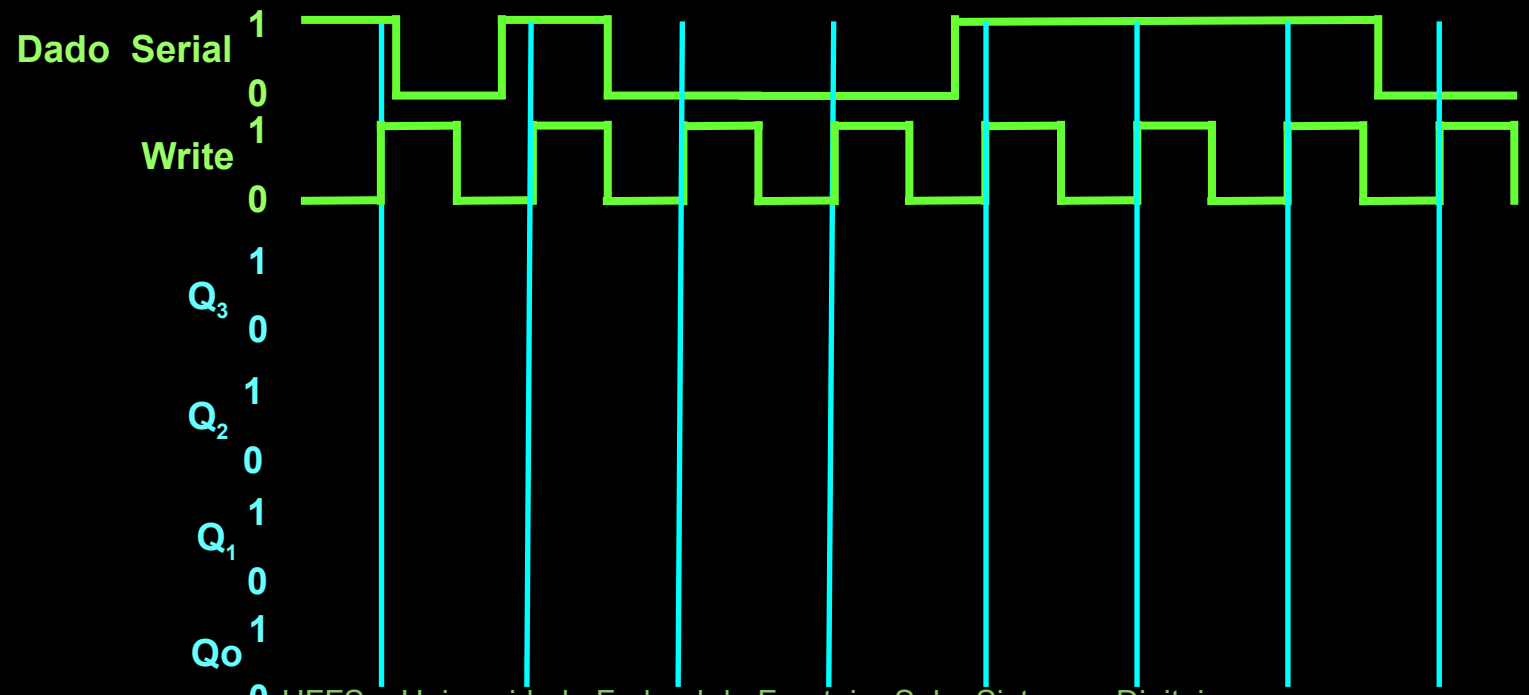

Registrador de deslocamento com carga paralela

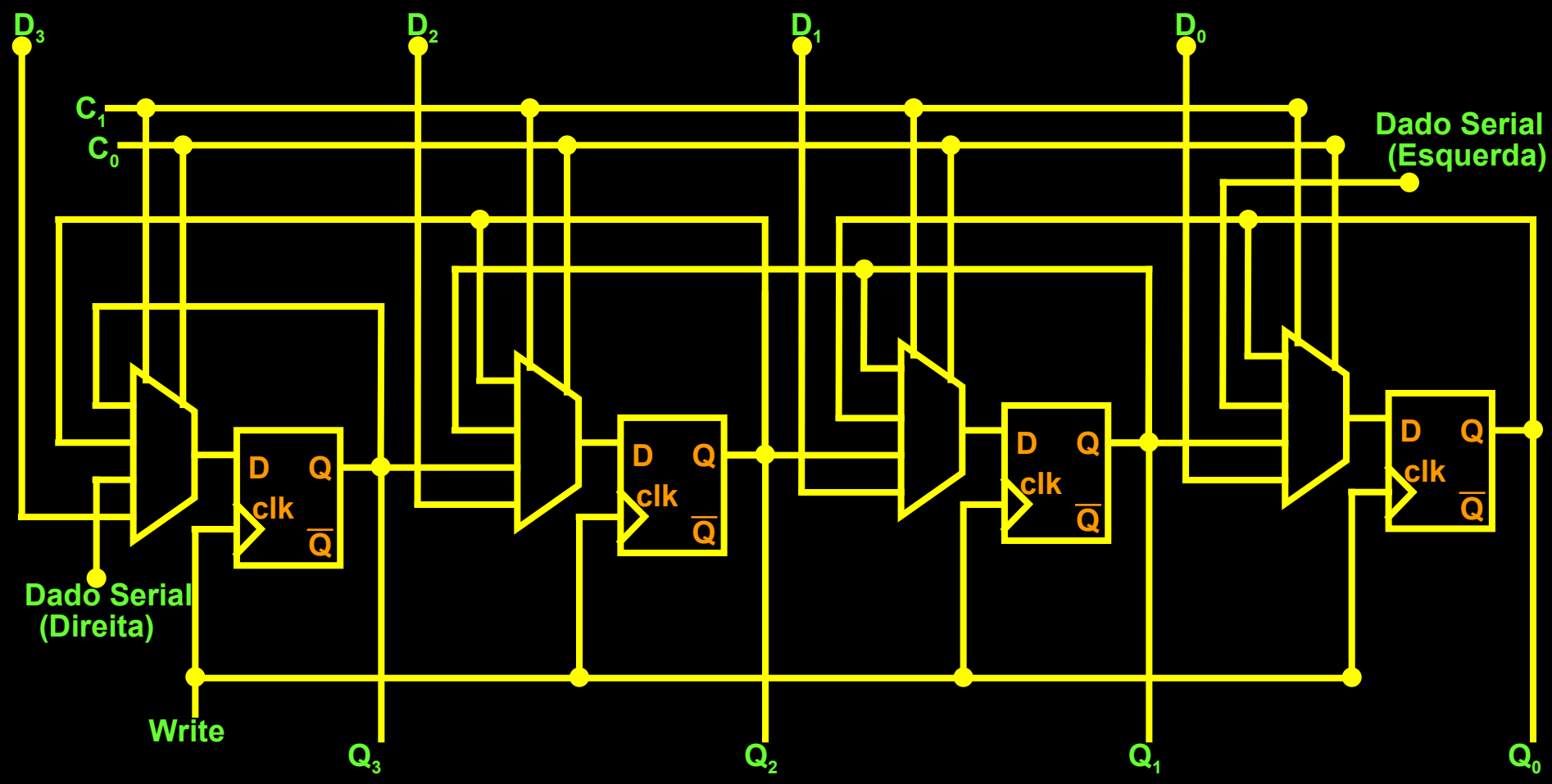

Registrador de deslocamento com carga paralela

write	C_1	C_0	Comentário
$\neq\uparrow$	X	X	mantém anterior
$\uparrow$	0	0	mantém anterior
$\uparrow$	0	1	desloca esquerda
$\uparrow$	1	0	desloca direita
$\uparrow$	1	1	carga paralela

Registrador Contador (1 bit)

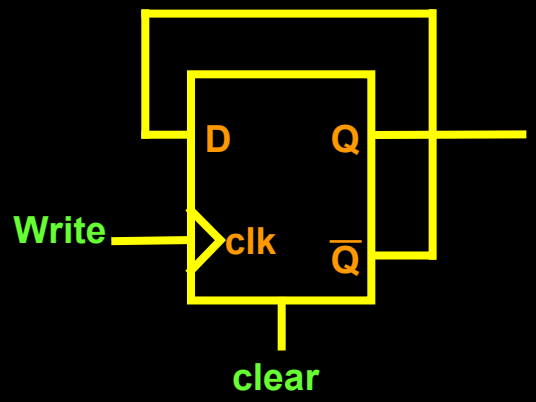

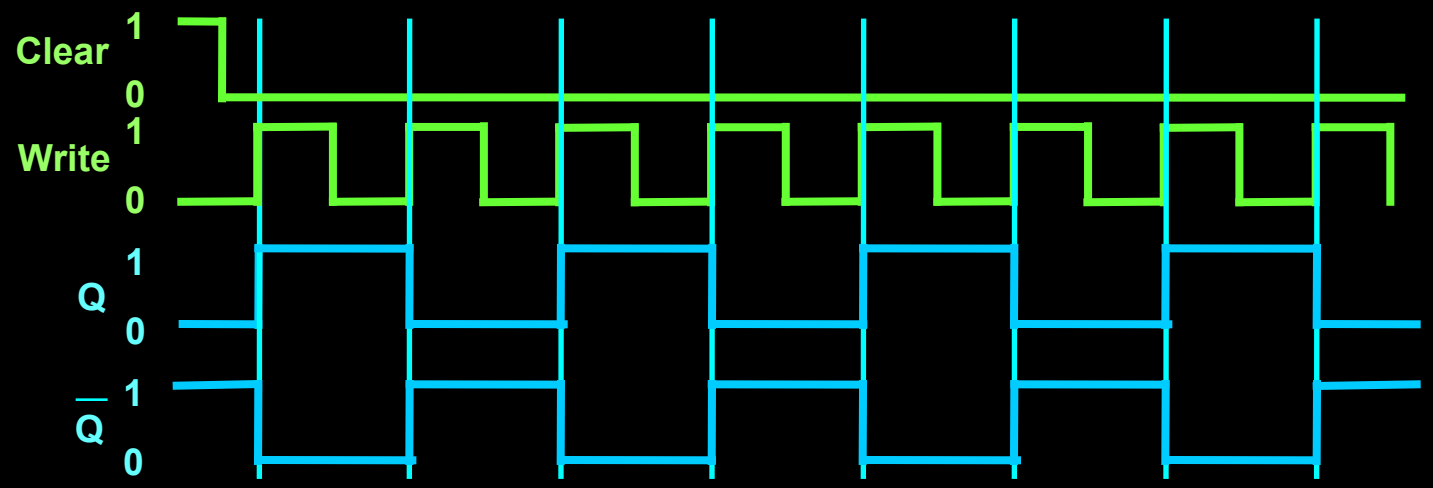
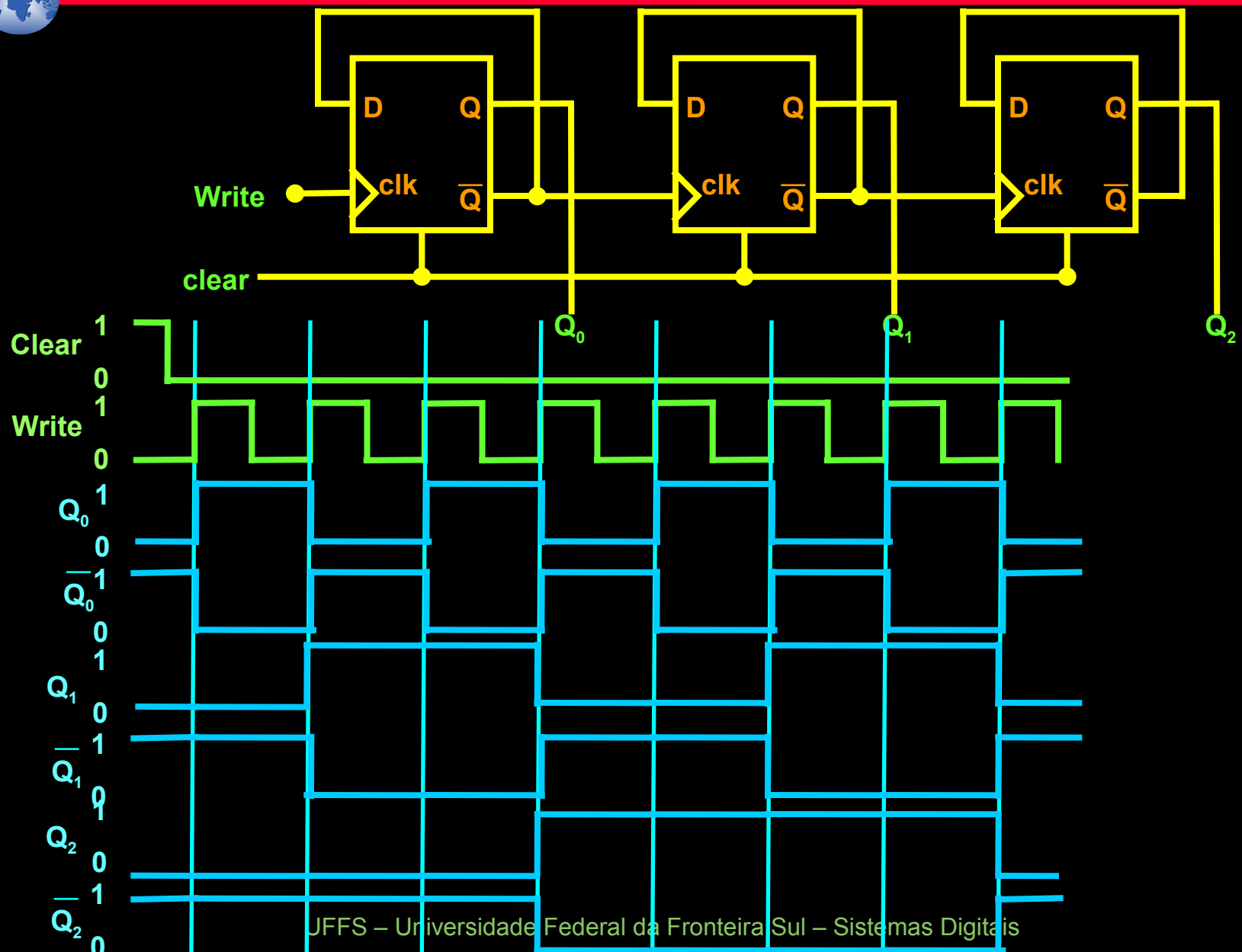
Registrador Contador (3 bits)