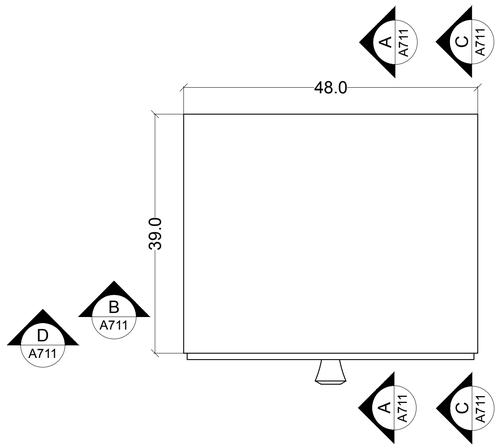

Prospetto superiore

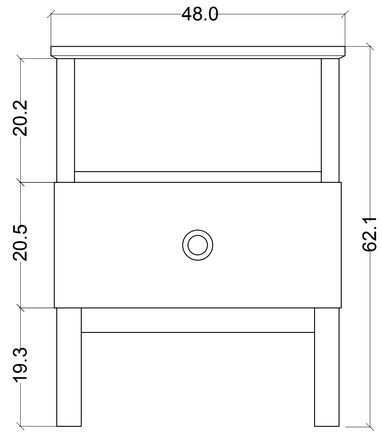

Prospetto frontale

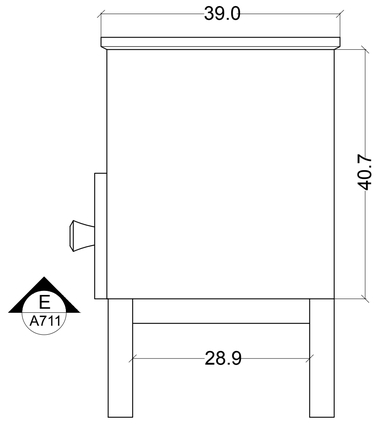

Prospetto laterale

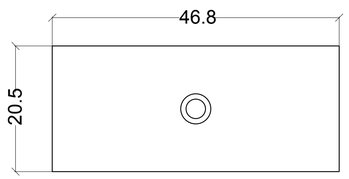

Prospetto frontale cassetto

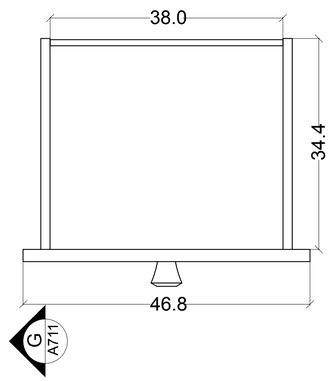

Prospetto superiore cassetto

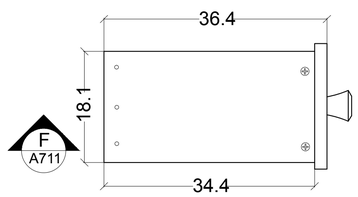

Prospetto laterale cassetto

POLITECNICO DI MILANO
SCUOLA DEL DESIGN
C.L. DESIGN DEGLI INTERNI

PROGETTO:

Comodino TARVA

CORSO: **STRUMENTI E METODI DEL PROGETTO**

DOCENTE: **MARCO FERRARA**

STUDENTI: **MARCO RICCI**

OGGETTO: **COMODINO TARVA 502.196.09 PROSPETTI**

NOTE: -

NOME FILE: **TARVA_502-196-09.dwg**

VERS	DATA
A	**YYYY.MM.DD**

TAVOLA NO.: **01** DI **02**

A710

DATA: **2017.05.22** SCALA: **1:5**
REV: **A** FORMATO: **A1**

0 0.5m 1.25m 2.5m

DIRECTORY: /USERS/MARCORICCI/DESKTOP/QM-S_2_CAMERA/TARVA_502-196-09.DWG | PLOTTED ON: 7/3/2017 1:40:44 AM | BY USER: MARCO RICCI

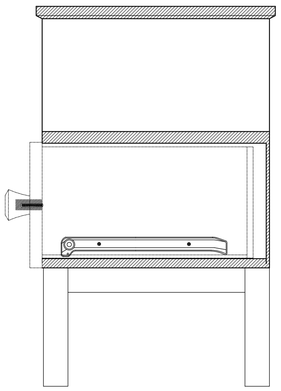

Sezione A.A.

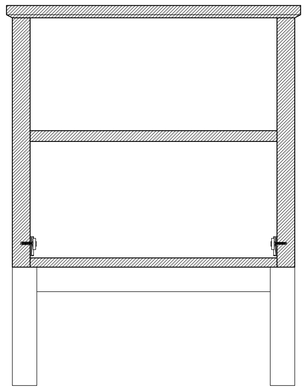

Sezione B.B.

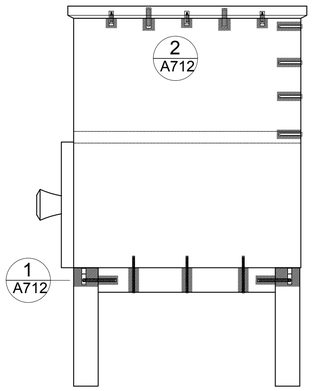

Sezione C.C.

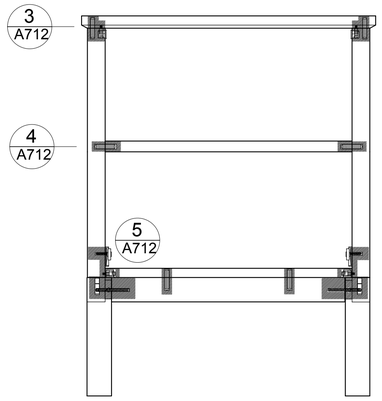

Sezione D.D.

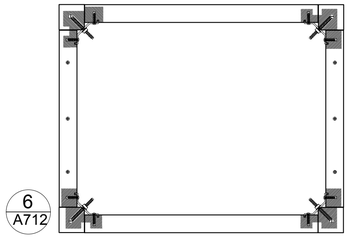

Sezione E.E.

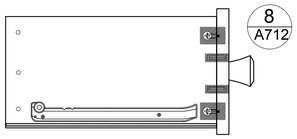

Sezione G.G.

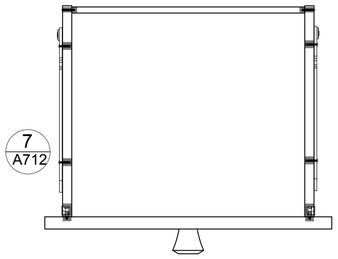

Sezione F.F.

SCALA 1:10

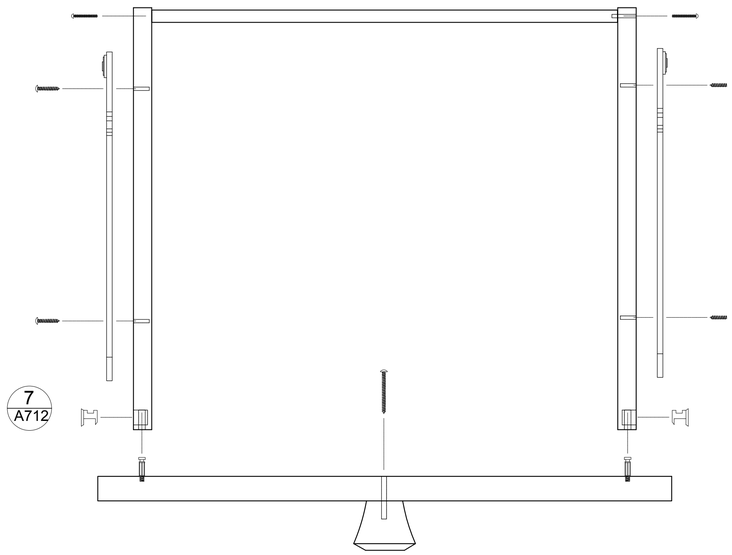

Incastri cassetto, vista zenitale

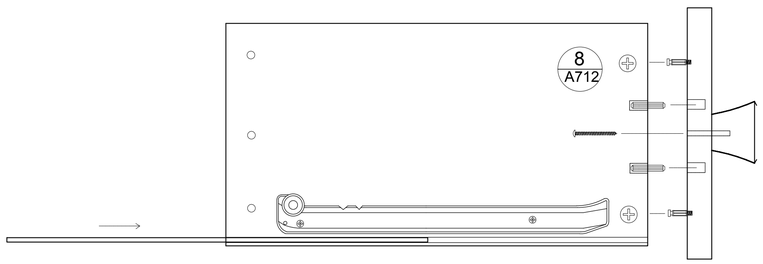

Incastri cassetto, vista laterale

SCALA 1:5

POLITECNICO DI MILANO
SCUOLA DEL DESIGN
C.L. DESIGN DEGLI INTERNI

PROGETTO:

Comodino TARVA

CORSO: **STRUMENTI E METODI DEL PROGETTO**

DOCENTE:

MARCO FERRARA

STUDENTI:

MARCO RICCI

OGGETTO:

COMODINO TARVA
502.196.09
SEZIONI

NOTE:

-

NOME FILE:

TARVA_502-196-09.dwg

VERS	DATA
A	**YYYY.MM.DD**

TAVOLA NO.: **02** DI **02**

A711

DATA: **2017.05.22** SCALA: **1:10 - 1:5**
REV: **A** FORMATO: **A1**

0 0.5m 1.25m 2.5m

DIRECTORY: /USERS/MARCORICCI/DESKTOP/QM-S_2_CAMERA-TARVA_502-196-09.DWG | PLOTTED ON: 7/3/2017 2:01:09 AM | BY USER: MARCO RICCI

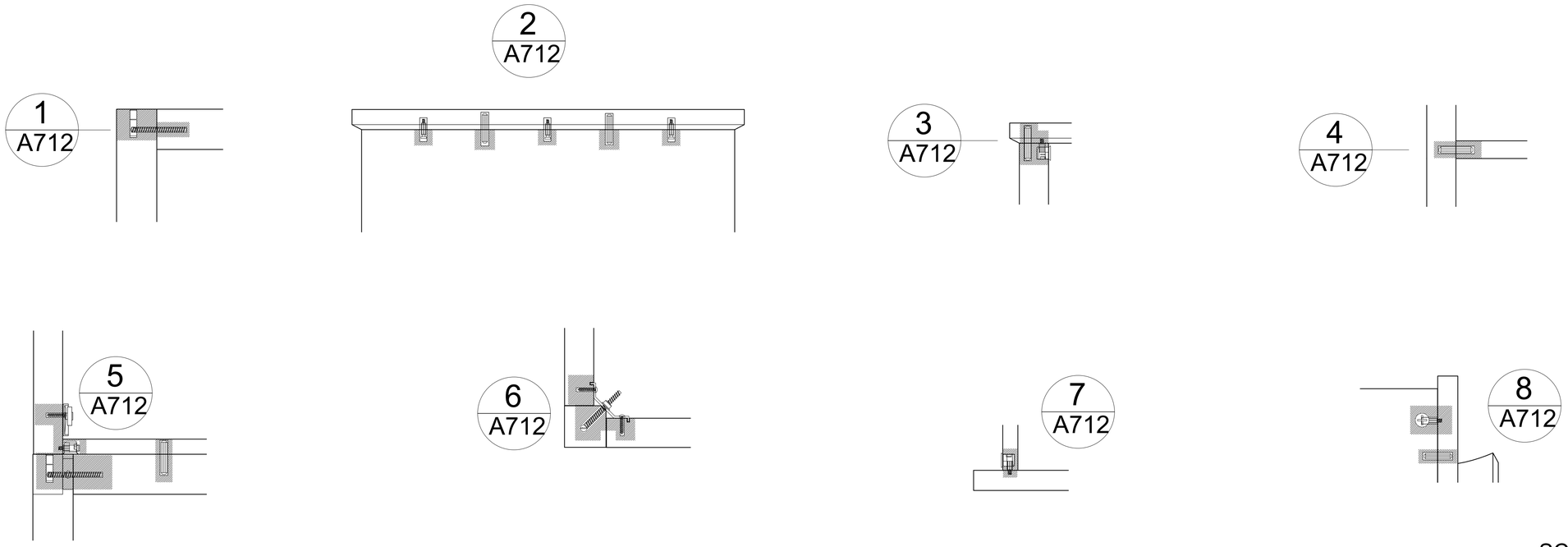

SCALA 1:5

Base superiore x1
Pino massiccio
Spessore: 2cm

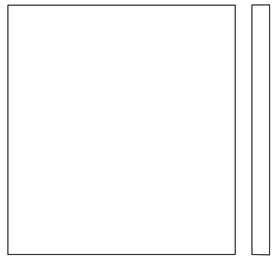

Coperture laterali x2
Pino massiccio
Spessore: 2,9cm

Pannello frontale cassetto x1
Pino massiccio
Spessore: 2 cm

Pannello laterale cassetto x2
Pino massiccio
Spessore: 1,5 cm

Pannello posteriore cassetto x1
Fibra di legno
Spessore: 0,5 cm

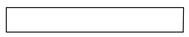

Zoccolino laterale x2
Pino massiccio
Spessore: 4 cm

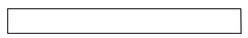

Zoccolino frontale x2
Pino massiccio
Spessore: 4 cm

Manopola cassetto x1

Binario cassetto x2

Binario comodino x2

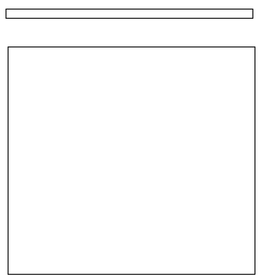

Piani interni x2
Pino massiccio
Spessore: 1,5cm

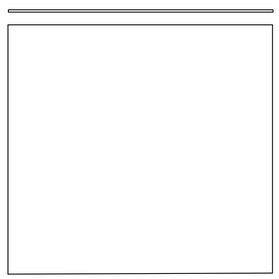

Pannello posteriore x1
Fibra di legno
Spessore: 0,5cm

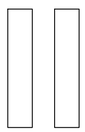

Base di appoggio x4
Pino massiccio
Spessore: 4 cm

SCALA 1:10

POLITECNICO DI MILANO
SCUOLA DEL DESIGN
C.L. DESIGN DEGLI INTERNI
PROGETTO:

Comodino TARVA

CORSO: **STRUMENTI E METODI DEL PROGETTO**

DOCENTE:
MARCO FERRARA

STUDENTI:
MARCO RICCI

OGGETTO:
COMODINO TARVA
502.196.09
DETTAGLI E ABACO

NOTE:
-

NOME FILE:
TARVA_502-196-09.dwg

VERS	DATA
A	**YYYY.MM.DD**

TAVOLA NO.: **003** DI **003**

A712

DATA: **2017/04/03** SCALA: **1:5 - 1:10**
REV: **A** FORMATO: **A1**

DIRECTORY: I:\USERS\MARCORICCI\DESKTOP\GM\5_2_CAMERA\TARVA_502-196-09.DWG | PLOTTED ON: 7/3/2017 2:10:14 AM | BY USER: MARCO RICCI