臺南市和順國小 113 學年度第二學期第一次評量五年級數學科評量試卷

五年____班_____號　姓名_____

一、選擇題:每題 2 分，共 10 分。

(　　)1、有關體積的敘述何者**錯誤**?

(1)邊長 1 公分的正方形小方塊，體積是 1 立方公分

(2)邊長 1 公尺的正方形小方塊，體積是 1 立方公尺

(3)一台汽車的體積比 1 立方公尺小

(4)一個電鍋的體積比 1000000 立方公分小

(　　)2、有關 356356802025 這個數字的敘述何者**錯誤**?

(1)最左邊的 3 是代表著千億位

(2)右邊的 6 是左邊的 6 的$\frac{1}{100}$倍

(3)右邊的 2 是左邊的 2 的$\frac{1}{100}$倍

(4)左邊的 3 是右邊的 3 的 1000 倍

(　　) 3、(A)4.5 公頃 (B)0.45 平方公里 (C)45 公畝。

將面積由大到小排列。

(1)ABC (2)ACB (3)BAC (4)BCA

(　　)4、如果 15×32=480，下列算式何者**錯誤**?

(1)0.15×3.2=4.8 (2)1.5×3.2=4.8 (3)1.5× 0.32=0.48

(4) 15×3.2=48

(　　)5、下列算式中，經過計算後，積會比被乘數大的有哪幾個? A、$\frac{1}{8}\times\frac{5}{4}$　B、$\frac{17}{24}\times\frac{8}{8}$　C、$1\frac{3}{4}\times\frac{12}{21}$　D、$\frac{14}{15}\times\frac{3}{4}$　E、$\frac{9}{8}\times1\frac{2}{3}$

(1)A、B (2)A、C (3)A、D (4)A、E

二、填充題:每格 1 分，共 25 分。

1、邊長 1 公尺的正立方體，體積是(　　)立方公分。

2、右圖是由 1 立方公分的正方體積木拼成的長方體。

長一排有(　　) 個，是(　　) 公分。

寬一排有(　　) 個，是(　　) 公分。

高一排有(　　) 個，是(　　) 公分。

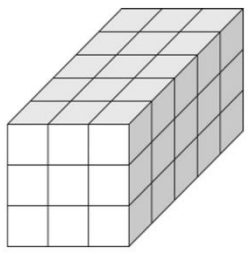

3、5684 億是有(　　) 個千億、(　　) 個百億、

(　　) 個十億、(　　)個一億所組成。

4、將 2 個 1、0 個 0.1、6 個 0.01、4 個 0.001、8 個 0.0001、5 個 0.00001。在位值表上記記看。

個位	十分位	百分位	千分位	萬分位	十萬分位

5、下列是五種常見病毒的長度，請由大到小排列，並將代號填入括號中。

(A)小兒麻痺病毒 0.000003 cm (B)流感病毒 0.000008 cm

(C)新冠病毒 0.000005cm (D)HIV 病毒 0.00001 cm

(E)天花病毒 0.00002 cm

(　　)> (　　)> (　　)> (　　)> (　　)

6、4502000 平方公尺=(　　)公畝=(　　)公頃

=(　　)平方公里。

三、計算題，請約分到不能約為止:每題 3 分，共 12 分。

(1)$5\frac{5}{8}\times\frac{4}{10}$　　(2)$\frac{3}{4}\div3$

(3)$\frac{14}{15}\times\frac{3}{5}$　　(4)$11\frac{3}{8}\div7$

四、寫成直式算算看:每題 3 分，共 12 分。

(1) 3.564×15　　(2) 17.01÷7

【背面仍有試題，請翻頁繼續作答】

(3) 12×7.245　　(4) 35÷8

五、比較大小，在□中＞、＜或＝。每題 1 分，共 6 分。

1、2.374× 3.2 □ 2.374	2、$\frac{4}{6}$ □ $\frac{4}{6}\times\frac{3}{5}$
3、6.543× 1.2 □ 6.543	4、$1\frac{3}{4}\times 2\frac{2}{3}$ □ $1\frac{3}{4}$
5、5.552 □ 5.552× 0.25	6、$\frac{6}{5}$ □ $\frac{6}{5}\times\frac{3}{3}$

六、應用題:每題 5 分，共 35 分。

1、和順國小校地面積約 3.1392 公頃，和順國中校地面積約 373.04 公畝，請問兩校校地面積相差多少平方公尺?

2、臺北小巨蛋辦演唱會時約可坐 13000 人，臺灣知名搖滾樂團—五月花即將在小巨蛋辦演唱會。已知目前預售票已經賣了全部門票數的$\frac{3}{5}$，其中已售門票的$\frac{2}{3}$是後援會會員購買，請問，**全部門票的幾分之幾**是由後援會會員購買?有多少張門票是後援會會員購買?

3、和順國小辦理跳蚤市場，利用二手義賣活動募資課桌椅汰換經費，每套課桌椅 3000 元，今年共募得 72000 元，請問是否足夠更換 25 套課桌椅?

4、阿和是一個馬拉松愛好者，臺南古都馬拉松在 114 年 3 月 2 號辦理，賽事資訊如下表，已知阿和已經參加了 5 次半程馬拉松比賽，請問在這項比賽中，阿和已經累積跑了幾公里?

項目	半程馬拉松 (21.098km)	路跑組 (10km)	健康休閒組 (5km)
人數限額	10,000	9,000	5,000
限時	210 分鐘 (3.5 小時)	120 分鐘 (2 小時)	50 分鐘
集合時間	05:30	05:30	05:50
起跑時間	06:00	06:00	06:15

5、下圖為傳統三合院的空拍圖，已知建築高度是 3 公尺，請問這座三合院的體積是多少立方公尺?

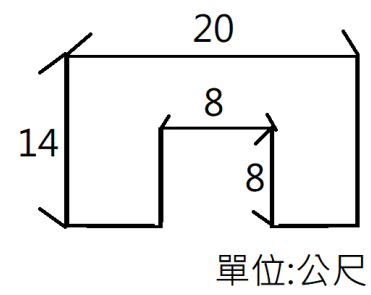

6、根據環境部統計 113 年 11 月六都一般廢棄物重量分別為、50092 公噸、38585000 公斤、29756 公噸、57151000 公斤、42676 公噸、37269000 公斤，已知臺南市在六都中排名第四，請問臺南市的一般廢棄物重量是多少公噸?

7、下列是由兩個長方體組成的立體圖形，請問這個立體圖形的體積是多少立方公分?

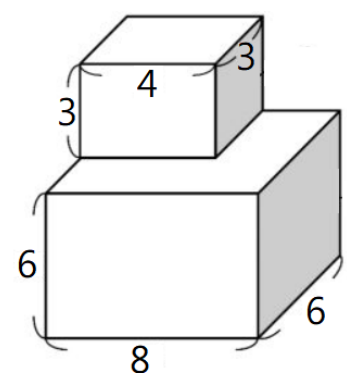

【試題到此結束，完成作答後請再詳細檢查。】