エアシリンダ

CJ2 Series

ø6, ø10, ø16

RoHS

取付支持金具に
両側フート
ヘッド側フランジ
両側ボス付
を追加
4種類 ➡ 7種類

ø6は 3種類 ➡ 6種類

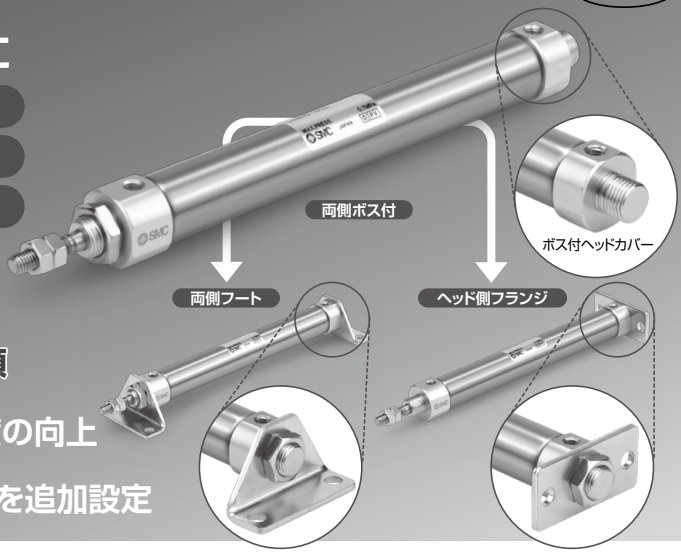

シリンダ取付自由度の向上

ボス付ヘッドカバーを追加設定

オートスイッチ位置微調整が容易

オートスイッチ付属ねじのみ緩めることでオートスイッチ位置の微調整が可能になりました。

スイッチブラケット透明化によるインジケータランプ視認性向上

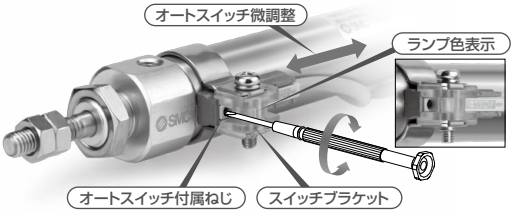

ø6にヘッドカバーポート位置軸に対し90°を追加

配管自由度の向上

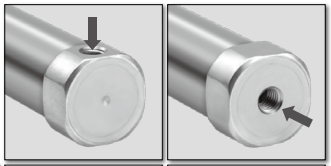

ø6	●	○
ø10	○	○
ø16	○	○

取付支持形式／ロッド先端金具／付属品（P.91）

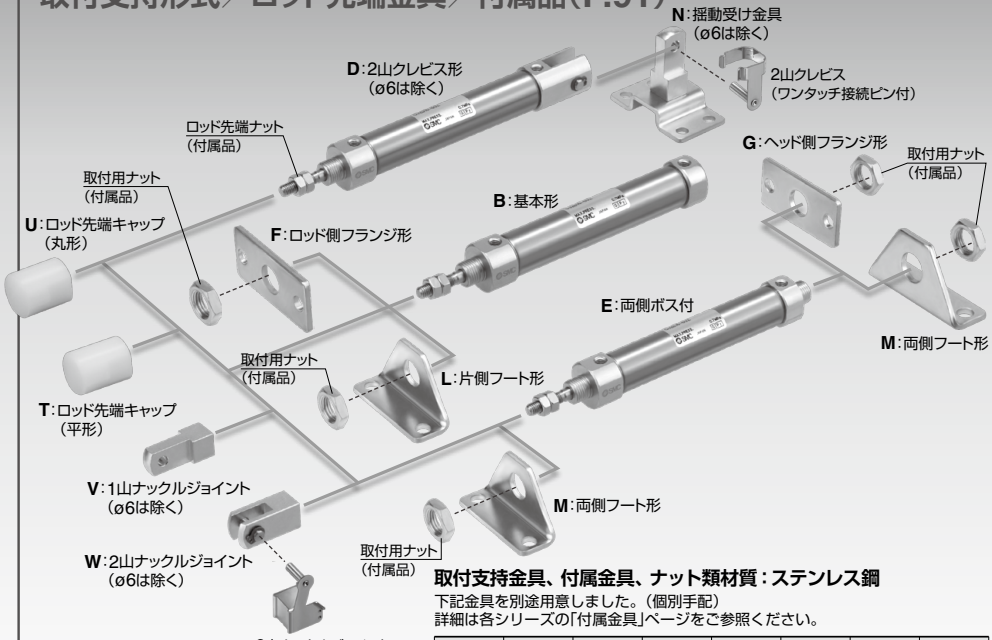

取付支持金具、付属金具、ナット類材質：ステンレス鋼

下記金具を別途用意しました。（個別手配）
詳細は各シリーズの「付属金具」ページをご参照ください。

チューブ内径（mm）	フート形	フランジ形	1山ナックルジョイント	2山ナックルジョイント	取付用ナット	ロッド先端ナット	付属金具掲載ページ
10, 16	○※	○※	○	○	○※	○	P.92

※チューブ内径10は除く。

ロッド先端金具、揺動受け金具付の品番を設定しました。

シリンダと金具を別々に手配する手間が省けます。
注）取付金具は同梱出荷になります。

例）**CDJ2D16-50Z- N W -M9BW-B**

揺動受け金具

無記号	金具なし
N	揺動受け金具同梱

※2山クレビス形ø10、ø16のみ

N：揺動受け金具と
2山クレビスのセット

ロッド先端金具

無記号	金具なし
V	1山ナックルジョイント
W	2山ナックルジョイント
T	ロッド先端キャップ（平形）
U	ロッド先端キャップ（丸形）

※V, Wはø10、ø16のみ

ロッド先端金具付

V：1山ナックル
ジョイント

W：2山ナックル
ジョイント

ロッド先端キャップ

T：平形

U：丸形

2山クレビス（ワンタッチ接続ピン付）の品番
（-X2838）につきましてはP.182をご参照ください。

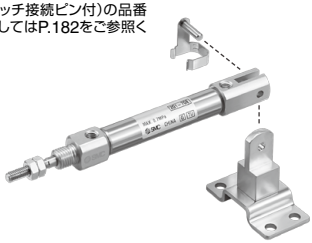

2山ナックルジョイント（ワンタッチ接続ピン付）
につきましてはP.91をご参照ください。

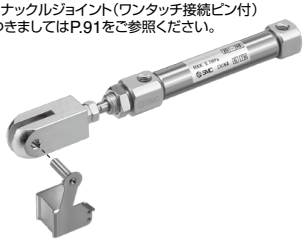

小型オートスイッチ

	一般(汎用)形	2色表示式	耐水性向上品
無接点オートスイッチ D-M9□型	●	●	●
有接点オートスイッチ D-A9□型	●		

ストロークバリエーション

チューブ内径(mm)	標準ストローク 15	30	45	60	75	100	125	150	175	200
6	●	●	●	●						
10	●	●	●	●	●	●	●	●		
16	●	●	●	●	●	●	●	●	●	●

シリーズバリエーション

シリーズ	作動方式	型式	チューブ内径(mm) 6	10	16	バリエーション 磁石内蔵	エアクッション	ページ
標準形 CJ2-Z	複動	片ロッド	●	●	●	●	●	P.74
	複動	両ロッド	●	●	●	●	●	P.94
	単動	片ロッド(押・引)	●	●	●	●		P.101
ロッド回り止め形 CJ2K-Z	複動	片ロッド		●	●	●		P.118
	単動	片ロッド(押・引)		●	●	●		P.125
スピードコントローラ内蔵 CJ2Z-Z	複動	片ロッド		●	●	●		P.137
	複動	両ロッド		●	●	●		P.144
ダイレクトマウント形 CJ2R-Z	複動	片ロッド		●	●	●		P.149
	単動	片ロッド(押・引)		●	●	●		P.153
ロッド回り止め形ダイレクトマウント CJ2RK-Z	複動	片ロッド		●	●	●		P.157
	単動	片ロッド(押・引)		●	●	●		P.160
エンドロックシリンダ CBJ2	複動	片ロッド			●	●		P.164
スムースシリンダ CJ2Y-Z	複動	片ロッド		●	●	●		BEST AUTOMATION No.⑤
低速シリンダ CJ2X-Z	複動	片ロッド		●	●	●		BEST AUTOMATION No.⑤

※エンドロックシリンダにつきましては、従来の形状となります。　※エアクッションは、ø10, ø16のみです。

寿命向上シリンダ CJ2-XB24 High Durability Series
新技術により耐久性4倍以上
メンテナンス回数の削減

耐環境仕様

耐水 耐食

ステンレスシリンダ(CJ5シリーズ)

耐食

パッキン類フッ素ゴム仕様(-XC22)

温度対策

耐熱・耐寒シリンダ(-XB6、-XB7)

アクチュエータ/共通注意事項「使用環境」を参照願います。

耐横荷重用途

許容値を超える横荷重が掛かる用途では、ガイド付シリンダの使用をご検討願います。

SMC

CONTENTS

エアシリンダ *CJ2 Series*

■エアシリンダ／標準形：複動・片ロッド **CJ2 Series**
型式表示方法 …… P.74
仕様 …… P.75
構造図 …… P.77
外形寸法図 …… P.78
付属金具(オプション)寸法 …… P.91
使用上のご注意 …… P.93

■エアシリンダ／標準形：複動・両ロッド **CJ2W Series**
型式表示方法 …… P.94
仕様 …… P.95
構造図 …… P.97
外形寸法図 …… P.98

■エアシリンダ／標準形：単動・押出し、引込み **CJ2 Series**
型式表示方法 …… P.101
仕様 …… P.102
構造図 …… P.104
外形寸法図 …… P.105

■エアシリンダ／
ロッド回り止め形：複動・片ロッド **CJ2K Series**
型式表示方法 …… P.118
仕様 …… P.119
構造図 …… P.120
外形寸法図 …… P.121

■エアシリンダ／
ロッド回り止め形：単動・押出し、引込み **CJ2K Series**
型式表示方法 …… P.125
仕様 …… P.126
構造図 …… P.128
外形寸法図 …… P.129

■エアシリンダ／
スピードコントローラ内蔵形：複動・片ロッド **CJ2Z Series**
型式表示方法 …… P.137
仕様 …… P.138
構造図 …… P.139
外形寸法図 …… P.140

■エアシリンダ／
スピードコントローラ内蔵形：複動・両ロッドCJ2ZW Series
型式表示方法 …… P.144
仕様 …… P.145
構造図 …… P.146
外形寸法図 …… P.147

■エアシリンダ／
ダイレクトマウント形：複動・片ロッド CJ2R Series
型式表示方法 …… P.149
仕様 …… P.150
構造図 …… P.152

■エアシリンダ／
ダイレクトマウント形：単動・押出し、引込み CJ2R Series
型式表示方法 …… P.153
仕様 …… P.154
構造図 …… P.155
外形寸法図 …… P.156

■エアシリンダ／ロッド回り止め形ダイレクトマウント：複動・
片ロッド CJ2RK Series
型式表示方法 …… P.157
仕様 …… P.158
構造図 …… P.159
外形寸法図 …… P.159

■エアシリンダ／ロッド回り止め形ダイレクトマウント：単動・
押出し、引込み CJ2RK Series
型式表示方法 …… P.160
仕様 …… P.161
構造図 …… P.162
外形寸法図 …… P.163

■エンドロックシリンダ CBJ2 Series
型式表示方法 …… P.164
仕様 …… P.165
構造図 …… P.166
外形寸法図 …… P.167
製品個別注意事項 …… P.171

オートスイッチ取付 …… P.172
個別オーダーメイド仕様 …… P.180
製品個別注意事項 …… P.183

標準品とオーダーメイド仕様の組合せ

CJ2 Series

●：標準対応
◎：オーダーメイド対応
○：特注品対応
—：製作不可

シリーズ			CJ2（標準形）				CJ2K（回り止め形）		
作動方式／形式			複動		単動		複動	単動	
			片ロッド	両ロッド	片ロッド／押出し	片ロッド／引込み	片ロッド	片ロッド／押出し	片ロッド／引込み
ページ			P.74	P.94	P.101		P.118	P.125	
記号	仕様	適用内径	ø6～ø16				ø10, ø16		
標準	標準品	ø6～ø16	●	●	●	●	●	●	●
D	磁石内蔵形		●	●	●	●	●	●	●
CJ2□-□A	エアクッション	ø10, ø16	●	●	—	—	—	—	—
10-, 11-	クリーンシリーズ注1)	ø6～ø16	●	●注9)	○	○	—	—	—
25A-	銅（Cu）・亜鉛（Zn）不使用注5)	ø10, ø16	●	○	○	○	○	○	○
XB6	耐熱シリンダ（－10～150℃）注3)注4)	ø6～ø16	◎	◎	○	○	○	○	○
XB7	耐寒シリンダ（－40～70℃）注3)注4)		◎	◎	○	○	○	○	○
XB9	低速シリンダ（10～50mm/s）注4)		◎	—	—	—	—	—	—
XB13	低速シリンダ（5～50mm/s）	ø6	◎	—	—	—	—	—	—
XC3	ポート位置関係の特殊注2)注4)	ø6～ø16	◎	○	—	—	◎	—	—
XC8	可変行程シリンダ／押出し調整形注4)	ø10, ø16	◎	—	○	○	○	○	○
XC9	可変行程シリンダ／引込み調整形注4)		◎	—	○	—	◎	○	—
XC10	デュアル行程シリンダ／両ロッド形注4)		◎	—	○	○	◎	○	○
XC11	デュアル行程シリンダ／片ロッド形注4)		◎	—	—	—	○	—	—
XC22	パッキン類フッ素ゴム注4)	ø6～ø16	◎	◎	◎	◎	◎	○	○
XC51	ホースニップル付		◎	◎	◎	◎	◎	◎	◎
XC85	食品機械用グリース仕様		◎	◎	◎	◎	◎	◎	◎
X446	PTFEグリース	ø10, ø16	◎	◎	◎	◎	◎	◎	◎
X773	短ピッチ取付	ø6	—	—	◎	—	—	—	—
X2838	2山クレビス（ワンタッチ接続ピン付）注11)	ø10, ø16	◎	—	◎	◎	◎	◎	◎

注1) 取付支持形式：クレビス形対応不可。オートスイッチは、バンド取付タイプのみ。
注2) オートスイッチは、バンド取付タイプのみ。
注3) オートスイッチ付は、対応不可。
注4) エアクッション付は、対応不可。
注5) 詳細につきましては、ホームページ**WEBカタログ**をご参照ください。
注6) 従来の形となります。
注7) ヘッド側ロックのみ。
注8) ロッド側ロックのみ。
注9) ø10、ø16のみ。
注10) 鋼系・フッ素系不可[20-]は標準品にて対応済。
注11) エアクッション、オートスイッチレール取付形は対応不可。

CJ2Z (スピードコントローラ内蔵形)		CJ2R (ダイレクトマウント形)			CJ2RK (回り止めダイレクトマウント形)			CBJ2 (エンドロック付)注6)	CJ2Y スムースシリンダ	CJ2X 低速シリンダ	
複動		複動	単動		複動	単動		複動	複動	複動	
片ロッド	両ロッド	片ロッド	片ロッド／押出し	片ロッド／引込み	片ロッド	片ロッド／押出し	片ロッド／引込み	片ロッド	片ロッド	片ロッド	
P.137	P.144	P.149	P.153		P.157	P.160		P.164	BEST AUTOMATION No.⑤	BEST AUTOMATION No.⑤	
ø10, ø16								ø16	ø10, ø16	ø10, ø16	記号
●	●	●	●	●	●	●	●	●	●	●	標準
●	●	●	●	●	●	●	●	●	●	●	D
—	—	○	—	—	—	—	—	—	—	—	CJ2□-□A
—	—	●	○	○	—	—	—	○注7)	—	—	10-, 11-
○	○	○	○	○	○	○	○	○	○	○	25A-
○	○	○	○	○	○	○	○	○	—	—	XB6
○	○	○	○	○	○	○	○	—	—	—	XB7
—	—	—	—	—	—	—	—	○	—	—	XB9
—	—	—	—	—	—	—	—	—	—	—	XB13
—	—	○	—	—	○	—	—	○	◎	○	XC3
○	—	○	○	○	○	○	○	—	—	—	XC8
—	—	◎	○	—	◎	○	—	○注8)	◎	—	XC9
○	—	○	○	○	○	○	○	○	○	—	XC10
—	—	○	—	—	○	—	—	○注8)	—	—	XC11
○	○	◎	○	○	○	○	○	○	—	—	XC22
◎	◎	◎	◎	◎	◎	◎	◎	—	—	—	XC51
◎	◎	◎	◎	◎	◎	◎	◎	—	—	—	XC85
◎	◎	◎	◎	◎	◎	◎	◎	—	—	—	X446
—	—	—	—	—	—	—	—	—	—	—	X773
—	—	—	—	—	—	—	—	—	○	○	X2838

エアシリンダ／標準形：複動・片ロッド

CJ2 Series

RoHS

ø6, ø10, ø16

型式表示方法

CJ2 B 16 − 60 A □ Z − □ □ − □

オートスイッチ付 CDJ2 B 16 − 60 A □ Z − □ □ − M9BW □ − B − □

❶ ❷ ❸ ❹ ❺ ❻ ❼ ❽ ❾ ❿ ⓫

オートスイッチ付(磁石内蔵)

❶ 取付支持形式

B	基本形
E	両側ボス付
D※※	2山クレビス形
L	片側フート形
M	両側フート形
F	ロッド側フランジ形
G	ヘッド側フランジ形

※フート、フランジ金具は同梱出荷です。
※2山クレビス形はø10, ø16のみ
※※2山クレビス(ワンタッチ接続ピン付)につきましてはP.182をご参照ください。

❷ チューブ内径

6	6mm
10	10mm
16	16mm

❸ シリンダ標準ストローク(mm)

標準ストロークにつきましては、P.75をご参照ください。

❹ クッション

無記号	ラバークッション
A	エアクッション

※ø6はラバークッションのみ

❺ ヘッドカバーのポート位置

無記号	軸に対し90°	
R	軸方向	

※2山クレビス形は軸に対し90°のみ
※両側ボス付は軸に対し90°のみ

❻ 揺動受け金具

無記号	金具なし
N	揺動受け金具同梱

※2山クレビス形ø10, ø16のみ
※揺動受け金具は同梱出荷です。

❼ ロッド先端金具

無記号	金具なし
V	1山ナックルジョイント
W※※	2山ナックルジョイント
T	ロッド先端キャップ(平形)
U	ロッド先端キャップ(丸形)

※ロッド先端金具は同梱出荷です。
※1山、2山ナックルジョイントはø10,ø16のみ
※※2山ナックルジョイント(ワンタッチ接続ピン付)につきましてはP.91をご参照ください。

❽ オートスイッチの種類

無記号	オートスイッチなし

※適用オートスイッチ品番は下表よりご選定ください。
★磁石内蔵でオートスイッチなしの場合も、オートスイッチ取付形態(AまたはB)をご記入ください。

❾ オートスイッチ追記号

無記号	2ヶ付
S	1ヶ付
n	nヶ付

❿ オートスイッチ取付形態

A	レール取付
B	バンド取付

※レール取付型の場合、レールにオートスイッチ2個分のビス、ナットを付属します。
※オートスイッチ取付金具はP.178をご参照ください。
※ø6はバンド取付のみ

⓫ オーダーメイド仕様

詳細はP.75をご参照ください。

※シリンダアセンブリの表示方法(手配例)につきましては、P.75をご参照ください。

適用オートスイッチ／オートスイッチ単体の詳細仕様は、P.1271～1365をご参照ください。

種類	特殊機能	リード線取出し	表示灯	配線(出力)	負荷電圧 DC	負荷電圧 AC	オートスイッチ品番 バンド取付 縦取出し	バンド取付 横取出し	レール取付 縦取出し	レール取付 横取出し	リード線長さ(m) 0.5(無記号)	1(M)	3(L)	5(Z)	なし(N)	ブリワイヤコネクタ	適用負荷	
無接点オートスイッチ	——	グロメット	有	3線(NPN)	24V	5V,12V	M9NV	M9N	M9NV	M9N	●	●	●	○	—	○	IC回路	リレー、PLC
				3線(PNP)			M9PV	M9P	M9PV	M9P	●	●	●	○	—	○		
				2線		12V	M9BV	M9B	M9BV	M9B	●	●	●	○	—	○	—	
		コネクタ					—	H7C	J79C	—	●	—	●	●	●	—		
	診断表示(2色表示)	グロメット		3線(NPN)		5V,12V	M9NWV	M9NW	M9NWV	M9NW	●	●	●	○	—	○	IC回路	
				3線(PNP)			M9PWV	M9PW	M9PWV	M9PW	●	●	●	○	—	○		
				2線		12V	M9BWV	M9BW	M9BWV	M9BW	●	●	●	○	—	○	—	
	耐水性向上品(2色表示)			3線(NPN)		5V,12V	※1M9NAV	※1M9NA	※1M9NAV	※1M9NA	○	○	●	○	—	○	IC回路	
				3線(PNP)			※1M9PAV	※1M9PA	※1M9PAV	※1M9PA	○	○	●	○	—	○		
				2線		12V	※1M9BAV	※1M9BA	※1M9BAV	※1M9BA	○	○	●	○	—	○	—	
	診断出力付(2色表示)			4線(NPN)		5V,12V	—	H7NF	—	F79F	●	—	●	○	—	○	IC回路	
有接点オートスイッチ	——	グロメット	有	3線(NPN相当)	—	5V	A96V	A96	A96V	A96	●	●	●	●	—	○	IC回路	—
				2線	24V	12V	—	—	A72	A72H	●	—	●	—	—	—	—	リレー、PLC
							200V	A93V	A93	A93V	A93	●	●	●	●	—	※2○	
			無				100V	A90V	A90	A90V	A90	●	●	●	●	—	※2○	IC回路
		コネクタ	有				—	—	C73C	A73C	—	●	—	●	●	●	—	—
			無				24V以下	—	C80C	A80C	—	●	—	●	●	●	—	IC回路
	診断表示(2色表示)	グロメット	有			—	—	—	—	A79W	—	●	—	●	—	—	—	—

※1 耐水性向上タイプのオートスイッチは、上記型式の製品に取付可能ですが、それにより製品の耐水性能を保証するものではありません。
※2 使用負荷電圧はDC24Vとなります。

※リード線長さ記号　0.5m……無記号　(例) M9NW　　5m……Z　(例) M9NWZ
1m……M　(例) M9NWM　　なし……N　(例) H7CN
3m……L　(例) M9NWL

※上記掲載機種以外にも、適用可能なオートスイッチがありますので詳細は、P.179をご参照ください。
※○印のオートスイッチは受注生産となります。
※D-A9□, M9□, A7□, A80□, F7□, J7□型オートスイッチは同梱出荷(未組付)となります。(ただし、バンド取付の場合、オートスイッチ取付金具のみ組付出荷となります。)

JIS記号

ラバークッション　エアクッション

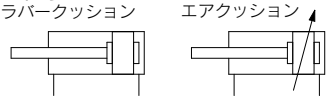

Order Made **個別オーダーメイド仕様**
（詳細はP.180～182をご参照ください。）

表示記号	仕様／内容
-X446	PTFEグリース
-X773注1)	短ピッチ取付
-X2838注2)	2山クレビス（ワンタッチ接続ピン付）

注1）ø6のみ
注2）ø10、ø16のみ

オーダーメイド仕様

詳細はこちら

表示記号	仕様／内容
-XA□	ロッド先端形状変更
-XB6	耐熱シリンダ（−10～150℃）※スイッチ付&エアクッション付は不可
-XB7	耐寒シリンダ（−40～70℃）※スイッチ付&エアクッション付は不可
-XB9	低速シリンダ（10～50mm/s）※エアクッション付は不可
-XB13注3)	低速シリンダ（5～50mm/s）※エアクッション付は不可
-XC3	ポート位置関係の特殊 ※エアクッション付は不可
-XC8	可変行程シリンダ／押出し調整形
-XC9	可変行程シリンダ／引込み調整形
-XC10	デュアル行程シリンダ／両ロッド形
-XC11	デュアル行程シリンダ／片ロッド形
-XC22	パッキン類フッ素ゴム ※エアクッション付は不可
-XC51	ホースニップル付
-XC85	食品機械用グリース仕様

注3）ø6のみ

シリンダアセンブリの表示方法（手配例）

シリンダ型式：CDJ2D16-60Z-NW-M9BW-B

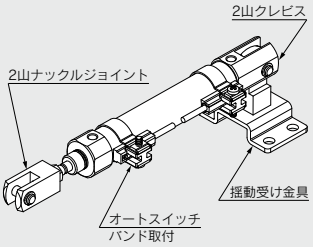

取付支持形式　D：2山クレビス
揺動受け金具　N：あり
ロッド先端金具 W：2山ナックルジョイント
オートスイッチ D-M9BW：2ヶ付
オートスイッチ取付形態　B：バンド取付

※揺動受け金具、2山ナックルジョイント、オートスイッチは同梱出荷となります。

※ø6は除く

仕様

チューブ内径（mm）		6	10	16
作動方式		複動片ロッド		
使用流体		空気		
保証耐圧力		1MPa		
最高使用圧力		0.7MPa		
最低使用圧力	ラバークッション	0.12MPa	0.06MPa	
	エアクッション	—	0.1MPa	
周囲温度および使用流体温度		オートスイッチなし：−10℃～70℃（ただし、凍結なきこと） オートスイッチ付　：−10℃～60℃		
クッション		ラバークッション	ラバークッション／エアクッション	
給油		不要（無給油）		
使用ピストン速度	ラバークッション	50～750mm/s		
	エアクッション	—	50～1000mm/s	
許容運動エネルギー	ラバークッション	0.012J	0.035J	0.090J
	エアクッション（有効クッション長さ）	—	0.07J（9.4mm）	0.18J（9.4mm）
ストローク長さの許容差		$^{+1.0}_{0}$		

標準ストローク表

（mm）

チューブ内径	標準ストローク	最大製作可能ストローク
6	15、30、45、60	200
10	15、30、45、60、75、100、125、150	400
16	15、30、45、60、75、100、125、150、175、200	400

※1mm毎の中間ストロークの製作も可能です（スペーサは、使用致しません）。受注生産。
※使用方法により使用可能なストロークの確認が必要です。詳細につきましては、P.8～19「エアシリンダの機種選定手順」をご参照ください。また、標準ストロークを超える場合には、たわみ等により仕様を満足することができない場合がありますのでご注意ください。

取付支持形式および付属品／金具一覧はP.68、品番、外形寸法の詳細はP.91をご参照ください。

●…製品に付属されます　○…シリンダ型式内で手配可能です　△…別手配品

取付支持形式		基本形	フート	フランジ	2山注1) クレビス	2山クレビス（T金具を含む）
標準装備	取付用ナット	●	●	●	—	—
	ロッド先端ナット	●	●	●	●	●
	クレビス用ピン（止め輪同梱）	—	—	—	●	●
オプション	2山クレビス（ワンタッチ接続ピン付）	△	△	△	○（-X2838）	○（-X2838）
	1山ナックルジョイント	○	○	○	○	○
	2山ナックルジョイント（ピン、止め輪同梱）	○	○	○	○	○
	2山ナックルジョイント（ワンタッチ接続ピン付）	△	△	△	△	△
	ロッド先端キャップ（平形、丸形）	○	○	○	○	○
	揺動受け金具（T金具）	—	—	—	○	●

注1）2山クレビスはø10，ø16のみ
注2）材質ステンレス鋼の取付支持金具、付属金具を用意しています。
詳細は、P.92をご参照ください。

取付支持金具／部品品番

取付支持金具	チューブ内径（mm）		
	6	10	16
フート金具	CJ-L006C	CJ-L010C	CJ-L016C
フランジ金具	CJ-F006C	CJ-F010C	CJ-F016C
T金具※	—	CJ-T010C	CJ-T016C

※T金具の適用は2山クレビス形(D)です。

オートスイッチ付の仕様につきましては、P.172～179をご参照ください。

- オートスイッチ適正取付位置（ストロークエンド検出時）および取付高さ
- オートスイッチ取付可能最小ストローク
- 動作範囲
- オートスイッチ取付金具／部品品番

モイスチャーコントロールチューブ IDK Series

小口径／短ストロークのアクチュエータは高頻度で作動させると条件により配管内に結露（水滴）が発生する場合があります。
アクチュエータに配管するだけで結露の発生を防止します。詳細は BEST AUTOMATION No.⑧ IDK Seriesをご参照ください。

質量表

(g)

チューブ内径(mm)		ラバークッション			エアクッション	
		6	10	16	10	16
基準質量(0ストローク時)	基本形	20	22	46	39	66
	軸方向配管	17	22	46	39	66
	2山クレビス(クレビスピンを含む)	—	24	54	43	74
	ヘッド側ボス付	20	23	48	40	68
15ストローク当りの割増質量		2	4	7	4	7
取付支持金具質量	片側フート形	8	8	25	8	25
	両側フート形	16	16	50	16	50
	ロッド側フランジ形	5	5	13	5	13
	ヘッド側フランジ形	5	5	13	5	13
付属金具	クレビス用ピン	—	1	3	1	3
	2山クレビス用ワンタッチ接続ピン	—	2	4	—	—
	1山ナックルジョイント	—	17	23	17	23
	2山ナックルジョイント(ナックルピンを含む)	—	25	21	25	21
	2山ナックルジョイント(ワンタッチ接続ピン付)	—	26	22	26	22
	ロッド先端キャップ(平形)	1	1	2	1	2
	ロッド先端キャップ(丸形)	1	1	2	1	2
	揺動受け金具(T金具)	—	32	50	32	50

⚠ 製品個別注意事項

ご使用になる前には、P.183をご参照ください。

※基準質量には、取付用ナット、ロッド先端ナットを含みます。
注) 2山クレビスには取付用ナットを含みません。
計算方法
例) **CJ2L10-45Z**
- 基準質量……22(ø10)
- 割増質量……4/15ストローク
- シリンダストローク……45ストローク
- 取付支持金具質量……8(軸方向フート形)

22+4/15×45+8=**42g**

クリーンシリーズシリンダ

10-CJ2 取付支持形式 **6 / 10 / 16** – ストローク ヘッドカバーのポート位置 **Z**

クリーンシリーズ

アクチュエータのロッド部を2重シール構造にし、リリーフポートでロッド部からの漏れを直接クリーンルームの外へ排気するシステムに使用可能なエアシリンダです。

仕様

作動方式		複動片ロッド
チューブ内径(mm)		6、10、16
最高使用圧力		0.7MPa
最低使用圧力	ø6	0.14MPa
	ø10、ø16	0.08MPa
クッション		ラバークッション/エアクッション
標準ストローク(mm)		標準形と同じ(P.75参照)
オートスイッチ		取付可(バンド取付タイプ)
取付支持形式		基本形、両側ボス付※、片側/両側フート形※、ロッド側/ヘッド側フランジ形※

※ø10、ø16のみ。

構造図

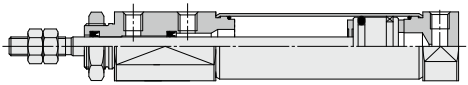

※上図はø16用を示します。

クリーンシリーズの詳細仕様につきましては、ホームページWEBカタログをご参照ください。

低速シリンダ

CJ2 X 取付支持形式 **10 / 16** – ストローク ヘッドカバーのポート位置 **Z**

低速シリンダ

低速でもスティックスリップの少ない滑らかな作動。長時間放置後でも飛び出しの少ない滑らかなスタートが可能です。

外形寸法は複動形片ロッドと同一です。

仕様

作動方式		複動片ロッド
チューブ内径(mm)		10、16
使用流体		空気
保証耐圧力		1.05MPa
最高使用圧力		0.7MPa
最低使用圧力		0.06MPa
周囲温度および使用流体温度		オートスイッチなし:−10~70℃ オートスイッチ付 :−10~60℃(ただし凍結なきこと)
クッション		ラバークッション(標準装備)
給油		不可(無給油)
ストローク長さの許容差		$^{+1.0}_{0}$
使用ピストン速度		1~300mm/s
許容運動エネルギー	ø10	0.035J
	ø16	0.090J

詳細はBEST AUTOMATION No.⑤をご参照ください。

構造図（分解できません）

ø6
ラバークッション

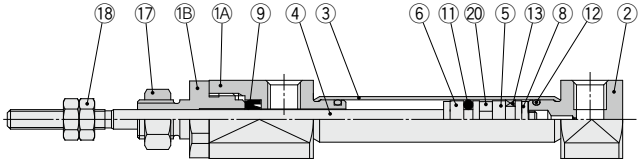

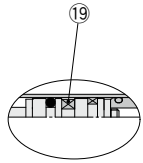

オートスイッチ付の場合

ø10, ø16
ラバークッション

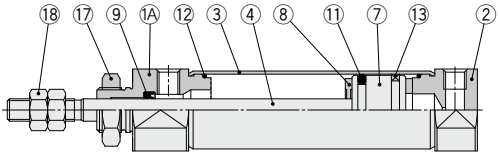

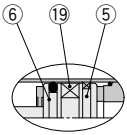

オートスイッチ付の場合

ø10, ø16
エアクッション

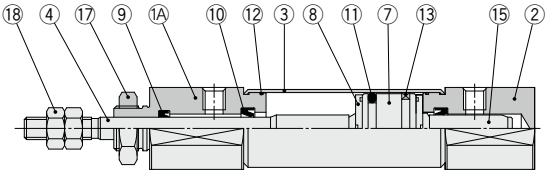

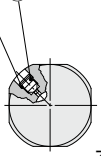

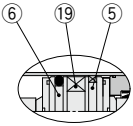

オートスイッチ付の場合

構成部品

番号	名称	材質	備考
1A	ロッドカバー	アルミニウム合金	
1B	パッキン押え	アルミニウム合金	ø6のみ
2	ヘッドカバー	アルミニウム合金	
3	シリンダチューブ	ステンレス	
4	ピストンロッド	ステンレス	
5	ピストンA	アルミニウム合金	
6	ピストンB	アルミニウム合金	
7	ピストン	アルミニウム合金	
8	ダンパ	ウレタン	
9	ロッドパッキン	NBR	
10	クッションパッキン	NBR	

番号	名称	材質	備考
11	ピストンパッキン	NBR	
12	チューブガスケット	NBR	
13	ウェアリング	樹脂	
14	クッションニードル	炭素鋼	
15	クッションリング	アルミニウム合金	
16	ニードルパッキン	NBR	
17	取付用ナット	圧延鋼材	
18	ロッド先端ナット	圧延鋼材	
19	マグネット	—	
20	スペーサ	アルミニウム合金	ø6：マグネットなしの場合

外形寸法図

基本形(B)

CJ2B6 − ストローク ヘッドカバーのポート位置 Z

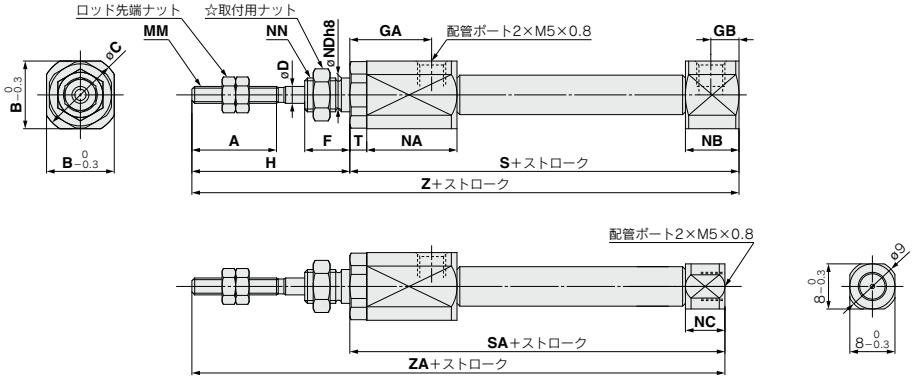

ヘッドカバーのポート位置
軸方向(R)の場合

CJ2B 10/16 − ストローク ヘッドカバーのポート位置 Z

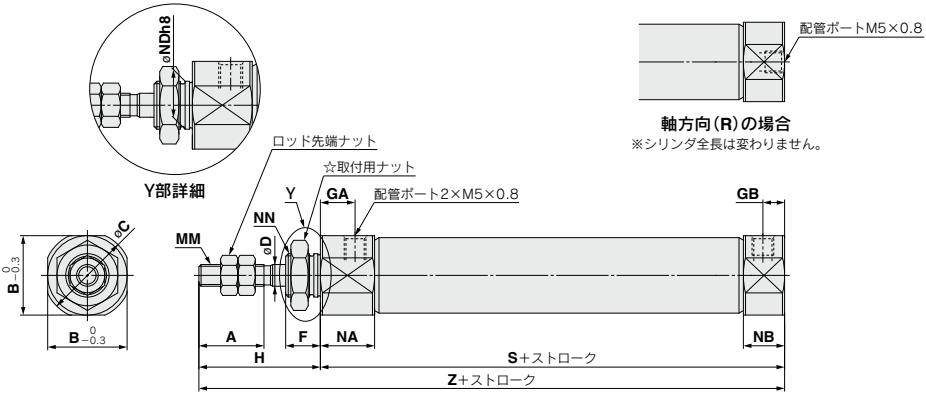

☆取付用ナットの詳細はP.91をご参照ください。

(mm)

チューブ内径	A	B	C	D	F	GA	GB	H	MM	NA	NB	NC	NDh8	NN	S	SA	T	Z	ZA
6	15	12	14	3	8	14.5	5	28	M3×0.5	16	9.5	7	$6^{0}_{-0.018}$	M6×1.0	51.5	49	3	79.5	77
10	15	12	14	4	8	8	5	28	M4×0.7	12.5	9.5	—	$8^{0}_{-0.022}$	M8×1.0	46	—	—	74	—
16	15	18.3	20	5	8	8	5	28	M5×0.8	12.5	9.5	—	$10^{0}_{-0.022}$	M10×1.0	47	—	—	75	—

外形寸法図

基本形（B）

エアクッション付：CJ2B $^{10}_{16}$ − ストローク A ヘッドカバーのポート位置 Z

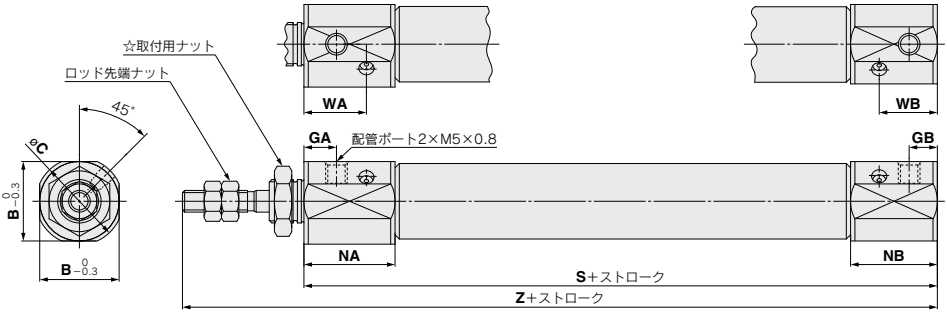

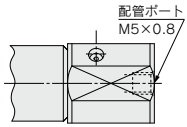

ヘッドカバーのポート位置
軸方向（R）の場合
※シリンダ全長は変わりません。

☆取付用ナットの詳細はP.91をご参照ください。

下表以外の寸法はP.78と同一です。 (mm)

チューブ内径	B	C	GA	GB	NA	NB	WA	WB	S	Z
10	15	17	7.5	6.5	21	20	14.4	13.4	65	93
16	18.3	20	7.5	6.5	21	20	14.4	13.4	66	94

外形寸法図

片側フート(L)

CJ2L6 − ストローク ヘッドカバーのポート位置 Z

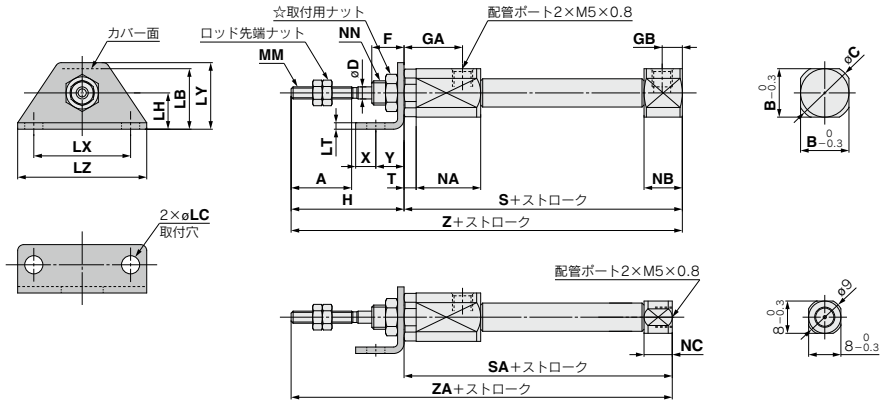

ヘッドカバーのポート位置
軸方向(R)の場合

CJ2L 10/16 − ストローク ヘッドカバーのポート位置 Z

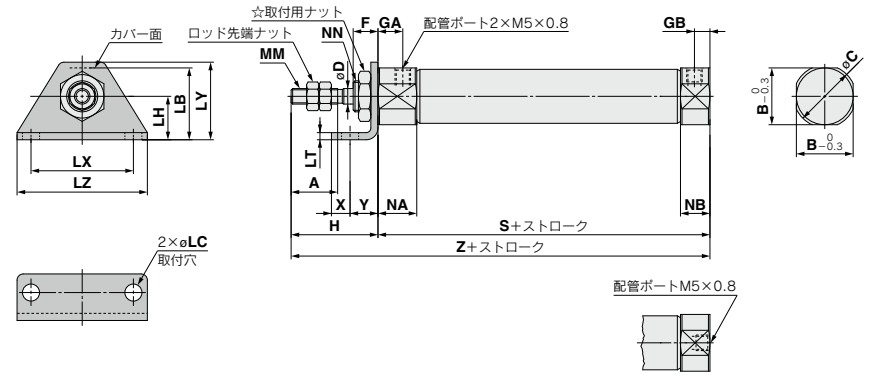

ヘッドカバーのポート位置
軸方向(R)の場合
※シリンダ全長は変わりません。

☆取付用ナットの詳細はP.91をご参照ください。

(mm)

チューブ内径	A	B	C	D	F	GA	GB	H	LB	LC	LH	LT	LX	LY	LZ	MM	NA	NB	NC	NN	S	SA	T	X	Y	Z	ZA
6	15	12	14	3	8	14.5	5	28	15	4.5	9	1.6	24	16.5	32	M3×0.5	16	9.5	7	M6×1.0	51.5	49	3	5	7	79.5	77
10	15	12	14	4	8	8	5	28	15	4.5	9	1.6	24	16.5	32	M4×0.7	12.5	9.5	—	M8×1.0	46	—	—	5	7	74	—
16	15	18.3	20	5	8	8	5	28	23	5.5	14	2.3	33	25	42	M5×0.8	12.5	9.5	—	M10×1.0	47	—	—	6	9	75	—

外形寸法図

片側フート（L）

エアクッション付：CJ2L $\frac{10}{16}$ − ストローク A ヘッドカバーのポート位置 Z

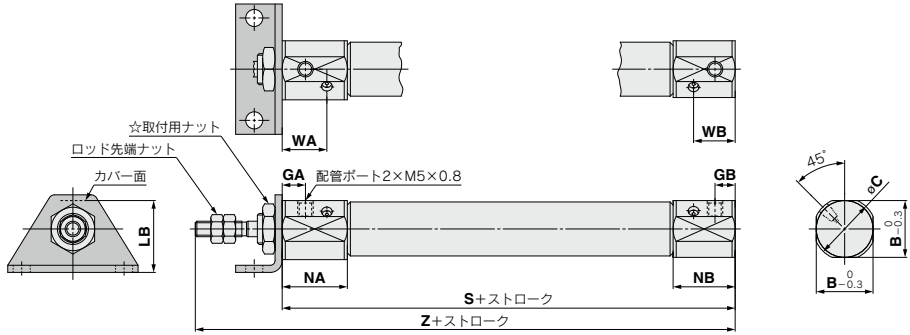

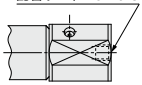

ヘッドカバーのポート位置
軸方向（R）の場合
※シリンダ全長は変わりません。

☆取付用ナットの詳細はP.91をご参照ください。

下表以外の寸法はP.80と同一です。 (mm)

チューブ内径	B	C	GA	GB	LB	NA	NB	WA	WB	S	Z
10	15	17	7.5	6.5	16.5	21	20	14.4	13.4	65	93
16	18.3	20	7.5	6.5	23	21	20	14.4	13.4	66	94

外形寸法図

両側フート(M)

CJ2M6 − ストローク Z

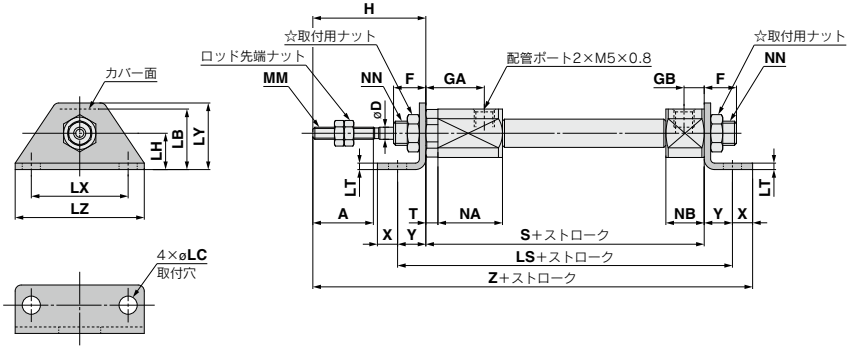

CJ2M $\frac{10}{16}$ − ストローク Z

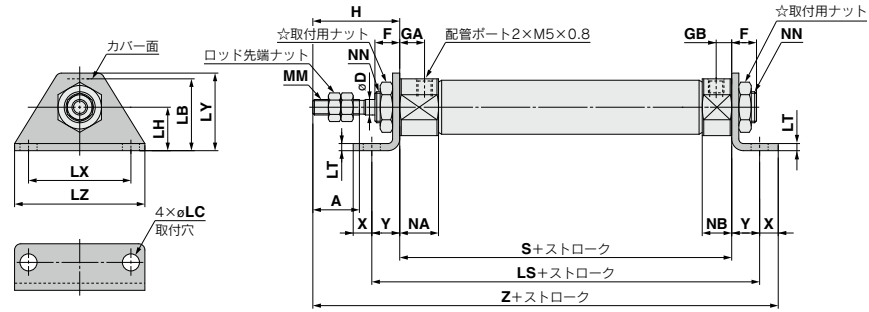

☆取付用ナットの詳細はP.91をご参照ください。

(mm)

チューブ内径	A	D	F	GA	GB	H	LB	LC	LH	LS	LT	LX	LY	LZ	MM	NA	NB	NN	S	T	X	Y	Z
6	15	3	8	14.5	5	28	15	4.5	9	65.5	1.6	24	16.5	32	M3×0.5	16	9.5	M6×1.0	51.5	3	5	7	91.5
10	15	4	8	8	5	28	15	4.5	9	60	1.6	24	16.5	32	M4×0.7	12.5	9.5	M8×1.0	46	—	5	7	86
16	15	5	8	8	5	28	23	5.5	14	65	2.3	33	25	42	M5×0.8	12.5	9.5	M10×1.0	47	—	6	9	90

外形寸法図

両側フート（M）

エアクッション付：CJ2M $\begin{matrix}10\\16\end{matrix}$ − ストローク AZ

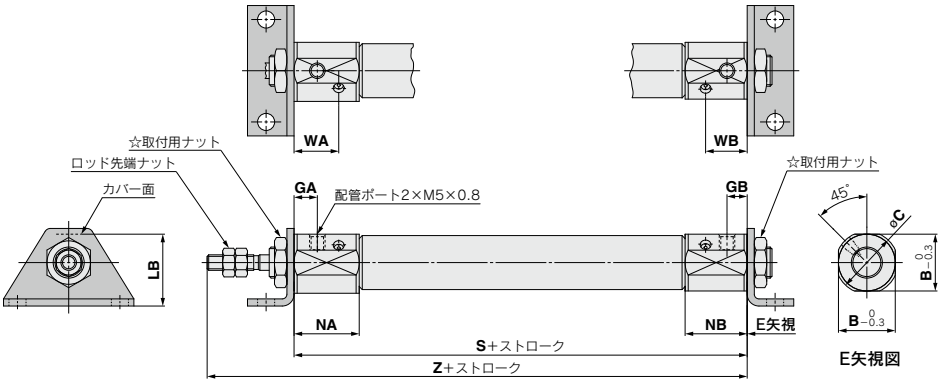

☆取付用ナットの詳細はP.91をご参照ください。

エアクッション付／下表以外の寸法はP.82と同一です。 (mm)

チューブ内径	B	C	GA	GB	LB	NA	NB	WA	WB	S	Z
10	15	17	7.5	6.5	16.5	21	20	14.4	13.4	65	93
16	18.3	20	7.5	6.5	23	21	20	14.4	13.4	66	94

外形寸法図

ロッド側フランジ(F)

CJ2F6 − ストローク ヘッドカバーのポート位置 Z

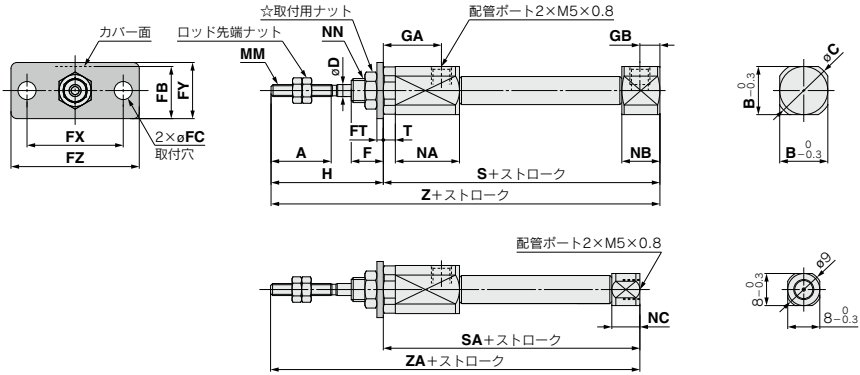

ヘッドカバーのポート位置
軸方向(R)の場合

CJ2F 10/16 − ストローク ヘッドカバーのポート位置 Z

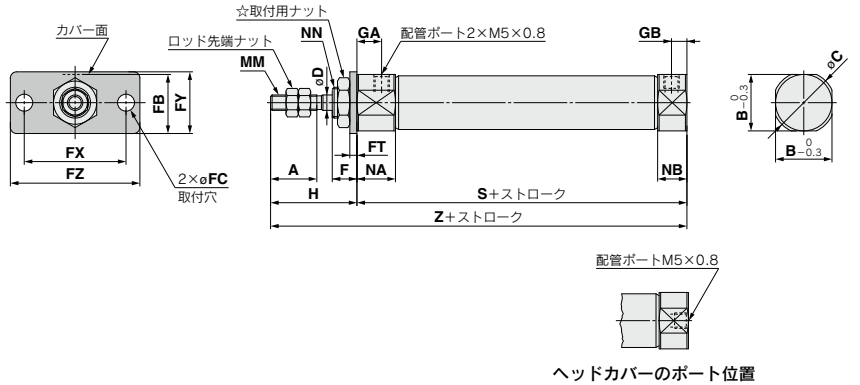

ヘッドカバーのポート位置
軸方向(R)の場合
※シリンダ全長は変わりません。

☆取付用ナットの詳細はP.91をご参照ください。

(mm)

チューブ内径	A	B	C	D	F	FB	FC	FT	FX	FY	FZ	GA	GB	H	MM	NA	NB	NC	NN	S	SA	T	Z	ZA
6	15	12	14	3	8	13	4.5	1.6	24	14	32	14.5	5	28	M3×0.5	16	9.5	7	M6×1.0	51.5	49	3	79.5	77
10	15	12	14	4	8	13	4.5	1.6	24	14	32	8	5	28	M4×0.7	12.5	9.5	—	M8×1.0	46	—	—	74	—
16	15	18.3	20	5	8	19	5.5	2.3	33	20	42	8	5	28	M5×0.8	12.5	9.5	—	M10×1.0	47	—	—	75	—

外形寸法図

ロッド側フランジ(F)

エアクッション付:CJ2F $\frac{10}{16}$ − ストローク A ヘッドカバーのポート位置 Z

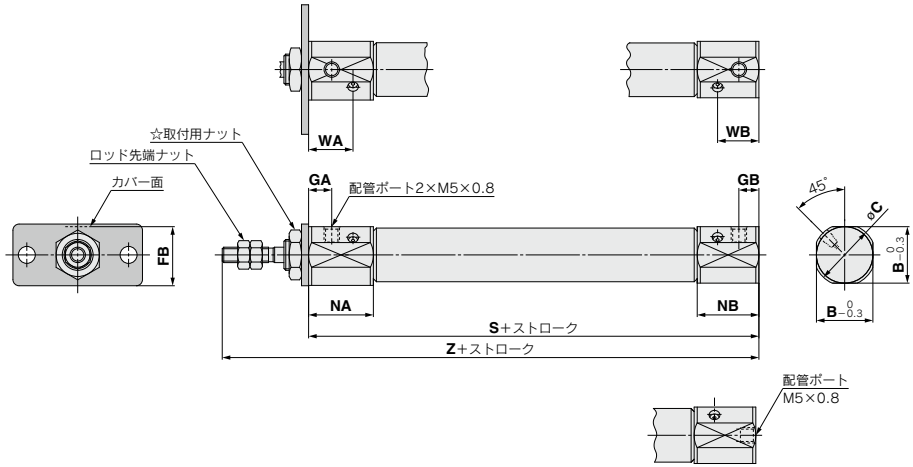

ヘッドカバーのポート位置
軸方向(R)の場合
※シリンダ全長は変わりません。

☆取付用ナットの詳細はP.91をご参照ください。

下表以外の寸法はP.84と同一です。 (mm)

チューブ内径	B	C	FB	GA	GB	NA	NB	WA	WB	S	Z
10	15	17	14.5	7.5	6.5	21	20	14.4	13.4	65	93
16	18.3	20	19	7.5	6.5	21	20	14.4	13.4	66	94

外形寸法図

ヘッド側フランジ(G)

CJ2G6 – ストローク Z

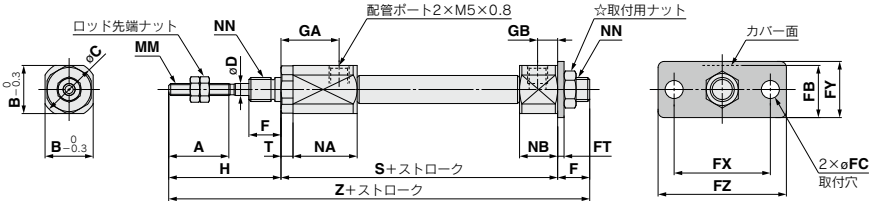

CJ2G 10/16 – ストローク Z

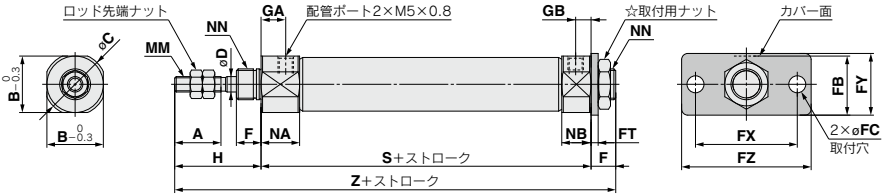

☆取付用ナットの詳細はP.91をご参照ください。

(mm)

チューブ内径	A	B	C	D	F	FB	FC	FT	FX	FY	FZ	GA	GB	H	MM	NA	NB	NN	S	T	Z
6	15	12	14	3	8	13	4.5	1.6	24	14	32	14.5	5	28	M3×0.5	16	9.5	M6×1.0	51.5	3	87.5
10	15	12	14	4	8	13	4.5	1.6	24	14	32	8	5	28	M4×0.7	12.5	9.5	M8×1.0	46	—	82
16	15	18.3	20	5	8	19	5.5	2.3	33	20	42	8	5	28	M5×0.8	12.5	9.5	M10×1.0	47	—	83

外形寸法図

ヘッド側フランジ（G）

エアクッション付：CJ2G $^{10}_{16}$ − ストローク AZ

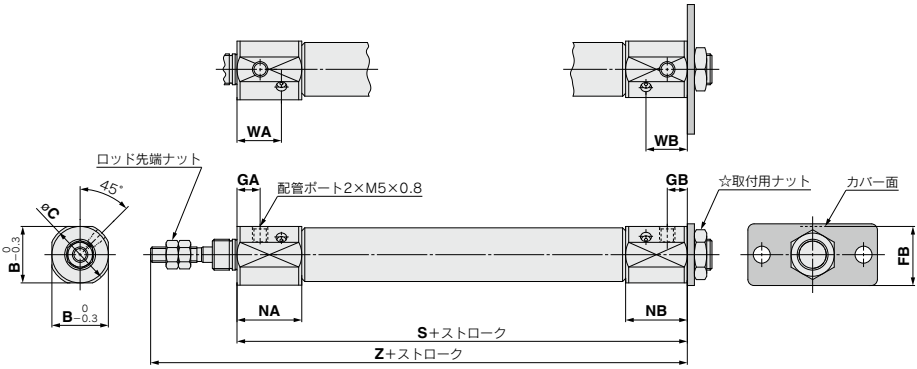

☆取付用ナットの詳細はP.91をご参照ください。

エアクッション付／下表以外の寸法はP.86と同一です。 (mm)

チューブ内径	B	C	FB	GA	GB	NA	NB	WA	WB	S	Z
10	15	17	14.5	7.5	6.5	21	20	14.4	13.4	65	93
16	18.3	20	19	7.5	6.5	21	20	14.4	13.4	66	94

外形寸法図

2山クレビス(D)

CJ2D 10/16 − ストローク Z

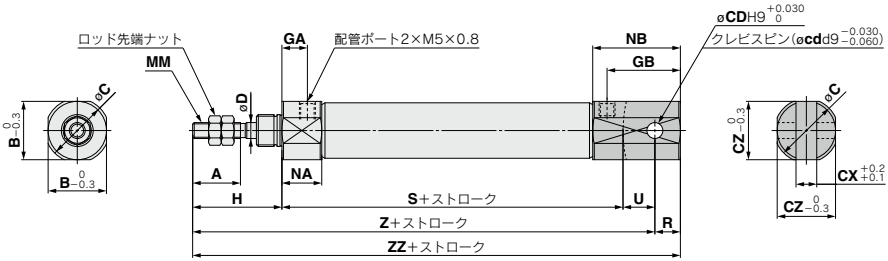

エアクッション付:CJ2D 10/16 − ストローク AZ

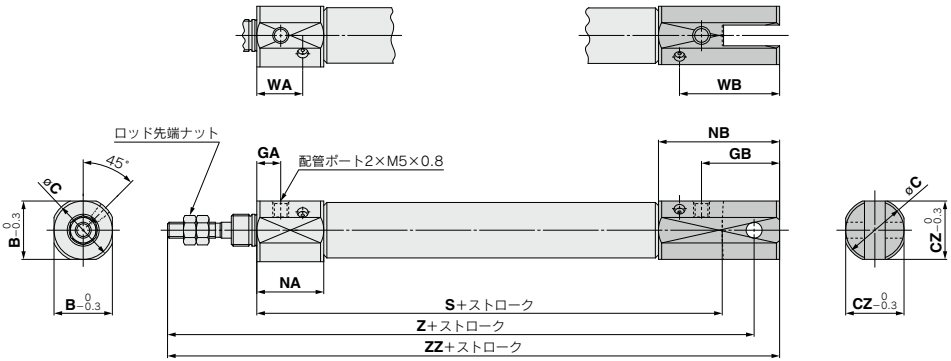

※クレビス用ピンと止め輪が同梱されます。

(mm)

チューブ内径	A	B	C	CD(cd)	CX	CZ	D	GA	GB	H	MM	NA	NB	R	S	U	Z	ZZ
10	15	12	14	3.3	3.2	12	4	8	18	28	M4×0.7	12.5	22.5	5	46	8	82	87
16	15	18.3	20	5	6.5	18.3	5	8	23	28	M5×0.8	12.5	27.5	8	47	10	85	93

エアクッション付/下表以外の寸法は上表と同一です。 (mm)

チューブ内径	B	C	CZ	GA	GB	NA	NB	WA	WB	S	Z	ZZ
10	15	17	15	7.5	19.5	21	33	14.4	26.4	65	101	106
16	18.3	20	18.3	7.5	24.5	21	38	14.4	31.4	66	104	112

外形寸法図

両側ボス付（E）

CJ2E6 − ストローク Z

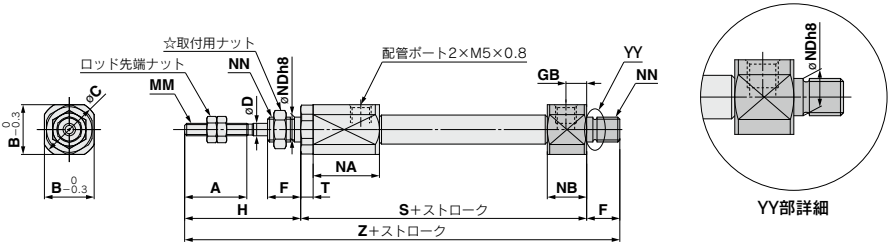

CJ2E 10/16 − ストローク Z

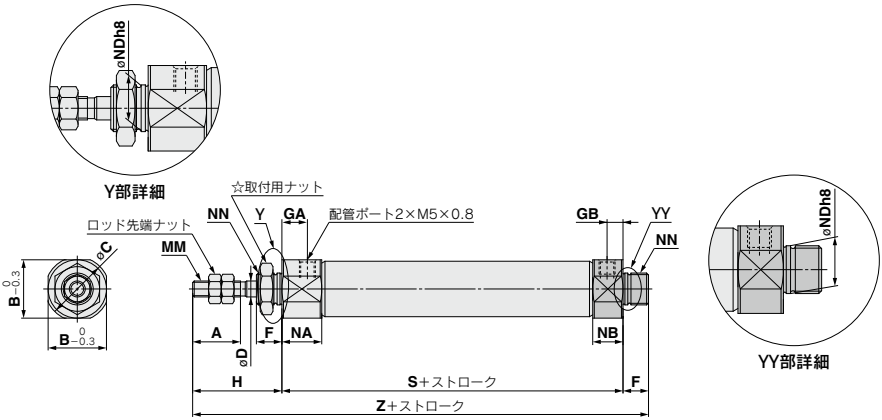

☆取付用ナットの詳細はP.91をご参照ください。

(mm)

チューブ内径	A	B	C	D	F	GA	GB	H	MM	NA	NB	NDh8	NN	S	T	Z
6	15	12	14	3	8	14.5	5	28	M3×0.5	16	9.5	$6^{0}_{-0.018}$	M6×1.0	51.5	3	87.5
10	15	12	14	4	8	8	5	28	M4×0.7	12.5	9.5	$8^{0}_{-0.022}$	M8×1.0	46	—	82
16	15	18.3	20	5	8	8	5	28	M5×0.8	12.5	9.5	$10^{0}_{-0.022}$	M10×1.0	47	—	83

外形寸法図

両側ボス付(E)

エアクッション付:CJ2E $\frac{10}{16}$ − ストローク AZ

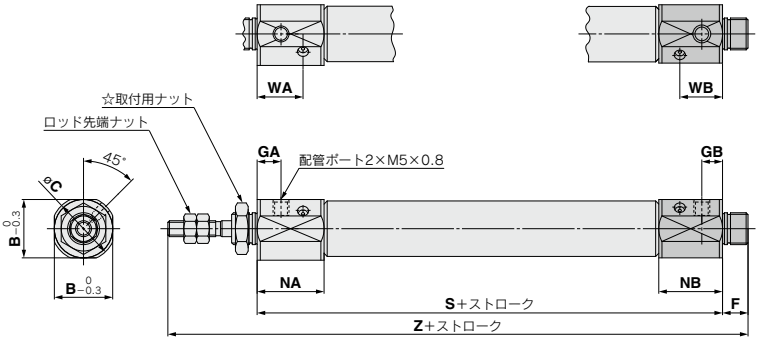

☆取付用ナットの詳細はP.91をご参照ください。

エアクッション付／下表以外の寸法はP.89と同一です。 (mm)

チューブ内径	B	C	GA	GB	NA	NB	WA	WB	S	Z
10	15	17	7.5	6.5	21	20	14.4	13.4	65	101
16	18.3	20	7.5	6.5	21	20	14.4	13.4	66	102

付属金具(オプション)寸法

1山ナックルジョイント 材質:圧延鋼材

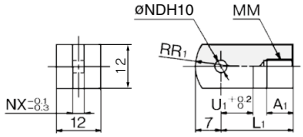

(mm)

品番	適用チューブ内径	A_1	L_1	MM	NDH10	NX	R_1	U_1
I-J010C	10	8	21	M4×0.7	$3.3^{+0.048}_{0}$	3.1	8	9
I-J016C	16	8	25	M5×0.8	$5^{+0.048}_{0}$	6.4	12	14

2山ナックルジョイント 材質:圧延鋼材

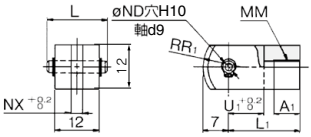

(mm)

品番	適用チューブ内径	A_1	L	L_1	MM
Y-J010C	10	8	15.2	21	M4×0.7
Y-J016C	16	11	16.6	21	M5×0.8

品番	NDd9	NDH10	NX	R_1	U_1
Y-J010C	$3.3^{-0.030}_{-0.060}$	$3.3^{+0.048}_{0}$	3.2	8	10
Y-J016C	$5^{-0.030}_{-0.060}$	$5^{+0.048}_{0}$	6.5	12	10

※ナックル用ピンと止め輪が同梱されます。

ナックル用ピン 材質:ステンレス

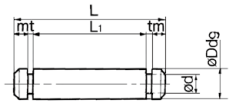

(mm)

品番	適用チューブ内径	Dd9	d	L	L_1	m	t	使用する止め輪
CD-J010	10	$3.3^{-0.030}_{-0.060}$	3	15.2	12.2	1.2	0.3	C形3.2
IY-J015	16	$5^{-0.030}_{-0.060}$	4.8	16.6	12.2	1.5	0.7	C形5

※ø10用は、クレビス用ピンを流用しています。
※ナックル用ピンには止め輪が同梱されます。

2山ナックルジョイント(ワンタッチ接続ピン付)

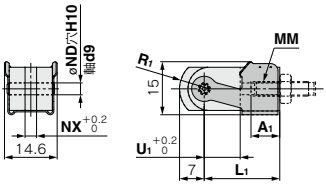

(mm)

品番	適用チューブ内径	A_1	L_1	MM	NDd9	NDH10	NX	R_1	U_1
Y-J10	10	8	21	M4×0.7	$3.3^{-0.030}_{-0.060}$	$3.3^{+0.048}_{0}$	3.2	8	10
Y-J16	16	11	21	M5×0.8	$5^{-0.030}_{-0.060}$	$5^{+0.048}_{0}$	6.5	12	10

2山ナックルジョイント用ワンタッチ接続ピン 材質:ステンレス

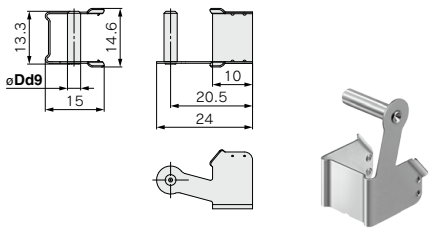

(mm)

品番	適用チューブ内径	Dd9
IY-J10	10	$3.3^{-0.030}_{-0.060}$
IY-J16	16	$5^{-0.030}_{-0.060}$

取付用ナット 材質:炭素鋼

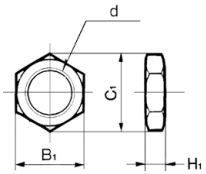

(mm)

品番	適用チューブ内径	B_1	C_1	d	H_1
SNJ-006C	6	8	9.2	M6×1.0	4
SNJ-010C	10	11	12.7	M8×1.0	4
SNJ-016C	16	14	16.2	M10×1.0	4
SNKJ-016C※	16	17	19.6	M12×1.0	4

※ø16回り止め用(ø10回り止めはSNJ-016Cをご使用ください。)

ロッド先端ナット 材質:炭素鋼

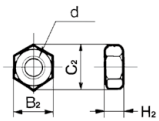

(mm)

品番	適用チューブ内径	B_2	C_2	d	H_2
NTJ-006B	6	5.5	6.4	M3×0.5	2.4
NTJ-010C	10	7	8.1	M4×0.7	3.2
NTJ-015C	16	8	9.2	M5×0.8	4

揺動受け金具(T金具)

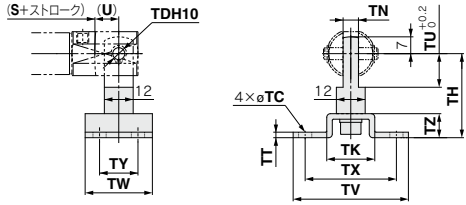

(mm)

品番	適用チューブ内径	TC	TDH10	TH	TK	TN	TT	TU	TV	TW	TX	TY	TZ
CJ-T010C	10	4.5	$3.3^{+0.048}_{0}$	29	18	3.1	2	9	40	22	32	12	8
CJ-T016C	16	5.5	$5^{+0.048}_{0}$	35	20	6.4	2.3	14	48	28	38	16	10

※T金具は、T金具台・1山ナックルジョイント・六角穴付ボルト・バネ座金で構成されています。
※(U)、(S+ストローク)寸法は、P.88、2山クレビスをご参照ください。

クレビス用ピン

材質:ステンレス

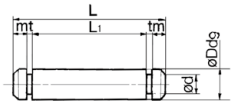

(mm)

品番	適用チューブ内径	Dd9	d	L	L_1	m	t	使用する止め輪
CD-J010	10	$3.3^{-0.030}_{-0.060}$	3	15.2	12.2	1.2	0.3	C形3.2
CD-Z015	16	$5^{-0.030}_{-0.060}$	4.8	22.7	18.3	1.5	0.7	C形5
CD-JA010※	10	$3.3^{-0.030}_{-0.060}$	3	18.2	15.2	1.2	0.3	C形3.2

※ø10エアクッション付、スピコン内蔵2山クレビス形用。
※クレビス用ピンには止め輪が同梱されます。

2山クレビス用ワンタッチ接続ピン

材質:ステンレス

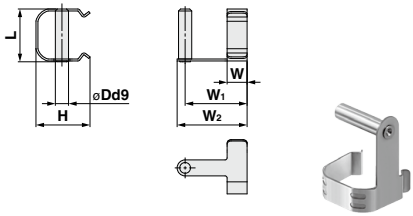

(mm)

品番	適用チューブ内径	Dd9	H	L	W
CD-J10	10	$3.3^{-0.030}_{-0.060}$	13.4	13.2	4
CD-J16	16	$5^{-0.030}_{-0.060}$	18.2	19.5	5

品番	W_1	W_2	備考
CD-J10	12	15	エアクッション、レール取付形オートスイッチ付には取付けられません。
CD-J16	15	18	

※ご使用の際は、適用シリンダにご注意願います。

ロッド先端キャップ

材質:ポリアセタール

平形/CJ-CF□□□　　丸形/CJ-CR□□□

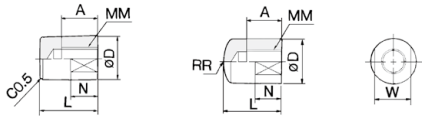

(mm)

品番 平形	品番 丸形	適用チューブ内径	A	D	L	MM	N	R	W
CJ-CF006	CJ-CR006	6	6	8	11	M3×0.5	5	8	6
CJ-CF010	CJ-CR010	10	8	10	13	M4×0.7	6	10	8
CJ-CF016	CJ-CR016	16	10	12	15	M5×0.8	7	12	10

取付支持金具、ロッド先端金具、ナット類材質:ステンレス鋼

部品品番(外形寸法図:標準形と同一)

チューブ内径(mm)	フート形	フランジ形	1山ナックルジョイント	2山ナックルジョイント※	取付用ナット	ロッド先端ナット
10	—	—	I-J010SUS	Y-J010SUS	—	NTJ-010SUS
16	CJ-L016SUS	CJ-F016SUS	I-J016SUS	Y-J016SUS	SNJ-016SUS	NTJ-015SUS

※ナックル用ピン、止め輪が同梱されます。

使用上のご注意

組付手順

①2山クレビス(ワンタッチ接続ピン付)(CD-J□)

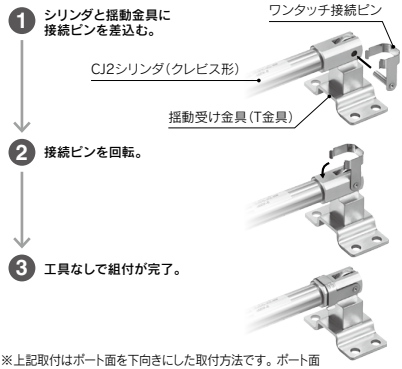

※上記取付はポート面を下向きにした取付方法です。ポート面を上向きにした取付につきましては下記をご参照ください。

②2山ナックルジョイント(ワンタッチ接続ピン付)(IY-J□)

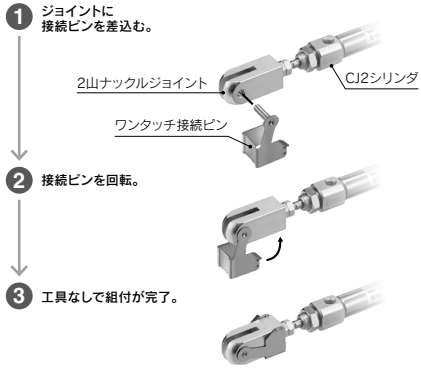

2山クレビス(ワンタッチ接続ピン付)装着方法について

揺動受け金具(T金具)と2山クレビス形シリンダを接続する際、まずは揺動受け金具(T金具)とシリンダをワンタッチ接続ピンにて接続し、その後揺動受け金具を固定する手順を推奨いたします。
揺動受け金具(T金具)を固定した後、シリンダを接続する場合は下記手順にて装着作業をお願いします。

⚠警告

揺動受け金具にクレビス形を組付ける際には、下図のように行います。

①図の方向から2山クレビス(ワンタッチ接続ピン)を装着してください。

ポート面が上側に向いている場合

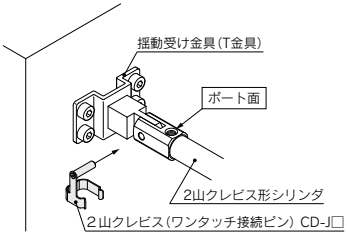

ポート面が下側に向いている場合

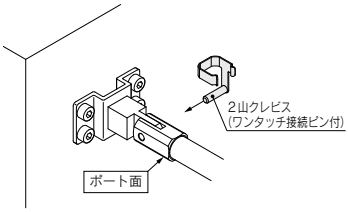

⚠警告

＊装着時は下記の範囲内で作業をお願いします。

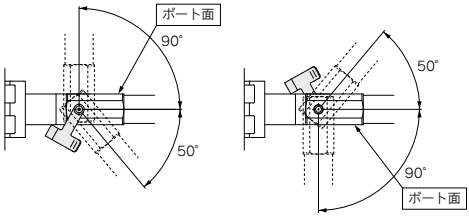

②カチッと音がし確実に固定されるまで、ワンタッチ接続ピンをシリンダ本体(2山クレビス)へ押込んでください。

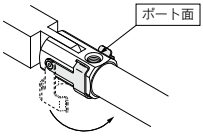

＊2山ナックルジョイントの装着範囲は180度(センターから±90度)でお願いします。その他の装着方法は上記と同様になります。

エアシリンダ／標準形：複動・両ロッド

CJ2W Series

RoHS

ø6, ø10, ø16

型式表示方法

CJ2W B 16 − 60 A Z − □

オートスイッチ付 CDJ2W L 16 − 60 A Z − M9BW □ − B − □

オートスイッチ付（磁石内蔵）

❶ ❷ ❸ ❹ ❺ ❻ ❼ ❽

❶ 取付支持形式

B	基本形
L	フート形
F	フランジ形

※フート、フランジ金具は同梱出荷です。

❷ チューブ内径

6	6mm
10	10mm
16	16mm

❸ シリンダ標準ストローク(mm)

標準ストロークにつきましては、P.95をご参照ください。

❹ クッション

無記号	ラバークッション
A	エアクッション

※ø6はラバークッションのみ

❺ オートスイッチの種類

無記号	オートスイッチなし

※適用オートスイッチ品番は下表よりご選定ください。

★磁石内蔵でオートスイッチなしの場合も、オートスイッチ取付形態（AまたはB）をご記入ください。

❻ オートスイッチ追記号

無記号	2ヶ付
S	1ヶ付
n	nヶ付

❼ オートスイッチ取付形態

A	レール取付
B	バンド取付

※レール取付型の場合、レールにオートスイッチ2個分のビス、ナットを付属します。

※オートスイッチ取付金具はP.178をご参照ください。

※ø6はバンド取付のみ

❽ オーダーメイド仕様

詳細はP.95をご参照ください。

適用オートスイッチ／オートスイッチ単体の詳細仕様は、P.1271～1365をご参照ください。

種類	特殊機能	リード線取出し	表示灯	配線(出力)	負荷電圧 DC	負荷電圧 AC	オートスイッチ品番 バンド取付 縦取出し	オートスイッチ品番 バンド取付 横取出し	オートスイッチ品番 レール取付 縦取出し	オートスイッチ品番 レール取付 横取出し	リード線長さ(m) 0.5(無記号)	1(M)	3(L)	5(Z)	なし(N)	プリワイヤコネクタ	適用負荷	
無接点オートスイッチ	——	グロメット	有	3線(NPN)	24V	5V,12V	M9NV	M9N	M9NV	M9N	●	●	●	○	—	○	IC回路	リレー、PLC
				3線(PNP)			M9PV	M9P	M9PV	M9P	●	●	●	○	—	○		
				2線		12V	M9BV	M9B	M9BV	M9B	●	●	●	○	—	○	—	
		コネクタ					—	H7C	J79C	—	●	—	●	●	●	—		
	診断表示(2色表示)	グロメット		3線(NPN)		5V,12V	M9NWV	M9NW	M9NWV	M9NW	●	●	●	○	—	○	IC回路	
				3線(PNP)			M9PWV	M9PW	M9PWV	M9PW	●	●	●	○	—	○		
				2線		12V	M9BWV	M9BW	M9BWV	M9BW	●	●	●	○	—	○	—	
	耐水性向上品(2色表示)			3線(NPN)		5V,12V	※1M9NAV	※1M9NA	※1M9NAV	※1M9NA	○	○	●	○	—	○	IC回路	
				3線(PNP)			※1M9PAV	※1M9PA	※1M9PAV	※1M9PA	○	○	●	○	—	○		
				2線		12V	※1M9BAV	※1M9BA	※1M9BAV	※1M9BA	○	○	●	○	—	○	—	
	診断出力付(2色表示)			4線(NPN)		5V,12V	—	H7NF	—	F79F	●	—	●	○	—	○	IC回路	
有接点オートスイッチ	——	グロメット	有	3線(NPN相当)	—	5V	A96V	A96	A96V	A96	●	●	●	●	—	○	IC回路	—
				2線	24V	—	—	—	A72	A72H	●	—	●	—	—	—	—	リレー、PLC
						12V	100V	A93V	A93	A93V	A93	●	●	●	●	—	※2○	
			無				100V以下	A90V	A90	A90V	A90	●	●	●	●	—	※2○	IC回路
		コネクタ	有				—	C73C	A73C	—	●	—	●	●	●	—	—	—
			無				24V以下	—	C80C	A80C	—	●	—	●	●	●	—	IC回路
	診断表示(2色表示)	グロメット	有			—	—	—	—	A79W	—	●	—	●	—	—	—	—

※1 耐水性向上タイプのオートスイッチは、上記型式の製品に取付可能ですが、それにより製品の耐水性能を保証するものではありません。

※2 使用負荷電圧はDC24Vとなります。

※リード線長さ記号　0.5m……無記号　(例) M9NW
1m……M　(例) M9NWM
3m……L　(例) M9NWL
5m……Z　(例) M9NWZ
なし……N　(例) H7CN

※上記掲載機種以外にも、適用可能なオートスイッチがありますので詳細は、P.179をご参照ください。

※○印のオートスイッチは受注生産となります。

※D-A9□, M9□, A7□, A80□, F7□, J7□型オートスイッチは同梱出荷（未組付）となります。（ただし、バンド取付の場合、オートスイッチ取付金具のみ組付出荷となります。）

JIS記号

複動／両ロッド・ラバークッション

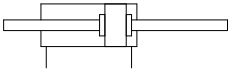

エアクッション

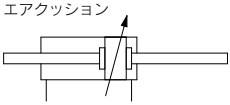

Order Made **個別オーダーメイド仕様**
(詳細はP.180をご参照ください。)

表示記号	仕様／内容
-X446	PTFEグリース

オーダーメイド仕様
詳細はこちら

表示記号	仕様／内容
-XA□	ロッド先端形状変更
-XB6	耐熱シリンダ(−10~150℃) ※スイッチ付&エアクッション付は不可
-XB7	耐寒シリンダ(−40~70℃) ※スイッチ付&エアクッション付は不可
-XC22	パッキン類フッ素ゴム ※エアクッション付は不可
-XC51	ホースニップル付
-XC85	食品機械用グリース仕様

オートスイッチ付の仕様につきましては、P.172～179をご参照ください。

・オートスイッチ適正取付位置(ストロークエンド検出時)および取付高さ
・オートスイッチ取付可能最小ストローク
・動作範囲
・オートスイッチ取付金具／部品品番

⚠ 製品個別注意事項

ご使用になる前には、P.183をご参照ください。

モイスチャーコントロールチューブ IDK Series

小口径／短ストロークのアクチュエータは高頻度で作動させると条件により配管内に結露(水滴)が発生する場合があります。
アクチュエータに配管するだけで結露の発生を防止します。詳細は**BEST AUTOMATION No.⑧ IDK Series**をご参照ください。

仕様

チューブ内径(mm)		6	10	16
作動方式		複動両ロッド		
使用流体		空気		
保証耐圧力		1MPa		
最高使用圧力		0.7MPa		
最低使用圧力	ラバークッション	0.15MPa	0.1MPa	
	エアクッション	—	0.1MPa	
周囲温度および使用流体温度		オートスイッチなし：−10℃～70℃(ただし、凍結なきこと) オートスイッチ付　：−10℃～60℃		
クッション		ラバークッション	ラバークッション／エアクッション	
給油		不要(無給油)		
使用ピストン速度	ラバークッション	50～ 750mm/s		
	エアクッション	—	50～1000mm/s	
許容運動エネルギー	ラバークッション	0.012J	0.035J	0.090J
	エアクッション(有効クッション長さ)	—	0.07J (9.4mm)	0.18J (9.4mm)
ストローク長さの許容差		$^{+1.0}_{0}$		

標準ストローク表

(mm)

チューブ内径	標準ストローク
6	15、30、45、60
10	15、30、45、60、75、100、125、150
16	15、30、45、60、75、100、125、150、175、200

※1mm毎の中間ストロークの製作も可能です(スペーサは、使用致しません)。受注生産。
※標準ストロークを超えるストロークにつきましては、当社にご確認ください。
※使用方法により使用可能なストロークの確認が必要です。詳細につきましては、P.8～19「エアシリンダの機種選定手順」をご参照ください。また、標準ストロークを超える場合には、たわみ等により仕様を満足することができない場合がありますのでご注意ください。

取付支持形式および付属品／金具一覧はP.68、品番、外形寸法の詳細はP.91をご参照ください。

●…製品に付属されます　○…別途手配願います

取付支持形式		基本形	フート	フランジ
標準装備	取付用ナット	●	●	●
	ロッド先端ナット	●	●	●
オプション	1山ナックルジョイント	○	○	○
	2山ナックルジョイント(ピン、止め輪同梱)	○	○	○
	2山ナックルジョイント(ワンタッチ接続ピン付)	○	○	○
	ロッド先端キャップ(平形、丸形)	○	○	○

※ø10、ø16のみ
※材質ステンレス鋼の取付支持金具、付属金具を用意しています。
詳細は、P.92をご参照ください。

取付支持金具／部品品番

取付支持金具	チューブ内径(mm)		
	6	**10**	**16**
フート金具	CJ-L006C	CJ-L010C	CJ-L016C
フランジ金具	CJ-F006C	CJ-F010C	CJ-F016C

質量表

(g)

チューブ内径(mm)		ラバークッション			エアクッション	
		6	**10**	**16**	**10**	**16**
基準質量(0ストローク時)	基本形	25	29	56	36	61
15ストローク当りの割増質量		3	4.5	7.5	4.5	7.5
取付支持金具質量	フート形	16	16	50	16	50
	フランジ形	5	5	13	5	13
付属金具	1山ナックルジョイント	—	17	23	17	23
	2山ナックルジョイント(ナックルピンを含む)	—	25	21	25	21
	2山ナックルジョイント(ワンタッチ接続ピン付)	—	26	22	26	22
	ロッド先端キャップ(平形)	1	1	2	1	2
	ロッド先端キャップ(丸形)	1	1	2	1	2

※基準質量には、取付用ナット、ロッド先端ナットを含みます。

計算方法
例) **CJ2WL10-45Z**
- 基準質量……29(ø10)
- 割増質量……4.5/15ストローク
- シリンダストローク……45ストローク
- 取付支持金具質量……16(フート)

29+4.5/15×45+16=**58.5g**

クリーンシリーズシリンダ

10-CJ2W 取付支持形式 **10/16** – ストローク **Z**

● クリーンシリーズ

アクチュエータのロッド部を2重シール構造にし、リリーフポートでロッド部からの漏れを直接クリーンルームの外へ排気するシステムに使用可能なエアシリンダです。

クリーンシリーズの詳細仕様につきましては、ホームページWEBカタログをご参照ください。

仕様

作動方式	複動両ロッド
チューブ内径(mm)	10、16
最高使用圧力	0.7MPa
最低使用圧力	0.1MPa
クッション	ラバークッション
標準ストローク(mm)	標準形と同じ(P.95参照)
オートスイッチ	取付可(バンド取付タイプ)
取付支持形式	基本形、フート形、フランジ形

構造図(分解できません)

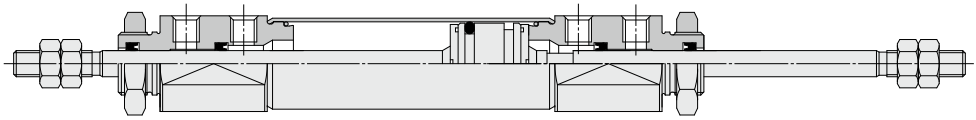

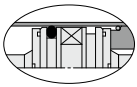

オートスイッチ付の場合

構造図（分解できません）

ø6
ラバークッション

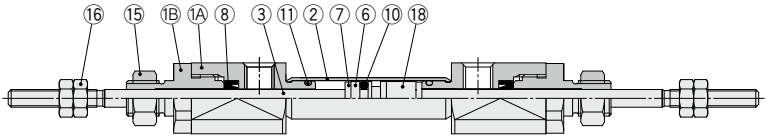

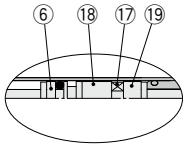

オートスイッチ付の場合

ø10, ø16
ラバークッション

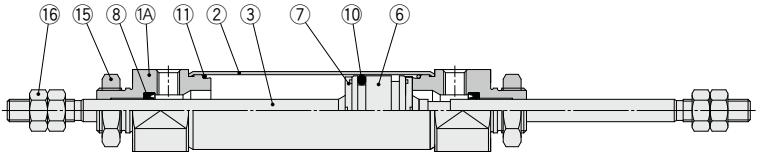

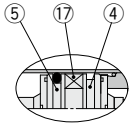

オートスイッチ付の場合

ø10, ø16
エアクッション

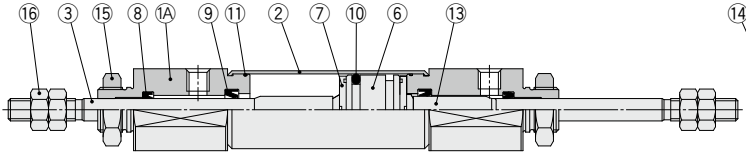

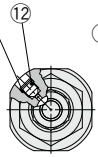

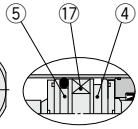

オートスイッチ付の場合

構成部品

番号	名称	材質	備考
1A	ロッドカバー	アルミニウム合金	
1B	パッキン押え	アルミニウム合金	ø6のみ
2	シリンダチューブ	ステンレス	
3	ピストンロッド	ステンレス	
4	ピストンA	アルミニウム合金	
5	ピストンB	アルミニウム合金	
6	ピストン	アルミニウム合金	
7	ダンパ	ウレタン	
8	ロッドパッキン	NBR	
9	クッションパッキン	NBR	

番号	名称	材質	備考
10	ピストンパッキン	NBR	
11	チューブガスケット	NBR	
12	クッションニードル	炭素鋼	
13	クッションリング	アルミニウム合金	
14	ニードルパッキン	NBR	
15	取付用ナット	圧延鋼材	
16	ロッド先端ナット	圧延鋼材	
17	マグネット	—	
18	スペーサA	アルミニウム合金	ø6のみ
19	スペーサB	アルミニウム合金	ø6のみ

基本形(B)

CJ2WB6 – ストローク Z

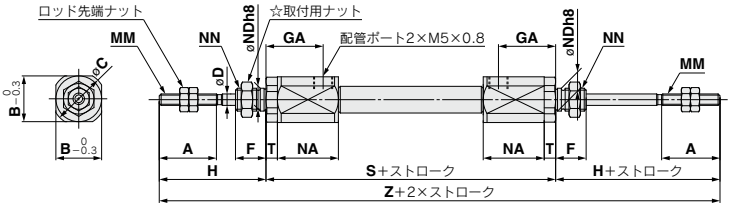

CJ2WB 10/16 – ストローク Z

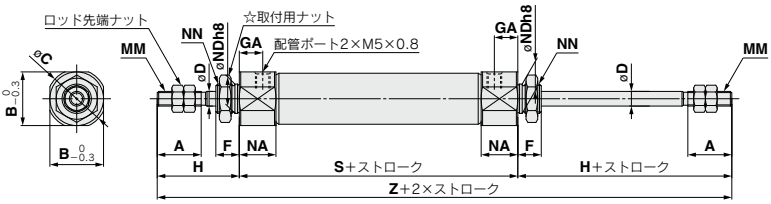

エアクッション付:CJ2WB 10/16 – ストローク AZ

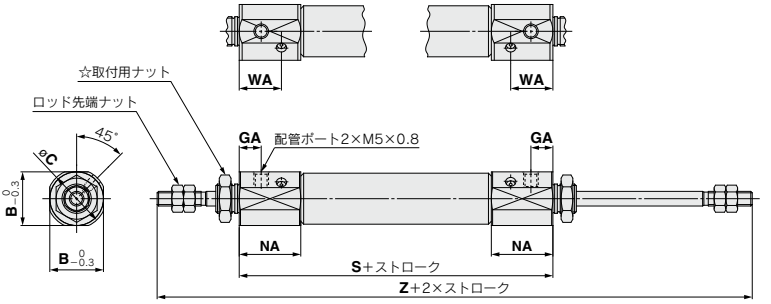

☆取付用ナットの詳細はP.91をご参照ください。

(mm)

チューブ内径	A	B	C	D	F	GA	H	MM	NA	NDh8	NN	S	T	Z
6	15	12	14	3	8	14.5	28	M3×0.5	16	$6^{0}_{-0.018}$	M6×1.0	61 (66)	3	117 (122)
10	15	12	14	4	8	8	28	M4×0.7	12.5	$8^{0}_{-0.022}$	M8×1.0	49	–	105
16	15	18.3	20	5	8	8	28	M5×0.8	12.5	$10^{0}_{-0.022}$	M10×1.0	50	–	106

※S、Z寸法の( )内数値はオートスイッチ付の場合

エアクッション付/下表以外の寸法は上表と同一です。

チューブ内径	B	C	GA	NA	WA	S	Z
10	15	17	7.5	21	14.4	66	122
16	18.3	20	7.5	21	14.4	67	123

フート形(L)

CJ2WL6－ストロークZ

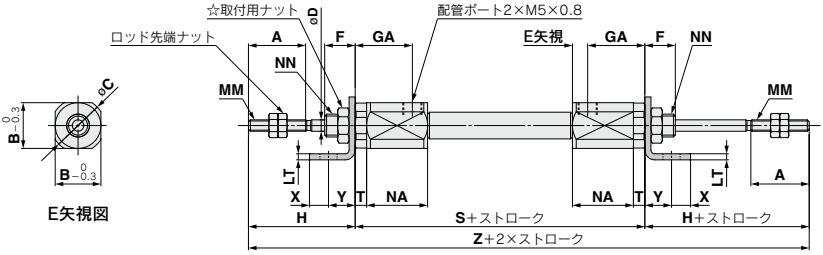

CJ2WL 10/16－ストロークZ

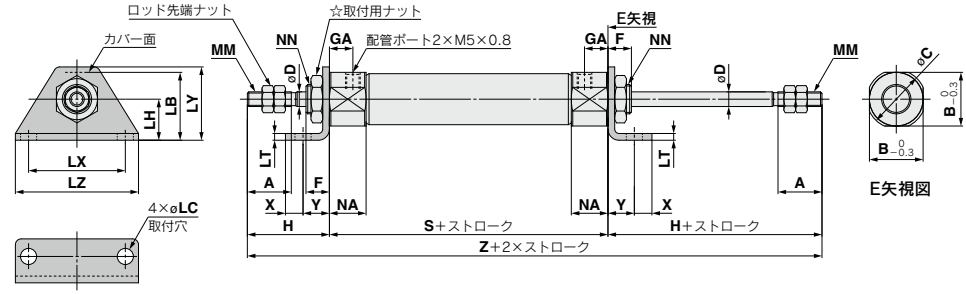

エアクッション付：CJ2WL 10/16－ストロークAZ

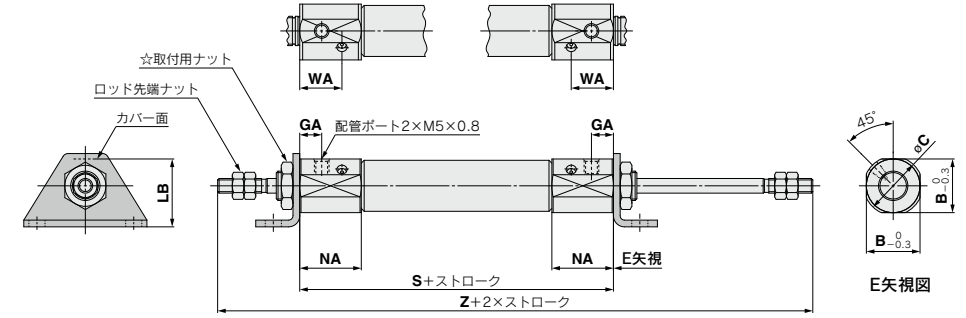

☆取付用ナットの詳細はP.91をご参照ください。

(mm)

チューブ内径	A	B	C	D	F	GA	H	LB	LC	LH	LT	LX	LY	LZ	MM	NA	NN	S	T	X	Y	Z
6	15	12	14	3	8	14.5	28	15	4.5	9	1.6	24	16.5	32	M3×0.5	16	M6×1.0	61 (66)	3	5	7	117 (122)
10	15	12	14	4	8	8	28	15	4.5	9	1.6	24	16.5	32	M4×0.7	12.5	M8×1.0	49	—	5	7	105
16	15	18.3	20	5	8	8	28	23	5.5	14	2.3	33	25	42	M5×0.8	12.5	M10×1.0	50	—	6	9	106

※S、Z寸法の( )内数値はオートスイッチ付の場合

エアクッション付／下表以外の寸法は上表と同一です。

チューブ内径	B	C	GA	LB	NA	WA	S	Z
10	15	17	7.5	16.5	21	14.4	66	122
16	18.3	20	7.5	23	21	14.4	67	123

フランジ形(F)

CJ2WF6 − ストローク Z

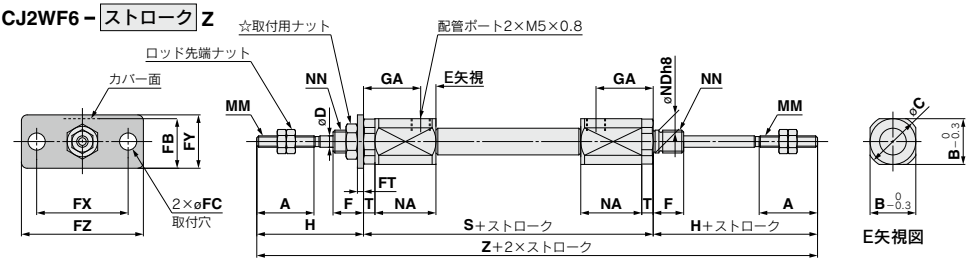

CJ2WF 10/16 − ストローク Z

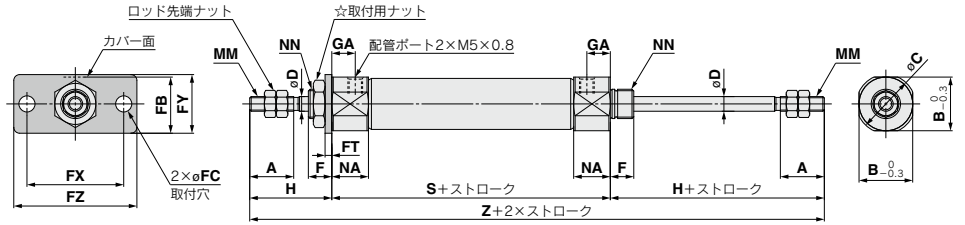

エアクッション付 : CJ2WF 10/16 − ストローク AZ

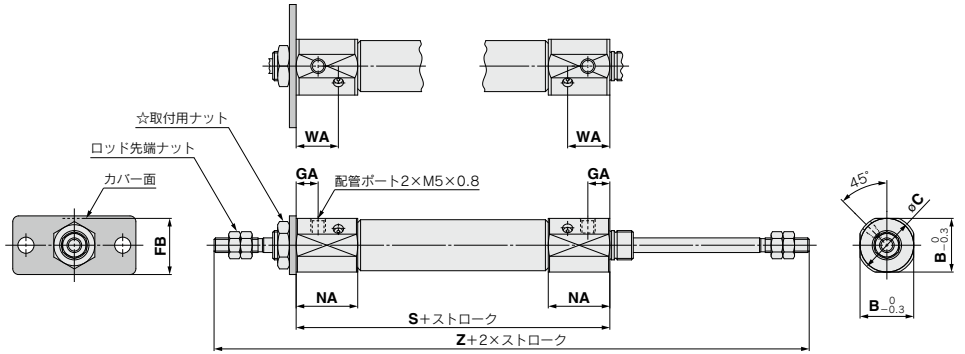

☆取付用ナットの詳細はP.91をご参照ください。

(mm)

チューブ内径	A	B	C	D	F	FB	FC	FT	FX	FY	FZ	GA	H	MM	NA	NN	S	T	Z
6	15	12	14	3	8	13	4.5	1.6	24	14	32	14.5	28	M3×0.5	16	M6×1.0	61 (66)	3	117 (122)
10	15	12	14	4	8	13	4.5	1.6	24	14	32	8	28	M4×0.7	12.5	M8×1.0	49	—	105
16	15	18.3	20	5	8	19	5.5	2.3	33	20	42	8	28	M5×0.8	12.5	M10×1.0	50	—	106

※S、Z寸法の( )内数値はオートスイッチ付の場合

エアクッション付／下表以外の寸法は上表と同一です。

チューブ内径	B	C	GA	FB	NA	WA	S	Z
10	15	17	7.5	14.5	21	14.4	66	122
16	18.3	20	7.5	19	21	14.4	67	123

エアシリンダ／標準形：単動・押出し、引込み

CJ2 Series

RoHS

ø6, ø10, ø16

型式表示方法

CJ2 B 16 − 45 S □ Z − □ □ − □

オートスイッチ付 CDJ2 B 16 − 45 S □ Z − □ □ − M9BW □ − B − □

オートスイッチ付（磁石内蔵）●

❶ ❷ ❸ ❹ ❺ ❻ ❼ ❽ ❾ ❿ ⓫

❶ 取付支持形式

B	基本形
E	両側ボス付
D※※	2山クレビス形
L	片側フート形
M	両側フート形
F	ロッド側フランジ形
G	ヘッド側フランジ形

※フート、フランジ金具は同梱出荷です。
※2山クレビス形はø10、ø16のみ
※※2山クレビス（ワンタッチ接続ピン付）につきましてはP.182をご参照ください。

❷ チューブ内径

6	6mm
10	10mm
16	16mm

❸ シリンダ標準ストローク(mm)
標準ストロークにつきましては、P.102をご参照ください。

❹ 作動方式

S	単動押出し
T	単動引込み

❺ ヘッドカバーのポート位置

無記号	軸に対し90°	
R	軸方向	

※2山クレビス形は軸に対し90°のみ
※両側ボス付は軸に対し90°のみ
※単動引込み（T）には適用しません。

❻ 揺動受け金具

無記号	金具なし
N	揺動受け金具同梱

※2山クレビス形ø10, ø16のみ
※揺動受け金具は同梱出荷です。

❼ ロッド先端金具

無記号	金具なし
V	1山ナックルジョイント
W※※	2山ナックルジョイント
T	ロッド先端キャップ（平形）
U	ロッド先端キャップ（丸形）

※ロッド先端金具は同梱出荷です。
※1山、2山ナックルジョイントはø10、ø16のみ
※※2山ナックルジョイント（ワンタッチ接続ピン付）につきましてはP.91をご参照ください。

❽ オートスイッチの種類

無記号	オートスイッチなし

※適用オートスイッチ品番は下表よりご選定ください。
★磁石内蔵でオートスイッチなしの場合も、オートスイッチ取付形態（AまたはB）をご記入ください。

❾ オートスイッチ追記号

無記号	2ヶ付
S	1ヶ付
n	nヶ付

❿ オートスイッチ取付形態

A	レール取付
B	バンド取付

※レール取付型の場合、レールにオートスイッチ2個分のビス、ナットを付属します。
※オートスイッチ取付金具はP.178をご参照ください。
※ø6はバンド取付のみ

⓫ オーダーメイド仕様
詳細はP.102をご参照ください。

※シリンダアセンブリの表示方法（手配例）につきましては、P.102をご参照ください。

適用オートスイッチ／オートスイッチ単体の詳細仕様は、P.1271～1365をご参照ください。

種類	特殊機能	リード線取出し	表示灯	配線（出力）	負荷電圧 DC	負荷電圧 AC	オートスイッチ品番 バンド取付 縦取出し	バンド取付 横取出し	レール取付 縦取出し	レール取付 横取出し	リード線長さ(m) 0.5（無記号）	1（M）	3（L）	5（Z）	なし（N）	プリワイヤコネクタ	適用負荷	
無接点オートスイッチ	—	グロメット	有	3線(NPN)	24V	5V,12V	M9NV	M9N	M9NV	M9N	●	●	●	○	—	○	IC回路	リレー、PLC
				3線(PNP)			M9PV	M9P	M9PV	M9P	●	●	●	○	—	○		
				2線		12V	M9BV	M9B	M9BV	M9B	●	●	●	○	—	○	—	
		コネクタ					—	H7C	J79C	—	●	—	●	●	●	—		
	診断表示（2色表示）	グロメット		3線(NPN)		5V,12V	M9NWV	M9NW	M9NWV	M9NW	●	●	●	○	—	○	IC回路	
				3線(PNP)			M9PWV	M9PW	M9PWV	M9PW	●	●	●	○	—	○		
				2線		12V	M9BWV	M9BW	M9BWV	M9BW	●	●	●	○	—	○	—	
	耐水性向上品（2色表示）			3線(NPN)		5V,12V	※1M9NAV	※1M9NA	※1M9NAV	※1M9NA	○	○	●	○	—	○	IC回路	
				3線(PNP)			※1M9PAV	※1M9PA	※1M9PAV	※1M9PA	○	○	●	○	—	○		
				2線		12V	※1M9BAV	※1M9BA	※1M9BAV	※1M9BA	○	○	●	○	—	○	—	
	診断出力付（2色表示）			4線(NPN)		5V,12V	—	H7NF	—	F79F	●	—	●	○	—	○	IC回路	
有接点オートスイッチ	—	グロメット	有	3線(NPN相当)	—	5V	—	A96V	A96	A96V	A96	●	●	●	●	—	○	IC回路	—
				2線	24V	—	200V	—	—	A72	A72H	●	—	●	—	—	—	—	リレー、PLC
						12V	100V	A93V	A93	A93V	A93	●	●	●	●	—	※2○		
			無				100V以下	A90V	A90	A90V	A90	●	●	●	●	—	※2○	IC回路	
		コネクタ	有				—	—	C73C	A73C	—	●	—	●	●	●	—	—	
			無				24V以下	—	C80C	A80C	—	●	—	●	●	●	—	IC回路	
	診断表示（2色表示）	グロメット	有			—	—	—	—	A79W	—	●	—	●	—	—	—	—	

※1 耐水性向上タイプのオートスイッチは、上記型式の製品に取付可能ですが、それにより製品の耐水性能を保証するものではありません。
※2 使用負荷電圧はDC24Vとなります。

※リード線長さ記号　0.5m……無記号　（例）M9NW　　5m……Z　（例）M9NWZ
1m……M　（例）M9NWM　　なし……N　（例）H7CN
3m……L　（例）M9NWL

※上記掲載機種以外にも、適用可能なオートスイッチがありますので詳細は、P.179をご参照ください。
※○印のオートスイッチは受注生産となります。
※D-A9□, M9□, A7□, A80□, F7□, J7□型オートスイッチは同梱出荷（未組付）となります。（ただし、バンド取付の場合、オートスイッチ取付金具のみ、組付出荷となります。）

JIS記号

単動：押出し・ラバークッション

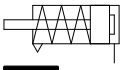

単動：引込み・ラバークッション

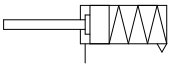

Order Made 個別オーダーメイド仕様

(詳細はP.180～182をご参照ください。)

表示記号	仕様／内容
-X446	PTFEグリース
-X773注1)	短ピッチ取付タイプ／単動押出し
-X2838注2)	2山クレビス(ワンタッチ接続ピン付)

注1) ø6のみ
注2) ø10、ø16のみ

オーダーメイド仕様

詳細はこちら

表示記号	仕様／内容
-XA□	ロッド先端形状変更
-XC22	パッキン類フッ素ゴム
-XC51	ホースニップル付
-XC85	食品機械用グリース仕様

オートスイッチ付の仕様につきましてはP.172～179をご参照ください。

- オートスイッチ適正取付位置(ストロークエンド検出時)および取付高さ
- オートスイッチ取付可能最小ストローク
- 動作範囲
- オートスイッチ取付金具／部品品番

⚠ 製品個別注意事項

ご使用になる前には、P.183をご参照ください。

シリンダアセンブリの表示方法(手配例)

シリンダ型式：CDJ2D16-45SZ-NW-M9BW-B

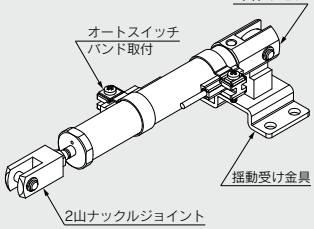

取付支持形式　D：2山クレビス
揺動受け金具　N：あり
ロッド先端金具 W：2山ナックルジョイント
オートスイッチ D-M9BW：2ヶ付
オートスイッチ取付形態　B：バンド取付

※揺動受け金具、2山ナックルジョイント、オートスイッチは同梱出荷となります。

仕様

チューブ内径(mm)		6	10	16
作動方式		単動押出し／単動引込み		
使用流体		空気		
保証耐圧力		1MPa		
最高使用圧力		0.7MPa		
最低使用圧力	単動押出し	0.2MPa	0.15MPa	
	単動引込み	0.25MPa	0.15MPa	
周囲温度および使用流体温度		オートスイッチなし：−10℃～70℃ オートスイッチ付　：−10℃～60℃ (ただし、凍結なきこと)		
クッション		ラバークッション		
給油		不要(無給油)		
ストローク長さの許容差		$^{+1.0}_{0}$		
使用ピストン速度		50～750mm/s		
許容運動エネルギー		0.012J	0.035J	0.090J

標準ストローク表

(mm)

チューブ内径	標準ストローク
6	15、30、45、60
10	15、30、45、60
16	15、30、45、60、75、100、125、150

※1mm毎の中間ストロークの製作も可能です。(スペーサは、使用致しません。)
※標準ストロークを超えるストロークにつきましては、当社にご確認ください。
※使用方法により使用可能なストロークの確認が必要です。詳細につきましては、P.8～19「エアシリンダの機種選定手順」をご参照ください。また、標準ストロークを超える場合には、たわみ等により仕様を満足することができない場合がありますのでご注意ください。

スプリング反力について

P.1571(表-2スプリング反力)をご参照ください。

取付支持金具／部品品番

取付支持金具	チューブ内径(mm)		
	6	10	16
フート金具	CJ-L006C	CJ-L010C	CJ-L016C
フランジ金具	CJ-F006C	CJ-F010C	CJ-F016C
揺動受け金具(T金具)※	—	CJ-T010C	CJ-T016C

※揺動受け金具(T金具)の適用は2山クレビス形(D)です。

取付支持形式および付属品

／金具一覧はP.68、品番、外形寸法の詳細はP.91をご参照ください。

●…製品に付属されます　○…シリンダ型式内で手配可能です　△…別手配品

取付支持形式		基本形	フート	フランジ	2山クレビス注1)	2山クレビス(T金具を含む)
標準装備	取付用ナット	●	●	●	—	—
	ロッド先端ナット	●	●	●	●	●
	クレビス用ピン(止め輪同梱)	—	—	—	●	●
オプション	2山クレビス(ワンタッチ接続ピン付)	△	△	△	○(-X2838)	○(-X2838)
	1山ナックルジョイント	○	○	○	○	○
	2山ナックルジョイント(ピン、止め輪同梱)	○	○	○	○	○
	2山ナックルジョイント(ワンタッチ接続ピン付)	△	△	△	△	△
	ロッド先端キャップ(平形、丸形)	○	○	○	○	○
	揺動受け金具(T金具)	—	—	—	○	●

注1) 2山クレビスはø10、ø16のみ。
注2) 材質ステンレス鋼の取付支持金具、付属金具を用意しています。
詳細は、P.92をご参照ください。

理論出力

P.1575 技術資料3の理論出力表の単動押出し形シリンダをご参照ください。引込み形の場合はOUT側がスプリングの戻り終り力となりIN側は複動形シリンダのIN側出力よりスプリングの戻り始め力を差引いた出力となります。

モイスチャーコントロールチューブ IDK Series

小口径／短ストロークのアクチュエータは高頻度で作動させると条件により配管内に結露(水滴)が発生する場合があります。
アクチュエータに配管するだけで結露の発生を防止します。詳細は**BEST AUTOMATION No.⑧ IDK Series**をご参照ください。

質量表

押出し

(g)

チューブ内径(mm)		6			10				16			
取付		基本形	軸方向配管	両側ボス付	基本形	軸方向配管	2山クレビス(クレビスピン含む)	両側ボス付	基本形	軸方向配管	2山クレビス(クレビスピン含む)	両側ボス付
基準質量	15ストローク	17	15	18	28	28	29	28	62	62	69	64
	30ストローク	20	18	21	35	35	35	35	77	77	84	79
	45ストローク	23	21	23	44	44	45	45	95	95	102	97
	60ストローク	26	24	27	54	54	55	54	113	113	119	115
	75ストローク								134	134	141	136
	100ストローク								167	167	174	169
	125ストローク								204	204	212	206
	150ストローク								227	227	234	229
取付支持金具質量	片側フート形	8	8	8	8				25			
	両側フート形	16	16	16	16				50			
	ロッド側フランジ形	5	5	5	5				13			
	ヘッド側フランジ形	5	5	5	5				13			
付属金具	クレビス用ピン	—	—	—	—	—	1	—	—	—	3	—
	2山クレビス用ワンタッチ接続ピン	—	—	—	—	—	2	—	—	—	4	—
	1山ナックルジョイント	—	—	—	17				23			
	2山ナックルジョイント(ナックルピンを含む)	—	—	—	25				21			
	2山ナックルジョイント(ワンタッチ接続ピン付)	—	—	—	26				22			
	ロッド先端キャップ(平形)	1	1	1	1				2			
	ロッド先端キャップ(丸形)	1	1	1	1				2			
	揺動受け金具(T金具)	—	—	—	32				50			

※基準質量には、取付ナット、ロッド先端ナットを含みます。
注) 2山クレビス形には、取付用ナットを含みませんので、取付用ナット分を差引いています。

計算方法
例) **CJ2L10-45SZ**
- 基準質量……44(ø10-45ストローク)
- 取付支持金具質量……8(片側フート形)

44＋8＝**52g**

引込み

(g)

チューブ内径(mm)		6		10				16			
取付		基本形	両側ボス付	基本形	軸方向配管	2山クレビス(クレビスピン含む)	両側ボス付	基本形	軸方向配管	2山クレビス(クレビスピン含む)	両側ボス付
基準質量	15ストローク	18	19	28	28	30	29	63	63	71	67
	30ストローク	21	22	34	34	36	35	77	77	85	80
	45ストローク	24	24	42	42	44	43	93	93	100	96
	60ストローク	27	28	51	51	52	51	109	109	116	112
	75ストローク							129	129	137	133
	100ストローク							159	159	166	162
	125ストローク							193	193	201	196
	150ストローク							213	213	221	217
取付支持金具質量	片側フート形	8	8	8				25			
	両側フート形	16	16	16				50			
	ロッド側フランジ形	5	5	5				13			
	ヘッド側フランジ形	5	5	5				13			
付属金具	クレビス用ピン	—	—	—	—	1	—	—	—	3	—
	2山クレビス用ワンタッチ接続ピン	—	—	—	—	2	—	—	—	4	—
	1山ナックルジョイント	—	—	17				23			
	2山ナックルジョイント(ナックルピンを含む)	—	—	25				21			
	2山ナックルジョイント(ワンタッチ接続ピン付)	—	—	26				22			
	ロッド先端キャップ(平形)	1	1	1				2			
	ロッド先端キャップ(丸形)	1	1	1				2			
	揺動受け金具(T金具)	—	—	32				50			

※基準質量には、取付ナット、ロッド先端ナットを含みます。
注) 2山クレビス形には、取付用ナットを含みませんので、取付用ナット分を差引いています。

計算方法
例) **CJ2L10-45TZ**
- 基準質量……42(ø10-45ストローク)
- 取付支持金具質量……8(片側フート形)

42＋8＝**50g**

構造図（分解できません）

単動／押出し

ø6

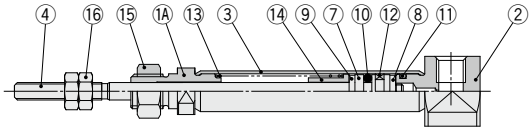

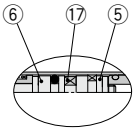

オートスイッチ付の場合

ø10, ø16

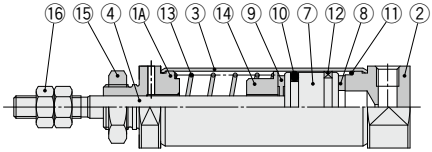

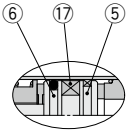

オートスイッチ付の場合

単動／引込み

ø6

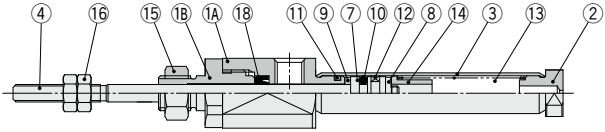

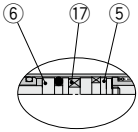

オートスイッチ付の場合

ø10, ø16

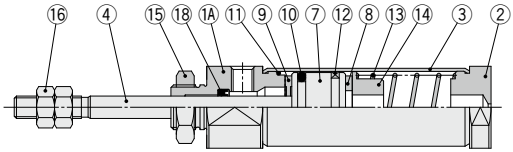

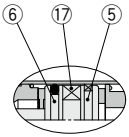

オートスイッチ付の場合

構成部品

番号	名称	材質	備考
1A	ロッドカバー	アルミニウム合金	
1B	パッキン押え	アルミニウム合金	ø6のみ
2	ヘッドカバー	アルミニウム合金	
3	シリンダチューブ	ステンレス	
4	ピストンロッド	ステンレス	
5	ピストンA	アルミニウム合金	
6	ピストンB	アルミニウム合金	
7	ピストン	アルミニウム合金	
8	ダンパA	ウレタン	
9	ダンパB	ウレタン	

番号	名称	材質	備考
10	ピストンパッキン	NBR	
11	チューブガスケット	NBR	
12	ウェアリング	樹脂	
13	リターンスプリング	ピアノ線	
14	スプリング座	アルミニウム合金	
15	取付用ナット	圧延鋼材	
16	ロッド先端ナット	圧延鋼材	
17	マグネット	—	
18	ロッドパッキン	NBR	

単動：押出し／基本形（B）

CJ2B6 − ストローク S ヘッドカバーのポート位置 Z

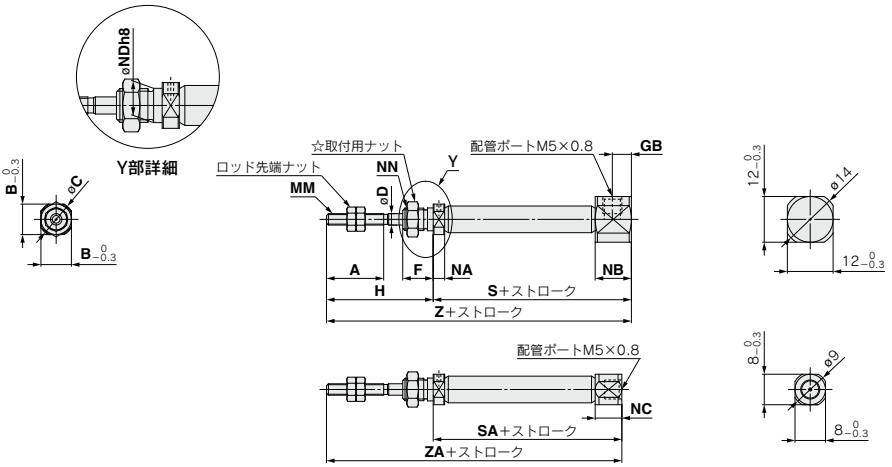

ヘッドカバーのポート位置
軸方向（R）の場合

CJ2B 10/16 − ストローク S ヘッドカバーのポート位置 Z

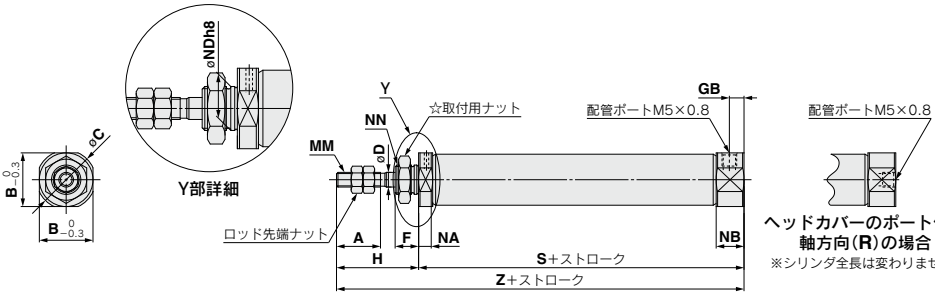

ヘッドカバーのポート位置
軸方向（R）の場合
※シリンダ全長は変わりません。

☆取付用ナットの詳細はP.91をご参照ください。

(mm)

チューブ内径	A	B	C	D	F	GB	H	MM	NA	NB	NC	NDh8	NN	S 5～15st	S 16～30st	S 31～45st	S 46～60st	S 61～75st	S 76～100st	S 101～125st	S 126～150st
6	15	8	9	3	8	5	28	M3×0.5	3	9.5	7	6 0 −0.018	M6×1.0	37 (42)	46 (51)	50 (55)	64 (69)	—	—	—	—
10	15	12	14	4	8	5	28	M4×0.7	4.8	9.5	—	8 0 −0.022	M8×1.0	45.5	53	65	77	—	—	—	—
16	15	18.3	20	5	8	5	28	M5×0.8	4.8	9.5	—	10 0 −0.022	M10×1.0	45.5	54	66	78	84	108	126	138

チューブ内径	SA 5～15st	SA 16～30st	SA 31～45st	SA 46～60st	SA 61～75st	SA 76～100st	SA 101～125st	SA 126～150st	Z 5～15st	Z 16～30st	Z 31～45st	Z 46～60st	Z 61～75st	Z 76～100st	Z 101～125st	Z 126～150st	ZA 5～15st	ZA 16～30st	ZA 31～45st	ZA 46～60st	ZA 61～75st	ZA 76～100st	ZA 101～125st	ZA 126～150st
6	34.5 (39.5)	43.5 (48.5)	47.5 (52.5)	61.5 (66.5)	—	—	—	—	65 (70)	74 (79)	78 (83)	92 (97)	—	—	—	—	62.5 (67.5)	71.5 (76.5)	75.5 (80.5)	89.5 (94.5)	—	—	—	—
10	—	—	—	—	—	—	—	—	73.5	81	93	105	—	—	—	—	—	—	—	—	—	—	—	—
16	—	—	—	—	—	—	—	—	73.5	82	94	106	112	136	154	166	—	—	—	—	—	—	—	—

※S、SA、Z、ZA寸法の（　）内数値はオートスイッチ付の場合

単動：押出し／両側ボス付（E）

CJ2E6 − ストローク SZ

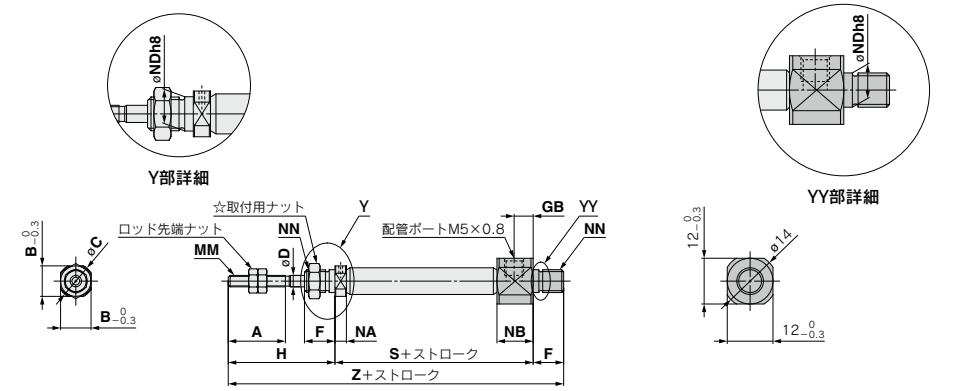

CJ2E 10 16 − ストローク SZ

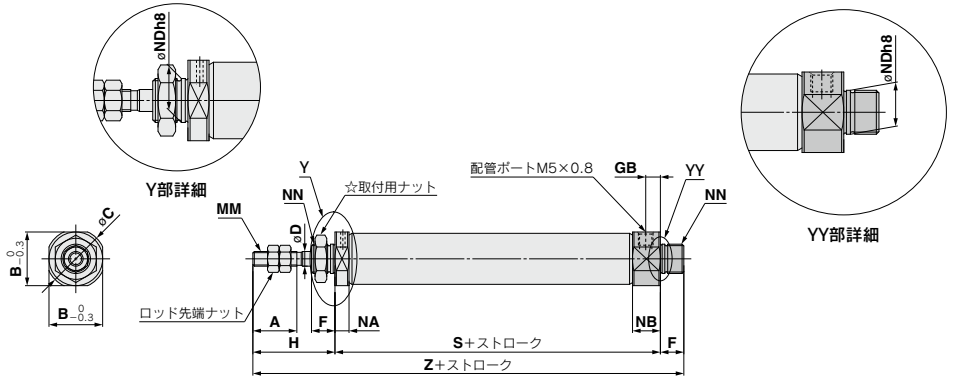

☆取付用ナットの詳細はP.91をご参照ください。

(mm)

チューブ内径	A	B	C	D	F	GB	H	MM	NA	NB	NDh8	NN	S 5~15st	S 16~30st	S 31~45st	S 46~60st	S 61~75st	S 76~100st	S 101~125st	S 126~150st	Z 5~15st	Z 16~30st	Z 31~45st	Z 46~60st	Z 61~75st	Z 76~100st	Z 101~125st	Z 126~150st
6	15	8	9	3	8	5	28	M3×0.5	3	9.5	$6^{0}_{-0.018}$	M6×1.0	37 (42)	46 (51)	50 (55)	64 (69)	—	—	—	—	73 (78)	82 (87)	86 (91)	100 (105)	—	—	—	—
10	15	12	14	4	8	5	28	M4×0.7	4.8	9.5	$8^{0}_{-0.022}$	M8×1.0	45.5	53	65	77	—	—	—	—	81.5	89	101	113	—	—	—	—
16	15	18.3	20	5	8	5	28	M5×0.8	4.8	9.5	$10^{0}_{-0.022}$	M10×1.0	45.5	54	66	78	84	108	126	138	81.5	90	102	114	120	144	162	174

※S、Z寸法の（　）内数値はオートスイッチ付の場合

単動：押出し／片側フート（L）

CJ2L6 − ストローク S ヘッドカバーのポート位置 Z

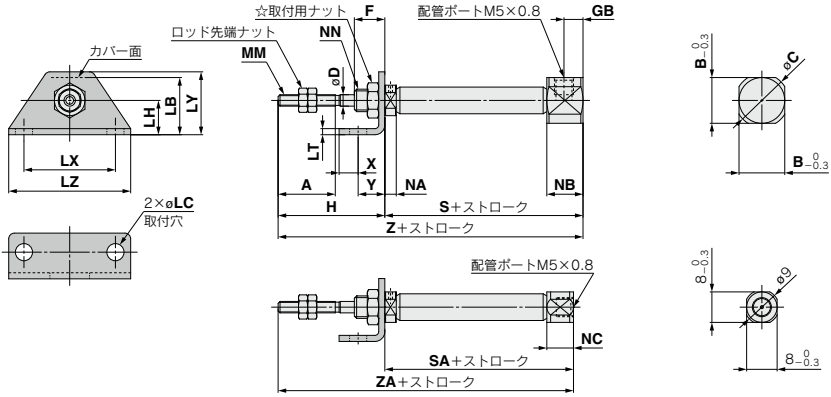

ヘッドカバーのポート位置
軸方向（R）の場合

CJ2L 10/16 − ストローク S ヘッドカバーのポート位置 Z

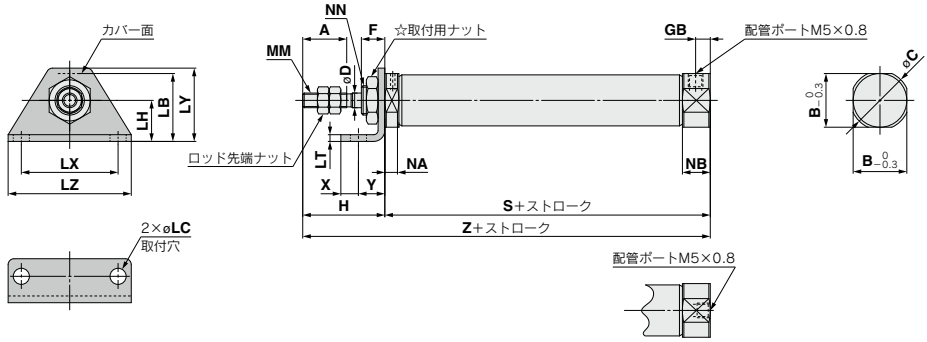

ヘッドカバーのポート位置
軸方向（R）の場合

※シリンダ全長は変わりません。

☆取付用ナットの詳細はP.91をご参照ください。

(mm)

チューブ内径	A	B	C	D	F	GB	H	LB	LC	LH	LT	LX	LY	LZ	MM	NA	NB	NN	S 5～15st	S 16～30st	S 31～45st	S 46～60st	S 61～75st	S 76～100st	S 101～125st	S 126～150st
6	15	12	14	3	8	5	28	13	4.5	9	1.6	24	16.5	32	M3×0.5	3	9.5	M6×1.0	37 (42)	46 (51)	50 (55)	64 (69)	—	—	—	—
10	15	12	14	4	8	5	28	15	4.5	9	1.6	24	16.5	32	M4×0.7	4.8	9.5	M8×1.0	45.5	53	65	77	—	—	—	—
16	15	18.3	20	5	8	5	28	23	5.5	14	2.3	33	25	42	M5×0.8	4.8	9.5	M10×1.0	45.5	54	66	78	84	108	126	138

チューブ内径	SA 5～15st	SA 16～30st	SA 31～45st	SA 46～60st	SA 61～75st	SA 76～100st	SA 101～125st	SA 126～150st	X	Y	Z 5～15st	Z 16～30st	Z 31～45st	Z 46～60st	Z 61～75st	Z 76～100st	Z 101～125st	Z 126～150st	ZA 5～15st	ZA 16～30st	ZA 31～45st	ZA 46～60st	ZA 61～75st	ZA 76～100st	ZA 101～125st	ZA 126～150st
6	34.5 (39.5)	43.5 (48.5)	47.5 (52.5)	61.5 (66.5)	—	—	—	—	5	7	65 (70)	74 (79)	78 (83)	92 (97)	—	—	—	—	62.5 (67.5)	71.5 (76.5)	75.5 (80.5)	89.5 (94.5)	—	—	—	—
10	—	—	—	—	—	—	—	—	5	7	73.5	81	93	105	—	—	—	—	—	—	—	—	—	—	—	—
16	—	—	—	—	—	—	—	—	6	9	73.5	82	94	106	112	136	154	166	—	—	—	—	—	—	—	—

※S、SA、Z、ZA寸法の（　）内数値はオートスイッチ付の場合

単動:押出し／両側フート(M)

CJ2M6 − ストローク SZ

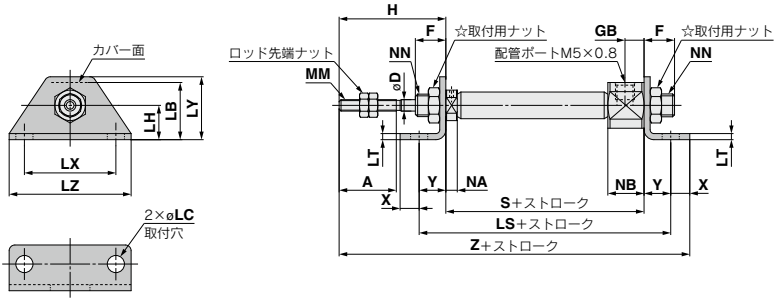

CJ2M 10/16 − ストローク SZ

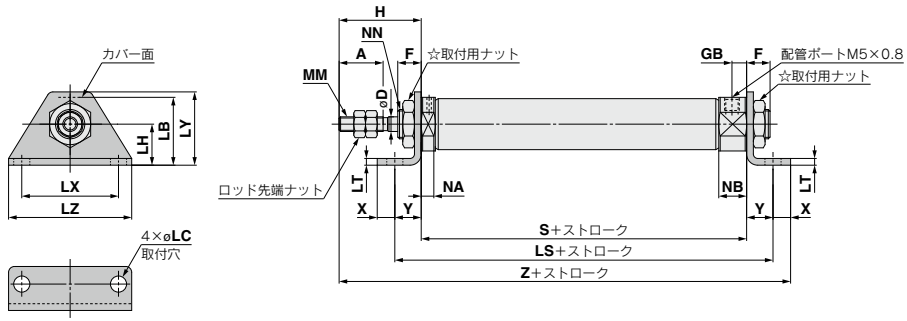

☆取付用ナットの詳細はP.91をご参照ください。

(mm)

チューブ内径	A	D	F	GB	H	LB	LC	LH	LS 5～15st	LS 16～30st	LS 31～45st	LS 46～60st	LS 61～75st	LS 76～100st	LS 101～125st	LS 126～150st	LT	LX	LY	LZ	MM	NA
6	15	3	8	5	28	13	4.5	9	51 (56)	60 (65)	64 (69)	78 (83)	—	—	—	—	1.6	24	16.5	32	M3×0.5	3
10	15	4	8	5	28	15	4.5	9	59.5	67	79	91	—	—	—	—	1.6	24	16.5	32	M4×0.7	4.8
16	15	5	8	5	28	23	5.5	14	63.5	72	84	96	102	126	144	156	2.3	33	25	42	M5×0.8	4.8

チューブ内径	NB	NN	S 5～15st	S 16～30st	S 31～45st	S 46～60st	S 61～75st	S 76～100st	S 101～125st	S 126～150st	X	Y	Z 5～15st	Z 16～30st	Z 31～45st	Z 46～60st	Z 61～75st	Z 76～100st	Z 101～125st	Z 126～150st
6	9.5	M6×1.0	37 (42)	46 (51)	50 (55)	64 (69)	—	—	—	—	5	7	77 (82)	86 (91)	90 (95)	104 (109)	—	—	—	—
10	9.5	M8×1.0	45.5	53	65	77	—	—	—	—	5	7	85.5	93	105	117	—	—	—	—
16	9.5	M10×1.0	45.5	54	66	78	84	108	126	138	6	9	88.5	97	109	121	127	151	169	181

※LS、S、Z寸法の( )内数値はオートスイッチ付の場合

単動：押出し／ロッド側フランジ（F）

CJ2F6 − ストローク S ヘッドカバーのポート位置 Z

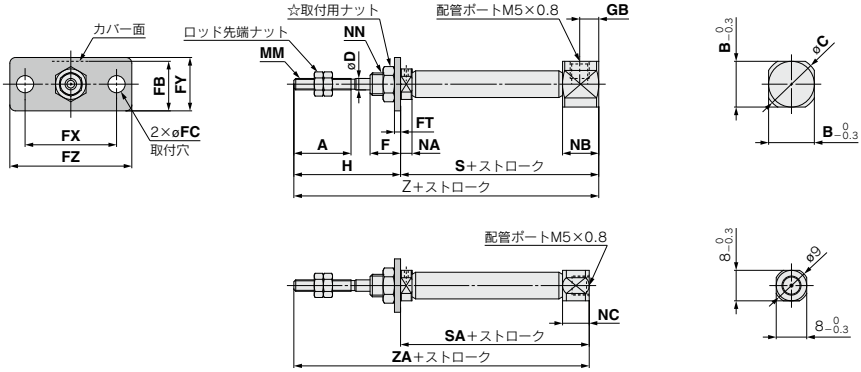

ヘッドカバーのポート位置
軸方向（R）の場合

CJ2F 10/16 − ストローク S ヘッドカバーのポート位置 Z

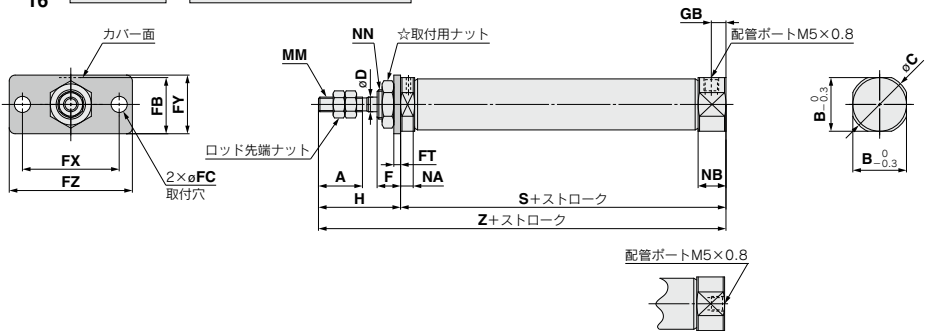

ヘッドカバーのポート位置
軸方向（R）の場合
※シリンダ全長は変わりません。

☆取付用ナットの詳細はP.91をご参照ください。

(mm)

チューブ内径	A	B	C	D	F	FB	FC	FT	FX	FY	FZ	GB	H	MM	NA	NB	NC	NN	S 5~15st	S 16~30st	S 31~45st	S 46~60st	S 61~75st	S 76~100st	S 101~125st	S 126~150st
6	15	12	14	3	8	11	4.5	1.6	24	14	32	5	28	M3×0.5	3	9.5	7	M6×1.0	37 (42)	46 (51)	50 (55)	64 (69)	—	—	—	—
10	15	12	14	4	8	13	4.5	1.6	24	14	32	5	28	M4×0.7	4.8	9.5	—	M8×1.0	45.5	53	65	77	—	—	—	—
16	15	18.3	20	5	8	19	5.5	2.3	33	20	42	5	28	M5×0.8	4.8	9.5	—	M10×1.0	45.5	54	66	78	84	108	126	138

チューブ内径	SA 5~15st	SA 16~30st	SA 31~45st	SA 46~60st	SA 61~75st	SA 76~100st	SA 101~125st	SA 126~150st	Z 5~15st	Z 16~30st	Z 31~45st	Z 46~60st	Z 61~75st	Z 76~100st	Z 101~125st	Z 126~150st	ZA 5~15st	ZA 16~30st	ZA 31~45st	ZA 46~60st	ZA 61~75st	ZA 76~100st	ZA 101~125st	ZA 126~150st
6	34.5 (39.5)	43.5 (48.5)	47.5 (52.5)	61.5 (66.5)	—	—	—	—	65 (70)	74 (79)	78 (83)	92 (97)	—	—	—	—	62.5 (67.5)	71.5 (76.5)	75.5 (80.5)	89.5 (94.5)	—	—	—	—
10	—	—	—	—	—	—	—	—	73.5	81	93	105	—	—	—	—	—	—	—	—	—	—	—	—
16	—	—	—	—	—	—	—	—	73.5	82	94	106	112	136	154	166	—	—	—	—	—	—	—	—

※S、SA、Z、ZA寸法の（　）内数値はオートスイッチ付の場合

単動:押出し／ヘッド側フランジ(G)

CJ2G6 − ストローク SZ

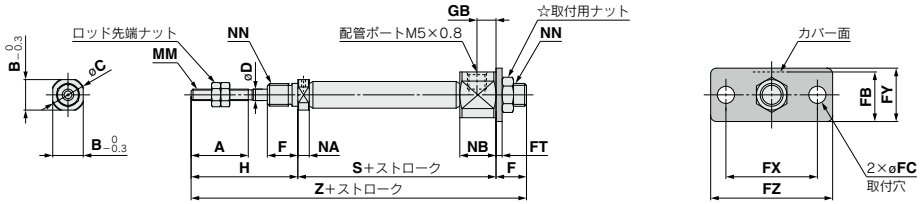

CJ2G 10 16 − ストローク SZ

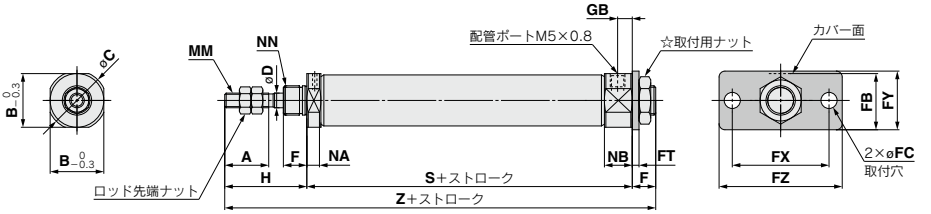

☆取付用ナットの詳細はP.91をご参照ください。

(mm)

チューブ内径	A	B	C	D	F	FB	FC	FT	FX	FY	FZ	GB	H	MM	NA	NB	NN
6	15	8	9	3	8	11	4.5	1.6	24	14	32	5	28	M3×0.5	3	9.5	M6×1.0
10	15	12	14	4	8	13	4.5	1.6	24	14	32	5	28	M4×0.7	4.8	9.5	M8×1.0
16	15	18.3	20	5	8	19	5.5	2.3	33	20	42	5	28	M5×0.8	4.8	9.5	M10×1.0

チューブ内径	S								Z							
	5～15st	16～30st	31～45st	46～60st	61～75st	76～100st	101～125st	126～150st	5～15st	16～30st	31～45st	46～60st	61～75st	76～100st	101～125st	126～150st
6	37 (42)	46 (51)	50 (55)	64 (69)	—	—	—	—	73 (78)	82 (87)	86 (91)	100 (105)	—	—	—	—
10	45.5	53	65	77	—	—	—	—	81.5	89	101	113	—	—	—	—
16	45.5	54	66	78	84	108	126	138	81.5	90	102	114	120	144	162	174

※S、Z寸法の( )内数値はオートスイッチ付の場合

単動：押出し／2山クレビス（D）

CJ2D 10/16 − ストローク SZ

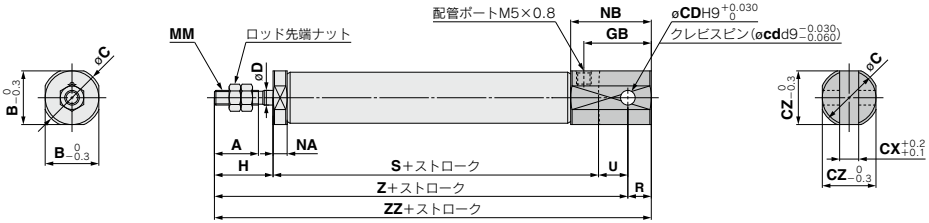

(mm)

チューブ内径	A	B	C	CD (cd)	CX	CZ	D	GB	H	MM	NA	NB	R	U	S 5～15st	S 16～30st	S 31～45st	S 46～60st	S 61～75st	S 76～100st	S 101～125st	S 126～150st
10	15	12	14	3.3	3.2	12	4	18	20	M4×0.7	4.8	22.5	5	8	45.5	53	65	77	—	—	—	—
16	15	18.3	20	5	6.5	18.3	5	23	20	M5×0.8	4.8	27.5	8	10	45.5	54	66	78	84	108	126	138

チューブ内径	Z 5～15st	Z 16～30st	Z 31～45st	Z 46～60st	Z 61～75st	Z 76～100st	Z 101～125st	Z 126～150st	ZZ 5～15st	ZZ 16～30st	ZZ 31～45st	ZZ 46～60st	ZZ 61～75st	ZZ 76～100st	ZZ 101～125st	ZZ 126～150st
10	73.5	81	93	105	—	—	—	—	78.5	86	98	110	—	—	—	—
16	75.5	84	96	108	114	138	156	168	83.5	92	104	116	122	146	164	176

※クレビス用ピンと止め輪が同梱されます。

単動:引込み／基本形(B)

CJ2B6 − ストローク TZ

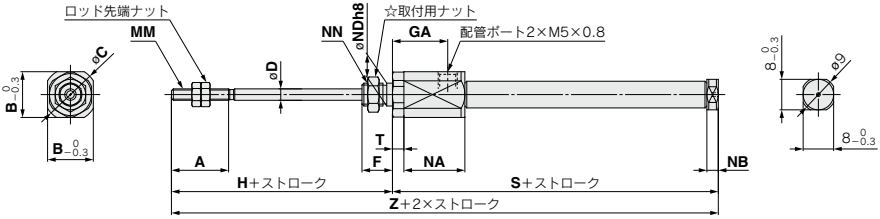

CJ2B 10 16 − ストローク TZ

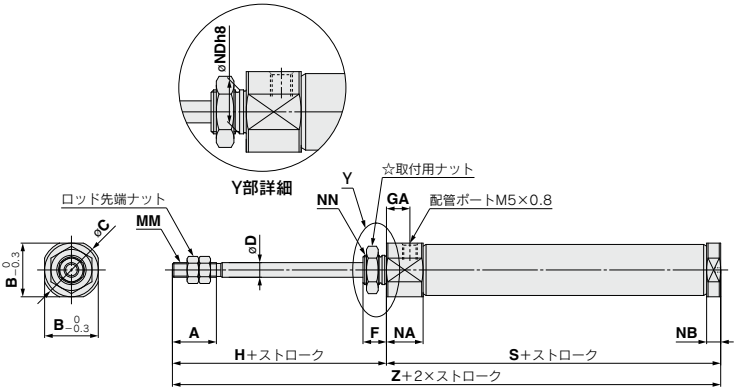

☆取付用ナットの詳細はP.91をご参照ください。

(mm)

チューブ内径	A	B	C	D	F	GA	H	MM	NA	NB	NDh8	NN	T
6	15	12	14	3	8	14.5	28	M3×0.5	16	3	$6^{0}_{-0.018}$	M6×1.0	3
10	15	12	14	4	8	8	28	M4×0.7	12.5	4.8	$8^{0}_{-0.022}$	M8×1.0	—
16	15	18.3	20	5	8	8	28	M5×0.8	12.5	4.8	$10^{0}_{-0.022}$	M10×1.0	—

チューブ内径	S								Z							
	5～15st	16～30st	31～45st	46～60st	61～75st	76～100st	101～125st	126～150st	5～15st	16～30st	31～45st	46～60st	61～75st	76～100st	101～125st	126～150st
6	46.5 (51.5)	55.5 (60.5)	59.5 (64.5)	73.5 (78.5)	—	—	—	—	74.5 (79.5)	83.5 (88.5)	87.5 (92.5)	101.5 (106.5)	—	—	—	—
10	48.5	56	68	80	—	—	—	—	76.5	84	96	108	—	—	—	—
16	48.5	57	69	81	87	111	129	141	76.5	85	97	109	115	139	157	169

※S、Z寸法の( )内数値はオートスイッチ付の場合

単動：引込み／両側ボス付（E）

CJ2E6 − ストローク TZ

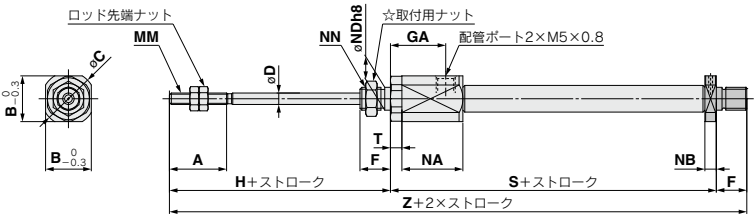

CJ2E 10/16 − ストローク TZ

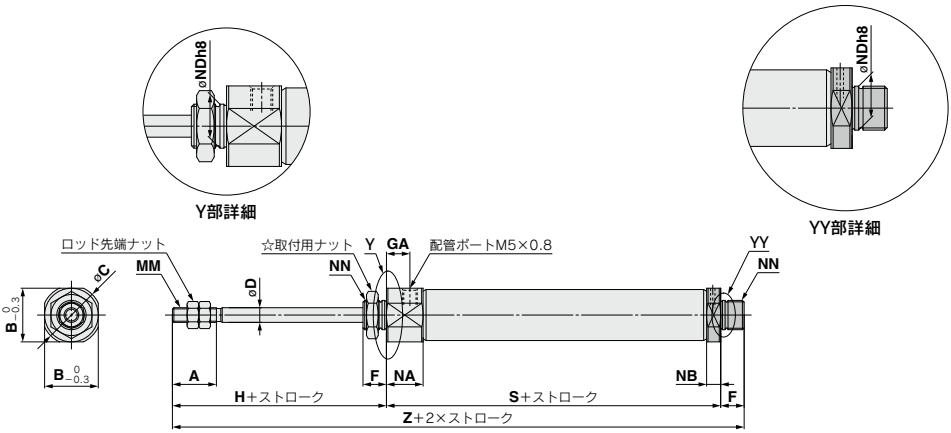

☆取付用ナットの詳細はP.91をご参照ください。

(mm)

チューブ内径	A	B	C	D	F	GA	H	MM	NA	NB	NDh8	NN
6	15	12	14	3	8	14.5	28	M3×0.5	16	3	$6^{0}_{-0.018}$	M6×1.0
10	15	12	14	4	8	8	28	M4×0.7	12.5	4.8	$8^{0}_{-0.022}$	M8×1.0
16	15	18.3	20	5	8	8	28	M5×0.8	12.5	4.8	$10^{0}_{-0.022}$	M10×1.0

チューブ内径	S								Z							
	5～15st	16～30st	31～45st	46～60st	61～75st	76～100st	101～125st	126～150st	5～15st	16～30st	31～45st	46～60st	61～75st	76～100st	101～125st	126～150st
6	46.5 (51.5)	55.5 (60.5)	59.5 (64.5)	73.5 (78.5)	—	—	—	—	82.5 (87.5)	91.5 (96.5)	95.5 (100.5)	109.5 (114.5)	—	—	—	—
10	48.5	56	68	80	—	—	—	—	84.5	92	104	116	—	—	—	—
16	48.5	57	69	81	87	111	129	141	84.5	93	105	117	123	147	165	177

※S、Z寸法の（　）内数値はオートスイッチ付の場合

単動:引込み／片側フート(L)

CJ2L6 − ストローク TZ

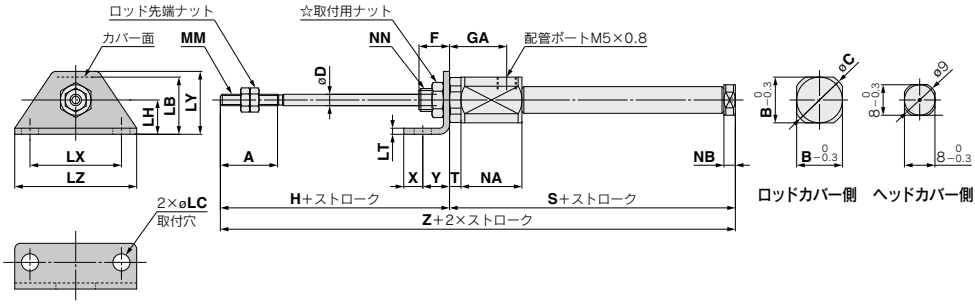

CJ2L 10/16 − ストローク TZ

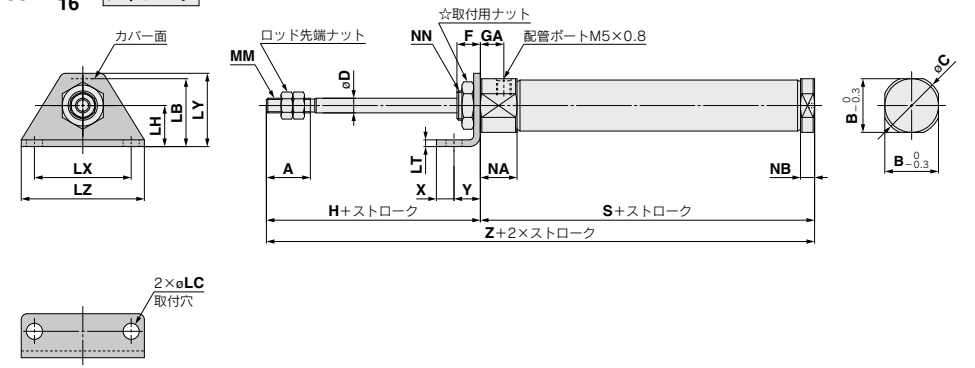

☆取付用ナットの詳細はP.91をご参照ください。

(mm)

チューブ内径	A	B	C	D	F	GA	H	LB	LC	LH	LT	LX	LY	LZ	MM	NA	NB	NN	T
6	15	12	14	3	8	14.5	28	15	4.5	9	1.6	24	16.5	32	M3×0.5	16	3	M6×1.0	3
10	15	12	14	4	8	8	28	15	4.5	9	1.6	24	16.5	32	M4×0.7	12.5	4.8	M8×1.0	—
16	15	18.3	20	5	8	8	28	23	5.5	14	2.3	33	25	42	M5×0.8	12.5	4.8	M10×1.0	—

チューブ内径	S								X	Y	Z							
	5～15st	16～30st	31～45st	46～60st	61～75st	76～100st	101～125st	126～150st			5～15st	16～30st	31～45st	46～60st	61～75st	76～100st	101～125st	126～150st
6	46.5 (51.5)	55.5 (60.5)	59.5 (64.5)	73.5 (78.5)	—	—	—	—	5	7	74.5 (79.5)	83.5 (88.5)	87.5 (92.5)	101.5 (106.5)	—	—	—	—
10	48.5	56	68	80	—	—	—	—	5	7	76.5	84	96	108	—	—	—	—
16	48.5	57	69	81	87	111	129	141	6	9	76.5	85	97	109	115	139	157	169

※S、Z寸法の(　)内数値はオートスイッチ付の場合

単動：引込み／両側フート（M）

CJ2M6 − ストローク TZ

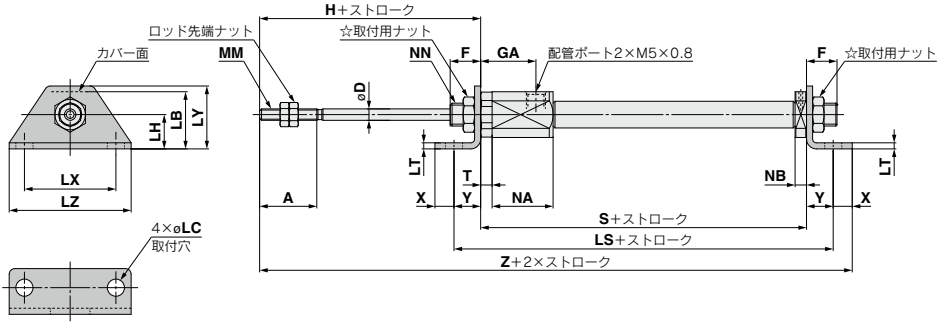

CJ2M $^{10}_{16}$ − ストローク TZ

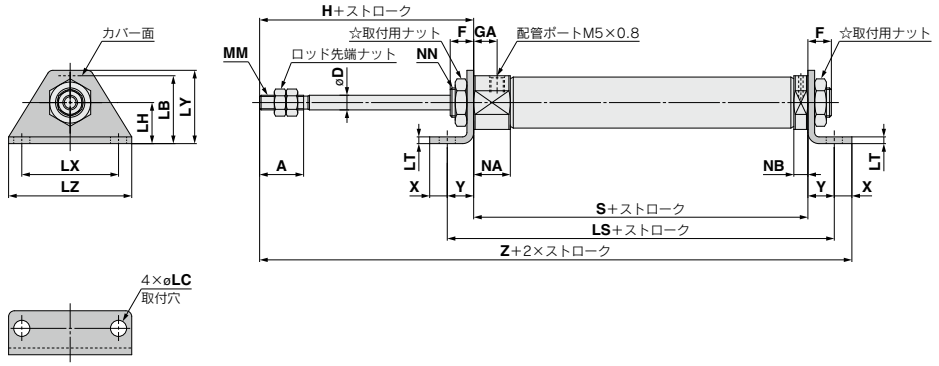

☆取付用ナットの詳細はP.91をご参照ください。

(mm)

チューブ内径	A	D	F	GA	H	LB	LC	LH	LS 5～15st	LS 16～30st	LS 31～45st	LS 46～60st	LS 61～75st	LS 76～100st	LS 101～125st	LS 126～150st	LT	LX	LY	LZ	MM
6	15	3	8	14.5	28	15	4.5	9	60.5 (65.5)	69.5 (74.5)	73.5 (78.5)	87.5 (101.5)	—	—	—	—	1.6	24	16.5	32	M3×0.5
10	15	4	8	8	28	15	4.5	9	62.5	70	82	94	—	—	—	—	1.6	24	16.5	32	M4×0.7
16	15	5	8	8	28	23	5.5	14	66.5	75	87	99	105	129	147	159	2.3	33	25	42	M5×0.8

チューブ内径	NA	NB	NN	S 5～15st	S 16～30st	S 31～45st	S 46～60st	S 61～75st	S 76～100st	S 101～125st	S 126～150st	X	Y	Z 5～15st	Z 16～30st	Z 31～45st	Z 46～60st	Z 61～75st	Z 76～100st	Z 101～125st	Z 126～150st
6	16	3	M6×1.0	46.5 (51.5)	55.5 (60.5)	59.5 (64.5)	73.5 (78.5)	—	—	—	—	5	7	86.5 (91.5)	95.5 (100.5)	99.5 (104.5)	113.5 (118.5)	—	—	—	—
10	12.5	4.8	M8×1.0	48.5	56	68	80	—	—	—	—	5	7	88.5	96	108	120	—	—	—	—
16	12.5	4.8	M10×1.0	48.5	57	69	81	87	111	129	141	6	9	91.5	100	112	124	130	154	172	184

※LS、S、Z寸法の（　）内数値はオートスイッチ付の場合

単動:引込み／ヘッド側フランジ(G)

CJ2G6 – ストローク TZ

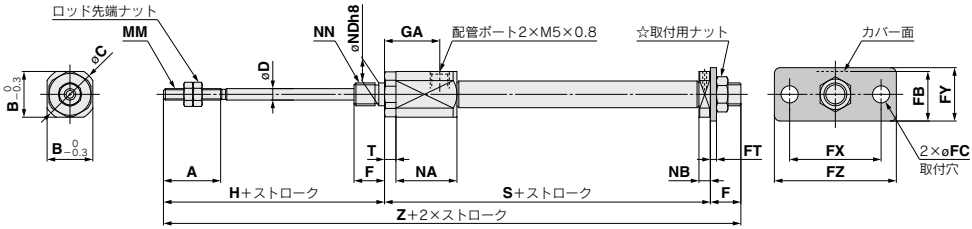

CJ2G 10/16 – ストローク TZ

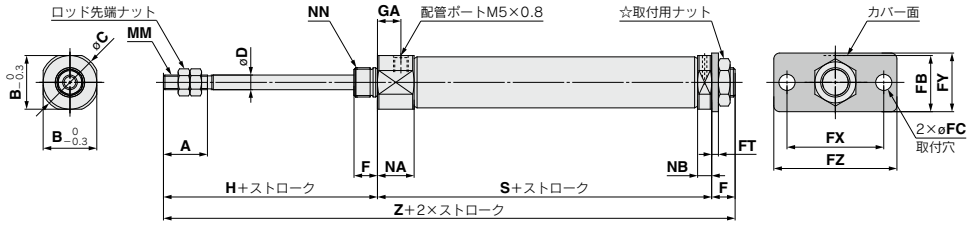

☆取付用ナットの詳細はP.91をご参照ください。

(mm)

チューブ内径	A	B	C	D	F	FB	FC	FT	FX	FY	FZ	GA	H	MM	NA	NB	NN
6	15	12	14	3	8	13	4.5	1.6	24	14	32	14.5	28	M3×0.5	16	3	M6×1.0
10	15	12	14	4	8	13	4.5	1.6	24	14	32	8	28	M4×0.7	12.5	4.8	M8×1.0
16	15	18.3	20	5	8	19	5.5	2.3	33	20	42	8	28	M5×0.8	12.5	4.8	M10×1.0

チューブ内径	S								Z							
	5～15st	16～30st	31～45st	46～60st	61～75st	76～100st	101～125st	126～150st	5～15st	16～30st	31～45st	46～60st	61～75st	76～100st	101～125st	126～150st
6	46.5 (51.5)	55.5 (60.5)	59.5 (64.5)	73.5 (78.5)	—	—	—	—	82.5 (87.5)	91.5 (96.5)	95.5 (100.5)	109.5 (114.5)	—	—	—	—
10	48.5	56	68	80	—	—	—	—	84.5	92	104	116	—	—	—	—
16	48.5	57	69	81	87	111	129	141	84.5	93	105	117	123	147	165	177

※S、Z寸法の( )内数値はオートスイッチ付の場合

単動：引込み／ロッド側フランジ（F）

CJ2F6 − ストローク TZ

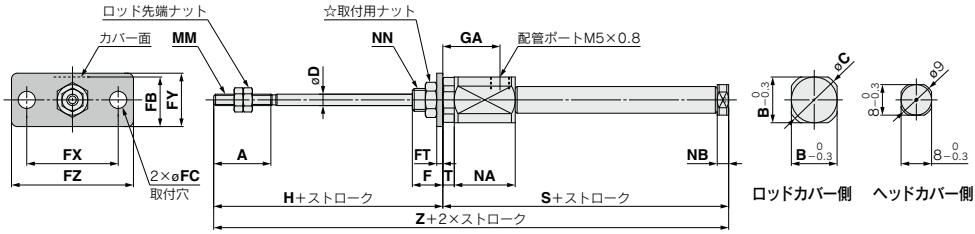

CJ2F 10/16 − ストローク TZ

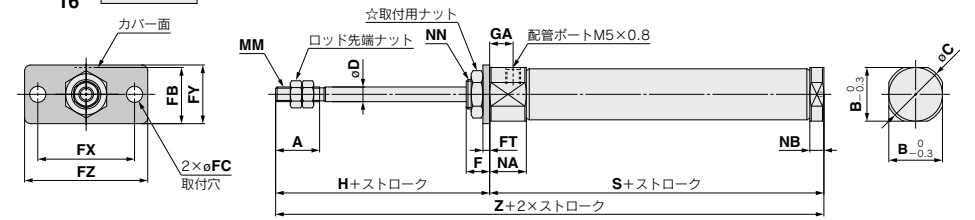

☆取付用ナットの詳細はP.91をご参照ください。

(mm)

チューブ内径	A	B	C	D	F	FB	FC	FT	FX	FY	FZ	GA	H	MM	NA	NB	NN	T	S 5~15st	S 16~30st	S 31~45st	S 46~60st	S 61~75st	S 76~100st	S 101~125st	S 126~150st	Z 5~15st	Z 16~30st	Z 31~45st	Z 46~60st	Z 61~75st	Z 76~100st	Z 101~125st	Z 126~150st
6	15	12	14	3	8	13	4.5	1.6	24	14	32	14.5	28	M3×0.5	16	3	M6×1.0	3	46.5 (51.5)	55.5 (60.5)	59.5 (64.5)	73.5 (78.5)	—	—	—	—	74.5 (79.5)	83.5 (88.5)	87.5 (92.5)	101.5 (106.5)	—	—	—	—
10	15	12	14	4	8	13	4.5	1.6	24	14	32	8	28	M4×0.7	12.5	4.8	M8×1.0	—	48.5	56	68	80	—	—	—	—	76.5	84	96	108	—	—	—	—
16	15	18.3	20	5	8	19	5.5	2.3	33	20	42	8	28	M5×0.8	12.5	4.8	M10×1.0	—	48.5	57	69	81	87	111	129	141	76.5	85	97	109	115	139	157	169

※S、Z寸法の（　）内数値はオートスイッチ付の場合

単動：引込み／2山クレビス（D）

CJ2D 10/16 − ストローク TZ

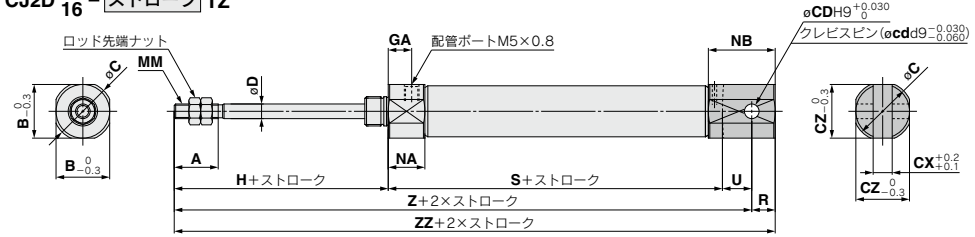

※クレビス用ピンと止め輪が同梱されます。

(mm)

チューブ内径	A	B	C	CD (cd)	CX	CZ	D	GA	H	MM	NA	NB	R	U	S 5~15st	S 16~30st	S 31~45st	S 46~60st	S 61~75st	S 76~100st	S 101~125st	S 126~150st
10	15	12	14	3.3	3.2	12	4	8	28	M4×0.7	12.5	17.8	5	8	48.5	56	68	80	—	—	—	—
16	15	18.3	20	5	6.5	18.3	5	8	28	M5×0.8	12.5	22.8	8	10	48.5	57	69	81	87	111	129	141

チューブ内径	Z 5~15st	Z 16~30st	Z 31~45st	Z 46~60st	Z 61~75st	Z 76~100st	Z 101~125st	Z 126~150st	ZZ 5~15st	ZZ 16~30st	ZZ 31~45st	ZZ 46~60st	ZZ 61~75st	ZZ 76~100st	ZZ 101~125st	ZZ 126~150st
10	84.5	92	104	116	—	—	—	—	89.5	97	109	121	—	—	—	—
16	86.5	95	107	119	125	149	167	179	94.5	103	115	127	133	157	175	187

エアシリンダ／ロッド回り止め形:複動・片ロッド

CJ2K Series

RoHS

ø10, ø16

型式表示方法

CJ2K B 16 − 60 □ Z − □ □ − □

オートスイッチ付 CDJ2K B 16 − 60 □ Z − □ □ − M9BW □ − B − □

❶ ❷ ❸ ❹ ❺ ❻ ❼ ❽ ❾ ❿

オートスイッチ付(磁石内蔵)

❶ 取付支持形式

B	基本形
E	両側ボス付
D※※	2山クレビス形
L	片側フート形
M	両側フート形
F	ロッド側フランジ形
G	ヘッド側フランジ形

※フート、フランジ金具は同梱出荷です。
※※2山クレビス(ワンタッチ接続ピン付)につきましてはP.182をご参照ください。

❷ チューブ内径

10	10mm
16	16mm

❸ シリンダ標準ストローク(mm)

標準ストロークにつきましては、P.119をご参照ください。

❹ ヘッドカバーのポート位置

無記号	軸に対し90°	
R	軸方向	

※2山クレビス形は軸に対し90°のみ
※両側ボス付は軸に対し90°のみ

❺ 揺動受け金具

無記号	金具なし
N	揺動受け金具同梱

※2山クレビス形のみ
※揺動受け金具は同梱出荷です。

❻ ロッド先端金具

無記号	金具なし
V	1山ナックルジョイント
W※※	2山ナックルジョイント
T	ロッド先端キャップ(平形)
U	ロッド先端キャップ(丸形)

※ロッド先端金具は同梱出荷です。
※※2山ナックルジョイント(ワンタッチ接続ピン付)につきましてはP.91をご参照ください。

❼ オートスイッチの種類

無記号	オートスイッチなし

※適用オートスイッチ品番は下表よりご選定ください。
★磁石内蔵でオートスイッチなしの場合も、オートスイッチ取付形態(AまたはB)をご記入ください。

❽ オートスイッチ追記号

無記号	2ヶ付
S	1ヶ付
n	nヶ付

❾ オートスイッチ取付形態

A	レール取付
B	バンド取付

※レール取付型の場合、レールにオートスイッチ2個分のビス、ナットを付属します。
※オートスイッチ取付金具はP.178をご参照ください。

❿ オーダーメイド仕様

詳細はP.119をご参照ください。

※シリンダアセンブリの表示方法(手配例)につきましては、P.119をご参照ください。

適用オートスイッチ／オートスイッチ単体の詳細仕様は、P.1271～1365をご参照ください。

種類	特殊機能	リード線取出し	表示灯	配線(出力)	負荷電圧 DC	負荷電圧 AC	オートスイッチ品番 バンド取付 縦取出し	バンド取付 横取出し	レール取付 縦取出し	レール取付 横取出し	リード線長さ(m) 0.5(無記号)	1(M)	3(L)	5(Z)	なし(N)	プリワイヤコネクタ	適用負荷	
無接点オートスイッチ	—	グロメット	有	3線(NPN)	5V,12V	—	M9NV	M9N	M9NV	M9N	●	●	●	○	—	○	IC回路	リレー、PLC
				3線(PNP)			M9PV	M9P	M9PV	M9P	●	●	●	○	—	○		
				2線	12V		M9BV	M9B	M9BV	M9B	●	●	●	○	—	○	—	
		コネクタ					—	H7C	J79C	—	●	—	●	●	●	—		
	診断表示(2色表示)	グロメット		3線(NPN)	5V,12V		M9NWV	M9NW	M9NWV	M9NW	●	●	●	○	—	○	IC回路	
				3線(PNP)			M9PWV	M9PW	M9PWV	M9PW	●	●	●	○	—	○		
				2線	12V		M9BWV	M9BW	M9BWV	M9BW	●	●	●	○	—	○	—	
	耐水性向上品(2色表示)			3線(NPN)	5V,12V		※1M9NAV	※1M9NA	※1M9NAV	※1M9NA	○	○	●	○	—	○	IC回路	
				3線(PNP)			※1M9PAV	※1M9PA	※1M9PAV	※1M9PA	○	○	●	○	—	○		
				2線	12V		※1M9BAV	※1M9BA	※1M9BAV	※1M9BA	○	○	●	○	—	○	—	
	診断出力付(2色表示)			4線(NPN)	5V,12V		—	H7NF	—	F79F	●	—	●	○	—	○	IC回路	
有接点オートスイッチ	—	グロメット	有	3線(NPN相当)	—	5V	—	A96V	A96	A96V	A96	●	●	●	●	—	○	IC回路	—
				2線	24V	12V	—	200V	—	—	A72	A72H	●	—	●	—	—	—	リレー、PLC
			無				100V	A93V	A93	A93V	A93	●	●	●	●	—	※2○	
							100V以下	A90V	A90	A90V	A90	●	●	●	●	—	※2○	IC回路
		コネクタ	有				—	—	C73C	A73C	—	●	—	●	●	●	—	—
			無				24V以下	—	C80C	A80C	—	●	—	●	●	●	—	IC回路
	診断表示(2色表示)	グロメット	有			—	—	—	—	A79W	—	●	—	●	—	—	—	—

※1 耐水性向上タイプのオートスイッチは、上記型式の製品に取付可能ですが、それにより製品の耐水性能を保証するものではありません。
※2 使用負荷電圧はDC24Vとなります。

※リード線長さ記号　0.5m……無記号　(例)M9NW
1m……M　(例)M9NWM
3m……L　(例)M9NWL
5m……Z　(例)M9NWZ
なし……N　(例)H7CN

※上記掲載機種以外にも、適用可能なオートスイッチがありますので詳細は、P.179をご参照ください。
※○印のオートスイッチは受注生産となります。
※D-A9□, M9□, A7□, A80□, F7□, J7□型オートスイッチは同梱出荷(未組付)となります。(ただし、バンド取付の場合、オートスイッチ取付金具のみ、組付出荷となります。)

六角形のロッドによりロッドが回転しないシリンダ

不回転精度
ø10：±1.5°、ø16：±1°
無給油で使用可能

表示記号
複動／片ロッド・ラバークッション

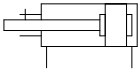

Order Made **個別オーダーメイド仕様**
(詳細はP.180～182をご参照ください。)

表示記号	仕様／内容
-X446	PTFEグリース
-X2838	2山クレビス(ワンタッチ接続ピン付)

オーダーメイド仕様
詳細はこちら

表示記号	仕様／内容
-XA□	ロッド先端形状変更
-XC3	ポート位置関係の特殊
-XC9	可変行程シリンダ／引込み調整形
-XC10	デュアル行程シリンダ／両ロッド形
-XC22	パッキン類フッ素ゴム
-XC51	ホースニップル付
-XC85	食品機械用グリース仕様

⚠ 製品個別注意事項

ご使用になる前には、P.183をご参照ください。

シリンダアセンブリの表示方法(手配例)

シリンダ型式:CJ2KD16-60Z-NW-M9BW-B

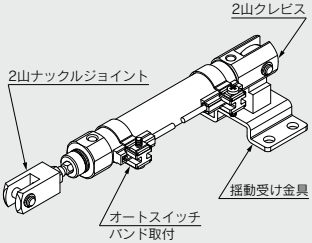

取付支持形式　D：2山クレビス
揺動受け金具　N：あり
ロッド先端金具 W：2山ナックルジョイント
オートスイッチ D-M9BW：2ヶ付
オートスイッチ取付形態　B：バンド取付

※揺動受け金具、2山ナックルジョイント、オートスイッチは同梱出荷となります。

仕様

チューブ内径(mm)	10	16
作動方式	複動片ロッド	
使用流体	空気	
保証耐圧力	1MPa	
最高使用圧力	0.7MPa	
最低使用圧力	0.06MPa	
周囲温度および使用流体温度	オートスイッチなし：－10℃～70℃(ただし、凍結なきこと) オートスイッチ付　：－10℃～60℃	
クッション	ラバークッション	
給油	不要(無給油)	
ストローク長さの許容差	$^{+1.0}_{0}$	
ロッド不回転精度	±1.5°	±1°
使用ピストン速度	50～750mm/s	
許容運動エネルギー	0.035J	0.090J

標準ストローク表

(mm)

チューブ内径	標準ストローク
10	15、30、45、60、75、100、125、150
16	15、30、45、60、75、100、125、150、175、200

※1mm毎の中間ストロークの製作も可能です。(スペーサは、使用致しません。)
※標準ストロークを超えるストロークにつきましては、当社にご確認ください。
※使用方法により使用可能なストロークの確認が必要です。詳細につきましては、P.8～19「エアシリンダの機種選定手順」をご参照ください。また、標準ストロークを超える場合には、たわみ等により仕様を満足することができない場合がありますのでご注意ください。

取付支持形式および付属品／金具一覧はP.68、品番、外形寸法の詳細はP.91をご参照ください。

●…製品に付属されます　○…シリンダ型式内で手配可能です　△…別手配品

取付支持形式		基本形	フート	フランジ	2山クレビス	2山クレビス(T金具を含む)
標準装備	取付用ナット	●	●	●	—	—
	ロッド先端ナット	●	●	●	●	●
	クレビス用ピン(止め輪同梱)	—	—	—	●	●
オプション	2山クレビス(ワンタッチ接続ピン付)	△	△	△	○(-X2838)	○(-X2838)
	1山ナックルジョイント	○	○	○	○	○
	2山ナックルジョイント(ピン、止め輪同梱)	○	○	○	○	○
	2山ナックルジョイント(ワンタッチ接続ピン付)	△	△	△	△	△
	ロッド先端キャップ(平形、丸形)	○	○	○	○	○
	揺動受け金具(T金具)	—	—	—	○	●

取付支持金具／部品品番

取付支持金具	チューブ内径(mm)	
	10	16
フート金具	CJ-L016C	CJK-L016C
フランジ金具	CJ-F016C	CJK-F016C
揺動受け金具(T金具)※	CJ-T010C	CJ-T016C

※揺動受け金具(T金具)の適用は2山クレビス形(D)です。

オートスイッチ付の仕様につきましてはP.172～179をご参照ください。

・オートスイッチ適正取付位置(ストロークエンド検出時)および取付高さ
・オートスイッチ取付可能最小ストローク
・動作範囲
・オートスイッチ取付金具／部品品番

質量表

(g)

チューブ内径(mm)		10	16
基準質量 (0ストローク時)	基本形	25	47
	軸方向配管	25	47
	2山クレビス(クレビスピンを含む)	27	55
	ヘッド側ボス付	29	50
15ストローク当りの割増質量		4	7
取付支持金具 質量	片側フート形	8	25
	両側フート形	16	50
	ロッド側フランジ形	5	13
	ヘッド側フランジ形	5	13
付属金具	クレビス用ピン	1	3
	2山クレビス用 ワンタッチ接続ピン	2	4
	1山ナックルジョイント	17	23
	2山ナックルジョイント (ナックルピンを含む)	25	21
	2山ナックルジョイント (ワンタッチ接続ピン付)	26	22
	ロッド先端キャップ(平形)	1	2
	ロッド先端キャップ(丸形)	1	2
	揺動受け金具(T金具)	32	50

※基準質量には、取付用ナット、ロッド先端ナットを含みます。
注) 2山クレビスには取付用ナットを含みません。

計算方法

例) **CJ2KL10-45Z**

- 基準質量……25(ø10)
- 割増質量……4/15ストローク
- シリンダストローク……45ストローク
- 取付支持金具質量……8(片側フート形)

25+4/15×45+8=**45g**

構造図(分解できません)

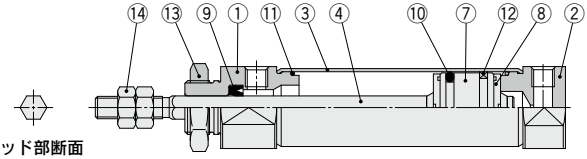

ロッド部断面

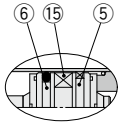

オートスイッチ付の場合

構成部品

番号	名称	材質	備考
1	ロッドカバー	アルミニウム合金	
2	ヘッドカバー	アルミニウム合金	
3	シリンダチューブ	ステンレス	
4	ピストンロッド	ステンレス	
5	ピストンA	アルミニウム合金	
6	ピストンB	アルミニウム合金	
7	ピストン	アルミニウム合金	
8	ダンパ	ウレタン	

番号	名称	材質	備考
9	ロッドパッキン	NBR	
10	ピストンパッキン	NBR	
11	チューブガスケット	NBR	
12	ウェアリング	樹脂	
13	取付用ナット	圧延鋼材	
14	ロッド先端ナット	圧延鋼材	
15	マグネット	—	

基本形(B)

CJ2KB 10/16 − ストローク ヘッドカバーのポート位置 Z

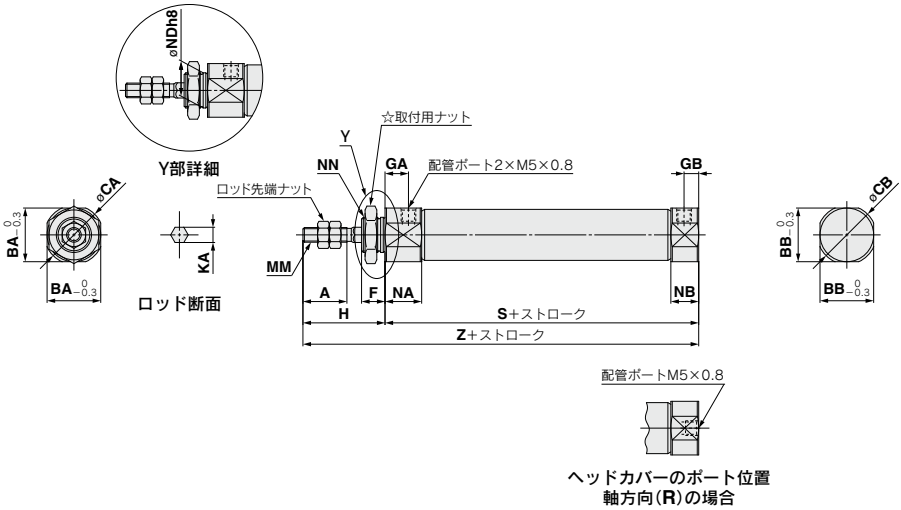

ヘッドカバーのポート位置
軸方向(R)の場合

※シリンダ全長は変わりません。

☆取付用ナットの詳細はP.91をご参照ください。(ø10用：SNJ-016C、ø16用：SNKJ-016C)

(mm)

チューブ内径	A	BA	BB	CA	CB	F	GA	GB	H	KA	MM	NA	NB	NDh8	NN	S	Z
10	15	15	12	17	14	8	8	5	28	4.2	M4×0.7	12.5	9.5	$10^{0}_{-0.022}$	M10×1.0	46	74
16	15	18.3	18.3	20	20	8	8	5	28	5.2	M5×0.8	12.5	9.5	$12^{0}_{-0.027}$	M12×1.0	47	75

両側ボス付(E)

CJ2KE 10/16 − ストローク Z

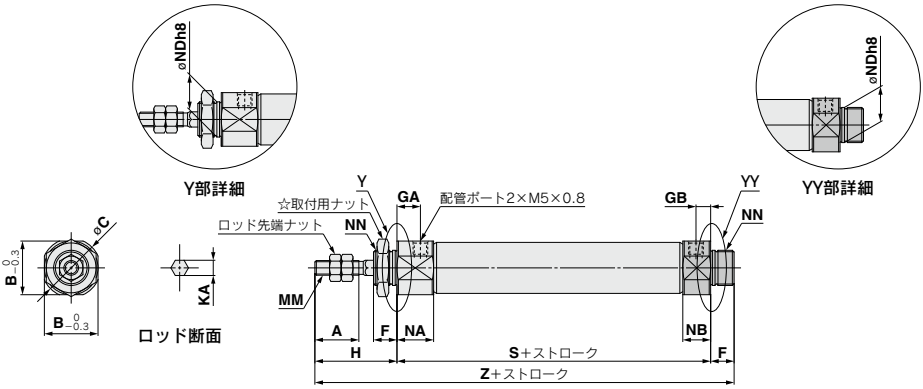

☆取付用ナットの詳細はP.91をご参照ください。(ø10用：SNJ-016C、ø16用：SNKJ-016C)

(mm)

チューブ内径	A	B	C	F	GA	GB	H	KA	MM	NA	NB	NDh8	NN	S	Z
10	15	15	17	8	8	5	28	4.2	M4×0.7	12.5	9.5	$10^{0}_{-0.022}$	M10×1.0	46	82
16	15	18.3	20	8	8	5	28	5.2	M5×0.8	12.5	9.5	$12^{0}_{-0.027}$	M12×1.0	47	83

2山クレビス(D)

CJ2KD 10/16 − ストローク Z

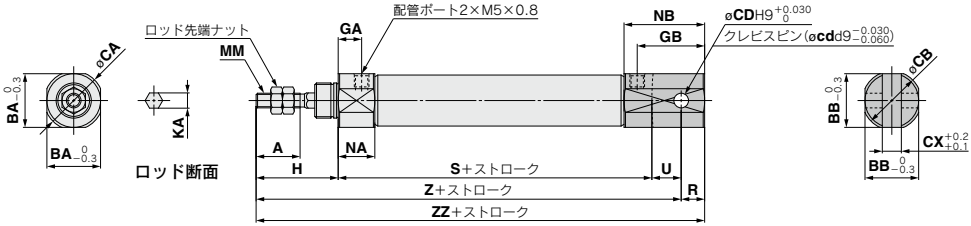

※クレビス用ピンと止め輪が同梱されます。

(mm)

チューブ内径	A	BA	BB	CA	CB	CD(cd)	CX	GA	GB	H	KA	MM	NA	NB	R	S	U	Z	ZZ
10	15	15	12	17	14	3.3	3.2	8	18	28	4.2	M4×0.7	12.5	22.5	5	46	8	82	87
16	15	18.3	18.3	20	20	5	6.5	8	23	28	5.2	M5×0.8	12.5	27.5	8	47	10	85	93

片側フート(L)

CJ2KL 10/16 − ストローク ヘッドカバーのポート位置 Z

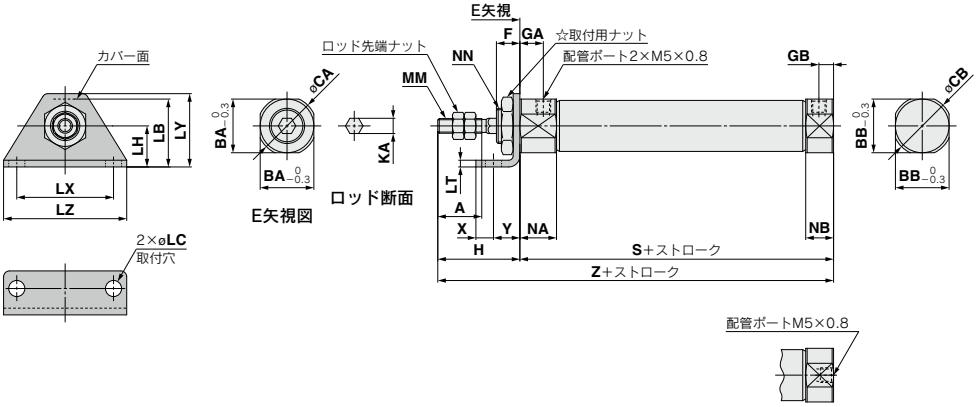

ヘッドカバーのポート位置
軸方向(R)の場合
※シリンダ全長は変わりません。

☆取付用ナットの詳細はP.91をご参照ください。(ø10用：SNJ-016C、ø16用：SNKJ-016C)

(mm)

チューブ内径	A	BA	BB	CA	CB	F	GA	GB	H	KA	LB	LC	LH	LT	LX	LY	LZ	MM	NA	NB	NN	S	X	Y	Z
10	15	15	12	17	14	8	8	5	28	4.2	21.5	5.5	14	2.3	33	25	42	M4×0.7	12.5	9.5	M10×1.0	46	6	9	74
16	15	18.3	18.3	20	20	8	8	5	28	5.2	23	5.5	14	2.3	33	25	42	M5×0.8	12.5	9.5	M12×1.0	47	6	9	75

両側フート(M)

CJ2KM 10/16 − ストローク Z

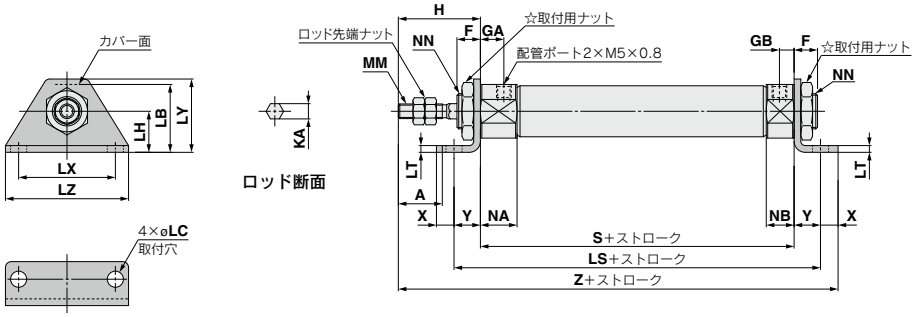

☆取付用ナットの詳細はP.91をご参照ください。(ø10用：SNJ-016C、ø16用：SNKJ-016C)

(mm)

チューブ内径	A	F	GA	GB	H	KA	LB	LC	LH	LS	LT	LX	LY	LZ	MM	NA	NB	NN	S	X	Y	Z
10	15	8	8	5	28	4.2	21.5	5.5	14	64	2.3	33	25	42	M4×0.7	12.5	9.5	M10×1.0	46	6	9	89
16	15	8	8	5	28	5.2	23	5.5	14	65	2.3	33	25	42	M5×0.8	12.5	9.5	M12×1.0	47	6	9	90

ロッド側フランジ(F)

CJ2KF 10/16 − ストローク ヘッドカバーのポート位置 Z

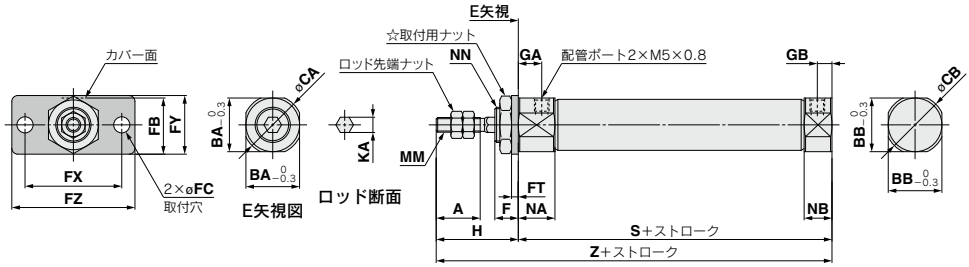

ヘッドカバーのポート位置
軸方向(R)の場合
※シリンダ全長は変わりません。

☆取付用ナットの詳細はP.91をご参照ください。(ø10用：SNJ-016C、ø16用：SNKJ-016C)

(mm)

チューブ内径	A	BA	BB	CA	CB	F	FB	FC	FT	FX	FY	FZ	GA	GB	H	KA	MM	NA	NB	NN	S	Z
10	15	15	12	17	14	8	17.5	5.5	2.3	33	20	42	8	5	28	4.2	M4×0.7	12.5	9.5	M10×1.0	46	74
16	15	18.3	18.3	20	20	8	19	5.5	2.3	33	20	42	8	5	28	5.2	M5×0.8	12.5	9.5	M12×1.0	47	75

ヘッド側フランジ(G)

CJ2KG 10/16 − ストローク Z

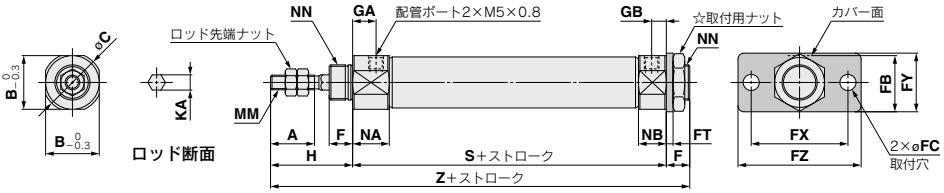

☆取付用ナットの詳細はP.91をご参照ください。(ø10用：SNJ-016C、ø16用：SNKJ-016C)

(mm)

チューブ内径	A	B	C	F	FB	FC	FT	FX	FY	FZ	GA	GB	H	KA	MM	NA	NB	NN	S	Z
10	15	15	17	8	17.5	5.5	2.3	33	20	42	8	5	28	4.2	M4×0.7	12.5	9.5	M10×1.0	46	82
16	15	18.3	20	8	19	5.5	2.3	33	20	42	8	5	28	5.2	M5×0.8	12.5	9.5	M12×1.0	47	83

エアシリンダ／ロッド回り止め形：単動・押出し、引込み

CJ2K Series

RoHS

ø10, ø16

型式表示方法

CJ2K B 16 − 45 S □ Z − □ □ − □

オートスイッチ付 CDJ2K B 16 − 45 S □ Z − □ □ − M9BW □ − B − □

オートスイッチ付（磁石内蔵）

❶ ❷ ❸ ❹ ❺ ❻ ❼ ❽ ❾ ❿ ⓫

❶ 取付支持形式

B	基本形
E	両側ボス付
D※※	2山クレビス形
L	片側フート形
M	両側フート形
F	ロッド側フランジ形
G	ヘッド側フランジ形

※フート、フランジ金具は同梱出荷です。
※※2山クレビス（ワンタッチ接続ピン付）につきましてはP.182をご参照ください。

❷ チューブ内径

10	10mm
16	16mm

❸ シリンダ標準ストローク(mm)

標準ストロークにつきましては、P.126をご参照ください。

❹ 作動方式

S	単動押出し
T	単動引込み

❺ ヘッドカバーのポート位置

無記号	軸に対し90°	
R	軸方向	

※2山クレビスは軸に対し90°のみ
※両側ボス付は軸に対し90°のみ
※単動引込み（T）には適用しません。

❻ 揺動受け金具

無記号	金具なし
N	揺動受け金具同梱

※2山クレビス形のみ
※揺動受け金具は同梱出荷です。

❼ ロッド先端金具

無記号	金具なし
V	1山ナックルジョイント
W※※	2山ナックルジョイント
T	ロッド先端キャップ（平形）
U	ロッド先端キャップ（丸形）

※ロッド先端金具は同梱出荷です。
※※2山ナックルジョイント（ワンタッチ接続ピン付）につきましてはP.91をご参照ください。

❽ オートスイッチの種類

無記号	オートスイッチなし

※適用オートスイッチ品番は下表よりご選定ください。
★磁石内蔵でオートスイッチなしの場合も、オートスイッチ取付形態（AまたはB）をご記入ください。

❾ オートスイッチ追記号

無記号	2ヶ付
S	1ヶ付
n	nヶ付

❿ オートスイッチ取付形態

A	レール取付
B	バンド取付

※レール取付型の場合、レールにオートスイッチ2個分のビス、ナットを付属します。
※オートスイッチ取付金具はP.178をご参照ください。

⓫ オーダーメイド仕様

詳細はP.119をご参照ください。

※シリンダアセンブリの表示方法（手配例）につきましては、P.126をご参照ください。

適用オートスイッチ／オートスイッチ単体の詳細仕様は、P.1271～1365をご参照ください。

種類	特殊機能	リード線取出し	表示灯	配線（出力）	負荷電圧 DC	負荷電圧 AC	オートスイッチ品番 バンド取付 縦取出し	バンド取付 横取出し	レール取付 縦取出し	レール取付 横取出し	リード線長さ(m) 0.5（無記号）	1（M）	3（L）	5（Z）	なし（N）	プリワイヤコネクタ	適用負荷	
無接点オートスイッチ	——	グロメット	有	3線(NPN)	5V,12V	—	M9NV	M9N	M9NV	M9N	●	●	●	○	—	○	IC回路	リレー、PLC
				3線(PNP)			M9PV	M9P	M9PV	M9P	●	●	●	○	—	○		
				2線	12V		M9BV	M9B	M9BV	M9B	●	●	●	○	—	○	—	
		コネクタ					—	H7C	J79C	—	●	—	●	●	●	—		
	診断表示（2色表示）	グロメット		3線(NPN)	5V,12V		M9NWV	M9NW	M9NWV	M9NW	●	●	●	○	—	○	IC回路	
				3線(PNP)			M9PWV	M9PW	M9PWV	M9PW	●	●	●	○	—	○		
				2線	12V		M9BWV	M9BW	M9BWV	M9BW	●	●	●	○	—	○	—	
	耐水性向上品（2色表示）			3線(NPN)	5V,12V		※1M9NAV	※1M9NA	※1M9NAV	※1M9NA	○	○	●	○	—	○	IC回路	
				3線(PNP)			※1M9PAV	※1M9PA	※1M9PAV	※1M9PA	○	○	●	○	—	○		
				2線	12V		※1M9BAV	※1M9BA	※1M9BAV	※1M9BA	○	○	●	○	—	○	—	
	診断出力付（2色表示）			4線(NPN)	5V,12V		—	H7NF	—	F79F	●	—	●	○	—	○	IC回路	
有接点オートスイッチ	——	グロメット	有	3線(NPN相当)	5V	—	A96V	A96	A96V	A96	●	●	●	●	—	○	IC回路	—
				2線	—	200V	—	—	A72	A72H	●	—	●	—	—	—	—	リレー、PLC
			無		12V	100V	A93V	A93	A93V	A93	●	●	●	●	—	※2○		
						100V以下	A90V	A90	A90V	A90	●	●	●	●	—	※2○	IC回路	
		コネクタ	有			—	—	C73C	A73C	—	●	—	●	●	●	—	—	
			無			24V以下	—	C80C	A80C	—	●	—	●	●	●	—	IC回路	
	診断表示（2色表示）	グロメット	有		—	—	—	—	A79W	—	●	—	●	—	—	—	—	

※1 耐水性向上タイプのオートスイッチは、上記型式の製品に取付可能ですが、それにより製品の耐水性能を保証するものではありません。
※2 使用負荷電圧はDC24Vとなります。

※リード線長さ記号　0.5m……無記号　（例）M9NW　5m……Z　（例）M9NWZ
1m……M　（例）M9NWM　なし……N　（例）H7CN
3m……L　（例）M9NWL

※上記掲載機種以外にも、適用可能なオートスイッチがありますので詳細は、P.179をご参照ください。
※○印のオートスイッチは受注生産となります。
※D-A9□, M9□, A7□, A80□, F7□, J7□型オートスイッチは同梱出荷（未組付）となります。（ただし、バンド取付の場合、オートスイッチ取付金具のみ、組付出荷となります。）

六角形のロッドによりロッドが回転しないシリンダ

不回転精度
ø10：±1.5°、ø16：±1°
無給油で使用可能

JIS記号

単動：押出し・ラバークッション

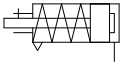

単動：引込み・ラバークッション

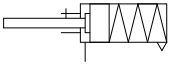

Order Made 個別オーダーメイド仕様
(詳細はP.180～182をご参照ください。)

表示記号	仕様／内容
-X446	PTFEグリース
-X2838	2山クレビス(ワンタッチ接続ピン付)

オーダーメイド仕様
詳細はこちら

表示記号	仕様／内容
-XA□	ロッド先端形状変更
-XC51	ホースニップル付
-XC85	食品機械用グリース仕様

⚠ 製品個別注意事項

ご使用になる前には、P.183をご参照ください。

シリンダアセンブリの表示方法(手配例)

シリンダ型式:CDJ2KD16-45SZ-NW-M9BW-B

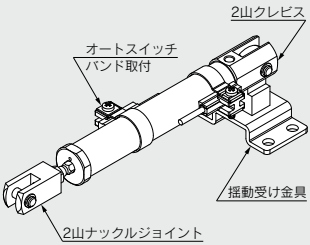

取付支持形式　D：2山クレビス
揺動受け金具　N：あり
ロッド先端金具 W：2山ナックルジョイント
オートスイッチ D-M9BW：2ヶ付
オートスイッチ取付形態　B：バンド取付

※揺動受け金具、2山ナックルジョイント、オートスイッチは同梱出荷となります。

仕様

チューブ内径(mm)	10	16
作動方式	単動押出し／単動引込み	
使用流体	空気	
保証耐圧力	1MPa	
最高使用圧力	0.7MPa	
最低使用圧力	0.15MPa	
周囲温度および使用流体温度	オートスイッチなし：－10℃～70℃ オートスイッチ付　：－10℃～60℃ (ただし、凍結なきこと)	
クッション	ラバークッション(標準装備)	
給油	不要(無給油)	
ストローク長さの許容差	$^{+1.0}_{0}$	
ロッド不回転精度	±1.5°	±1°
使用ピストン速度	50～750mm/s	
許容運動エネルギー	0.035J	0.090J

標準ストローク表

(mm)

チューブ内径	標準ストローク
10	15、30、45、60
16	15、30、45、60、75、100、125、150

※1mm毎の中間ストロークの製作も可能です。(スペーサは、使用致しません。)
※標準ストロークを超えるストロークにつきましては、当社にご確認ください。
※使用方法により使用可能なストロークの確認が必要です。詳細につきましては、P.8～19「エアシリンダの機種選定手順」をご参照ください。また、標準ストロークを超える場合には、たわみ等により仕様を満足することができない場合がありますのでご注意ください。

スプリング反力について

P.1571(表-2スプリング反力)をご参照ください。

取付支持形式および付属品／金具一覧はP.68、品番、外形寸法の詳細はP.91をご参照ください。

●…製品に付属されます　○…シリンダ型式内で手配可能です　△…別手配品

取付支持形式		基本形	フート	フランジ	2山クレビス	2山クレビス(T金具を含む)
標準装備	取付用ナット	●	●	●	—	—
	ロッド先端ナット	●	●	●	●	●
	クレビス用ピン(止め輪同梱)	—	—	—	●	●
オプション	2山クレビス(ワンタッチ接続ピン付)	△	△	△	○(-X2838)	○(-X2838)
	1山ナックルジョイント	○	○	○	○	○
	2山ナックルジョイント(ピン、止め輪同梱)	○	○	○	○	○
	2山ナックルジョイント(ワンタッチ接続ピン付)	△	△	△	△	△
	ロッド先端キャップ(平形、丸形)	○	○	○	○	○
	揺動受け金具(T金具)	—	—	—	○	●

取付支持金具／部品品番

取付支持金具	チューブ内径(mm)	
	10	**16**
フート金具	CJ-L016C	CJK-L016C
フランジ金具	CJ-F016C	CJK-F016C
揺動受け金具(T金具)※	CJ-T010C	CJ-T016C

※揺動受け金具(T金具)の適用は2山クレビス形(D)です。

オートスイッチ付の仕様につきましてはP.172～179をご参照ください。

・オートスイッチ適正取付位置(ストロークエンド検出時)および取付高さ
・オートスイッチ取付可能最小ストローク
・動作範囲
・オートスイッチ取付金具／部品品番

質量表

押出し

(g)

チューブ内径(mm)		10				16			
取付		基本形	軸方向配管	2山クレビス(クレビスピン含む)	両側ボス付	基本形	軸方向配管	2山クレビス(クレビスピン含む)	両側ボス付
基準質量	15ストローク	30	30	30	31	64	64	70	66
	30ストローク	38	38	38	39	79	79	86	81
	45ストローク	48	48	48	49	97	97	104	99
	60ストローク	58	58	58	59	116	116	122	118
	75ストローク					138	138	144	140
	100ストローク					171	171	178	173
	125ストローク					209	209	215	211
	150ストローク					232	232	238	234
取付支持金具質量	片側フート形	8				25			
	両側フート形	16				50			
	ロッド側フランジ形	5				13			
	ヘッド側フランジ形	5				13			
付属金具	クレビス用ピン	—	—	1	—	—	—	3	—
	2山クレビス用ワンタッチ接続ピン	—	—	2	—	—	—	4	—
	1山ナックルジョイント	17				23			
	2山ナックルジョイント(ナックルピンを含む)	25				21			
	2山ナックルジョイント(ワンタッチ接続ピン付)	26				22			
	ロッド先端キャップ(平形)	1				2			
	ロッド先端キャップ(丸形)	1				2			
	揺動受け金具(T金具)	32				50			

※基準質量には、取付用ナット、ロッド先端ナットを含みます。
注) 2山クレビスには取付用ナットを含みません。

計算方法
例) **CJ2KL10-45SZ**
- 基準質量……48(ø10)
- シリンダストローク……45ストローク
- 取付支持金具質量……8(片側フート形)

48+8=**56g**

引込み

(g)

チューブ内径(mm)		10				16			
取付		基本形	軸方向配管	2山クレビス(クレビスピン含む)	両側ボス付	基本形	軸方向配管	2山クレビス(クレビスピン含む)	両側ボス付
基準質量	15ストローク	29	29	31	31	64	64	72	69
	30ストローク	35	35	37	38	79	79	86	83
	45ストローク	44	44	46	46	95	95	103	99
	60ストローク	52	52	54	55	111	111	119	115
	75ストローク					133	133	140	137
	100ストローク					163	163	170	167
	125ストローク					198	198	206	202
	150ストローク					219	219	227	223
取付支持金具質量	片側フート形	8				25			
	両側フート形	16				50			
	ロッド側フランジ形	5				13			
	ヘッド側フランジ形	5				13			
付属金具	クレビス用ピン	—	—	1	—	—	—	3	—
	2山クレビス用ワンタッチ接続ピン	—	—	2	—	—	—	4	—
	1山ナックルジョイント	17				23			
	2山ナックルジョイント(ナックルピンを含む)	25				21			
	2山ナックルジョイント(ワンタッチ接続ピン付)	26				22			
	ロッド先端キャップ(平形)	1				2			
	ロッド先端キャップ(丸形)	1				2			
	揺動受け金具(T金具)	32				50			

※基準質量には、取付用ナット、ロッド先端ナットを含みます。
注) 2山クレビスには取付用ナットを含みません。

計算方法
例) **CJ2KL10-45TZ**
- 基準質量……44(ø10)
- シリンダストローク……45ストローク
- 取付支持金具質量……8(片側フート形)

44+8=**52g**

構造図（分解できません）

単動／押出し

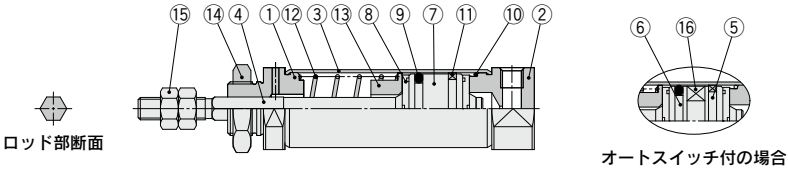

単動／引込み

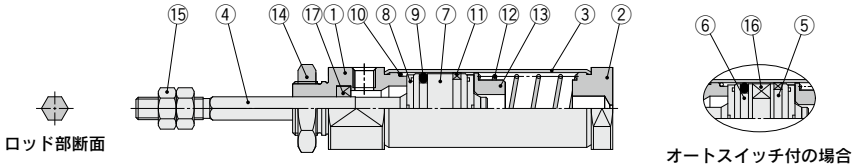

構成部品

番号	名称	材質	備考
1	ロッドカバー	アルミニウム合金	
2	ヘッドカバー	アルミニウム合金	
3	シリンダチューブ	ステンレス	
4	ピストンロッド	ステンレス	
5	ピストンA	アルミニウム合金	
6	ピストンB	アルミニウム合金	
7	ピストン	アルミニウム合金	
8	ダンパ	ウレタン	
9	ピストンパッキン	NBR	

番号	名称	材質	備考
10	チューブガスケット	NBR	
11	ウェアリング	樹脂	
12	リターンスプリング	ピアノ線	
13	スプリング座	アルミニウム合金	
14	取付用ナット	圧延鋼材	
15	ロッド先端ナット	圧延鋼材	
16	マグネット	—	
17	ロッドパッキン	NBR	

単動：押出し／基本形（B）

CJ2KB 10/16 − ストローク S ヘッドカバーのポート位置 Z

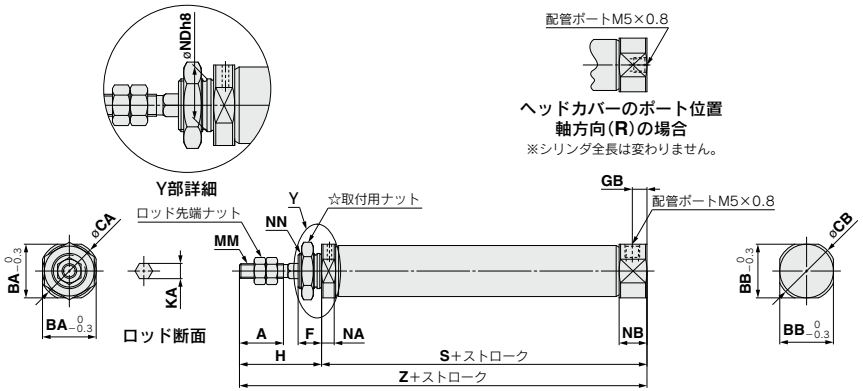

☆取付用ナットの詳細はP.91をご参照ください。

(mm)

チューブ内径	A	BA	BB	CA	CB	F	GB	H	KA	MM	NA	NB	NDh8	NN	S 5～15st	S 16～30st	S 31～45st	S 46～60st	S 61～75st	S 76～100st	S 101～125st	S 126～150st	Z 5～15st	Z 16～30st	Z 31～45st	Z 46～60st	Z 61～75st	Z 76～100st	Z 101～125st	Z 126～150st
10	15	15	12	17	14	8	5	28	4.2	M4×0.7	4.8	9.5	$10^{0}_{-0.022}$	M10×1.0	45.5	53	65	77	–	–	–	–	73.5	81	93	105	–	–	–	–
16	15	18.3	18.3	20	20	8	5	28	5.2	M5×0.8	4.8	9.5	$12^{0}_{-0.027}$	M12×1.0	45.5	54	66	78	84	108	126	138	73.5	82	94	106	112	136	154	166

単動：押出し／両側ボス付（E）

CJ2KE 10/16 − ストローク SZ

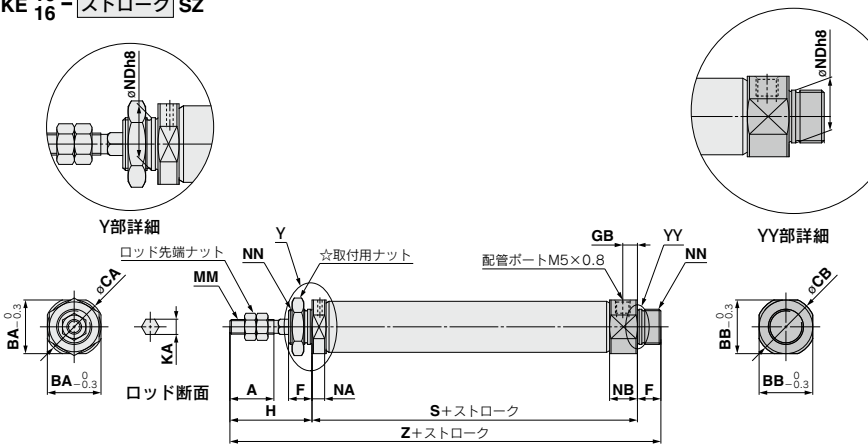

☆取付用ナットの詳細はP.91をご参照ください。

(mm)

チューブ内径	A	BA	BB	CA	CB	F	GB	H	KA	MM	NA	NB	NDh8	NN	S 5～15st	S 16～30st	S 31～45st	S 46～60st	S 61～75st	S 76～100st	S 101～125st	S 126～150st	Z 5～15st	Z 16～30st	Z 31～45st	Z 46～60st	Z 61～75st	Z 76～100st	Z 101～125st	Z 126～150st
10	15	15	15	17	17	8	5	28	4.2	M4×0.7	4.8	9.5	$10^{0}_{-0.022}$	M10×1.0	45.5	53	65	77	–	–	–	–	81.5	89	101	113	–	–	–	–
16	15	18.3	18.3	20	20	8	5	28	5.2	M5×0.8	4.8	9.5	$12^{0}_{-0.027}$	M12×1.0	45.5	54	66	78	84	108	126	138	81.5	90	102	114	120	144	162	174

単動：押出し／2山クレビス（D）

CJ2KD 10/16 − ストローク SZ

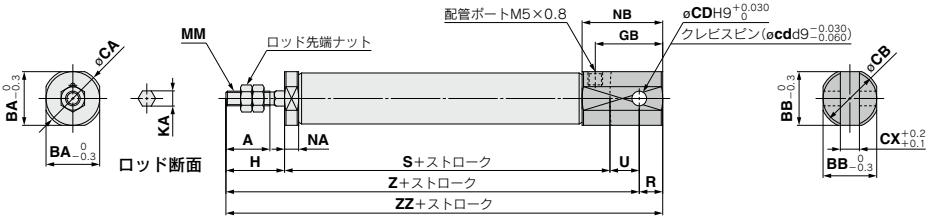

※クレビス用ピンと止め輪が同梱されます。

(mm)

チューブ内径	A	BA	BB	CA	CB	CD (cd)	CX	GB	H	KA	MM	NA	NB	R	U	S 5～15st	S 16～30st	S 31～45st	S 46～60st	S 61～75st	S 76～100st	S 101～125st	S 126～150st
10	15	12	12	14	14	3.3	3.2	18	20	4.2	M4×0.7	4.8	22.5	5	8	45.5	53	65	77	–	–	–	–
16	15	18.3	18.3	20	20	5	6.5	23	20	5.2	M5×0.8	4.8	27.5	8	10	45.5	54	66	78	84	108	126	138

チューブ内径	Z 5～15st	Z 16～30st	Z 31～45st	Z 46～60st	Z 61～75st	Z 76～100st	Z 101～125st	Z 126～150st	ZZ 5～15st	ZZ 16～30st	ZZ 31～45st	ZZ 46～60st	ZZ 61～75st	ZZ 76～100st	ZZ 101～125st	ZZ 126～150st
10	73.5	81	93	105	–	–	–	–	78.5	86	98	110	–	–	–	–
16	75.5	84	96	108	114	138	156	168	83.5	92	104	116	122	146	164	176

単動：押出し／片側フート（L）

CJ2KL 10/16 − ストローク S ヘッドカバーのポート位置 Z

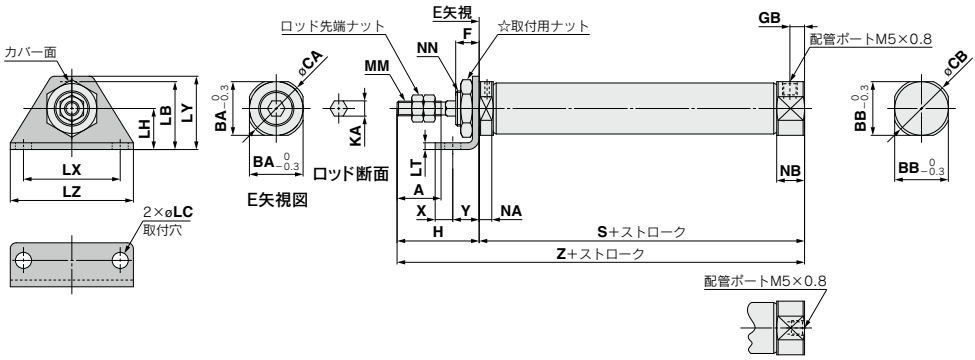

ヘッドカバーのポート位置
軸方向（R）の場合
※シリンダ全長は変わりません。

☆取付用ナットの詳細はP.91をご参照ください。

(mm)

チューブ内径	A	BA	BB	CA	CB	F	GB	H	KA	LB	LC	LH	LT	LX	LY	LZ	MM	NA	NB	NN
10	15	15	12	17	14	8	5	28	4.2	21.5	5.5	14	2.3	33	25	42	M4×0.7	4.8	9.5	M10×1.0
16	15	18.3	18.3	20	20	8	5	28	5.2	23	5.5	14	2.3	33	25	42	M5×0.8	4.8	9.5	M12×1.0

チューブ内径	S 5～15st	S 16～30st	S 31～45st	S 46～60st	S 61～75st	S 76～100st	S 101～125st	S 126～150st	X	Y	Z 5～15st	Z 16～30st	Z 31～45st	Z 46～60st	Z 61～75st	Z 76～100st	Z 101～125st	Z 126～150st
10	45.5	53	65	77	–	–	–	–	6	9	73.5	81	93	105	–	–	–	–
16	45.5	54	66	78	84	108	126	138	6	9	73.5	82	94	106	112	136	154	166

単動：押出し／両側フート（M）

CJ2KM 10/16 − ストローク SZ

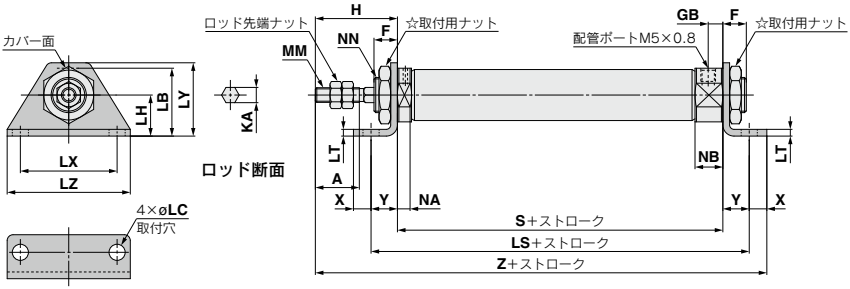

☆取付用ナットの詳細はP.91をご参照ください。

(mm)

チューブ内径	A	F	GB	H	LB	LC	LH	LS 5～15st	LS 16～30st	LS 31～45st	LS 46～60st	LS 61～75st	LS 76～100st	LS 101～125st	LS 126～150st	LT	LX	LY	LZ	KA	MM	NA	NB	NN
10	15	8	5	28	21.5	5.5	14	63.5	71	83	95	–	–	–	–	2.3	33	25	42	4.2	M4×0.7	4.8	9.5	M10×1.0
16	15	8	5	28	23	5.5	14	63.5	72	84	96	102	126	144	156	2.3	33	25	42	5.2	M5×0.8	4.8	9.5	M12×1.0

チューブ内径	S 5～15st	S 16～30st	S 31～45st	S 46～60st	S 61～75st	S 76～100st	S 101～125st	S 126～150st	X	Y	Z 5～15st	Z 16～30st	Z 31～45st	Z 46～60st	Z 61～75st	Z 76～100st	Z 101～125st	Z 126～150st
10	45.5	53	65	77	–	–	–	–	6	9	88.5	96	108	120	–	–	–	–
16	45.5	54	66	78	84	108	126	138	6	9	88.5	97	109	121	127	151	169	181

単動：押出し／ロッド側フランジ（F）

CJ2KF 10/16 − ストローク S ヘッドカバーのポート位置 Z

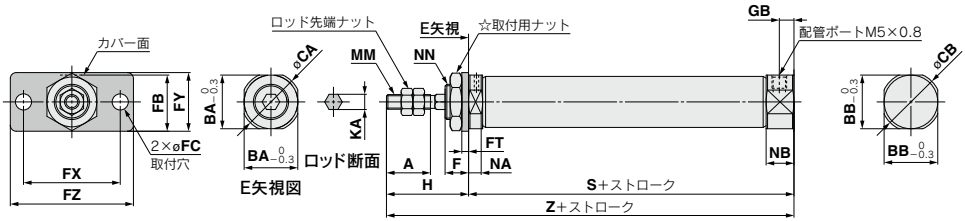

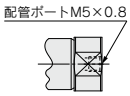

ヘッドカバーのポート位置
軸方向（R）の場合
※シリンダ全長は変わりません。

☆取付用ナットの詳細はP.91をご参照ください。

(mm)

チューブ内径	A	BA	BB	CA	CB	F	FB	FC	FT	FX	FY	FZ	GB	H	KA	MM	NA	NB	NN	S 5～15st	S 16～30st	S 31～45st	S 46～60st	S 61～75st	S 76～100st	S 101～125st	S 126～150st	Z 5～15st	Z 16～30st	Z 31～45st	Z 46～60st	Z 61～75st	Z 76～100st	Z 101～125st	Z 126～150st
10	15	15	12	17	14	8	17.5	5.5	2.3	33	20	42	5	28	4.2	M4×0.7	4.8	9.5	M10×1.0	45.5	53	65	77	–	–	–	–	73.5	81	93	105	–	–	–	–
16	15	18.3	18.3	20	20	8	19	5.5	2.3	33	20	42	5	28	5.2	M5×0.8	4.8	9.5	M12×1.0	45.5	54	66	78	84	108	126	138	73.5	82	94	106	112	136	154	166

単動:押出し／ヘッド側フランジ(G)

CJ2KG 10/16 − ストローク SZ

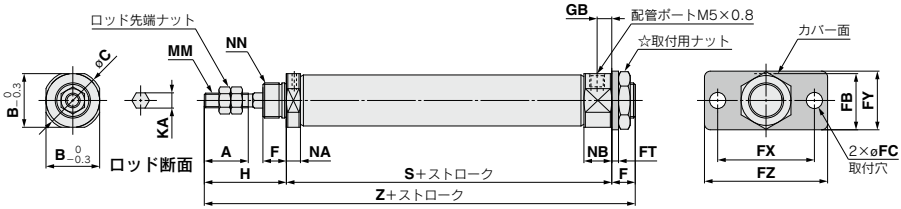

☆取付用ナットの詳細はP.91をご参照ください。

(mm)

チューブ内径	A	B	C	F	FB	FC	FT	FX	FY	FZ	GB	H	KA	MM	NA	NB	NN
10	15	15	17	8	17.5	5.5	2.3	33	20	42	5	28	4.2	M4×0.7	4.8	9.5	M10×1.0
16	15	18.3	20	8	19	5.5	2.3	33	20	42	5	28	5.2	M5×0.8	4.8	9.5	M12×1.0

チューブ内径	S								Z							
	5～15st	16～30st	31～45st	46～60st	61～75st	76～100st	101～125st	126～150st	5～15st	16～30st	31～45st	46～60st	61～75st	76～100st	101～125st	126～150st
10	45.5	53	65	77	−	−	−	−	81.5	89	101	113	−	−	−	−
16	45.5	54	66	78	84	108	126	138	81.5	90	102	114	120	144	162	174

単動：引込み／基本形（B）

CJ2KB $^{10}_{16}$ − ストローク TZ

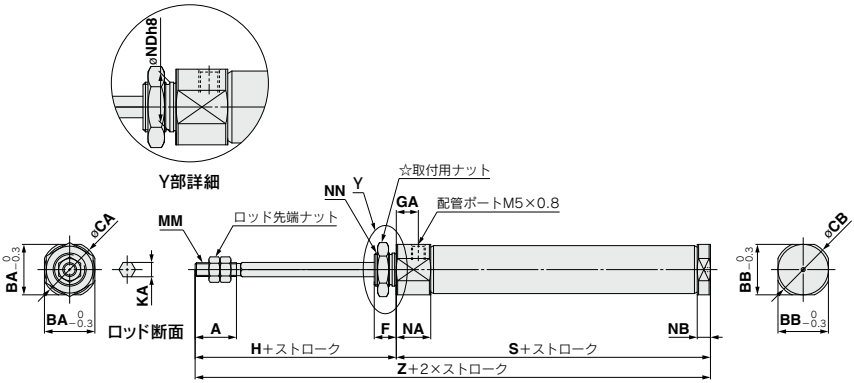

☆取付用ナットの詳細はP.91をご参照ください。

(mm)

チューブ内径	A	BA	BB	CA	CB	F	GA	H	KA	MM	NA	NB	NDh8	NN	S 5～15st	S 16～30st	S 31～45st	S 46～60st	S 61～75st	S 76～100st	S 101～125st	S 126～150st	Z 5～15st	Z 16～30st	Z 31～45st	Z 46～60st	Z 61～75st	Z 76～100st	Z 101～125st	Z 126～150st
10	15	15	12	17	14	8	8	28	4.2	M4×0.7	12.5	4.8	$10^{0}_{-0.022}$	M10×1.0	48.5	56	68	80	−	−	−	−	76.5	84	96	108	−	−	−	−
16	15	18.3	18.3	20	20	8	8	28	5.2	M5×0.8	12.5	4.8	$12^{0}_{-0.027}$	M12×1.0	48.5	57	69	81	87	111	129	141	76.5	85	97	109	115	139	157	169

単動：引込み／両側ボス付（E）

CJ2KE $^{10}_{16}$ − ストローク TZ

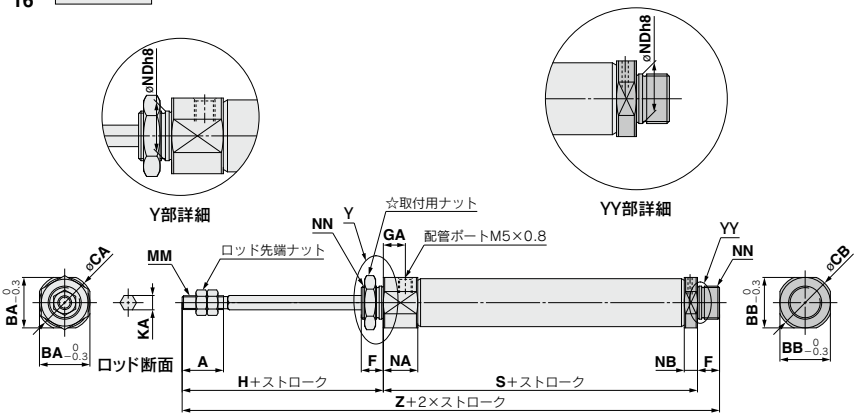

☆取付用ナットの詳細はP.91をご参照ください。

(mm)

チューブ内径	A	BA	BB	CA	CB	F	GA	H	KA	MM	NA	NB	NDh8	NN	S 5～15st	S 16～30st	S 31～45st	S 46～60st	S 61～75st	S 76～100st	S 101～125st	S 126～150st	Z 5～15st	Z 16～30st	Z 31～45st	Z 46～60st	Z 61～75st	Z 76～100st	Z 101～125st	Z 126～150st
10	15	15	15	17	17	8	8	28	4.2	M4×0.7	12.5	4.8	$10^{0}_{-0.022}$	M10×1.0	48.5	56	68	80	−	−	−	−	84.5	92	104	116	−	−	−	−
16	15	18.3	18.3	20	20	8	8	28	5.2	M5×0.8	12.5	4.8	$12^{0}_{-0.027}$	M12×1.0	48.5	57	69	81	87	111	129	141	84.5	93	105	117	123	147	165	177

単動:引込み／2山クレビス(D)

CJ2KD 10/16 − ストローク TZ

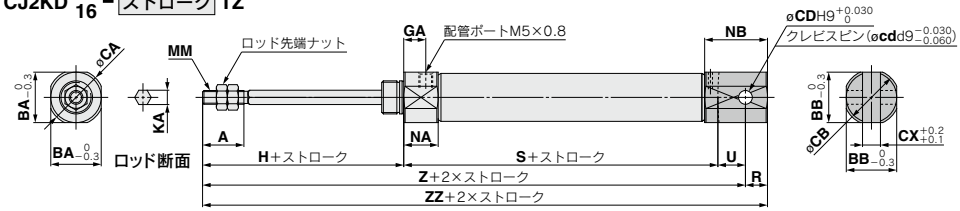

※クレビス用ピンと止め輪が同梱されます。

(mm)

チューブ内径	A	BA	BB	CA	CB	CD (cd)	CX	GA	H	KA	MM	NA	NB	R	U	S 5~15st	S 16~30st	S 31~45st	S 46~60st	S 61~75st	S 76~100st	S 101~125st	S 126~150st
10	15	15	12	17	14	3.3	3.2	8	28	4.2	M4×0.7	12.5	17.8	5	8	48.5	56	68	80	–	–	–	–
16	15	18.3	18.3	20	20	5	6.5	8	28	5.2	M5×0.8	12.5	22.8	8	10	48.5	57	69	81	87	111	129	141

チューブ内径	Z 5~15st	Z 16~30st	Z 31~45st	Z 46~60st	Z 61~75st	Z 76~100st	Z 101~125st	Z 126~150st	ZZ 5~15st	ZZ 16~30st	ZZ 31~45st	ZZ 46~60st	ZZ 61~75st	ZZ 76~100st	ZZ 101~125st	ZZ 126~150st
10	84.5	92	104	116	–	–	–	–	89.5	97	109	121	–	–	–	–
16	86.5	95	107	119	125	149	167	179	94.5	103	115	127	133	157	175	187

単動:引込み／片側フート(L)

CJ2KL 10/16 − ストローク TZ

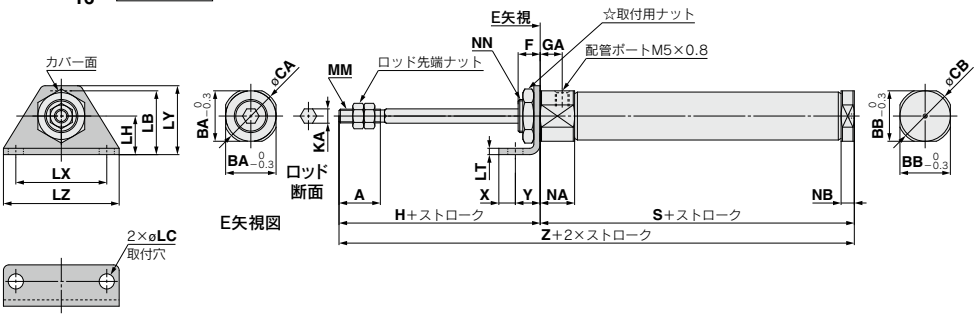

☆取付用ナットの詳細はP.91をご参照ください。

(mm)

チューブ内径	A	BA	BB	CA	CB	F	GA	H	KA	LB	LC	LH	LT	LX	LY	LZ	MM	NA	NB	NN
10	15	15	12	17	14	8	8	28	4.2	21.5	5.5	14	2.3	33	25	42	M4×0.7	12.5	4.8	M10×1.0
16	15	18.3	18.3	20	20	8	8	28	5.2	23	5.5	14	2.3	33	25	42	M5×0.8	12.5	4.8	M12×1.0

チューブ内径	S 5~15st	S 16~30st	S 31~45st	S 46~60st	S 61~75st	S 76~100st	S 101~125st	S 126~150st	X	Y	Z 5~15st	Z 16~30st	Z 31~45st	Z 46~60st	Z 61~75st	Z 76~100st	Z 101~125st	Z 126~150st
10	48.5	56	68	80	–	–	–	–	6	9	76.5	84	96	108	–	–	–	–
16	48.5	57	69	81	87	111	129	141	6	9	76.5	85	97	109	115	139	157	169

単動：引込み／両側フート（M）

CJ2KM 10/16 − ストローク TZ

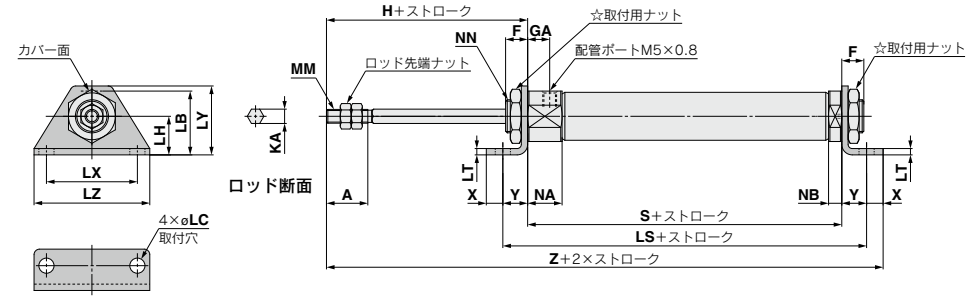

☆取付用ナットの詳細はP.91をご参照ください。

(mm)

チューブ内径	A	F	GA	H	KA	LB	LC	LH	LS 5~15st	LS 16~30st	LS 31~45st	LS 46~60st	LS 61~75st	LS 76~100st	LS 101~125st	LS 126~150st	LT	LX	LY	LZ	MM	NA	NB	NN
10	15	8	8	28	4.2	21.5	5.5	14	66.5	74	86	98	–	–	–	–	2.3	33	25	42	M4×0.7	12.5	4.8	M10×1.0
16	15	8	8	28	5.2	23	5.5	14	66.5	75	87	99	105	129	147	159	2.3	33	25	42	M5×0.8	12.5	4.8	M12×1.0

チューブ内径	S 5~15st	S 16~30st	S 31~45st	S 46~60st	S 61~75st	S 76~100st	S 101~125st	S 126~150st	X	Y	Z 5~15st	Z 16~30st	Z 31~45st	Z 46~60st	Z 61~75st	Z 76~100st	Z 101~125st	Z 126~150st
10	48.5	56	68	80	–	–	–	–	6	9	91.5	99	111	123	–	–	–	–
16	48.5	57	69	81	87	111	129	141	6	9	91.5	100	112	124	130	154	172	184

単動：引込み／ロッド側フランジ（F）

CJ2KF 10/16 − ストローク TZ

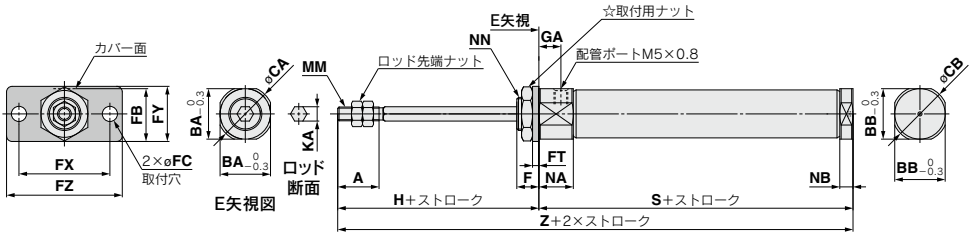

☆取付用ナットの詳細はP.91をご参照ください。

(mm)

チューブ内径	A	BA	BB	CA	CB	F	FB	FC	FT	FX	FY	FZ	GA	H	KA	MM	NA	NB	NN
10	15	15	12	17	14	8	17.5	5.5	2.3	33	20	42	8	28	4.2	M4×0.7	12.5	4.8	M10×1.0
16	15	18.3	18.3	20	20	8	19	5.5	2.3	33	20	42	8	28	5.2	M5×0.8	12.5	4.8	M12×1.0

チューブ内径	S 5~15st	S 16~30st	S 31~45st	S 46~60st	S 61~75st	S 76~100st	S 101~125st	S 126~150st	Z 5~15st	Z 16~30st	Z 31~45st	Z 46~60st	Z 61~75st	Z 76~100st	Z 101~125st	Z 126~150st
10	48.5	56	68	80	–	–	–	–	76.5	84	96	108	–	–	–	–
16	48.5	57	69	81	87	111	129	141	76.5	85	97	109	115	139	157	169

単動:引込み／ヘッド側フランジ(G)

CJ2KG 10/16 − ストローク TZ

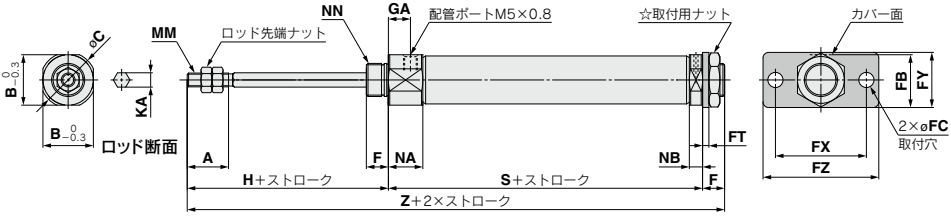

☆取付用ナットの詳細はP.91をご参照ください。

(mm)

チューブ内径	A	B	C	F	FB	FC	FT	FX	FY	FZ	GA	H	KA	MM	NA	NB	NN
10	15	15	17	8	17.5	5.5	2.3	33	20	42	8	28	4.2	M4×0.7	12.5	4.8	M10×1.0
16	15	18.3	20	8	19	5.5	2.3	33	20	42	8	28	5.2	M5×0.8	12.5	4.8	M12×1.0

チューブ内径	S								Z							
	5~15st	16~30st	31~45st	46~60st	61~75st	76~100st	101~125st	126~150st	5~15st	16~30st	31~45st	46~60st	61~75st	76~100st	101~125st	126~150st
10	48.5	56	68	80	–	–	–	–	84.5	92	104	116	–	–	–	–
16	48.5	57	69	81	87	111	129	141	84.5	93	105	117	123	147	165	177

エアシリンダ／スピードコントローラ内蔵形:複動・片ロッド

CJ2Z Series

RoHS

ø10, ø16

型式表示方法

CJ2Z B 16 − 60 □ Z − □ □ − □

オートスイッチ付 CDJ2Z B 16 − 60 □ Z − □ □ − M9BW □ − B − □

オートスイッチ付(磁石内蔵)

❶ ❷ ❸ ❹ ❺ ❻ ❼ ❽ ❾ ❿

❶ 取付支持形式

B	基本形
E	両側ボス付
D	2山クレビス形
L	片側フート形
M	両側フート形
F	ロッド側フランジ形
G	ヘッド側フランジ形

※フート、フランジ金具は同梱出荷です。

❷ チューブ内径

10	10mm
16	16mm

❸ シリンダ標準ストローク(mm)

標準ストロークにつきましては、P.138をご参照ください。

❹ ヘッドカバーのポート位置

無記号	軸に対し90°	
R	軸方向	

※2山クレビス形は軸に対し90°のみ
※両側ボス付は軸に対し90°のみ

❺ 揺動受け金具

無記号	金具なし
N	揺動受け金具同梱

※2山クレビス形のみ
※揺動受け金具は同梱出荷です。

❻ ロッド先端金具

無記号	金具なし
V	1山ナックルジョイント
W※※	2山ナックルジョイント
T	ロッド先端キャップ(平形)
U	ロッド先端キャップ(丸形)

※ロッド先端金具は同梱出荷です。
※※2山ナックルジョイント(ワンタッチ接続ピン付)につきましてはP.91をご参照ください。

❼ オートスイッチの種類

無記号	オートスイッチなし

※適用オートスイッチ品番は下表よりご選定ください。
★磁石内蔵でオートスイッチなしの場合も、オートスイッチ取付形態(AまたはB)をご記入ください。

❽ オートスイッチ追記号

無記号	2ヶ付
S	1ヶ付
n	nヶ付

❾ オートスイッチ取付形態

A	レール取付
B	バンド取付

※レール取付型の場合、レールにオートスイッチ2個分のビス、ナットを付属します。
※オートスイッチ取付金具はP.178をご参照ください。

❿ オーダーメイド仕様

詳細はP.138をご参照ください。

※シリンダアセンブリの表示方法(手配例)につきましては、P.138をご参照ください。

適用オートスイッチ／オートスイッチ単体の詳細仕様は、P.1271～1365をご参照ください。

種類	特殊機能	リード線取出し	表示灯	配線(出力)	負荷電圧 DC	負荷電圧 AC	オートスイッチ品番 バンド取付 縦取出し	バンド取付 横取出し	レール取付 縦取出し	レール取付 横取出し	リード線長さ(m) 0.5(無記号)	1(M)	3(L)	5(Z)	なし(N)	プリワイヤコネクタ	適用負荷	
無接点オートスイッチ	—	グロメット	有	3線(NPN)	24V 5V,12V	—	M9NV	M9N	M9NV	M9N	●	●	●	○	—	○	IC回路	リレー、PLC
				3線(PNP)			M9PV	M9P	M9PV	M9P	●	●	●	○	—	○		
				2線	12V		M9BV	M9B	M9BV	M9B	●	●	●	○	—	○	—	
		コネクタ					—	H7C	J79C	—	●	—	●	●	●	—		
	診断表示(2色表示)	グロメット		3線(NPN)	5V,12V		M9NWV	M9NW	M9NWV	M9NW	●	●	●	○	—	○	IC回路	
				3線(PNP)			M9PWV	M9PW	M9PWV	M9PW	●	●	●	○	—	○		
				2線	12V		M9BWV	M9BW	M9BWV	M9BW	●	●	●	○	—	○	—	
	耐水性向上品(2色表示)			3線(NPN)	5V,12V		※1M9NAV	※1M9NA	※1M9NAV	※1M9NA	○	○	●	○	—	○	IC回路	
				3線(PNP)			※1M9PAV	※1M9PA	※1M9PAV	※1M9PA	○	○	●	○	—	○		
				2線	12V		※1M9BAV	※1M9BA	※1M9BAV	※1M9BA	○	○	●	○	—	○	—	
	診断出力付(2色表示)			4線(NPN)	5V,12V		—	H7NF	—	F79F	●	—	●	○	—	○	IC回路	
有接点オートスイッチ	—	グロメット	有	3線(NPN相当)	— 5V	—	A96V	A96	A96V	A96	●	●	●	●	—	○	IC回路	—
				2線	—	200V	—	—	A72	A72H	●	—	●	—	—	—	—	リレー、PLC
					24V 12V	100V	A93V	A93	A93V	A93	●	●	●	●	—	※2○		
			無			100V以下	A90V	A90	A90V	A90	●	●	●	●	—	※2○	IC回路	
		コネクタ	有			—	—	C73C	A73C	—	●	—	●	●	●	—	—	
			無			24V以下	—	C80C	A80C	—	●	—	●	●	●	—	IC回路	
	診断表示(2色表示)	グロメット	有		—	—	—	—	A79W	—	●	—	●	—	—	—	—	

※1 耐水性向上タイプのオートスイッチは、上記型式の製品に取付可能ですが、それにより製品の耐水性能を保証するものではありません。
※2 使用負荷電圧はDC24Vとなります。

※リード線長さ記号　0.5m……無記号　(例)M9NW　　5m……Z　(例)M9NWZ
1m……M　(例)M9NWM　　なし……N　(例)H7CN
3m……L　(例)M9NWL

※上記掲載機種以外にも、適用可能なオートスイッチがありますので詳細は、P.179をご参照ください。
※○印のオートスイッチは受注生産となります。
※D-A9□, M9□, A7□, A80□, F7□, J7□型オートスイッチは同梱出荷(未組付)となります。(ただし、バンド取付の場合、オートスイッチ取付金具のみ、組付出荷となります。)

スピードコントローラをシリンダカバーに内蔵した省スペースタイプのエアシリンダ

JIS記号

複動／片ロッド・ラバークッション

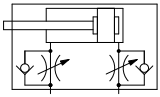

Order Made **個別オーダーメイド仕様**
（詳細はP.180をご参照ください。）

表示記号	仕様／内容
-X446	PTFEグリース

オーダーメイド仕様
詳細はこちら

表示記号	仕様／内容
-XA□	ロッド先端形状変更
-XC51	ホースニップル付
-XC85	食品機械用グリース仕様

⚠ 製品個別注意事項

ご使用になる前には、P.183をご参照ください。

シリンダアセンブリの表示方法（手配例）

シリンダ型式：CDJ2ZD16-60Z-NW-M9BW-B

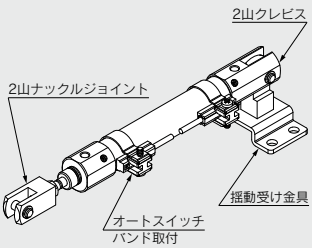

取付支持形式　D：2山クレビス
揺動受け金具　N：あり
ロッド先端金具 W：2山ナックルジョイント
オートスイッチ D-M9BW：2ヶ付
オートスイッチ取付形態　B：バンド取付

※揺動受け金具、2山ナックルジョイント、オートスイッチは同梱出荷となります。

仕様

チューブ内径（mm）	10	16
作動方式	複動片ロッド	
使用流体	空気	
保証耐圧力	1MPa	
最高使用圧力	0.7MPa	
最低使用圧力	0.06MPa	
周囲温度および使用流体温度	オートスイッチなし：−10℃〜70℃ オートスイッチ付　：−10℃〜60℃（ただし、凍結なきこと）	
クッション	ラバークッション	
給油	不要（無給油）	
ストローク長さの許容差	$^{+1.0}_{0}$	
スピードコントローラ	内蔵	
使用ピストン速度	50〜750mm/s	
許容運動エネルギー	0.035J	0.090J

標準ストローク表

（mm）

チューブ内径	標準ストローク	最大製作可能ストローク
10	15、30、45、60、75、100、125、150	400
16	15、30、45、60、75、100、125、150、175、200	400

※1mm毎の中間ストロークの製作も可能です。（スペーサは、使用致しません。）
※使用方法により使用可能なストロークの確認が必要です。詳細につきましては、P.8〜19「エアシリンダの機種選定手順」をご参照ください。また、標準ストロークを超える場合には、たわみ等により仕様を満足することができない場合がありますのでご注意ください。

取付支持形式および付属品／金具一覧はP.68、品番、外形寸法の詳細はP.91をご参照ください。

●…製品に付属されます　○…シリンダ型式内で手配可能です　△…別手配品

取付支持形式		基本形	フート	フランジ	2山クレビス	2山クレビス（T金具を含む）
標準装備	取付用ナット	●	●	●	—	—
	ロッド先端ナット	●	●	●	●	●
	クレビス用ピン（止め輪同梱）	—	—	—	●	●
オプション	1山ナックルジョイント	○	○	○	○	○
	2山ナックルジョイント（ピン、止め輪同梱）	○	○	○	○	○
	2山ナックルジョイント（ワンタッチ接続ピン付）	△	△	△	△	○
	ロッド先端キャップ（平形、丸形）	○	○	○	○	○
	揺動受け金具（T金具）	—	—	—	○	●

※材質ステンレス鋼の取付支持金具、付属金具を用意しています。
詳細は、P.92をご参照ください。

取付支持金具／部品品番

取付支持金具	チューブ内径（mm）	
	10	16
フート金具	CJ-L010C	CJ-L016C
フランジ金具	CJ-F010C	CJ-F016C
揺動受け金具（T金具）※	CJ-T010C	CJ-T016C

※揺動受け金具（T金具）の適用は2山クレビス形（D）です。

オートスイッチ付の仕様につきましてはP.172〜179をご参照ください。

・オートスイッチ適正取付位置（ストロークエンド検出時）および取付高さ
・オートスイッチ取付可能最小ストローク
・動作範囲
・オートスイッチ取付金具／部品品番

質量表

(g)

チューブ内径(mm)		10	16
基準質量(0ストローク時)	基本形	36	61
	軸方向配管	36	61
	2山クレビス(クレビスピンを含む)	40	68
	ヘッド側ボス付	37	63
15ストローク当りの割増質量		4	7
取付支持金具質量	片側フート形	8	25
	両側フート形	16	50
	ロッド側フランジ形	5	13
	ヘッド側フランジ形	5	13
付属金具	1山ナックルジョイント	17	23
	2山ナックルジョイント(ナックルピンを含む)	25	21
	2山ナックルジョイント(ワンタッチ接続ピン付)	26	22
	ロッド先端キャップ(平形)	1	2
	ロッド先端キャップ(丸形)	1	2
	揺動受け金具(T金具)	32	50

※基準質量には、取付用ナット、ロッド先端ナットを含みます。
注) 2山クレビスには取付用ナットを含みません。

計算方法
例) **CJ2ZL10-45Z**
- 基準質量……36(ø10)
- 割増質量……4/15ストローク
- シリンダストローク……45ストローク
- 取付支持金具質量……8(片側フート形)

36+4/15×45+8=**56g**

構造図(分解できません)

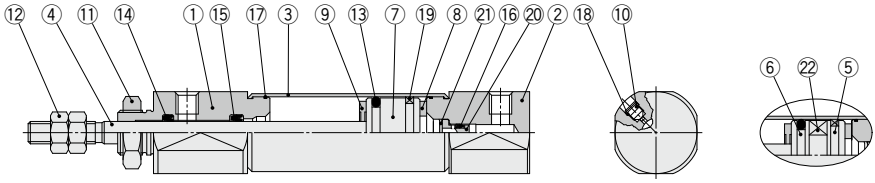

オートスイッチ付の場合

構成部品

番号	名称	材質	備考
1	ロッドカバー	アルミニウム合金	
2	ヘッドカバー	アルミニウム合金	
3	シリンダチューブ	ステンレス鋼	
4	ピストンロッド	ステンレス鋼	
5	ピストンA	アルミニウム合金	
6	ピストンB	アルミニウム合金	
7	ピストン	アルミニウム合金	
8	ダンパA	ウレタン	
9	ダンパB	ウレタン	
10	スピードコントローラニードル	炭素鋼	
11	取付用ナット	圧延鋼材	

番号	名称	材質	備考
12	ロッド先端ナット	圧延鋼材	
13	ピストンパッキン	NBR	
14	ロッドパッキン	NBR	
15	チェックパッキンA	NBR	
16	チェックパッキンB	NBR	
17	チューブガスケット	NBR	
18	ニードルパッキン	NBR	
19	ウェアリング	樹脂	
20	チェックパッキンスリーブ	アルミニウム合金	
21	止め輪	炭素工具鋼	
22	マグネット	—	

基本形(B)

CJ2ZB 10/16 – ストローク ヘッドカバーのポート位置 Z

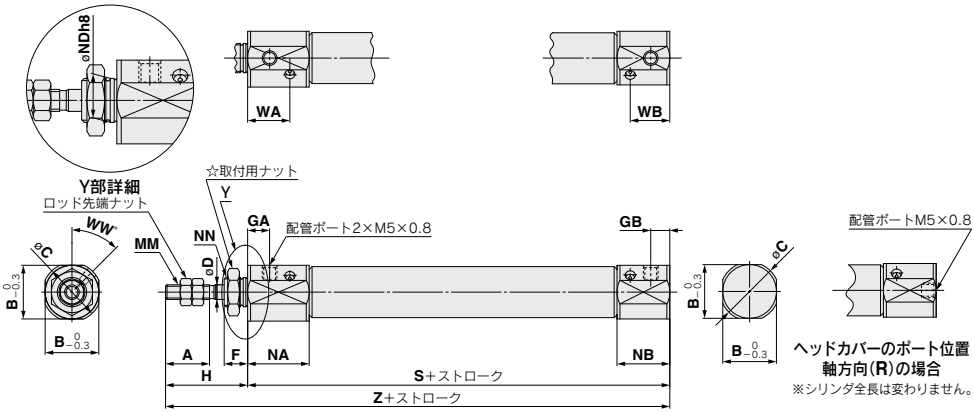

☆取付用ナットの詳細はP.91をご参照ください。

(mm)

チューブ内径	A	B	C	D	F	GA	GB	H	MM	NA	NB	NDh8	NN	WA	WB	WW	S	Z
10	15	15	17	4	8	7.5	6.5	28	M4×0.7	21	18	$8^{0}_{-0.022}$	M8×1.0	14.4	13.5	45	63	91
16	15	18.3	20	5	8	7.5	6.5	28	M5×0.8	21	18	$10^{0}_{-0.022}$	M10×1.0	14.4	13.5	45	64	92

両側ボス付(E)

CJ2ZE 10/16 – ストローク Z

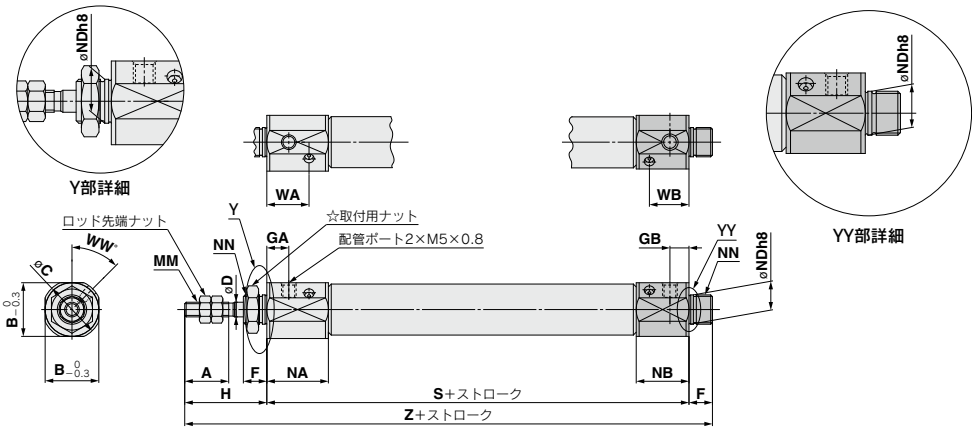

☆取付用ナットの詳細はP.91をご参照ください。

(mm)

チューブ内径	A	B	C	D	F	GA	GB	H	MM	NA	NB	NDh8	NN	WA	WB	WW	S	Z
10	15	15	17	4	8	7.5	6.5	28	M4×0.7	21	18	$8^{0}_{-0.022}$	M8×1.0	14.4	13.5	45	63	99
16	15	18.3	20	5	8	7.5	6.5	28	M5×0.8	21	18	$10^{0}_{-0.022}$	M10×1.0	14.4	13.5	45	64	100

2山クレビス（D）

CJ2ZD 10/16 – ストローク Z

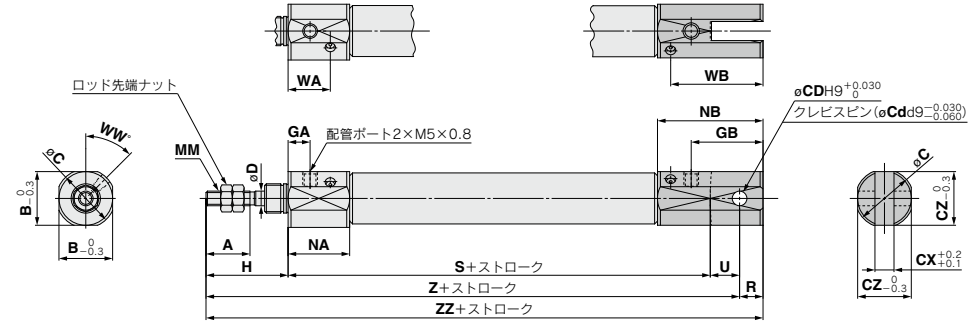

※クレビス用ピンと止め輪が同梱されます。

(mm)

チューブ内径	A	B	C	CD	CX	CZ	D	GA	GB	H	MM	NA	NB	R	U	WA	WB	WW	S	Z	ZZ
10	15	15	17	3.3	3.2	15	4	7.5	19.5	28	M4×0.7	21	31	5	8	14.4	26.5	45	63	99	104
16	15	18.3	20	5	6.5	18.3	5	7.5	24.5	28	M5×0.8	21	36	8	10	14.4	31.5	45	64	102	110

片側フート（L）

CJ2ZL 10/16 – ストローク ヘッドカバーのポート位置 Z

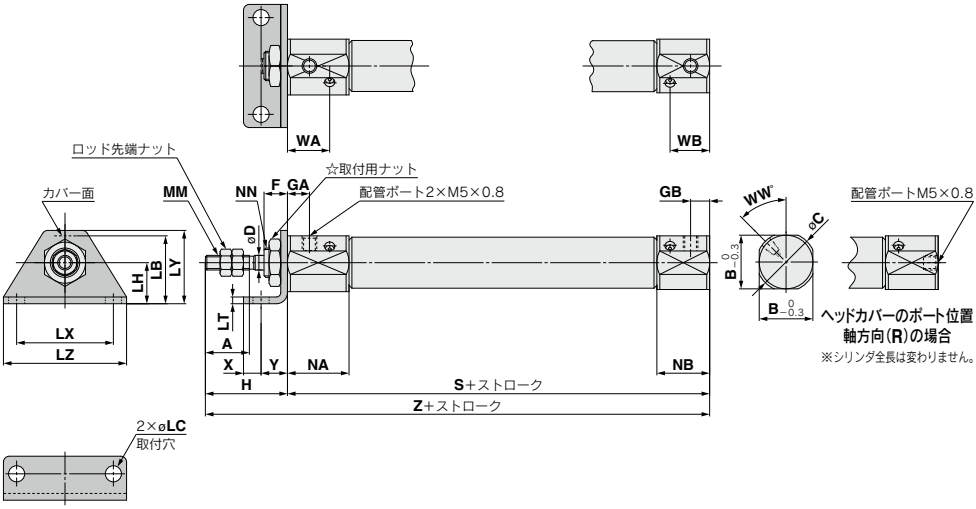

☆取付用ナットの詳細はP.91をご参照ください。

(mm)

チューブ内径	A	B	C	D	F	GA	GB	H	LB	LC	LH	LT	LX	LY	LZ	MM	NA	NB	NN	WA	WB	WW	S	X	Y	Z
10	15	15	17	4	8	7.5	6.5	28	15	4.5	9	1.6	24	16.5	32	M4×0.7	21	18	M8×1.0	14.4	13.5	45	63	5	7	91
16	15	18.3	20	5	8	7.5	6.5	28	23	5.5	14	2.3	33	25	42	M5×0.8	21	18	M10×1.0	14.4	13.5	45	64	6	9	92

両側フート(M)

CJ2ZM 10/16 – ストローク Z

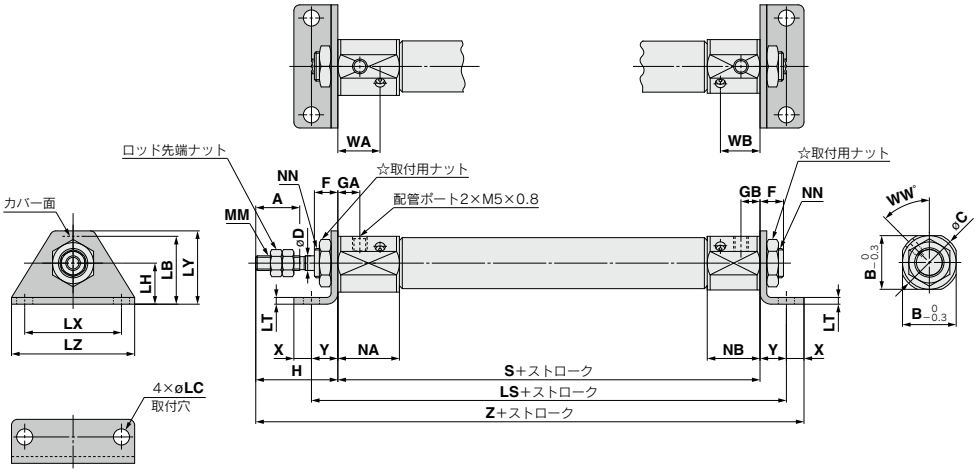

☆取付用ナットの詳細はP.91をご参照ください。

(mm)

チューブ内径	A	B	C	D	F	GA	GB	H	LB	LC	LH	LS	LT	LX	LY	LZ	MM	NA	NB	NN	WA	WB	WW	S	X	Y	Z
10	15	15	17	4	8	7.5	6.5	28	15	4.5	9	77	1.6	24	16.5	32	M4×0.7	21	18	M8×1.0	14.4	13.5	45	63	5	7	103
16	15	18.3	20	5	8	7.5	6.5	28	23	5.5	14	82	2.3	33	25	42	M5×0.8	21	18	M10×1.0	14.4	13.5	45	64	6	9	107

ロッド側フランジ(F)

CJ2ZF 10/16 – ストローク ヘッドカバーのポート位置 Z

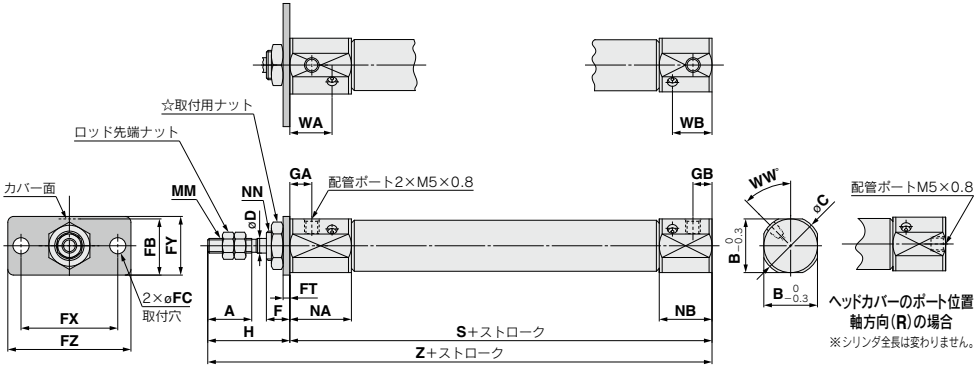

☆取付用ナットの詳細はP.91をご参照ください。

(mm)

チューブ内径	A	B	C	D	F	FB	FC	FT	FX	FY	FZ	GA	GB	H	MM	NA	NB	NN	WA	WB	WW	S	Z
10	15	15	17	4	8	13	4.5	1.6	24	14	32	7.5	6.5	28	M4×0.7	21	18	M8×1.0	14.4	13.5	45	63	91
16	15	18.3	20	5	8	19	5.5	2.3	33	20	42	7.5	6.5	28	M5×0.8	21	18	M10×1.0	14.4	13.5	45	64	92

ヘッド側フランジ（G）

CJ2ZG 10/16 – ストローク Z

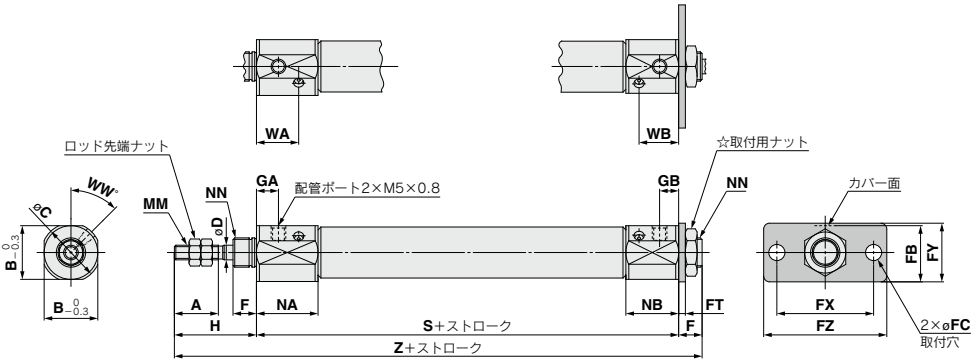

☆取付用ナットの詳細はP.91をご参照ください。

(mm)

チューブ内径	A	B	C	D	F	FB	FC	FT	FX	FY	FZ	GA	GB	H	MM	NA	NB	NN	WA	WB	WW	S	Z
10	15	15	17	4	8	13	4.5	1.6	24	14	32	7.5	6.5	28	M4×0.7	21	18	M8×1.0	14.4	13.5	45	63	99
16	15	18.3	20	5	8	19	5.5	2.3	33	20	42	7.5	6.5	28	M5×0.8	21	18	M10×1.0	14.4	13.5	45	64	100

エアシリンダ／スピードコントローラ内蔵形：複動・両ロッド

CJ2ZW Series

RoHS

ø10, ø16

型式表示方法

CJ2ZW B 16 − 60 Z − □

オートスイッチ付 CDJ2ZW L 16 − 60 Z − M9BW □ − B − □

オートスイッチ付（磁石内蔵）●

❶ ❷ ❸ ❹ ❺ ❻ ❼

❶ 取付支持形式

B	基本形
L	フート形
F	フランジ形

※フート、フランジ金具は同梱出荷です。

❷ チューブ内径

10	10mm
16	16mm

❸ シリンダ標準ストローク（mm）

標準ストロークにつきましては、P.145をご参照ください。

❹ オートスイッチの種類

無記号	オートスイッチなし

※適用オートスイッチ品番は下表よりご選定ください。
★磁石内蔵でオートスイッチなしの場合も、オートスイッチ取付形態（AまたはB）をご記入ください。

❺ オートスイッチ追記号

無記号	2ヶ付
S	1ヶ付
n	nヶ付

❻ オートスイッチ取付形態

A	レール取付
B	バンド取付

※レール取付型の場合、レールにオートスイッチ2個分のビス、ナットを付属します。
※オートスイッチ取付金具はP.178をご参照ください。

❼ オーダーメイド仕様

詳細はP.145をご参照ください。

適用オートスイッチ／オートスイッチ単体の詳細仕様は、P.1271～1365をご参照ください。

種類	特殊機能	リード線取出し	表示灯	配線（出力）	負荷電圧 DC	負荷電圧 DC	負荷電圧 AC	オートスイッチ品番 バンド取付 縦取出し	オートスイッチ品番 バンド取付 横取出し	オートスイッチ品番 レール取付 縦取出し	オートスイッチ品番 レール取付 横取出し	リード線長さ(m) 0.5（無記号）	リード線長さ(m) 1（M）	リード線長さ(m) 3（L）	リード線長さ(m) 5（Z）	リード線長さ(m) なし（N）	ブリワイヤコネクタ	適用負荷	
無接点オートスイッチ	——	グロメット	有	3線(NPN)	24V	5V,12V	—	M9NV	M9N	M9NV	M9N	●	●	●	○	—	○	IC回路	リレー、PLC
				3線(PNP)				M9PV	M9P	M9PV	M9P	●	●	●	○	—	○		
				2線		12V		M9BV	M9B	M9BV	M9B	●	●	●	○	—	○	—	
		コネクタ						—	H7C	J79C	—	●	—	●	●	●	—		
	診断表示（2色表示）	グロメット		3線(NPN)		5V,12V		M9NWV	M9NW	M9NWV	M9NW	●	●	●	○	—	○	IC回路	
				3線(PNP)				M9PWV	M9PW	M9PWV	M9PW	●	●	●	○	—	○		
				2線		12V		M9BWV	M9BW	M9BWV	M9BW	●	●	●	○	—	○	—	
	耐水性向上品（2色表示）			3線(NPN)		5V,12V		※1M9NAV	※1M9NA	※1M9NAV	※1M9NA	○	○	●	○	—	○	IC回路	
				3線(PNP)				※1M9PAV	※1M9PA	※1M9PAV	※1M9PA	○	○	●	○	—	○		
				2線		12V		※1M9BAV	※1M9BA	※1M9BAV	※1M9BA	○	○	●	○	—	○	—	
	診断出力付（2色表示）			4線(NPN)		5V,12V		—	H7NF	—	F79F	●	—	●	○	—	○	IC回路	
有接点オートスイッチ	——	グロメット	有	3線(NPN相当)	—	5V	—	A96V	A96	A96V	A96	●	●	●	●	—	○	IC回路	—
				2線	24V	12V	200V	—	—	A72	A72H	●	—	●	—	—	—	—	リレー、PLC
							100V	A93V	A93	A93V	A93	●	●	●	●	—	※2○		
			無				100V以下	A90V	A90	A90V	A90	●	●	●	●	—	※2○	IC回路	
		コネクタ	有				—	—	C73C	A73C	—	●	—	●	●	●	—	—	
			無				24V以下	—	C80C	A80C	—	●	—	●	●	●	—	IC回路	
	診断表示（2色表示）	グロメット	有			—	—	—	—	A79W	—	●	—	●	—	—	—	—	

※1 耐水性向上タイプのオートスイッチは、上記型式の製品に取付可能ですが、それにより製品の耐水性能を保証するものではありません。
※2 使用負荷電圧はDC24Vとなります。
※リード線長さ記号　0.5m……無記号　（例）M9NW
1m……M　（例）M9NWM
3m……L　（例）M9NWL
5m……Z　（例）M9NWZ
なし……N　（例）H7CN

※上記掲載機種以外にも、適用可能なオートスイッチがありますので詳細は、P.179をご参照ください。
※○印のオートスイッチは受注生産となります。
※D-A9□, M9□, A7□, A80□, F7□, J7□型オートスイッチは同梱出荷（未組付）となります。（ただし、バンド取付の場合、オートスイッチ取付金具のみ組付出荷となります。）

スピードコントローラを内蔵した省スペースタイプのエアシリンダ

JIS記号
複動／両ロッド・ラバークッション

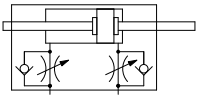

Order Made **個別オーダーメイド仕様**
（詳細はP.180をご参照ください。）

表示記号	仕様／内容
-X446	PTFEグリース

オーダーメイド仕様
詳細はこちら

表示記号	仕様／内容
-XA□	ロッド先端形状変更
-XC51	ホースニップル付
-XC85	食品機械用グリース仕様

⚠ 製品個別注意事項

ご使用になる前には、P.183をご参照ください。

仕様

チューブ内径(mm)	10	16
作動方式	複動両ロッド	
使用流体	空気	
保証耐圧力	1MPa	
最高使用圧力	0.7MPa	
最低使用圧力	0.1MPa	
周囲温度および使用流体温度	オートスイッチなし：−10℃〜70℃（ただし、凍結なきこと） オートスイッチ付　：−10℃〜60℃	
クッション	ラバークッション	
給油	不要（無給油）	
ストローク長さの許容差	$^{+1.0}_{0}$	
スピードコントローラ	内蔵	
使用ピストン速度	50〜750mm/s	
許容運動エネルギー	0.035J	0.090J

標準ストローク表

(mm)

チューブ内径	標準ストローク
10	15、30、45、60、75、100、125、150
16	15、30、45、60、75、100、125、150、175、200

※1mm毎の中間ストロークの製作も可能です。（スペーサは、使用致しません。）
※標準ストロークを超えるストロークにつきましては、当社にご確認ください。
※使用方法により使用可能なストロークの確認が必要です。詳細につきましては、P.8〜19「エアシリンダの機種選定手順」をご参照ください。また、標準ストロークを超える場合には、たわみ等により仕様を満足することができない場合がありますのでご注意ください。

取付支持形式および付属品／金具一覧はP.68、品番、外形寸法の詳細はP.91をご参照ください。

●…製品に付属されます　○…別途手配願います

取付支持形式		基本形	フート形	フランジ形
標準装備	取付用ナット	●	●	●
	ロッド先端ナット	●	●	●
オプション	1山ナックルジョイント	○	○	○
	2山ナックルジョイント（ピン、止め輪同梱）	○	○	○
	2山ナックルジョイント（ワンタッチ接続ピン付）	○	○	○

※材質ステンレス鋼の取付支持金具、付属金具を用意しています。
詳細は、P.92をご参照ください。

取付支持金具／部品品番

取付支持金具	チューブ内径(mm)	
	10	16
フート金具	CJ-L010C	CJ-L016C
フランジ金具	CJ-F010C	CJ-F016C

オートスイッチ付の仕様につきましてはP.172〜179をご参照ください。

・オートスイッチ適正取付位置（ストロークエンド検出時）および取付高さ
・オートスイッチ取付可能最小ストローク
・動作範囲
・オートスイッチ取付金具／部品品番

質量表

(g)

チューブ内径(mm)		10	16
基準質量 (0ストローク時)	基本形	36	61
15ストローク当りの割増質量		4.5	7.5
取付支持金具 質量	両側フート形	16	50
	ヘッド側フランジ形	5	13
付属金具	1山ナックルジョイント	17	23
	2山ナックルジョイント (ナックルピンを含む)	25	21
	2山ナックルジョイント (ワンタッチ接続ピン付)	26	22
	ロッド先端キャップ(平形)	1	2
	ロッド先端キャップ(丸形)	1	2

※基準質量には、取付用ナット、ロッド先端ナットを含みます。

計算方法

例) **CJ2ZWL10-45Z**

- 基準質量……36(ø10)
- 割増質量……4.5/15ストローク
- シリンダストローク……45ストローク
- 取付支持金具質量……16(両側フート形)

36+4.5/15×45+16=**65.5g**

構造図(分解できません)

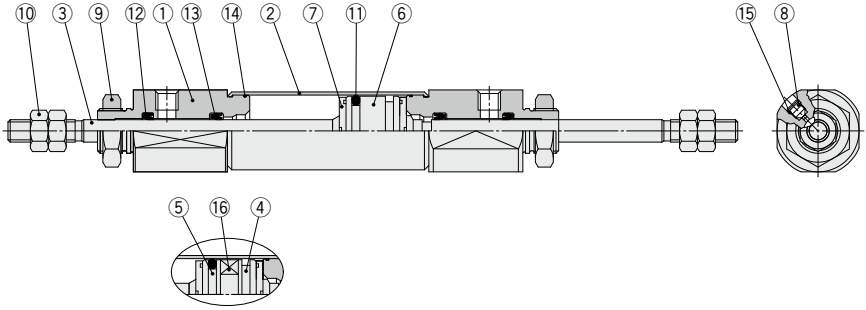

オートスイッチ付の場合

構成部品

番号	名称	材質	備考
1	ロッドカバー	アルミニウム合金	
2	シリンダチューブ	ステンレス鋼	
3	ピストンロッド	ステンレス鋼	
4	ピストンA	アルミニウム合金	
5	ピストンB	アルミニウム合金	
6	ピストン	アルミニウム合金	
7	ダンパ	ウレタン	
8	スピードコントローラニードル	炭素鋼	

番号	名称	材質	備考
9	取付用ナット	圧延鋼材	
10	ロッド先端ナット	圧延鋼材	
11	ピストンパッキン	NBR	
12	ロッドパッキン	NBR	
13	チェックパッキン	NBR	
14	チューブガスケット	NBR	
15	ニードルパッキン	NBR	
16	マグネット	—	

基本形（B）

CJ2ZWB 10/16 – ストローク Z

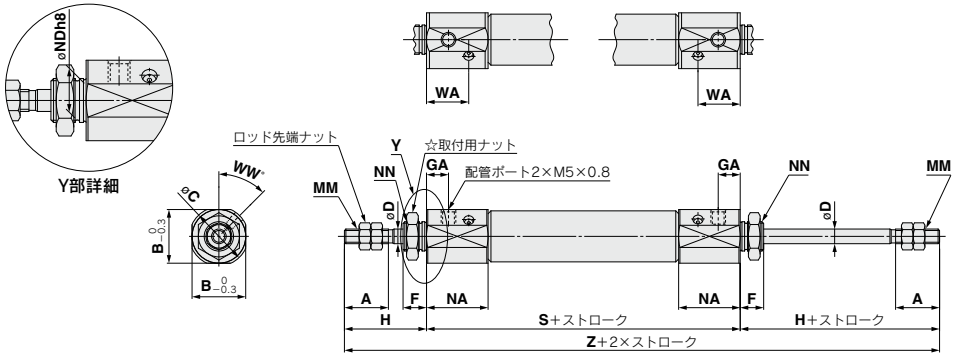

☆取付用ナットの詳細はP.91をご参照ください。

(mm)

チューブ内径	A	B	C	D	F	GA	H	MM	NA	NDh8	NN	WA	WW	S	Z
10	15	15	17	4	8	7.5	28	M4×0.7	21	$8^{0}_{-0.022}$	M8×1.0	14.4	45	66	122
16	15	18.3	20	5	8	7.5	28	M5×0.8	21	$10^{0}_{-0.022}$	M10×1.0	14.4	45	67	123

フート形（L）

CJ2ZWL 10/16 – ストローク Z

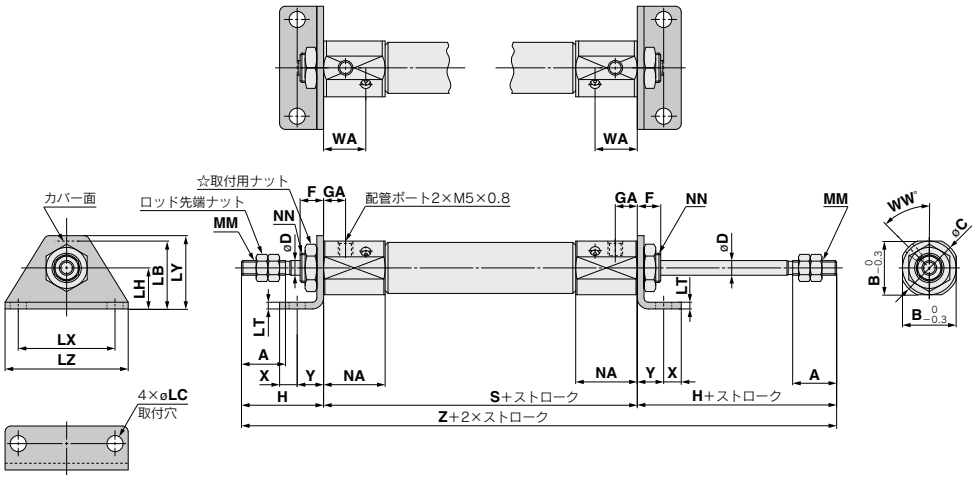

☆取付用ナットの詳細はP.91をご参照ください。

(mm)

チューブ内径	A	B	C	D	F	GA	H	LB	LC	LH	LT	LX	LY	LZ	NN	NA	NN	WA	WW	S	X	Y	Z
10	15	15	17	4	8	7.5	28	15	4.5	9	1.6	24	16.5	32	M4×0.7	21	M8×1.0	14.4	45	66	5	7	122
16	15	18.3	20	5	8	7.5	28	23	5.5	14	2.3	33	25	42	M5×0.8	21	M10×1.0	14.4	45	67	6	9	123

フランジ形(F)

CJ2ZWF 10/16 − ストローク Z

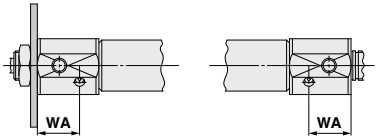

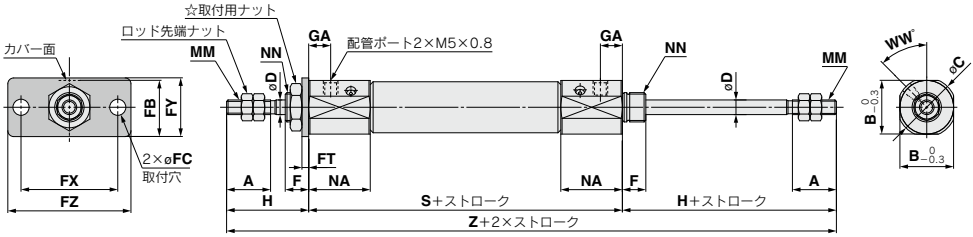

☆取付用ナットの詳細はP.91をご参照ください。

(mm)

チューブ内径	A	B	C	D	F	FB	FC	FT	FX	FY	FZ	GA	H	MM	NA	NN	WA	WW	S	Z
10	15	15	17	4	8	13	4.5	1.6	24	14	32	7.5	28	M4×0.7	21	M8×1.0	14.4	45	66	122
16	15	18.3	20	5	8	19	5.5	2.3	33	20	42	7.5	28	M5×0.8	21	M10×1.0	14.4	45	67	123

エアシリンダ／ダイレクトマウント形:複動・片ロッド

CJ2R Series

RoHS

ø10, ø16

型式表示方法

CJ2RA 16 - 60 □ Z - □ - □

オートスイッチ付 CDJ2RA 16 - 60 □ Z - □ - M9BW □ - B - □

オートスイッチ付(磁石内蔵)

❶ ❷ ❸ ❹ ❺ ❻ ❼ ❽ ❾

❶ 取付支持形式

A	底面取付形

❷ チューブ内径

10	10mm
16	16mm

❸ シリンダ標準ストローク(mm)

標準ストロークにつきましては、P.150をご参照ください。

❹ ヘッドカバーのポート位置

無記号	軸に対し90°	
R	軸方向	

❺ ロッド先端金具

無記号	金具なし
V	1山ナックルジョイント
W※※	2山ナックルジョイント
T	ロッド先端キャップ(平形)
U	ロッド先端キャップ(丸形)

※ロッド先端金具は同梱出荷です。
※※2山ナックルジョイント(ワンタッチ接続ピン付)につきましてはP.91をご参照ください。

❻ オートスイッチの種類

無記号	オートスイッチなし

※適用オートスイッチ品番は下表よりご選定ください。
★磁石内蔵でオートスイッチなしの場合も、オートスイッチ取付形態(AまたはB)をご記入ください。

❼ オートスイッチ追記号

無記号	2ヶ付
S	1ヶ付
n	nヶ付

❽ オートスイッチ取付形態

A	レール取付
B	バンド取付

※レール取付型の場合、レールにオートスイッチ2個分のビス、ナットを付属します。
※オートスイッチ取付金具はP.178をご参照ください。

❾ オーダーメイド仕様

詳細はP.150をご参照ください。

※シリンダアセンブリの表示方法(手配例)につきましては、P.150をご参照ください。

適用オートスイッチ／オートスイッチ単体の詳細仕様は、P.1271～1365をご参照ください。

種類	特殊機能	リード線取出し	表示灯	配線(出力)	負荷電圧 DC	負荷電圧 AC	オートスイッチ品番 バンド取付 縦取出し	バンド取付 横取出し	レール取付 縦取出し	レール取付 横取出し	リード線長さ(m) 0.5(無記号)	1(M)	3(L)	5(Z)	なし(N)	プリワイヤコネクタ	適用負荷	
無接点オートスイッチ	——	グロメット	有	3線(NPN)	5V,12V	—	M9NV	M9N	M9NV	M9N	●	●	●	○	—	○	IC回路	リレー、PLC
				3線(PNP)			M9PV	M9P	M9PV	M9P	●	●	●	○	—	○		
				2線	12V		M9BV	M9B	M9BV	M9B	●	●	●	○	—	○	—	
		コネクタ					—	H7C	J79C	—	●	—	●	●	●	—		
	診断表示(2色表示)	グロメット		3線(NPN)	5V,12V		M9NWV	M9NW	M9NWV	M9NW	●	●	●	○	—	○	IC回路	
				3線(PNP)			M9PWV	M9PW	M9PWV	M9PW	●	●	●	○	—	○		
				2線	12V		M9BWV	M9BW	M9BWV	M9BW	●	●	●	○	—	○	—	
	耐水性向上品(2色表示)			3線(NPN)	5V,12V		※1M9NAV	※1M9NA	※1M9NAV	※1M9NA	○	○	●	○	—	○	IC回路	
				3線(PNP)			※1M9PAV	※1M9PA	※1M9PAV	※1M9PA	○	○	●	○	—	○		
				2線	12V		※1M9BAV	※1M9BA	※1M9BAV	※1M9BA	○	○	●	○	—	○	—	
	診断出力付(2色表示)			4線(NPN)	5V,12V		—	H7NF	—	F79F	●	—	●	○	—	○	IC回路	
有接点オートスイッチ	——	グロメット	有	3線(NPN相当)	—	5V	—	A96V	A96	A96V	A96	●	●	●	●	—	○	IC回路	—
				2線	24V	—	200V	—	—	A72	A72H	●	—	●	—	—	—	—	リレー、PLC
			無			12V	100V	A93V	A93	A93V	A93	●	●	●	●	—	※2○		
			有				100V以下	A90V	A90	A90V	A90	●	●	●	●	—	※2○	IC回路	
		コネクタ					—	—	C73C	A73C	—	●	—	●	●	●	—	—	—	
			無				24V以下	—	C80C	A80C	—	●	—	●	●	●	—	IC回路	
	診断表示(2色表示)	グロメット	有		—	—	—	—	—	A79W	—	●	—	●	—	—	—	—	

※1 耐水性向上タイプのオートスイッチは、上記型式の製品に取付可能ですが、それにより製品の耐水性能を保証するものではありません。
※2 使用負荷電圧はDC24Vとなります。

※リード線長さ記号　0.5m……無記号　(例)M9NW
1m……M　(例)M9NWM
3m……L　(例)M9NWL
5m……Z　(例)M9NWZ

※上記掲載機種以外にも、適用可能なオートスイッチがありますので詳細は、P.179をご参照ください。

※○印のオートスイッチは受注生産となります。
※D-A9□, M9□, A7□, A80□, F7□, J7□型オートスイッチは同梱出荷(未組付)となります。(ただし、バンド取付の場合、オートスイッチ取付金具のみ、組付出荷となります。)

ダイレクトマウントシリンダCJ2Rシリーズは角形ロッドカバーにより直接取付ができます。

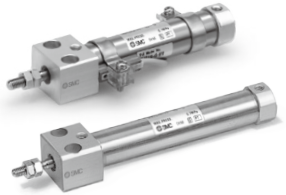

JIS記号

複動／片ロッド・ラバークッション

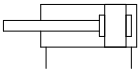

Order Made **個別オーダーメイド仕様**
（詳細はP.180をご参照ください。）

表示記号	仕様／内容
-X446	PTFEグリース

オーダーメイド仕様

詳細はこちら

表示記号	仕様／内容
-XA□	ロッド先端形状変更
-XC9	可変行程シリンダ／引込み調整形
-XC22	パッキン類フッ素ゴム
-XC51	ホースニップル付
-XC85	食品機械用グリース仕様

⚠ 製品個別注意事項

ご使用になる前には、P.183をご参照ください。

シリンダアセンブリの表示方法（手配例）

シリンダ型式：CDJ2RA16-60Z-W-M9BW-B

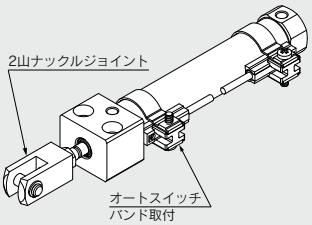

取付支持形式　A：底面取付形
ロッド先端金具 W：2山ナックルジョイント
オートスイッチ D-M9BW：2ヶ付
オートスイッチ取付形態　B：バンド取付

※2山ナックルジョイント、オートスイッチは同梱出荷となります。

仕様

チューブ内径（mm）	10	16
作動方式	複動片ロッド	
使用流体	空気	
保証耐圧力	1MPa	
最高使用圧力	0.7MPa	
最低使用圧力	0.06MPa	
周囲温度および使用流体温度	オートスイッチなし：－10℃～70℃（ただし、凍結なきこと） オートスイッチ付　：－10℃～60℃	
クッション	ラバークッション	
給油	不要（無給油）	
ストローク長さの許容差	$^{+1.0}_{0}$	
使用ピストン速度	50～750mm/s	
許容運動エネルギー	0.035J	0.090J

標準ストローク表

（mm）

チューブ内径	標準ストローク	最大製作可能ストローク
10	15、30、45、60、75、100、125、150	400
16	15、30、45、60、75、100、125、150、175、200	400

※1mm毎の中間ストロークの製作も可能です。（スペーサは、使用致しません。）
※使用方法により使用可能なストロークの確認が必要です。詳細につきましては、P.8～19「エアシリンダの機種選定手順」をご参照ください。また、標準ストロークを超える場合には、たわみ等により仕様を満足することができない場合がありますのでご注意ください。

付属品／金具一覧はP.68、品番、外形寸法の詳細はP.91をご参照ください。

標準装備	ロッド先端ナット
オプション注1)	1山ナックルジョイント、2山ナックルジョイント（ピン、止め輪同梱）、 ロッド先端キャップ（平形、丸形）、2山ナックルジョイント（ワンタッチ接続ピン付）

注1）シリンダ型式内で手配可能です。2山ナックルジョイント（ワンタッチ接続ピン付）は除く。
注2）材質ステンレス鋼の付属金具を用意しています。詳細は、P.92をご参照ください。

質量表

（g）

チューブ内径（mm）		10	16
基準質量（0ストローク時）	基本形	36	61
	軸方向配管	36	61
15ストローク当りの割増質量		4	7
付属金具	1山ナックルジョイント	17	23
	2山ナックルジョイント（ナックルピンを含む）	25	21
	2山ナックルジョイント（ワンタッチ接続ピン付）	26	22
	ロッド先端キャップ（平形）	1	2
	ロッド先端キャップ（丸形）	1	2

※基準質量には、取付用ナット、ロッド先端ナットを含みます。

計算方法

例）**CJ2RA10-45Z**

- 基準質量……36（ø10）
- 割増質量……4/15ストローク
- シリンダストローク……45ストローク

36＋4/15×45＝**48g**

オートスイッチ付の仕様につきましてはP.172～179をご参照ください。

・オートスイッチ適正取付位置（ストロークエンド検出時）および取付高さ
・オートスイッチ取付可能最小ストローク
・動作範囲
・オートスイッチ取付金具／部品品番

クリーンシリーズシリンダ

10-CJ2RA 10/16 – ストローク ヘッドカバーのポート位置 Z

•クリーンシリーズ

アクチュエータのロッド部を2重シール構造にしています。リリーフポートでロッド部からの漏れを直接クリーンルームの外へ排気するシステムに使用可能です。

クリーンシリーズの詳細仕様につきましては、ホームページWEBカタログをご参照ください。

仕様

作動方式	複動片ロッド
チューブ内径(mm)	10、16
最高使用圧力	0.7MPa
最低使用圧力	0.08MPa
クッション	ラバークッション
標準ストローク(mm)	標準形と同じ(P.150参照)
オートスイッチ	取付可(バンド取付タイプ)
取付支持形式	底面取付形

構造図(分解できません)

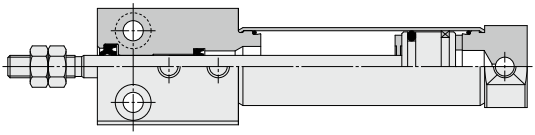

構造図（分解できません）

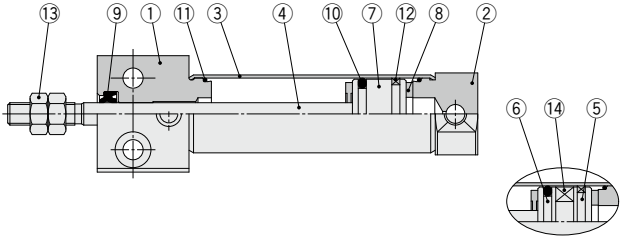

オートスイッチ付の場合

構成部品

番号	名称	材質	備考
1	ロッドカバー	アルミニウム合金	
2	ヘッドカバー	アルミニウム合金	
3	シリンダチューブ	ステンレス	
4	ピストンロッド	ステンレス	
5	ピストンA	アルミニウム合金	
6	ピストンB	アルミニウム合金	
7	ピストン	アルミニウム合金	

番号	名称	材質	備考
8	ダンパ	ウレタン	
9	ロッドパッキン	NBR	
10	ピストンパッキン	NBR	
11	チューブガスケット	NBR	
12	ウェアリング	樹脂	
13	ロッド先端ナット	圧延鋼材	
14	マグネット	―	

底面取付形

CJ2RA $^{10}_{16}$ − ストローク ヘッドカバーのポート位置 Z

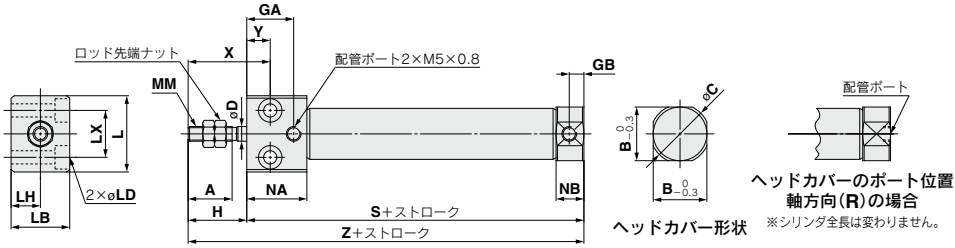

(mm)

チューブ内径	A	B	C	D	GA	GB	H	L	LB	LD	LH	LX	MM	NA	NB	X	Y	S	Z
10	15	12	14	4	16	5	20	23	16	ø3.5通し、ø6.5座ぐり深4	8	12	M4×0.7	20.5	9.5	28	8	54	74
16	15	18.3	20	5	16	5	20	26	20	ø4.5通し、ø8座ぐり深5	10	16	M5×0.8	20.5	9.5	28	8	55	75

エアシリンダ／ダイレクトマウント形：単動・押出し、引込み

CJ2R Series

RoHS

ø10, ø16

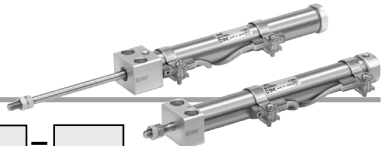

型式表示方法

CJ2RA 16 - 45 S □ Z - □ - □

オートスイッチ付 CDJ2RA 16 - 45 S □ Z - □ - M9BW □ - B - □

オートスイッチ付（磁石内蔵）

❶ ❷ ❸ ❹ ❺ ❻ ❼ ❽ ❾ ❿

❶ 取付支持形式

A	底面取付形

❷ チューブ内径

10	10mm
16	16mm

❸ シリンダ標準ストローク(mm)

標準ストロークにつきましては、P.154をご参照ください。

❹ 作動方式

S	単動押出し
T	単動引込み

❺ ヘッドカバーのポート位置

無記号	軸に対し90°	
R	軸方向	

※単動引込み(T)には適用しません。

❻ ロッド先端金具

無記号	金具なし
V	1山ナックルジョイント
W※※	2山ナックルジョイント
T	ロッド先端キャップ(平形)
U	ロッド先端キャップ(丸形)

※ロッド先端金具は同梱出荷です。
※※2山ナックルジョイント(ワンタッチ接続ピン付)につきましてはP.91をご参照ください。

❼ オートスイッチの種類

無記号	オートスイッチなし

※適用オートスイッチ品番は下表よりご選定ください。
★磁石内蔵でオートスイッチなしの場合も、オートスイッチ取付形態(AまたはB)をご記入ください。

❽ オートスイッチ追記号

無記号	2ヶ付
S	1ヶ付
n	nヶ付

❾ オートスイッチ取付形態

A	レール取付
B	バンド取付

※レール取付型の場合、レールにオートスイッチ2個分のビス、ナットを付属します。
※オートスイッチ取付金具はP.178をご参照ください。

❿ オーダーメイド仕様

詳細はP.154をご参照ください。

※シリンダアセンブリの表示方法(手配例)につきましては、P.154をご参照ください。

適用オートスイッチ／オートスイッチ単体の詳細仕様は、P.1271～1365をご参照ください。

種類	特殊機能	リード線取出し	表示灯	配線(出力)	負荷電圧 DC	負荷電圧 AC	オートスイッチ品番 バンド取付 縦取出し	バンド取付 横取出し	レール取付 縦取出し	レール取付 横取出し	リード線長さ(m) 0.5(無記号)	1(M)	3(L)	5(Z)	なし(N)	プリワイヤコネクタ	適用負荷	
無接点オートスイッチ	——	グロメット	有	3線(NPN)	5V,12V	—	M9NV	M9N	M9NV	M9N	●	●	●	○	—	○	IC回路	リレー、PLC
				3線(PNP)			M9PV	M9P	M9PV	M9P	●	●	●	○	—	○		
				2線	12V		M9BV	M9B	M9BV	M9B	●	●	●	○	—	○	—	
		コネクタ					—	H7C	J79C	—	●	—	●	●	●	—		
	診断表示(2色表示)	グロメット		3線(NPN)	5V,12V		M9NWV	M9NW	M9NWV	M9NW	●	●	●	○	—	○	IC回路	
				3線(PNP)			M9PWV	M9PW	M9PWV	M9PW	●	●	●	○	—	○		
				2線	12V		M9BWV	M9BW	M9BWV	M9BW	●	●	●	○	—	○	—	
	耐水性向上品(2色表示)			3線(NPN)	5V,12V		※1M9NAV	※1M9NA	※1M9NAV	※1M9NA	○	○	●	○	—	○	IC回路	
				3線(PNP)			※1M9PAV	※1M9PA	※1M9PAV	※1M9PA	○	○	●	○	—	○		
				2線	12V		※1M9BAV	※1M9BA	※1M9BAV	※1M9BA	○	○	●	○	—	○	—	
	診断出力付(2色表示)			4線(NPN)	5V,12V		—	H7NF	—	F79F	●	—	●	○	—	○	IC回路	
有接点オートスイッチ	——	グロメット	有	3線(NPN相当)	5V	—	A96V	A96	A96V	A96	●	●	●	●	—	○	IC回路	—
				2線	—	200V	—	—	A72	A72H	●	—	●	—	—	—	—	リレー、PLC
			無		24V 12V	100V	A93V	A93	A93V	A93	●	●	●	●	—	※2○		
						100V以下	A90V	A90	A90V	A90	●	●	●	●	—	※2○	IC回路	
		コネクタ	有			—	—	C73C	A73C	—	●	—	●	●	●	—	—	
			無			24V以下	—	C80C	A80C	—	●	—	●	●	●	—	IC回路	
	診断表示(2色表示)	グロメット	有		—	—	—	—	A79W	—	●	—	●	—	—	—	—	

※1 耐水性向上タイプのオートスイッチは、上記型式の製品に取付可能ですが、それにより製品の耐水性能を保証するものではありません。
※2 使用負荷電圧はDC24Vとなります。

※リード線長さ記号　0.5m……無記号　(例) M9NW
1m……M　(例) M9NWM
3m……L　(例) M9NWL
5m……Z　(例) M9NWZ
なし……N　(例) H7CN

※上記掲載機種以外にも、適用可能なオートスイッチがありますので詳細は、P.179をご参照ください。

※○印のオートスイッチは受注生産となります。
※D-A9□, M9□, A7□, A80□, F7□, J7□型オートスイッチは同梱出荷(未組付)となります。(ただし、バンド取付の場合、オートスイッチ取付金具のみ、組付出荷となります。)

ダイレクトマウントシリンダ CJ2Rシリーズは角形ロッドカバーにより直接取付ができます。

JIS記号

単動：押出し・ラバークッション

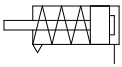

単動：引込み・ラバークッション

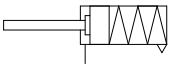

Order Made **個別オーダーメイド仕様**
（詳細はP.180をご参照ください。）

表示記号	仕様／内容
-X446	PTFEグリース

オーダーメイド仕様
詳細はこちら

表示記号	仕様／内容
-XA□	ロッド先端形状変更
-XC51	ホースニップル付
-XC85	食品機械用グリース仕様

⚠ 製品個別注意事項

ご使用になる前には、P.183をご参照ください。

シリンダアセンブリの表示方法（手配例）

シリンダ型式：CDJ2RA16-45SZ-W-M9BW-B

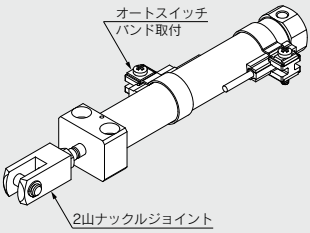

取付支持形式　A：底面取付形
ロッド先端金具 W：2山ナックルジョイント
オートスイッチ D-M9BW：2ヶ付
オートスイッチ取付形態　B：バンド取付

※2山ナックルジョイント、オートスイッチは同梱出荷となります。

仕様

チューブ内径（mm）	10	16
作動方式	単動押出し／単動引込み	
使用流体	空気	
保証耐圧力	1MPa	
最高使用圧力	0.7MPa	
最低使用圧力	0.15MPa	
周囲温度および使用流体温度	オートスイッチなし：－10℃～70℃ オートスイッチ付　：－10℃～60℃（ただし、凍結なきこと）	
クッション	ラバークッション	
給油	不要（無給油）	
ストローク長さの許容差	$^{+1.0}_{0}$	
使用ピストン速度	50～750mm/s	
許容運動エネルギー	0.035J	0.090J

標準ストローク表

（mm）

チューブ内径	標準ストローク
10	15、30、45、60
16	15、30、45、60、75、100、125、150

※1mm毎の中間ストロークの製作も可能です。（スペーサは、使用致しません。）
※標準ストロークを超えるストロークにつきましては、当社にご確認ください。
※使用方法により使用可能なストロークの確認が必要です。詳細につきましては、P.8～19「エアシリンダの機種選定手順」をご参照ください。また、標準ストロークを超える場合には、たわみ等により仕様を満足することができない場合がありますのでご注意ください。

付属品／金具一覧はP.68、品番、外形寸法の詳細はP.91をご参照ください。

標準装備	ロッド先端ナット
オプション注1)	1山ナックルジョイント、2山ナックルジョイント（ピン、止め輪同梱）、 ロッド先端キャップ（平形、丸形）、2山ナックルジョイント（ワンタッチ接続ピン付）

注1）シリンダ型式内で手配可能です。2山ナックルジョイント（ワンタッチ接続ピン付）は除く。
注2）材質ステンレス鋼の付属金具を用意しています。詳細は、P.92をご参照ください。

スプリング反力について

P.1571（表-2スプリング反力）をご参照ください。

オートスイッチ付の仕様につきましてはP.172～179をご参照ください。

・オートスイッチ適正取付位置（ストロークエンド検出時）および取付高さ
・オートスイッチ取付可能最小ストローク
・動作範囲
・オートスイッチ取付金具／部品品番

質量表

押出し

(g)

チューブ内径(mm)		10		16	
取付		基本形	軸方向配管	基本形	軸方向配管
基準質量	15ストローク	42	42	81	81
	30ストローク	49	49	97	97
	45ストローク	59	59	114	114
	60ストローク	68	68	132	132
	75ストローク			154	154
	100ストローク			187	187
	125ストローク			224	224
	150ストローク			246	246
付属金具	1山ナックルジョイント	17		23	
	2山ナックルジョイント(ナックルピンを含む)	25		21	
	2山ナックルジョイント(ワンタッチ接続ピン付)	26		22	
	ロッド先端キャップ(平形)	1		2	
	ロッド先端キャップ(丸形)	1		2	

※基準質量には、ロッド先端ナットを含みます。

引込み

(g)

チューブ内径(mm)		10	16
取付		基本形	基本形
基準質量	15ストローク	41	78
	30ストローク	47	92
	45ストローク	55	108
	60ストローク	64	123
	75ストローク		144
	100ストローク		173
	125ストローク		208
	150ストローク		228
付属金具	1山ナックルジョイント	17	23
	2山ナックルジョイント(ナックルピンを含む)	25	21
	2山ナックルジョイント(ワンタッチ接続ピン付)	26	22
	ロッド先端キャップ(平形)	1	2
	ロッド先端キャップ(丸形)	1	2

構造図(分解できません)

単動／押出し

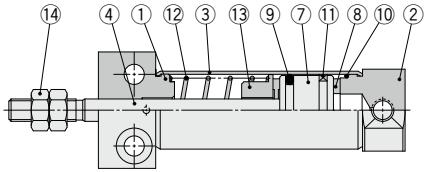

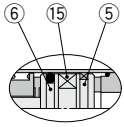

オートスイッチ付の場合

単動／引込み

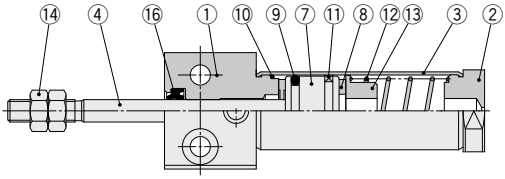

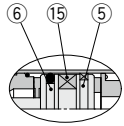

オートスイッチ付の場合

構成部品

番号	名称	材質	備考
1	ロッドカバー	アルミニウム合金	
2	ヘッドカバー	アルミニウム合金	
3	シリンダチューブ	ステンレス	
4	ピストンロッド	ステンレス	
5	ピストンA	アルミニウム合金	
6	ピストンB	アルミニウム合金	
7	ピストン	アルミニウム合金	
8	ダンパ	ウレタン	

番号	名称	材質	備考
9	ピストンパッキン	NBR	
10	チューブガスケット	NBR	
11	ウェアリング	樹脂	
12	リターンスプリング	ピアノ線	
13	スプリング座	アルミニウム合金	
14	ロッド先端ナット	圧延鋼材	
15	マグネット	—	
16	ロッドパッキン	NBR	

単動:底面取付形

押出し／CJ2RA 10/16 − ストローク S ヘッドカバーのポート位置 Z

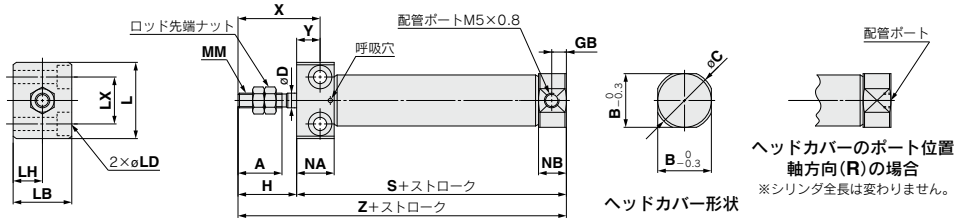

(mm)

チューブ内径	A	B	C	D	GB	H	L	LB	LD	LH	LX	MM	NA	NB	X	Y
10	15	12	14	4	5	20	23	16	ø3.5通し、ø6.5座ぐり深4	8	12	M4×0.7	12.8	9.5	28	8
16	15	18.3	20	5	5	20	26	20	ø4.5通し、ø8座ぐり深5	10	16	M5×0.8	12.8	9.5	28	8

ストローク別寸法表／押出し (mm)

チューブ内径	S								Z							
	5~15st	16~30st	31~45st	46~60st	61~75st	76~100st	101~125st	126~150st	5~15st	16~30st	31~45st	46~60st	61~75st	76~100st	101~125st	126~150st
10	53.5	61	73	85	−	−	−	−	73.5	81	93	105	−	−	−	−
16	53.5	62	74	86	92	116	134	146	73.5	82	94	106	112	136	154	166

引込み／CJ2RA 10/16 − ストローク TZ

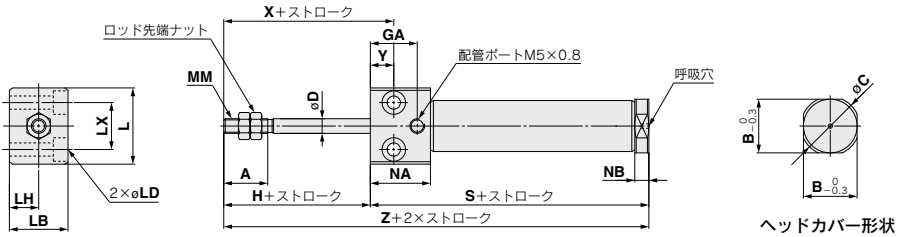

(mm)

チューブ内径	A	B	C	D	GA	H	L	LB	LD	LH	LX	MM	NA	NB	X	Y
10	15	12	14	4	16	20	23	16	ø3.5通し、ø6.5座ぐり深4	8	12	M4×0.7	20.5	4.8	28	8
16	15	18.3	20	5	16	20	26	20	ø4.5通し、ø8座ぐり深5	10	16	M5×0.8	20.5	4.8	28	8

ストローク別寸法表／引込み (mm)

チューブ内径	S								Z							
	5~15st	16~30st	31~45st	46~60st	61~75st	76~100st	101~125st	126~150st	5~15st	16~30st	31~45st	46~60st	61~75st	76~100st	101~125st	126~150st
10	56.5	64	76	88	−	−	−	−	76.5	84	96	108	−	−	−	−
16	56.5	65	77	89	95	119	137	149	76.5	85	97	109	115	139	157	169

エアシリンダ／ロッド回り止め形ダイレクトマウント:複動・片ロッド

CJ2RK Series

RoHS

ø10, ø16

型式表示方法

CJ2RKA 16 − 60 □ Z − □ − □

オートスイッチ付 CDJ2RKA 16 − 60 □ Z − □ − M9BW □ − B − □

オートスイッチ付（磁石内蔵）

❶ ❷ ❸ ❹ ❺ ❻ ❼ ❽ ❾

❶ 取付支持形式

A	底面取付形

❷ チューブ内径

10	10mm
16	16mm

❸ シリンダ標準ストローク（mm）

標準ストロークにつきましては、P.158をご参照ください。

❹ ヘッドカバーのポート位置

無記号	軸に対し90°	
R	軸方向	

❺ ロッド先端金具

無記号	金具なし
V	1山ナックルジョイント
W※※	2山ナックルジョイント
T	ロッド先端キャップ（平形）
U	ロッド先端キャップ（丸形）

※ロッド先端金具は同梱出荷です。
※※2山ナックルジョイント（ワンタッチ接続ピン付）につきましてはP.91をご参照ください。

❻ オートスイッチの種類

無記号	オートスイッチなし

※適用オートスイッチ品番は下表よりご選定ください。
★磁石内蔵でオートスイッチなしの場合も、オートスイッチ取付形態（AまたはB）をご記入ください。

❼ オートスイッチ追記号

無記号	2ヶ付
S	1ヶ付
n	nヶ付

❽ オートスイッチ取付形態

A	レール取付
B	バンド取付

※レール取付型の場合、レールにオートスイッチ2個分のビス、ナットを付属します。
※オートスイッチ取付金具はP.178をご参照ください。

❾ オーダーメイド仕様

詳細はP.158をご参照ください。

※シリンダアセンブリの表示方法（手配例）につきましては、P.158をご参照ください。

適用オートスイッチ／オートスイッチ単体の詳細仕様は、P.1271～1365をご参照ください。

種類	特殊機能	リード線取出し	表示灯	配線（出力）	負荷電圧 DC	負荷電圧 AC	オートスイッチ品番 バンド取付 縦取出し	バンド取付 横取出し	レール取付 縦取出し	レール取付 横取出し	リード線長さ(m) 0.5（無記号）	1（M）	3（L）	5（Z）	なし（N）	プリワイヤコネクタ	適用負荷	
無接点オートスイッチ	——	グロメット	有	3線(NPN)	5V,12V	—	M9NV	M9N	M9NV	M9N	●	●	●	○	—	○	IC回路	リレー、PLC
				3線(PNP)			M9PV	M9P	M9PV	M9P	●	●	●	○	—	○		
				2線	12V		M9BV	M9B	M9BV	M9B	●	●	●	○	—	○	—	
		コネクタ					—	H7C	J79C	—	●	—	●	●	●	—		
	診断表示（2色表示）	グロメット		3線(NPN)	5V,12V		M9NWV	M9NW	M9NWV	M9NW	●	●	●	○	—	○	IC回路	
				3線(PNP)			M9PWV	M9PW	M9PWV	M9PW	●	●	●	○	—	○		
				2線	12V		M9BWV	M9BW	M9BWV	M9BW	●	●	●	○	—	○	—	
	耐水性向上品（2色表示）			3線(NPN)	5V,12V		※1M9NAV	※1M9NA	※1M9NAV	※1M9NA	○	○	●	○	—	○	IC回路	
				3線(PNP)			※1M9PAV	※1M9PA	※1M9PAV	※1M9PA	○	○	●	○	—	○		
				2線	12V		※1M9BAV	※1M9BA	※1M9BAV	※1M9BA	○	○	●	○	—	○	—	
	診断出力付（2色表示）			4線(NPN)	5V,12V		—	H7NF	—	F79F	●	—	●	○	—	○	IC回路	
有接点オートスイッチ	——	グロメット	有	3線(NPN相当)	5V	—	A96V	A96	A96V	A96	●	●	●	●	—	○	IC回路	—
				2線	—	200V	—	—	A72	A72H	●	—	●	—	—	—	—	リレー、PLC
			無		24V 12V	100V	A93V	A93	A93V	A93	●	●	●	●	—	※2○		
						100V以下	A90V	A90	A90V	A90	●	●	●	●	—	※2○	IC回路	
		コネクタ	有			—	—	C73C	A73C	—	●	—	●	●	●	—	—	
			無			24V以下	—	C80C	A80C	—	●	—	●	●	●	—	IC回路	
	診断表示（2色表示）	グロメット	有		—	—	—	—	A79W	—	●	—	●	—	—	—	—	

※1 耐水性向上タイプのオートスイッチは、上記型式の製品に取付可能ですが、それにより製品の耐水性能を保証するものではありません。
※2 使用負荷電圧はDC24Vとなります。

※リード線長さ記号　0.5m……無記号　（例）M9NW
1m……M　（例）M9NWM
3m……L　（例）M9NWL
5m……Z　（例）M9NWZ
なし……N　（例）H7CN

※上記掲載機種以外にも、適用可能なオートスイッチがありますので詳細は、P.179をご参照ください。

※○印のオートスイッチは受注生産となります。
※D-A9□, M9□, A7□, A80□, F7□, J7□型オートスイッチは同梱出荷（未組付）となります。（ただし、バンド取付の場合、オートスイッチ取付金具のみ、組付出荷となります。）

六角形のロッドによりロッドが回転しないシリンダ

不回転精度
ø10：±1.5°、ø16：±1°

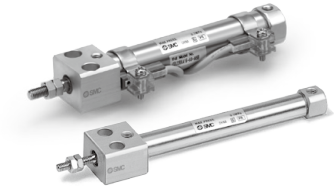

表示記号
複動／片ロッド・ラバークッション

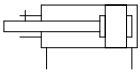

Order Made 個別オーダーメイド仕様
（詳細はP.180をご参照ください。）

表示記号	仕様／内容
-X446	PTFEグリース

オーダーメイド仕様
詳細はこちら

表示記号	仕様／内容
-XA□	ロッド先端形状変更
-XC9	可変行程シリンダ／引込み調整形
-XC51	ホースニップル付
-XC85	食品機械用グリース仕様

⚠ 製品個別注意事項

ご使用になる前には、P.183をご参照ください。

シリンダアセンブリの表示方法（手配例）

シリンダ型式：CDJ2RKA16-60Z-W-M9BW-B

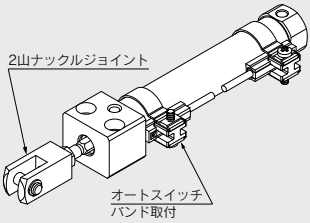

取付支持形式　A：底面取付形
ロッド先端金具 W：2山ナックルジョイント
オートスイッチ D-M9BW：2ヶ付
オートスイッチ取付形態　B：バンド取付

※2山ナックルジョイント、オートスイッチは同梱出荷となります。

仕様

チューブ内径（mm）	10	16
作動方式	複動片ロッド	
使用流体	空気	
保証耐圧力	1MPa	
最高使用圧力	0.7MPa	
最低使用圧力	0.06MPa	
周囲温度および使用流体温度	オートスイッチなし：－10℃～70℃ オートスイッチ付　：－10℃～60℃（ただし、凍結なきこと）	
クッション	ラバークッション	
給油	不要（無給油）	
ストローク長さの許容差	$^{+1.0}_{0}$	
ロッド不回転精度	±1.5°	±1°
使用ピストン速度	50～750mm/s	
許容運動エネルギー	0.035J	0.090J

標準ストローク表

（mm）

チューブ内径	標準ストローク
10	15、30、45、60、75、100、125、150
16	15、30、45、60、75、100、125、150、175、200

※1mm毎の中間ストロークの製作も可能です。（スペーサは、使用致しません。）
※標準ストロークを超えるストロークにつきましては、当社にご確認ください。
※使用方法により使用可能なストロークの確認が必要です。詳細につきましては、P.8～19「エアシリンダの機種選定手順」をご参照ください。また、標準ストロークを超える場合には、たわみ等により仕様を満足することができない場合がありますのでご注意ください。

付属品／金具一覧はP.68、品番、外形寸法の詳細はP.91をご参照ください。

標準装備	ロッド先端ナット
オプション注1)	1山ナックルジョイント、2山ナックルジョイント（ピン、止め輪同梱）、ロッド先端キャップ（平形、丸形）、2山ナックルジョイント（ワンタッチ接続ピン付）

注1）シリンダ型式内で手配可能です。2山ナックルジョイント（ワンタッチ接続ピン付）は除く。
注2）材質ステンレス鋼の付属金具を用意しています。詳細は、P.92をご参照ください。

質量表

（g）

チューブ内径（mm）		10	16
基準質量（0ストローク時）	基本形	36	62
	軸方向配管	36	62
15ストローク当りの割増質量		4	7
付属金具	1山ナックルジョイント	17	23
	2山ナックルジョイント（ナックルピンを含む）	25	21
	2山ナックルジョイント（ワンタッチ接続ピン付）	26	22
	ロッド先端キャップ（平形）	1	2
	ロッド先端キャップ（丸形）	1	2

※基準質量には、ロッド先端ナットを含みます。

計算方法
例）**CJ2RKA10-45Z**
- 基準質量……36（ø10）
- 割増質量……4/15ストローク
- シリンダストローク……45ストローク

36＋4/15×45＝**48g**

オートスイッチ付の仕様につきましてはP.172～179をご参照ください。

・オートスイッチ適正取付位置（ストロークエンド検出時）および取付高さ
・オートスイッチ取付可能最小ストローク
・動作範囲
・オートスイッチ取付金具／部品品番

構造図（分解できません）

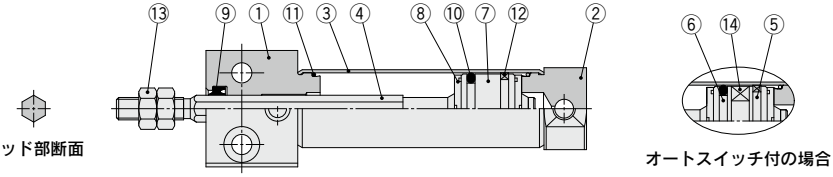

構成部品

番号	名称	材質	備考
1	ロッドカバー	アルミニウム合金	
2	ヘッドカバー	アルミニウム合金	
3	シリンダチューブ	ステンレス	
4	ピストンロッド	ステンレス	
5	ピストンA	アルミニウム合金	
6	ピストンB	アルミニウム合金	
7	ピストン	アルミニウム合金	

番号	名称	材質	備考
8	ダンパ	ウレタン	
9	ロッドパッキン	NBR	
10	ピストンパッキン	NBR	
11	チューブガスケット	NBR	
12	ウェアリング	樹脂	
13	ロッド先端ナット	圧延鋼材	
14	マグネット	―	

底面取付形

CJ2RKA $^{10}_{16}$ − ストローク ヘッドカバーのポート位置 Z

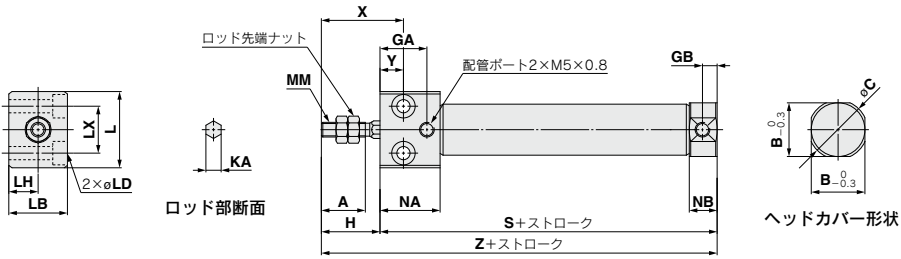

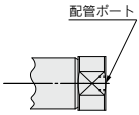

ヘッドカバーのポート位置
軸方向（R）の場合

※シリンダ全長は変わりません。

(mm)

チューブ内径	A	B	C	GA	GB	H	KA	L	LB	LD	LH	LX	MM	NA	NB	X	Y	S	Z
10	15	12	14	16	5	20	4.2	23	16	ø3.5通し、ø6.5座ぐり深さ4	8	12	M4×0.7	20.5	9.5	28	8	54	74
16	15	18.3	20	16	5	20	5.2	26	20	ø4.5通し、ø8座ぐり深さ5	10	16	M5×0.8	20.5	9.5	28	8	55	75

エアシリンダ／ロッド回り止め形ダイレクトマウント：単動・押出し、引込み

CJ2RK Series

RoHS

ø10, ø16

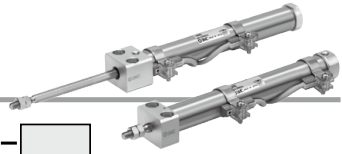

型式表示方法

CJ2RKA 16 − 45 S □ Z − □ − □

オートスイッチ付 CDJ2RKA 16 − 45 S □ Z − □ − M9BW □ − B − □

オートスイッチ付（磁石内蔵）

❶ ❷ ❸ ❹ ❺ ❻ ❼ ❽ ❾ ❿

❶ 取付支持形式

A	底面取付形

❷ チューブ内径

10	10mm
16	16mm

❸ シリンダ標準ストローク（mm）

標準ストロークにつきましては、P.161をご参照ください。

❹ 作動方式

S	単動押出し
T	単動引込み

❺ ヘッドカバーのポート位置

無記号	軸に対し90°	
R	軸方向	

※単動引込み（T）には適用しません。

❻ ロッド先端金具

無記号	金具なし
V	1山ナックルジョイント
W※※	2山ナックルジョイント
T	ロッド先端キャップ（平形）
U	ロッド先端キャップ（丸形）

※ロッド先端金具は同梱出荷です。
※※2山ナックルジョイント（ワンタッチ接続ピン付）につきましてはP.91をご参照ください。

❼ オートスイッチの種類

無記号	オートスイッチなし

※適用オートスイッチ品番は下表よりご選定ください。
★磁石内蔵でオートスイッチなしの場合も、オートスイッチ取付形態（AまたはB）をご記入ください。

❽ オートスイッチ追記号

無記号	2ヶ付
S	1ヶ付
n	nヶ付

❾ オートスイッチ取付形態

A	レール取付
B	バンド取付

※レール取付型の場合、レールにオートスイッチ2個分のビス、ナットを付属します。
※オートスイッチ取付金具はP.178をご参照ください。

❿ オーダーメイド仕様

詳細はP.161をご参照ください。

※シリンダアセンブリの表示方法（手配例）につきましては、P.161をご参照ください。

適用オートスイッチ／オートスイッチ単体の詳細仕様は、P.1271～1365をご参照ください。

種類	特殊機能	リード線取出し	表示灯	配線（出力）	負荷電圧 DC	負荷電圧 AC	オートスイッチ品番 バンド取付 縦取出し	バンド取付 横取出し	レール取付 縦取出し	レール取付 横取出し	リード線長さ（m） 0.5（無記号）	1（M）	3（L）	5（Z）	なし（N）	プリワイヤコネクタ	適用負荷	
無接点オートスイッチ	——	グロメット	有	3線（NPN）	5V,12V	—	M9NV	M9N	M9NV	M9N	●	●	●	○	—	○	IC回路	リレー、PLC
				3線（PNP）			M9PV	M9P	M9PV	M9P	●	●	●	○	—	○		
				2線	12V		M9BV	M9B	M9BV	M9B	●	●	●	○	—	○	—	
		コネクタ					—	H7C	J79C	—	●	—	●	●	●	—		
	診断表示（2色表示）	グロメット		3線（NPN）	5V,12V		M9NWV	M9NW	M9NWV	M9NW	●	●	●	○	—	○	IC回路	
				3線（PNP）			M9PWV	M9PW	M9PWV	M9PW	●	●	●	○	—	○		
				2線	12V		M9BWV	M9BW	M9BWV	M9BW	●	●	●	○	—	○	—	
	耐水性向上品（2色表示）			3線（NPN）	5V,12V		※1 M9NAV	※1 M9NA	※1 M9NAV	※1 M9NA	○	○	●	○	—	○	IC回路	
				3線（PNP）			※1 M9PAV	※1 M9PA	※1 M9PAV	※1 M9PA	○	○	●	○	—	○		
				2線	12V		※1 M9BAV	※1 M9BA	※1 M9BAV	※1 M9BA	○	○	●	○	—	○	—	
	診断出力付（2色表示）			4線（NPN）	5V,12V		—	H7NF	—	F79F	●	—	●	○	—	○	IC回路	
有接点オートスイッチ	——	グロメット	有	3線（NPN相当）	5V	—	A96V	A96	A96V	A96	●	●	●	●	—	○	IC回路	—
				2線	24V 12V	200V	—	—	A72	A72H	●	—	●	—	—	—	—	リレー、PLC
			無			100V	A93V	A93	A93V	A93	●	●	●	●	—	※2 ○		
						100V以下	A90V	A90	A90V	A90	●	●	●	●	—	※2 ○	IC回路	
		コネクタ	有			—	—	C73C	A73C	—	●	—	●	●	●	—	—	
			無			24V以下	—	C80C	A80C	—	●	—	●	●	●	—	IC回路	
	診断表示（2色表示）	グロメット	有		—	—	—	—	A79W	—	●	—	●	—	—	—	—	

※1 耐水性向上タイプのオートスイッチは、上記型式の製品に取付可能ですが、それにより製品の耐水性能を保証するものではありません。
※2 使用負荷電圧はDC24Vとなります。

※リード線長さ記号
0.5m……無記号（例）M9NW
1m……M（例）M9NWM
3m……L（例）M9NWL
5m……Z（例）M9NWZ
なし……N（例）H7CN

※上記掲載機種以外にも、適用可能なオートスイッチがありますので詳細は、P.179をご参照ください。

※○印のオートスイッチは受注生産となります。
※D-A9□, M9□, A7□, A80□, F7□, J7□型オートスイッチは同梱出荷（未組付）となります。（ただし、バンド取付の場合、オートスイッチ取付金具のみ、組付出荷となります。）

六角形のロッドによりロッドが回転しないシリンダ

不回転精度
ø10：±1.5°、ø16：±1°
無給油で使用可能

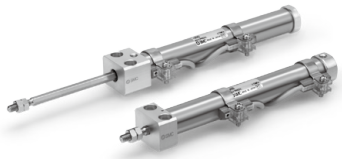

JIS記号

単動：押出し・ラバークッション

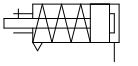

単動：引込み・ラバークッション

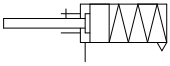

Order Made 個別オーダーメイド仕様
（詳細はP.180をご参照ください。）

表示記号	仕様／内容
-X446	PTFEグリース

オーダーメイド仕様
詳細はこちら

表示記号	仕様／内容
-XA□	ロッド先端形状変更
-XC51	ホースニップル付
-XC85	食品機械用グリース仕様

⚠ 製品個別注意事項

ご使用になる前には、P.183をご参照ください。

シリンダアセンブリの表示方法（手配例）

シリンダ型式：CDJ2RKA16-45SZ-W-M9BW-B

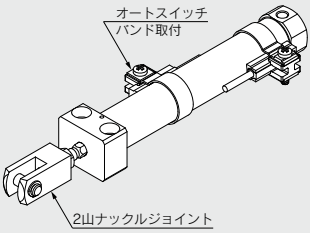

取付支持形式　A：底面取付形
ロッド先端金具 W：2山ナックルジョイント
オートスイッチ D-M9BW：2ヶ付
オートスイッチ取付形態　B：バンド取付

※2山ナックルジョイント、オートスイッチは同梱出荷となります。

仕様

チューブ内径（mm）	10	16
作動方式	単動押出し／単動引込み	
使用流体	空気	
保証耐圧力	1MPa	
最高使用圧力	0.7MPa	
最低使用圧力	0.15MPa	
周囲温度および使用流体温度	オートスイッチなし：−10℃〜70℃ オートスイッチ付　：−10℃〜60℃（ただし、凍結なきこと）	
クッション	ラバークッション	
給油	不要（無給油）	
ストローク長さの許容差	$^{+1.0}_{0}$	
ロッド不回転精度	±1.5°	±1°
使用ピストン速度	50〜750mm/s	
許容運動エネルギー	0.035J	0.090J

標準ストローク表

（mm）

チューブ内径	標準ストローク
10	15、30、45、60
16	15、30、45、60、75、100、125、150

※1mm毎の中間ストロークの製作も可能です。（スペーサは、使用致しません。）
※標準ストロークを超えるストロークにつきましては、当社にご確認ください。
※使用方法により使用可能なストロークの確認が必要です。詳細につきましては、P.8〜19「エアシリンダの機種選定手順」をご参照ください。また、標準ストロークを超える場合には、たわみ等により仕様を満足することができない場合がありますのでご注意ください。

付属品／金具一覧はP.68、品番、外形寸法の詳細はP.91をご参照ください。

標準装備	ロッド先端ナット
オプション注1)	1山ナックルジョイント、2山ナックルジョイント（ピン、止め輪同梱）、ロッド先端キャップ（平形、丸形）、2山ナックルジョイント（ワンタッチ接続ピン付）

注1) シリンダ型式内で手配可能です。2山ナックルジョイント（ワンタッチ接続ピン付）は除く。
注2) 材質ステンレス鋼の付属金具を用意しています。詳細は、P.92をご参照ください。

スプリング反力

チューブ内径（mm）	スプリング反力（N）	
	第1次	第2次
10	3.53	6.86
16	6.86	14.2

第一取付荷重のスプリングの状態

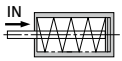

スプリングをシリンダにセットした状態

第二取付荷重のスプリングの状態

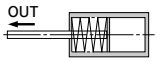

エアを入れてスプリングを縮めた状態

オートスイッチ付の仕様につきましてはP.172〜179をご参照ください。
・オートスイッチ適正取付位置（ストロークエンド検出時）および取付高さ
・オートスイッチ取付可能最小ストローク
・動作範囲
・オートスイッチ取付金具／部品品番

質量表

押出し

(g)

チューブ内径(mm)		10		16	
取付		基本形	軸方向配管	基本形	軸方向配管
基準質量	15ストローク	44	44	83	83
	30ストローク	52	52	99	99
	45ストローク	62	62	117	117
	60ストローク	72	72	135	135
	75ストローク			157	157
	100ストローク			191	191
	125ストローク			228	228
	150ストローク			251	251
付属金具	1山ナックルジョイント	17		23	
	2山ナックルジョイント(ナックルピンを含む)	25		21	
	2山ナックルジョイント(ワンタッチ接続ピン付)	26		22	
	ロッド先端キャップ(平形)	1		2	
	ロッド先端キャップ(丸形)	1		2	

※基準質量には、ロッド先端ナットを含みます。

引込み

(g)

チューブ内径(mm)		10	16
取付		基本形	基本形
基準質量	15ストローク	42	79
	30ストローク	48	93
	45ストローク	57	110
	60ストローク	66	126
	75ストローク		147
	100ストローク		177
	125ストローク		213
	150ストローク		234
付属金具	1山ナックルジョイント	17	23
	2山ナックルジョイント(ナックルピンを含む)	25	21
	2山ナックルジョイント(ワンタッチ接続ピン付)	26	22
	ロッド先端キャップ(平形)	1	2
	ロッド先端キャップ(丸形)	1	2

構造図(分解できません)

単動／押出し

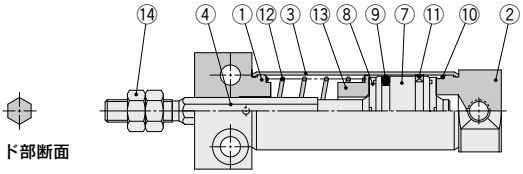

ロッド部断面

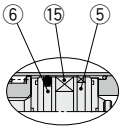

オートスイッチ付の場合

単動／引込み

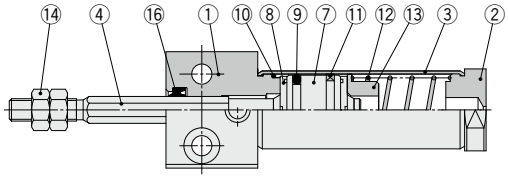

ロッド部断面

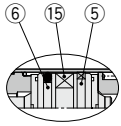

オーチスイッチ付の場合

構成部品

番号	名称	材質	備考
1	ロッドカバー	アルミニウム合金	
2	ヘッドカバー	アルミニウム合金	
3	シリンダチューブ	ステンレス	
4	ピストンロッド	ステンレス	
5	ピストンA	アルミニウム合金	
6	ピストンB	アルミニウム合金	
7	ピストン	アルミニウム合金	
8	ダンパ	ウレタン	

番号	名称	材質	備考
9	ピストンパッキン	NBR	
10	チューブガスケット	NBR	
11	ウェアリング	樹脂	
12	リターンスプリング	ピアノ線	
13	スプリング座	アルミニウム合金	
14	ロッド先端ナット	圧延鋼材	
15	マグネット	—	
16	ロッドパッキン	NBR	

単動：底面取付形

押出し／CJ2RK 10/16 – ストローク S ヘッドカバーのポート位置 Z

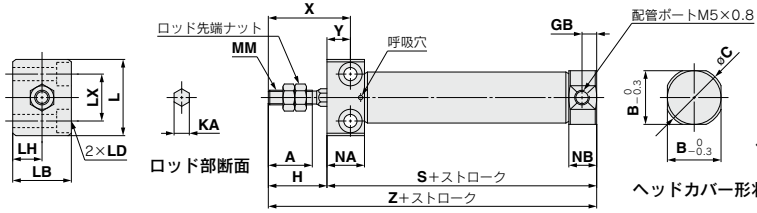

(mm)

チューブ内径	A	B	C	GB	H	KA	L	LB	LD	LH	LX	MM	NA	NB	X	Y
10	15	12	14	5	20	4.2	23	16	ø3.5通し,ø6.5座ぐり深4	8	12	M4×0.7	12.8	9.5	28	8
16	15	18.3	20	5	20	5.2	26	20	ø4.5通し,ø8座ぐり深5	10	16	M5×0.8	12.8	9.5	28	8

ストローク別寸法表／押出し (mm)

チューブ内径	S								Z							
	5～15	16～30	31～45	46～60	61～75	76～100	101～125	126～150	5～15	16～30	31～45	46～60	61～75	76～100	101～125	126～150
10	53.5	61	73	85	–	–	–	–	73.5	81	93	105	–	–	–	–
16	53.5	62	74	86	92	116	134	146	73.5	82	94	106	112	136	154	166

引込み／CJ2RK 10/16 – ストローク TZ

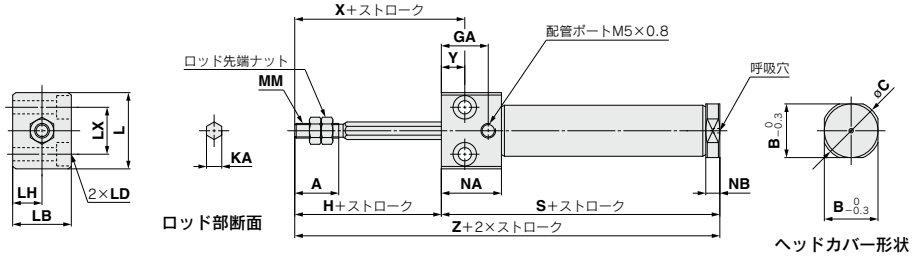

(mm)

チューブ内径	A	B	C	GA	H	KA	L	LB	LD	LH	LX	MM	NA	NB	X	Y
10	15	12	14	16	20	4.2	23	16	ø3.5通し,ø6.5座ぐり深4	8	12	M4×0.7	20.5	4.8	28	8
16	15	18.3	20	16	20	5.2	26	20	ø4.5通し,ø8座ぐり深5	10	16	M5×0.8	20.5	4.8	28	8

ストローク別寸法表／引込み(下表以外の寸法は上表と同一です。) (mm)

チューブ内径	S								Z							
	5～15	16～30	31～45	46～60	61～75	76～100	101～125	126～150	5～15	16～30	31～45	46～60	61～75	76～100	101～125	126～150
10	56.5	64	76	88	–	–	–	–	76.5	84	96	108	–	–	–	–
16	56.5	65	77	89	95	119	137	149	76.5	85	97	109	115	139	157	169

エンドロックシリンダ
CBJ2 Series
ø16

RoHS

型式表示方法

CBJ2 L 16－60－H N

オートスイッチ付 CDBJ2 L 16－60－H N－M9BW □－C

オートスイッチ付（磁石内蔵）

❶ ❷ ❸ ❹ ❺ ❻ ❼

❶ 取付支持形式

B	基本形
L	軸方向フート形
F	ロッド側フランジ形
D	2山クレビス形※※

※フート、フランジ金具は同梱出荷です。
※※ロッド側ロックのみ

❷ シリンダ標準ストローク（mm）

標準ストロークにつきましては、P.165をご参照ください。

❸ ロック位置

H	ヘッド側ロック
R	ロッド側ロック

❹ マニュアル解除の形式

N	ノンロックタイプ

❺ オートスイッチの種類

無記号	オートスイッチなし

※適用オートスイッチ品番は下表よりご選定ください。
★磁石内蔵でオートスイッチなしの場合も、オートスイッチ取付形態（AまたはB）をご記入ください。

❻ オートスイッチ追記号

無記号	2ヶ付
S	1ヶ付
n	nヶ付

❼ オートスイッチ取付金具

※D-A9□, M9□型オートスイッチ指定時の型式表示となります。
その他のオートスイッチ（D-C7□, H7□など）には、適用されません。（無記号）

磁石内蔵シリンダの型式

オートスイッチシリンダの型式表示の末尾に、－A（レール取付形）、－B（バンド取付形）を追加表示します。

表示例	レール取付形	CDBJ2B16-45-HN-A
	バンド取付形	CDBJ2B16-60-HN-B

※レール取付型の場合、レールにオートスイッチ2個分のビス、ナットを付属します。
※オートスイッチ取付金具はP.178をご参照ください。

適用オートスイッチ／オートスイッチ単体の詳細仕様は、P.1271～1365をご参照ください。

種類	特殊機能	リード線取出し	表示灯	配線（出力）	負荷電圧 DC	負荷電圧 AC	オートスイッチ品番 バンド取付 縦取出し	バンド取付 横取出し	レール取付 縦取出し	レール取付 横取出し	リード線長さ(m) 0.5（無記号）	1（M）	3（L）	5（Z）	なし（N）	プリワイヤコネクタ	適用負荷	
無接点オートスイッチ	—	グロメット	有	3線(NPN)	5V,12V	—	M9NV	M9N	M9NV	M9N	●	●	●	○	—	○	IC回路	リレー、PLC
				3線(PNP)			M9PV	M9P	M9PV	M9P	●	●	●	○	—	○		
				2線	12V		M9BV	M9B	M9BV	M9B	●	●	●	○	—	○	—	
		コネクタ					—	H7C	J79C	—	●	—	●	●	●	—		
	診断表示（2色表示）	グロメット		3線(NPN)	5V,12V		M9NWV	M9NW	M9NWV	M9NW	●	●	●	○	—	○	IC回路	
				3線(PNP)			M9PWV	M9PW	M9PWV	M9PW	●	●	●	○	—	○		
				2線	12V		M9BWV	M9BW	M9BWV	M9BW	●	●	●	○	—	○	—	
	耐水性向上品（2色表示）			3線(NPN)	5V,12V		※1M9NAV	※1M9NA	※1M9NAV	※1M9NA	○	○	●	○	—	○	IC回路	
				3線(PNP)			※1M9PAV	※1M9PA	※1M9PAV	※1M9PA	○	○	●	○	—	○		
				2線	12V		※1M9BAV	※1M9BA	※1M9BAV	※1M9BA	○	○	●	○	—	○	—	
	診断出力付（2色表示）			4線(NPN)	5V,12V		—	H7NF	—	F79F	●	—	●	○	—	○	IC回路	
有接点オートスイッチ	—	グロメット	有	3線(NPN相当)	— 5V	—	A96V	A96	A96V	A96	●	●	●	●	—	○	IC回路	—
				2線	—	200V	—	—	A72	A72H	●	—	●	—	—	—	—	リレー、PLC
			無		24V 12V	100V	A93V	A93	A93V	A93	●	●	●	●	—	※2○		
						100V以下	A90V	A90	A90V	A90	●	●	●	●	—	※2○	IC回路	
		コネクタ	有			—	—	C73C	A73C	—	●	—	●	●	●	—	—	
			無			24V以下	—	C80C	A80C	—	●	—	●	●	●	—	IC回路	
	診断表示（2色表示）	グロメット	有		—	—	—	—	A79W	—	●	—	●	—	—	—	—	

※1 耐水性向上タイプのオートスイッチは、上記型式の製品に取付可能ですが、それにより製品の耐水性能を保証するものではありません。
※2 使用負荷電圧はDC24Vとなります。

※リード線長さ記号　0.5m……無記号（例）M9NW
1m……M（例）M9NWM
3m……L（例）M9NWL
5m……Z（例）M9NWZ
なし……N（例）H7CN

※上記掲載機種以外にも、適用可能なオートスイッチがありますので詳細は、P.179をご参照ください。

※○印のオートスイッチは受注生産となります。
※D-A9□, M9□, A7□, A80□, F7□, J7□型オートスイッチは同梱出荷（未組付）となります。（ただし、D-A9□, M9□型指定の場合、オートスイッチ取付金具のみ、組付出荷となります。）
※レール取付形でD-A9□, M9□型を取付ける場合にはオートスイッチ取付金具を別途手配願います。詳細はP.178をご参照ください。

エアシリンダ／CJ2シリーズに エンドロック機能を搭載!

表示記号

ラバークッション

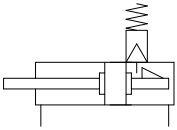

仕様

チューブ内径(mm)	16
作動方式	複動片ロッド
使用流体	空気
保証耐圧力	1MPa
最高使用圧力	0.7MPa
最低使用圧力	0.15MPa※
周囲温度および使用流体温度	オートスイッチなし：−10℃〜70℃ オートスイッチ付　：−10℃〜60℃(ただし、凍結なきこと)
クッション	ラバークッション
給油	不要(無給油)
ストローク長さの許容差	$^{+1.0}_{0}$
使用ピストン速度	50〜750mm/s
許容運動エネルギー	0.090J

※ロック部以外では、0.06MPaです。

ロック部仕様

ロックの位置	ヘッド側、ロッド側
保持力(MAX.)	98N
ロック解除圧力	0.15MPa以下
バックラッシ	1mm以下
マニュアル解除	ノンロックタイプ

標準ストローク表

(mm)

チューブ内径	標準ストローク
16	15、30、45、60、75、100、125、150、175、200

※1mm毎の中間ストロークの製作も可能です。(スペーサは、使用致しません。)
※使用方法により使用可能なストロークの確認が必要です。詳細につきましては、P.8〜19「エアシリンダの機種選定手順」をご参照ください。また、標準ストロークを超える場合には、たわみ等により仕様を満足することができない場合がありますのでご注意ください。

取付支持金具／部品品番

取付支持金具	チューブ内径(mm)
	16
フート金具	CJ-L016C
フランジ金具	CJ-F016C
揺動受け金具(T金具)注1)	CJ-T016C

注1) 揺動受け金具(T金具)の適用は2山クレビス形(D)です。
注2) 材質ステンレス鋼の取付支持金具、付属金具を用意しています。
詳細は、P.92をご参照ください。

オートスイッチ付の仕様につきましてはP.172〜179をご参照ください。

・オートスイッチ適正取付位置(ストロークエンド検出時)および取付高さ
・オートスイッチ取付可能最小ストローク
・動作範囲
・オートスイッチ取付金具／部品品番

モイスチャー コントロールチューブ IDK Series

小口径／短ストロークのアクチュエータは高頻度で作動させると条件により配管内に結露(水滴)が発生する場合があります。
アクチュエータに配管するだけで結露の発生を防止します。詳細は**BEST AUTOMATION No.⑧ IDK Series**をご参照ください。

構造図（分解できません）

ヘッド側ロック

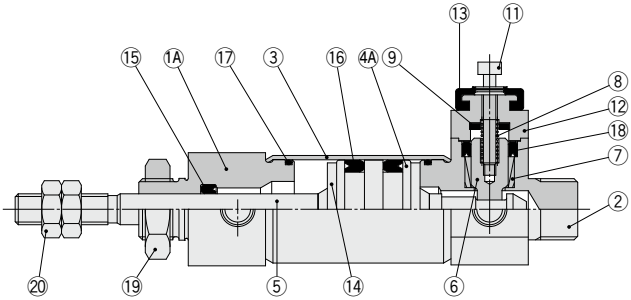

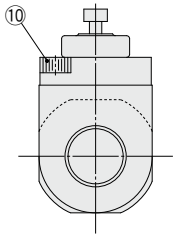

ロッド側ロック

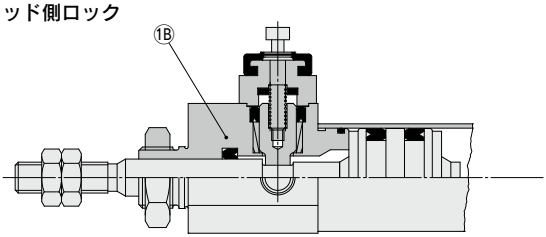

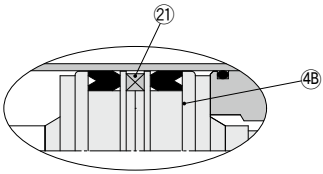

オートスイッチ付の場合

構成部品

番号	名称	材質	備考
1A	ロッドカバー	アルミニウム合金	
1B	ロッドカバー	ステンレス鋼	
2	ヘッドカバー	アルミニウム合金	
3	シリンダチューブ	ステンレス鋼	
4A	ピストン	アルミニウム合金	
4B	ピストンB	アルミニウム合金	
5	ピストンロッド	炭素鋼	
6	ロックピストン	炭素鋼	
7	ロックブッシュ	銅合金	
8	ロックスプリング	バネ鋼	
9	ダンパ	ウレタン	
10	六角穴付ボルト	合金鋼	

番号	名称	材質	備考
11	六角穴付ボルト	合金鋼	
12	キャップ	アルミニウム合金	
13	ゴムキャップ	合成ゴム	
14	ダンパ	ウレタン	
15	ロッドパッキン	NBR	
16	ピストンパッキン	NBR	
17	チューブガスケット	NBR	
18	ロックピストンパッキン	NBR	
19	取付用ナット	黄銅	
20	ロッド先端ナット	圧延鋼材	
21	マグネット	—	

外形寸法図

基本形

ロッド側ロック付／C□BJ2B16-□□-RN

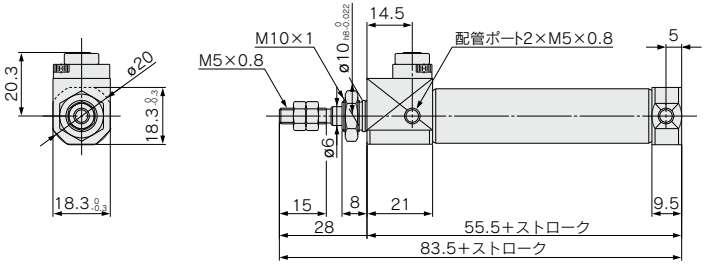

ヘッド側ロック付／C□BJ2B16-□□-HN

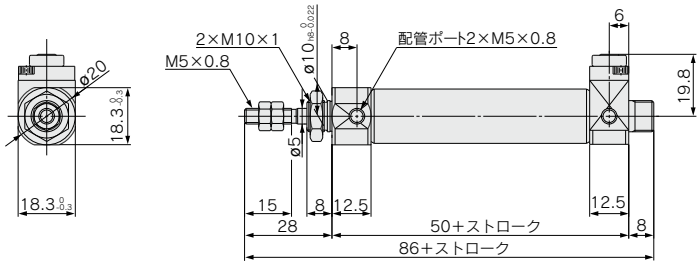

外形寸法図

フランジ形

ロッド側ロック付／C□BJ2F16-□□-RN

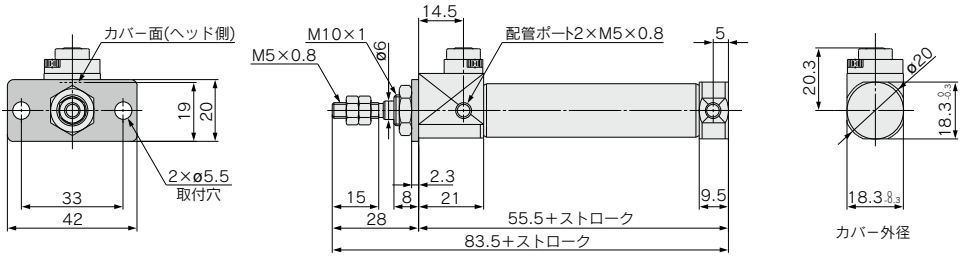

ヘッド側ロック付／C□BJ2F16-□□-HN

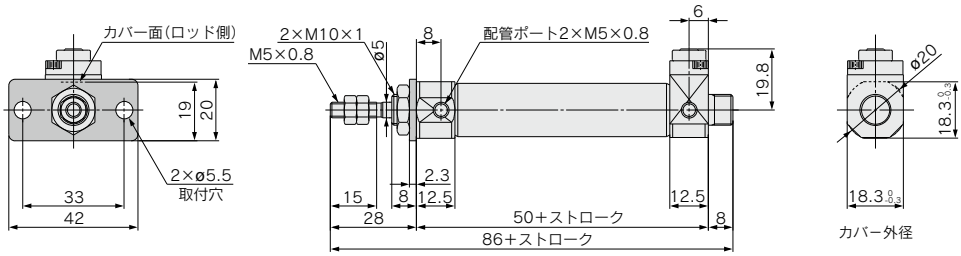

外形寸法図

軸方向フート形

ロッド側ロック付／C□BJ2L16-□□-RN

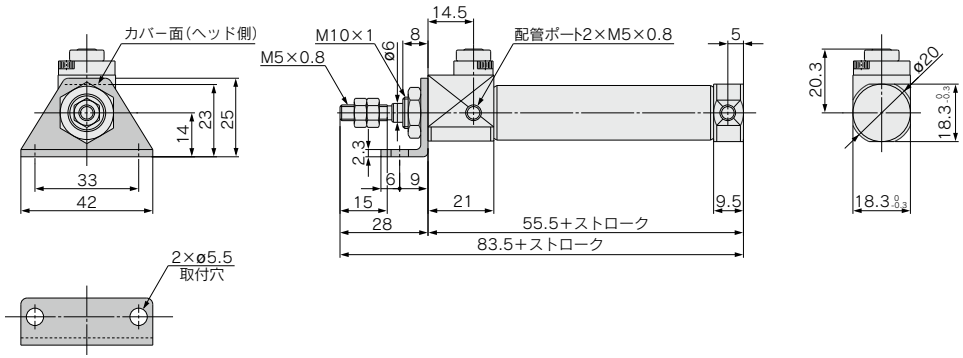

ヘッド側ロック付／C□BJ2L16-□□-HN

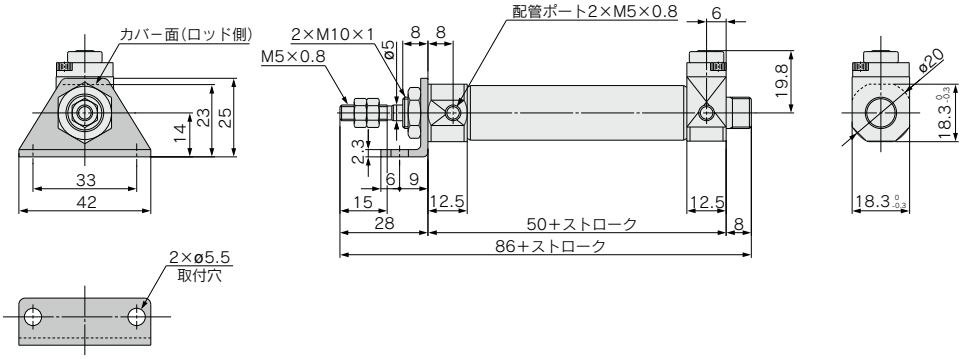

外形寸法図

2山クレビス形

ロッド側ロック付／C□BJ2D16-□□-RN

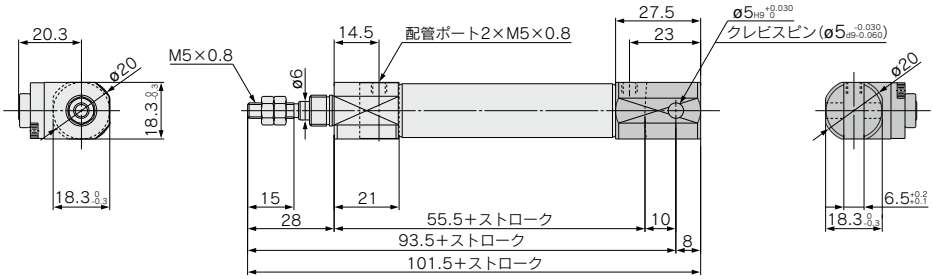

製品個別注意事項

ご使用の前に必ずお読みください。

推奨空気圧回路をご使用ください。

⚠注意

●正しくロックを作動させたり、解除させるために必要です。

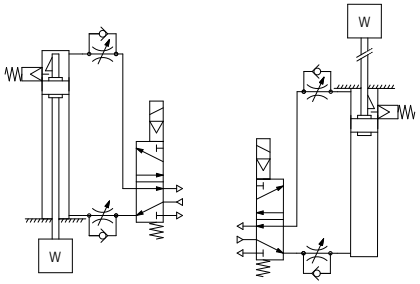

ヘッド側ロック付　　ロッド側ロック付

使用上のご注意

⚠注意

①**3ポジションの電磁弁は使用しないでください。**
3ポジション(特にクローズドセンターメタルシールタイプ)の電磁弁と組合せてご使用になることは避けてください。ロック機構の付いている側のポートに圧力が封じ込められますとロックがかかりません。また、一旦ロックしても電磁弁から漏れた空気がシリンダに入り、時間がたつとロックが解除されてしまうことがあります。

②**ロック解除時には背圧が必要です。**
起動前には上図のようにロック機構の付いていない側に必ず給気されるように制御してください。ロックが解除されないことがあります。(ロックの解除についてをご参照ください)

③**シリンダの取付、調整時にはロックを解除してください。**
ロックがかかったまま取付作業等を行いますとロック部を破損することがあります。

④**負荷率は50%以下でご使用ください。**
負荷率50%を超えるとロックが解除されなかったり、ロック部を破損することがあります。

⑤**複数のシリンダを同期させて使用しないでください。**
2本以上のエンドロックシリンダを同期させて1つのワークを動かすご使用方法は避けてください。どれか1本のシリンダのロックが解除できなくなることがあります。

⑥**スピードコントローラはメータアウトでご使用ください。**
メータイン制御ではロックを解除できないことがあります。

⑦**ロックの付いている側では必ずシリンダのストロークエンドで使用してください。**
シリンダのピストンがストロークエンドまで到達していませんと、ロックがかからなかったり、ロックが解除できないことがあります。

⑧**オートスイッチの位置調整はストロークおよびバックラッシ(1mm)分移動した両位置で作動するように調整してください。**
2色表示スイッチの場合ストロークエンドで緑色表示させるように調整するとバックラッシ分戻った際、赤色表示に変わることがありますが異常ではありません。

使用圧力について

⚠注意

ロック機構の付いている側のポートには0.15MPa以上の圧力を使用してください。ロックを解除するために必要です。

排気速度について

⚠注意

ロック機構の付いている側のポートの圧力が0.05MPa以下になると自動的にロックします。ロック機構の付いている側の配管が細く長い場合、あるいはスピードコントローラがシリンダポートから離れている場合には排気速度が遅くなり、ロックがかかるまでに時間を要する場合がありますのでご注意ください。また、電磁弁のEXH.ポートに取付けたサイレンサの目づまりも同様の結果を招きます。

ロックの解除について

⚠警告

ロックを解除する場合は、必ずロック機構の付いていない側のポートに給気して、ロック機構に負荷がかからないようにしてからロックを解除してください。(推奨空気圧回路をご参照ください)ロック機構の付いていない側のポートが排気状態にあり、ロック機構に負荷がかかったままロックを解除しますとロック機構に無理な力が加わり、ロック機構が破損することがあります。また、ピストンロッドが急に動いて大変危険です。

マニュアル解除について

⚠注意

マニュアル解除ノンロックタイプ
ゴムキャップの上から付属のボルトをさし込み(ゴムキャップを外す必要はありません)、ロックピストンにねじ込んでからボルトを引張ればロックは解除されます。ボルトを引張るのをやめれば、またロックは作動状態に戻ります。
ねじのサイズ、引張る力の大きさ、ストロークは下記のとおりです。

チューブ内径 (mm)	ねじのサイズ	引張る力 N	ストローク (mm)
16	M2×0.4×20L以上	4.9	2

通常の運転時は、ボルトを外してください。
ロックの作動不良、解除不良の原因となります。

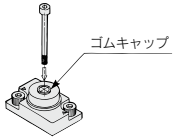

オートスイッチ取付

オートスイッチ適正取付位置（ストロークエンド検出時）および取付高さ

無接点オートスイッチ
〈バンド取付形〉
D-M9□型
D-M9□W型
D-M9□A型

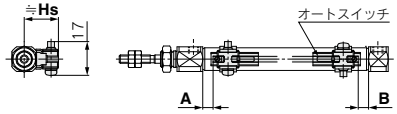

A, B寸法はオートスイッチ先端部までの寸法です。

D-M9□V型
D-M9□MV型
D-M9□AV型

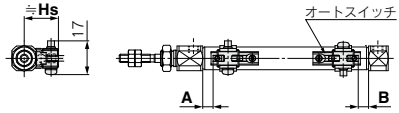

A, B寸法はオートスイッチ先端部までの寸法です。

D-H7□型
D-H7□W型
D-H7BA型
D-H7NF型
D-H7C型

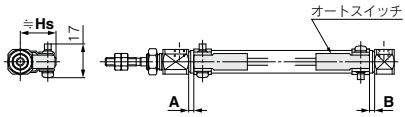

有接点オートスイッチ
〈バンド取付形〉

D-A9□型

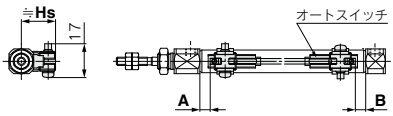

A, B寸法はオートスイッチ先端部までの寸法です。

D-A9□V型

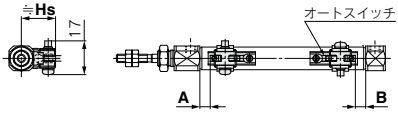

A, B寸法はオートスイッチ先端部までの寸法です。

D-C7□/C80型
D-C73C□/C80C型

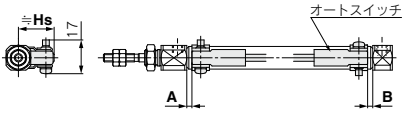

オートスイッチ適正取付位置（ストロークエンド検出時）および取付高さ

〈レール取付形〉

D-M9□型
D-M9□W型
D-M9□A型

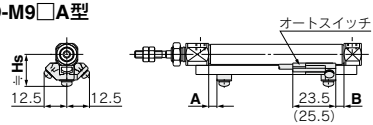

（　）内数値は、D-M9□A型の場合を示します。

D-M9□V型
D-M9□WV型
D-M9□AV型

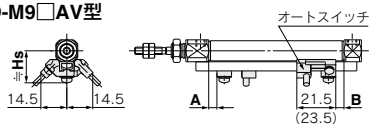

（　）内数値は、D-M9□AV型の場合を示します。

D-F7□/J79型
D-F7□W/J79W型
D-F79F/F7BA型

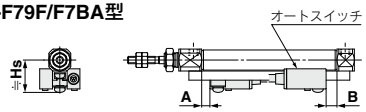

D-F7□V/F7□WV型
D-F7BAV型
D-J79C型

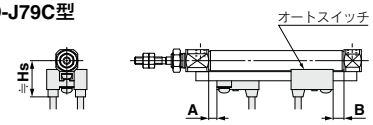

〈レール取付形〉

D-A9□型

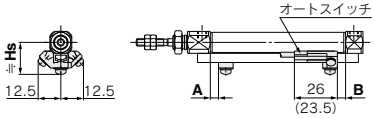

（　）内数値は、D-A96型の場合を示します。

D-A9□V型

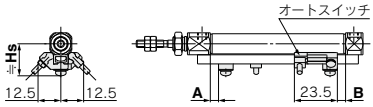

D-A7□/A80型
D-A73C/A80C型
D-A79W型

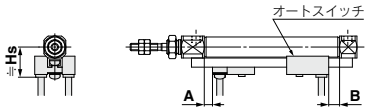

D-A7□H/A80H型

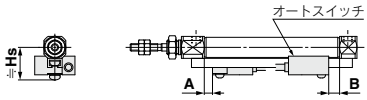

オートスイッチ適正取付位置（ストロークエンド検出時）および取付高さ

オートスイッチ適正取付位置（単動形は除く）

(mm)

オートスイッチ型式 ＼ チューブ内径	バンド取付							
	D-M9□ D-M9□V D-M9□W D-M9□WV D-M9□A D-M9□AV		D-A9□ D-A9□V		D-H7□ D-H7C D-H7NF D-H7□W D-H7BA		D-C7□ D-C80 D-C73C D-C80C	
	A	B	A	B	A	B	A	B
6	5.5(4.5) [12]	5.5(4.5) [4]	1.5(0.5) [8]	1.5(0.5) [0]	1 (7.5)	1 (0)	2 (8.5)	2 (0.5)
10	(5)6	(5)6	(1)2	(1)2	1.5	1.5	2.5	2.5
16	(5.5)6.5	(5.5)6.5	(1.5)2.5	(1.5)2.5	2	2	3	3

※(　)内数値は、オートスイッチ取付金具端面基準とした場合となります。
※チューブ内径ø6の[　]内数値は、両ロッド形(CJ2Wシリーズ)の場合。

(mm)

オートスイッチ型式 ＼ チューブ内径	レール取付											
	D-M9□ D-M9□V D-M9□W D-M9□WV D-M9□A D-M9□AV		D-A9□ D-A9□V		D-F7□/J79 D-F7□W/J79W D-F7□V/F7□WV D-F79F D-J79C D-F7BA D-F7BAV D-A7□H/A80H D-A73C/A80C		D-F7NT		D-A7□ D-A80		D-A79W	
	A	B	A	B	A	B	A	B	A	B	A	B
6	—	—	—	—	—	—	—	—	—	—	—	—
10	4.5	4.5	0.5	0.5	3.5	3.5	8.5	8.5	3	3	0.5	0.5
16	5	5	1	1	4	4	9	9	3.5	3.5	1	1

※実際の設定においては、オートスイッチの作動状態をご確認のうえ、調整願います。

オートスイッチ取付高さ

(mm)

オートスイッチ型式 ＼ チューブ内径	バンド取付				
	D-M9□ D-M9□W D-M9□A D-A9□	D-M9□V D-M9□WV D-M9□AV D-A9□V	D-H7□/H7□W D-H7NF D-H7BA D-C7□/C80	D-H7C	D-C73C D-C80C
	Hs	Hs	Hs	Hs	Hs
6	15	16	15	18	17.5
10	17	18	17	20	19.5
16	20.5	21	20.5	23.5	23

(mm)

オートスイッチ型式 ＼ チューブ内径	レール取付						
	D-M9□ D-M9□V D-M9□W D-M9□WV D-M9□A D-M9□AV D-A9□ D-A9□V	D-F7□/J79 D-F7□W/J79W D-F7BA/F79F D-F7NT D-A7□H/A80H	D-F7□V D-F7□WV D-F7BAV	D-J79C	D-A7□ D-A80	D-A73C D-A80C	D-A79W
	Hs	Hs	Hs	Hs	Hs	Hs	Hs
6	—	—	—	—	—	—	—
10	17.5	17.5	20	23	16.5	23.5	19
16	21	20.5	23	26	19.5	26.5	22

オートスイッチ適正取付位置（ストロークエンド検出時）および取付高さ／単動押出し形（S）

オートスイッチ適正取付位置／押出し形（S）

・標準形（**CDJ2□□□-□SZ**）
・ロッド回り止め形（**CDJ2K□□□-□SZ**）
・ダイレクトマウント形（**CDJ2R□□□-□SZ**）
・ロッド回り止めダイレクトマウント形（**CDJ2RK□□□-□SZ**）

（mm）

	オートスイッチ型式	チューブ内径	A寸法									B
			5～9st	10～15st	16～30st	31～45st	46～60st	61～75st	76～100st	101～125st	126～150st	
バンド取付	D-M9□ D-M9□W/M9□WV D-M9□A/M9□AV	6	—	12	21	25	39	—	—	—	—	5.5
		10	—	13	20.5	32.5	44.5	—	—	—	—	6
		16	—	12.5	21	33	45	51	75	93	105	6.5
	D-M9□V	6	12	12	21	25	39	—	—	—	—	5.5
		10	13	13	20.5	32.5	44.5	—	—	—	—	6
		16	12.5	12.5	21	33	45	51	75	93	105	6.5
	D-A9□	6	—	8	17	21	35	—	—	—	—	1.5
		10	—	9	16.5	28.5	40.5	—	—	—	—	2
		16	—	8.5	17	29	41	47	71	89	101	2.5
	D-A9□V	6	8	8	17	21	35	—	—	—	—	1.5
		10	9	9	16.5	28.5	40.5	—	—	—	—	2
		16	8.5	8.5	17	29	41	47	71	89	101	2.5
	D-H7□/H7C D-H7□W/H7BA D-H7NF	6	—	7.5	16.5	20.5	34.5	—	—	—	—	1
		10	—	8.5	16	28	40	—	—	—	—	1.5
		16	—	8	16.5	28.5	40.5	46.5	70.5	88.5	100.5	2
	D-C7□/C80 D-C73C D-C80C	6	—	8.5	17.5	21.5	35.5	—	—	—	—	2
		10	—	9.5	17	29	41	—	—	—	—	2.5
		16	—	9	17.5	29.5	41.5	47.5	71.5	89.5	101.5	3
レール取付	D-M9□ D-M9□W/M9□WV D-M9□A/M9□AV	10	—	11.5	19	31	43	—	—	—	—	4.5
		16	—	11	19.5	31.5	43.5	49.5	73.5	91.5	103.5	5
	D-M9□V	10	11.5	11.5	19	31	43	—	—	—	—	4.5
		16	11	11	19.5	31.5	43.5	49.5	73.5	91.5	103.5	5
	D-A9□	10	—	7.5	15	27	39	—	—	—	—	0.5
		16	—	7	15.5	27.5	39.5	45.5	69.5	87.5	99.5	1
	D-A9□V	10	7.5	7.5	15	27	39	—	—	—	—	0.5
		16	7	7	15.5	27.5	39.5	45.5	69.5	87.5	99.5	1
	D-F7□/F7□V D-J79/J79C D-A7□H/A80H D-A73C/A80C	10	10.5	10.5	18	30	42	—	—	—	—	3.5
		16	10	10	18.5	30.5	42.5	48.5	72.5	90.5	102.5	4
	D-F7□W/J79W D-F7□WV/F79F D-F7BA/F7BAV	10	—	10.5	18	30	42	—	—	—	—	3.5
		16	—	10	18.5	30.5	42.5	48.5	72.5	90.5	102.5	4
	D-F7NT	10	—	15.5	23	35	47	—	—	—	—	8.5
		16	—	15	23.5	35.5	47.5	53.5	77.5	95.5	107.5	9
	D-A7□/A80	10	10	10	17.5	29.5	41.5	—	—	—	—	3
		16	9.5	9.5	18	30	42	48	72	90	102	3.5
	D-A79W	10	—	7.5	15	27	39	—	—	—	—	0.5
		16	—	7	15.5	27.5	39.5	45.5	69.5	87.5	99.5	1

※実際の設定においては、オートスイッチの作動状態をご確認のうえ、調整願います。

オートスイッチ適正取付位置（ストロークエンド検出時）および取付高さ／単動引込み形（T）

オートスイッチ適正取付位置／引込み形（T）

・標準形（**CDJ2□□□-□TZ**）
・ロッド回り止め形（**CDJ2K□□□-□TZ**）
・ダイレクトマウント形（**CDJ2R□□□-□TZ**）
・ロッド回り止めダイレクトマウント形（**CDJ2RK□□□-□TZ**）

（mm）

	オートスイッチ型式	チューブ内径	A	B寸法								
				5～9st	10～15st	16～30st	31～45st	46～60st	61～75st	76～100st	101～125st	126～150st
バンド取付	D-M9□ D-M9□W/M9□WV D-M9□A/M9□AV	6	5.5	—	12	21	25	39	—	—	—	—
		10	6	—	13	20.5	32.5	44.5	—	—	—	—
		16	6.5	—	12.5	21	33	45	51	75	93	105
	D-M9□V	6	5.5	12	12	21	25	39	—	—	—	—
		10	6	13	13	20.5	32.5	44.5	—	—	—	—
		16	6.5	12.5	12.5	21	33	45	51	75	93	105
	D-A9□	6	1.5	—	8	17	21	35	—	—	—	—
		10	2	—	9	16.5	28.5	40.5	—	—	—	—
		16	2.5	—	8.5	17	29	41	47	71	89	101
	D-A9□V	6	1.5	8	8	17	21	35	—	—	—	—
		10	2	9	9	16.5	28.5	40.5	—	—	—	—
		16	2.5	8.5	8.5	17	29	41	47	71	89	101
	D-H7□/H7C D-H7□W/H7BA D-H7NF	6	1	—	7.5	16.5	20.5	34.5	—	—	—	—
		10	1.5	—	8.5	16	28	40	—	—	—	—
		16	2	—	8	16.5	28.5	40.5	46.5	70.5	88.5	100.5
	D-C7□/C80 D-C73C D-C80C	6	2	—	8.5	17.5	21.5	35.5	—	—	—	—
		10	2.5	—	9.5	17	29	41	—	—	—	—
		16	3	—	9	17.5	29.5	41.5	47.5	71.5	89.5	101.5
レール取付	D-M9□ D-M9□W/M9□WV D-M9□A/M9□AV	10	4.5	—	11.5	19	31	43	—	—	—	—
		16	5	—	11	19.5	31.5	43.5	49.5	73.5	91.5	103.5
	D-M9□V	10	4.5	11.5	11.5	19	31	43	—	—	—	—
		16	5	11	11	19.5	31.5	43.5	49.5	73.5	91.5	103.5
	D-A9□	10	0.5	—	7.5	15	27	39	—	—	—	—
		16	1	—	7	15.5	27.5	39.5	45.5	69.5	87.5	99.5
	D-A9□V	10	0.5	7.5	7.5	15	27	39	—	—	—	—
		16	1	7	7	15.5	27.5	39.5	45.5	69.5	87.5	99.5
	D-F7□/F7□V D-J79/J79C D-A7□H/A80H D-A73C/A80C	10	3.5	10.5	10.5	18	30	42	—	—	—	—
		16	4	10	10	18.5	30.5	42.5	48.5	72.5	90.5	102.5
	D-F7□W/J79W D-F7□WV/F79F D-F7BA/F7BAV	10	3.5	—	10.5	18	30	42	—	—	—	—
		16	4	—	10	18.5	30.5	42.5	48.5	72.5	90.5	102.5
	D-F7NT	10	8.5	—	15.5	23	35	47	—	—	—	—
		16	9	—	15	23.5	35.5	47.5	53.5	77.5	95.5	107.5
	D-A7□/A80	10	3	10	10	17.5	29.5	41.5	—	—	—	—
		16	3.5	9.5	9.5	18	30	42	48	72	90	102
	D-A79W	10	0.5	—	7.5	15	27	39	—	—	—	—
		16	1	—	7	15.5	27.5	39.5	45.5	69.5	87.5	99.5

※実際の設定においては、オートスイッチの作動状態をご確認のうえ、調整願います。

オートスイッチ取付可能最小ストローク

(mm)

オートスイッチ取付方法	オートスイッチ型式	オートスイッチ取付数				
		1ヶ付	2ヶ付		nヶ付(n：オートスイッチ数)	
			異面取付	同一面	異面取付	同一面
バンド取付	D-M9□ D-M9□W D-M9□A D-A9□	10	15注1)	45注1)	$15+35\frac{(n-2)}{2}$ (n=2, 4, 6…)注3)	45+15(n-2) (n=2, 3, 4, 5…)
	D-M9□V	5	15注1)	35	$15+35\frac{(n-2)}{2}$ (n=2, 4, 6…)注3)	35+25(n-2) (n=2, 3, 4, 5…)
	D-M9□WV D-M9□AV	10	15注1)	35	$15+35\frac{(n-2)}{2}$ (n=2, 4, 6…)注3)	35+25(n-2) (n=2, 3, 4, 5…)
	D-A9□V	5	10	35	$10+35\frac{(n-2)}{2}$ (n=2, 4, 6…)注3)	35+25(n-2) (n=2, 3, 4, 5…)
	D-H7□/H7□W D-H7BA D-H7NF	10	15	60	$15+45\frac{(n-2)}{2}$ (n=2, 4, 6…)注3)	60+22.5(n-2) (n=2, 3, 4, 5…)
	D-C7□ D-C80	10	15	50	$15+40\frac{(n-2)}{2}$ (n=2, 4, 6…)注3)	50+20(n-2) (n=2, 3, 4, 5…)
	D-H7C D-C73C D-C80C	10	15	65	$15+50\frac{(n-2)}{2}$ (n=2, 4, 6…)注3)	50+27.5(n-2) (n=2, 3, 4, 5…)
レール取付	D-M9□V	5	—	5	—	10+10(n-2) (n=4, 6…)注4)
	D-A9□V	5	—	10	—	10+15(n-2) (n=4, 6…)注4)
	D-M9□ D-A9□	10(5)注5)	—	10	—	15+15(n-2) (n=4, 6…)注4)
	D-M9□WV D-M9□AV	10	—	15	—	15+15(n-2) (n=4, 6…)注4)
	D-M9□W	15(10)注5)	—	15	—	20+15(n-2) (n=4, 6…)注4)
	D-M9□A	15(10)注5)	—	20(15)注5)	—	20+15(n-2) (n=4, 6…)注4)
	D-F7□ D-J79	5	—	5	—	15+15(n-2) (n=4, 6…)注4)
	D-F7□V D-J79C	5	—	5	—	10+10(n-2) (n=4, 6…)注4)
	D-F7□W/J79W D-F7BA/F79F/F7NT	10	—	15	—	15+20(n-2) (n=4, 6…)注4)
	D-F7□WV D-F7BAV	10	—	15	—	10+15(n-2) (n=4, 6…)注4)
	D-A7□/A80 D-A7□H/A80H D-A73C/A80C	5	—	10	—	15+10(n-2) (n=4, 6…)注4)
	D-A7□H D-A80H	5	—	10	—	15+15(n-2) (n=4, 6…)注4)
	D-A79W	10	—	15	—	10+15(n-2) (n=4, 6…)注4)

注3) nが奇数の場合は、1つ上の偶数を用いて計算してください。
注4) nが奇数の場合は、1つ上の偶数を用いて計算してください。ただし、偶数の最小値は4となりますので、nが1～3の場合は、4で計算してください。
注5) ( )寸法はオートスイッチがシリンダボディ端面からの飛び出し、リード線曲げスペースに支障がない場合の取付可能最小ストロークです。

注1) オートスイッチ取付方法

オートスイッチ型式	オートスイッチ2ヶ付	
	異面取付注1)	同一面注1)
	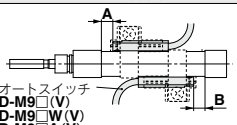 オートスイッチ D-M9□(V) D-M9□W(V) D-M9□A(V) スイッチホルダの端面から内側へ、5.5mm移動した位置が、適正取付位置となります。 図中のA, Bは、P.174の表(バンド取付)の値を示します。	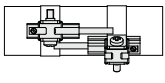 オートスイッチ本体とリード線が干渉しない方向(シリンダチューブ円周方向の外側)に、ずらした状態の取付けとなります。
D-M9□/M9□W/M9□A	20ストローク未満注2)	55ストローク未満注2)
D-A9□	—	50ストローク未満注2)

注2) 注1)オートスイッチ取付方法以外の場合のオートスイッチ取付可能最小ストロークです。

動作範囲

(mm)

	オートスイッチ型式	チューブ内径 6	チューブ内径 10	チューブ内径 16
バンド取付	D-M9□/M9□V D-M9□W/M9□WV D-M9□A/M9□AV	2	2.5	3
	D-A9□	4.5	6	7
	D-H7□/H7□W D-H7BA/H7NF	3	4	4
	D-H7C	5	8	9
	D-C7□/C80/C73C/C80C	6	7	7
レール取付	D-M9□/M9□V D-M9□W/M9□WV D-M9□A/M9□AV	—	3	3.5
	D-A9□/A9□V	—	6	6.5
	D-F7□/J79/F7□W/J79W D-F7□V/F7□WV/F79F D-J79C/F7BA/F7BAV D-F7NT	—	5	5
	D-A7□/A80/A7H/A80H D-A73C/A80C	—	8	9
	D-A79W	—	11	13

※応差を含めた目安であり、保証するものではありません。(ばらつき±30%程度)
周囲の環境により大きく変化する場合があります。

オートスイッチ取付金具／部品品番

オートスイッチ取付方法	オートスイッチ型式	チューブ内径(mm) 6	チューブ内径(mm) 10	チューブ内径(mm) 16
バンド取付	D-M9□ D-M9□V D-M9□W D-M9□WV D-A9□ D-A9□V	BJ6-006 (a, b, d, fのセット)	BJ6-010 (a, b, c, dのセット)	BJ6-016 (a, b, c, dのセット)
	D-M9□A 注2) D-M9□AV 注2)	BJ6-006S (a, b, d, gのセット)	BJ6-010S (a, b, d, eのセット)	BJ6-016S (a, b, d, eのセット)
	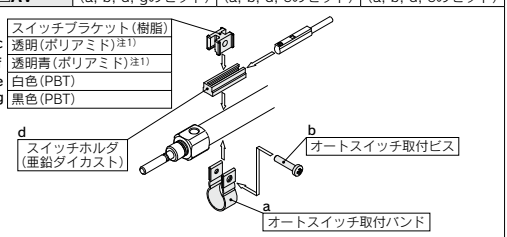			
バンド取付	D-H7□/H7□W D-H7BA/H7NF D-C7□/C80 D-C73C/C80C	BJ2-006 (バンド、ビスのセット)	BJ2-010 (バンド、ビスのセット)	BJ2-016 (バンド、ビスのセット)
レール取付 注4)	D-M9□ D-M9□V D-M9□W D-M9□WV D-M9□A 注4) D-M9□AV 注4) D-A9□ D-A9□V	—	BQ2-012(S) (a, bのセット)	BQ2-012(S) (a, bのセット)
	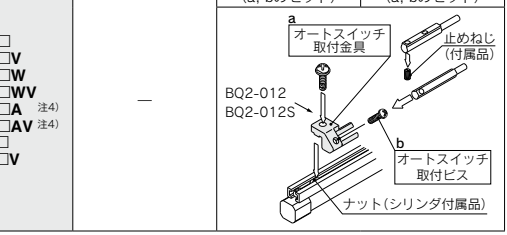			

注1) スイッチブラケット(ポリアミド製)は、薬品が飛散する環境下では、機能的に影響を受ける場合がありますので使用できません。(アルコール、クロロホルム、メチルアミン、塩酸、硫酸等)
注2) インジケータランプがオートスイッチ本体より出っ張っているため、スイッチブラケットをインジケータランプの上で固定すると破損の恐れがあります。
注3) シリンダ出荷時、オートスイッチ取付金具および、オートスイッチは同梱出荷となります。
注4) D-M9□A(V)をご使用の場合は、ステンレス製取付ビスを使用した、BQ2-012Sを手配してください。

バンド取付金具セット品番

セット品番	内容	チューブ内径(mm) 6	チューブ内径(mm) 10	チューブ内径(mm) 16
BJ2-□□□	・オートスイッチ取付バンド(a) ・オートスイッチ取付ビス(b)	BJ2-006	BJ2-010	BJ2-016
BJ4-1	・スイッチブラケット(白色／PBT) (e) ・スイッチホルダ(d)	—	●	●
BJ4-2	・スイッチブラケット(黒色／PBT) (g) ・スイッチホルダ(d)	●	—	—
BJ5-1	・スイッチブラケット(透明／ポリアミド) (c)注1) ・スイッチホルダ(d)	—	●	●
BJ5-2	・スイッチブラケット(透明青／ポリアミド) (f)注1) ・スイッチホルダ(d)	●	—	—

[ステンレス製取付ビスセット]
下記のステンレス製取付ビスセットをご用意しておりますので、使用環境に応じてご使用ください。(オートスイッチ取付金具は、含みませんので別途手配ください。)
BBA4: D-C7, C8, H7型用
注5) BBA4の詳細内容は、P.1370をご参照ください。
D-H7BA型オートスイッチ単体出荷時には、BBA4が添付されます。

型式表示方法の適用オートスイッチ以外にも下記オートスイッチの取付けが可能です。
詳細仕様につきましてはP.1271～1365をご参照ください。

オートスイッチ種類	取付方式	品番	リード線取出し（取出方向）	特長	適用チューブ内径
無接点	バンド取付	D-H7A1, H7A2, H7B	グロメット（横）	—	ø6～ø16
		D-H7NW, H7PW, H7BW		診断表示（2色表示）	
	レール取付	D-F79, F7P, J79		—	ø10, ø16
		D-F79W, F7PW, J79W		診断表示（2色表示）	
		D-F7NV, F7PV, F7BV	グロメット（縦）	—	
		D-F7NWV, F7BWV		診断表示（2色表示）	
有接点	バンド取付	D-C73, C76	グロメット（横）	—	ø6～ø16
		D-C80		表示灯なし	
	レール取付	D-A73H, A76H		—	ø10, ø16
		D-A80H		表示灯なし	
		D-A73	グロメット（縦）	—	
		D-A80		表示灯なし	

※無接点オートスイッチには、プリワイヤコネクタ付もあります。詳細は、P.1340、1341をご参照ください。
※ノーマルクローズ(NC=b接点）無接点オートスイッチ(D-M9□E(V)型）もありますので、詳細は、P.1290をご参照ください。

個別オーダーメイド仕様

Order Made

表示記号

1 PTFEグリース　-X446

適用シリーズ

名称／種類	型式	作動方式	備考
標準形	CJ2	複動片ロッド	
		単動(押、引)	
	CJ2W	複動両ロッド	
ロッド回り止め形	CJ2K	複動片ロッド	
		単動(押、引)	
スピードコントローラ内蔵形	CJ2Z	複動片ロッド	
	CJ2ZW	複動両ロッド	
ダイレクトマウント形	CJ2R	複動片ロッド	
		単動(押、引)	
ロッド回り止めダイレクトマウント形	CJ2RK	複動片ロッド	
		単動(押、引)	

型式表示方法

標準型式表示方法を表示 **- X446**

PTFEグリース

仕様：標準品と同一

外形寸法：標準品と同一

※メンテナンス用としてグリースが必要な場合は別途グリースパックを用意しておりますのでご利用ください。
GR-F-005(グリース：5g入り)

⚠警告

使用上のご注意

「本シリンダに使用しているグリース」が手に付着した状態でタバコ等を吸いますと、有害なガスを発生し人体に損害を与えてしまう恐れがありますのでご注意ください。

表示記号

2 短ピッチ取付タイプ／単動押出し　-X773

並列使用時の取付ピッチ寸法を短縮
■ロッドカバーおよびヘッドカバー外径寸法をø7に変更
■バーブ継手一体形ヘッドカバーの採用で全長を短縮

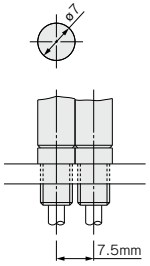

注）取付けはシリンダ取付
ねじを利用し直付け

用途例

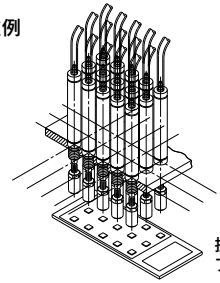

携帯電話等の
プッシュボタン作動確認

適用シリーズ

名称／種類	型式	作動方式	備考
標準形	CJ2	単動(押)	

仕様

チューブ内径(mm)	6
作動方式	単動押出し
使用圧力範囲	0.2～0.7MPa
接続サイズ	ø4バーブ継手付(軟質チューブ用)
接続位置	ヘッドカバー／軸方向
ストローク(mm)	5～60
オートスイッチ	無

型式表示方法

CJ2B6 − ストローク SU4Z − X773

短ピッチ取付タイプ／
単動押出し

外形寸法図

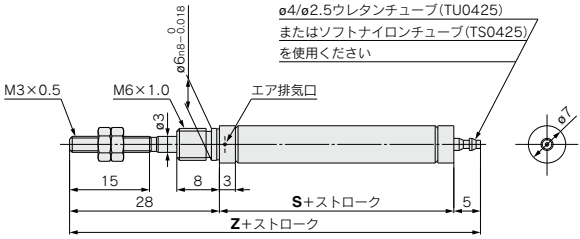

(mm)

ストローク	5～15	16～30	31～45	46～60
S	30.5	39.5	43.5	57.5
Z	63.5	72.5	76.5	90.5

備考
1. シリンダ取付けの際、ロッドカバーのエア排気口をふさぐ様な取付けは行わないでください。
2. シリンダを取付ける場合は、取付ねじ部に緩み止め用接着剤を塗布してロッドカバー外径をラジオペンチまたはプライヤー等で保持して取付けを行ってください。

表示記号
-X2838

3 2山クレビス(ワンタッチ接続ピン付)

揺動受け金具(T金具)、ワンタッチ接続ピン付
シリンダと金具を別々に手配する手間が省います。

適用シリーズ

適用シリンダ(2山クレビス形)

シリーズ	チューブ内径(mm)	名称/種類	型式	作動方式	備考
CJ2D	10, 16	標準形	CJ2D	複動片ロッド	エアクッション、レール取付形オートスイッチ付には取付けられません。
			CJ2D	単動片ロッド(押・引)	
		ロッド回り止め形	CJ2KD	複動片ロッド	
			CJ2KD	単動片ロッド(押・引)	

型式表示方法

例) **CDJ2D10-60Z-N-M9BW-B-X2838**

- **ワンタッチ接続ピン付**
  ※揺動受け金具(T金具)、ワンタッチ接続ピンは同梱出荷となります。
  組付につきましてはP.93をご参照ください。
- **揺動受け金具(T金具)**

無記号	金具なし
N	揺動受け金具同梱

- **2山クレビス形**

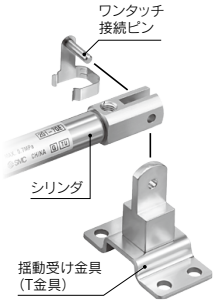

仕様:標準品と同一

外形寸法図

CJD2 10/16 − ストローク Z − (N) − X2838

※組付手順、装着方法につきましてはP.93をご参照ください。

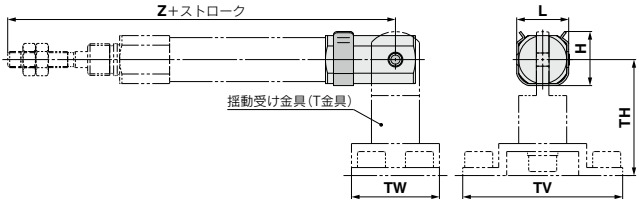

(mm)

適用チューブ内径	H	L	TH	TV	TW	Z
10	13.4	13.2	29	40	22	82
16	18.2	19.5	35	48	28	85

※揺動受け金具(T金具)は標準形と同一です。詳細につきましてはP.92をご参照ください。

CJ2 Series／製品個別注意事項

ご使用の前に必ずお読みください。安全上のご注意ならびにアクチュエータ／共通注意事項、オートスイッチ／共通注意事項につきましては当社ホームページの「SMC製品取扱い注意事項」および「取扱説明書」をご確認ください。https://www.smcworld.com

取付上のご注意

⚠警告

①所定のシリンダ速度・および運動エネルギー以内でご使用ください。

シリンダ、パッキンの破損につながります。

②ピストンロッドに過大な横荷重が掛からないよう、ご使用ください。

簡易的な確認方法

装置取付後の最低作動圧力値(MPa)＝シリンダ最低作動圧力値(MPa)＋{負荷質量(kg)×ガイド摩擦係数／シリンダ断面積(mm^2)}

上記値以内で円滑な作動が認められた場合、シリンダに掛かる負荷は推力のみの抵抗であり、横荷重が掛かってないと判断できます。

③クッションニードルを一気に数回転、開かないでください。まれに、クッションニードルよりエア漏れが発生する場合があります。

クッションニードルの調整は、シリンダのクッション動作を確認しながら徐々に開いて行ってください。

④カバー結合部にトルクを与えないでください。

ロッドカバーとヘッドカバーに四面のスパナ掛けを設けてあります。取付の際には適切な締結力を与えて締結するようにしてください。

シリンダの取付時またはポートに継手を取付ける際は、取付けと同じ側のカバーをスパナで押さえ、締付けてください。

また、反対側のカバーにスパナ掛けをしないようお願いします。トルクによってカバー結合部が破損する原因となります。

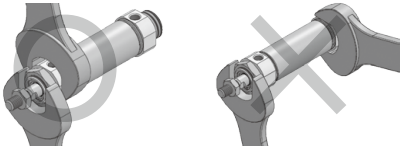

⚠注意

①取付ねじ部適正締付トルクは下記の範囲内にて行ってください。

ø6:2.1～2.5N·m、ø10:5.9～6.4N·m

ø16:10.8～11.8N·m

②ナックル用ピン、クレビス用ピン止め輪の取付け取外しは適正なプライヤ(C形止め輪取付工具)にて行ってください。

特に、ø10用につきましては超極細用プライヤを使用してください。

③オートスイッチ取付レール形の場合、取付けられているレールは取外さないでください。取付ねじがシリンダ内に貫通していますのでエア漏れの原因となります。

〈単動シリンダに関しての注意〉

1) 押出しタイプではピストンロッドの引込み時、引込みタイプではピストンロッドの押出し時に負荷のかかるような使い方はしないでください。シリンダ内蔵スプリングはピストンロッドを戻す力しかありませんので、負荷がかかるとストロークエンドまで戻りません。
2) カバー面に呼吸穴を設けていますので取付けの際に穴をふさがないように注意してください。作動不良の原因となります。

〈回り止めシリンダに関しての注意〉

1) 取付ねじ部適正締付トルクは下記の範囲内にて行ってください。
ø10:10.8～11.8N·m、ø16:20 ～21N·m
2) ピストンロッドに回転トルクを与えるような使い方はしないでください。回り止めガイドが変形して不回転精度が大きくなってしまいます。

	ø10	ø16
許容回転トルクN·m	0.02	0.04
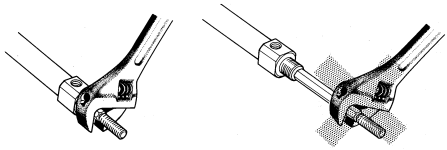
3) ピストンロッド先端のねじ部に金具やナットをねじ込む際、ピストンロッド平行部をスパナ掛けに使用する時はピストンロッドを最終端まで引込ませて外に出た部分を使用してください。なお、この場合締付トルクが回り止めガイドにかからないようにして締付けてください。