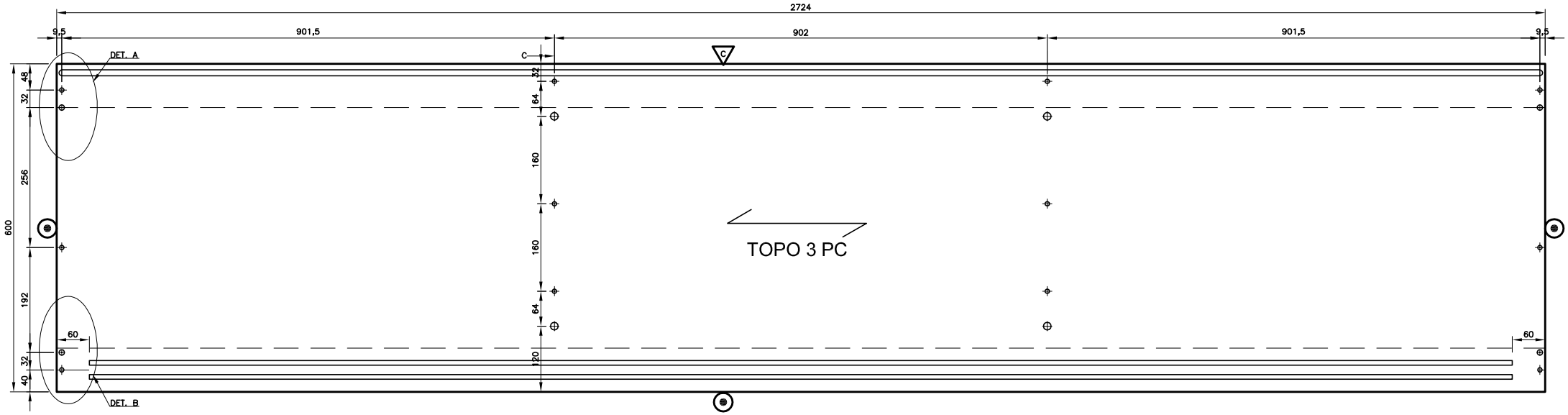


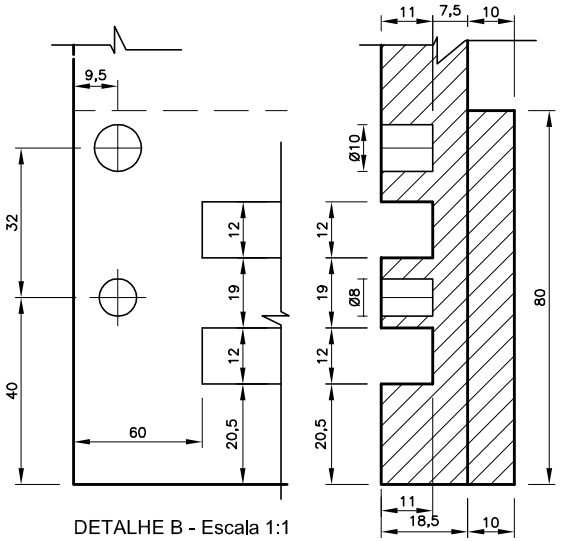


DETALHE B - Escala 1:1

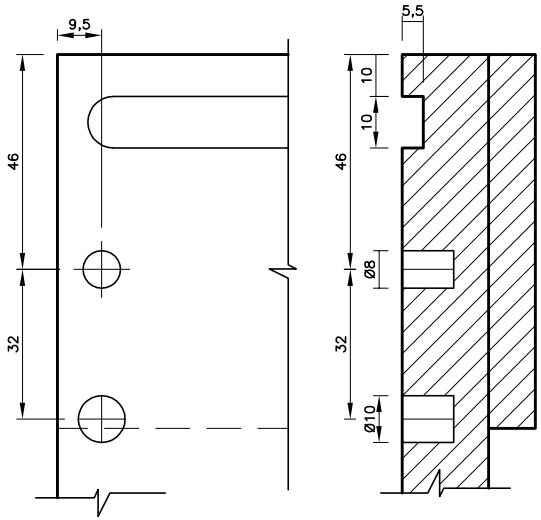


DETALHE A - Escala 1:1

## LEGENDA

- Furo Ø8x22mm
- Furo Ø8x11mm
- Furo Ø10x11mm
- Furo Ø5x10mm
- Furo Ø5mm Passante
- Furo Ø8mm Passante
- Furo Ø15mm
- Furo Somente Marcação
- Sentido da veia
- Borda Carta Melaminica 0,4mm
- Borda ABS esp. 2mm (Redondo)
- Borda ABS esp. 2mm (Reto/Reto)
- Borda ABS esp. 0,4mm
- Sem Borda
- Borda Melaminica 0,4mm

| REV. | MODIFICAÇÃO | DATA | NOME |
|---|---|---|---|
| 01 | ESPESSURA DO CANAL PARA 10MM | 21.08.08 | ROSALINO |

EMPRESA: BRAVO INDUSTRIA E COMERCIO MOVEIS S.A.

| PLANEJAMENTO | TECNICO | APROVADO POR | ASSINATURA |
|---|---|---|---|
| GPP | RDES | – | |

| ESCALA | DATA | FOLHA |
|---|---|---|
| 1:5 – 1:1 | 01.02.2008 | 01 DE 01 |

BRAVO INDÚSTRIA E COMÉRCIO DE MÓVEIS S.A.
Rua Giuseppe Urani 111 – Pólo Moveleiro – Distrito Industrial
Uberlândia – MG
CEP 38414–512
Fone: 55 (34) 3292–6900
Fax: 55 (34) 3292–6979

DESCRIÇÃO: ARMÁRIO MASTER - TOPO 2724x600x18E

| CODIGO DESENHO: | CODIGO INTERNO: | REV. |
|---|---|---|
| 1TP2721800 | B1008 | 00 |

ESTE DESENHO NÃO PODE SER REPRODUZIDO SEM NOSSA LICENÇA

NÃO DIMENSIONADO TOLERÂNCIAS GERAIS