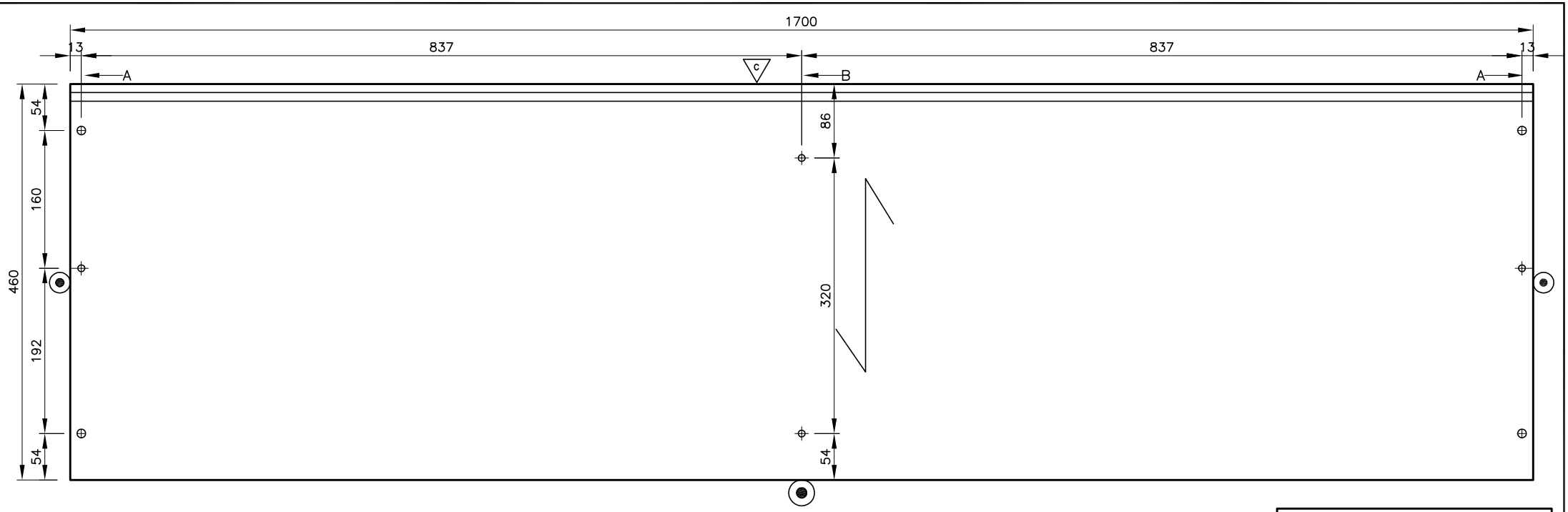


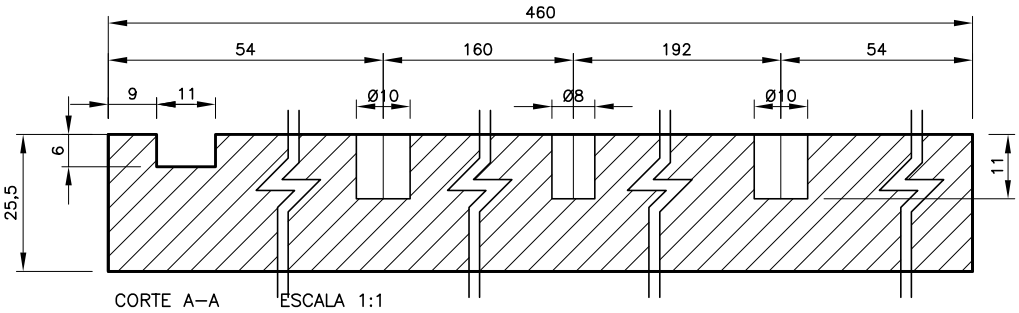


CORTE A–A ESCALA 1:1

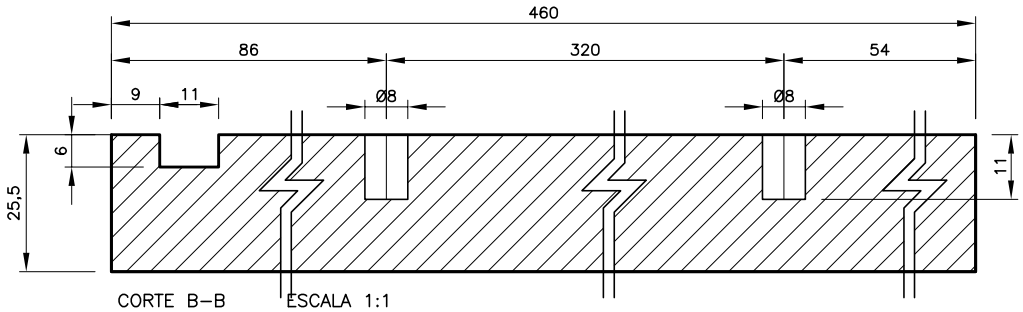


CORTE B–B ESCALA 1:1

## LEGENDA

- Furo Ø8x22mm
- Furo Ø8x11mm
- Furo Ø10x11mm
- Furo Ø5x11mm
- Furo Ø5mm Passante
- Furo Ø8mm Passante
- Furo Ø15mm
- Furo Somente Marcação
- Sentido da veia
- Borda Carta Melaminica 0,4mm
- Borda ABS esp. 2mm (Redondo)
- Borda ABS esp. 2mm (Reto/Reto)
- Borda ABS esp. 0,4mm
- Sem Borda
- Borda Melaminica 0,4mm

| REV. | MODIFICAÇÃO | DATA | NOME |
|---|---|---|---|
| | | | |
| | | | |
| | | | |
| | | | |
| | | | |

EMPRESA: BRAVO INDUSTRIA E COMERCIO MOVEIS S.A.

| PLANEJAMENTO | TECNICO | APROVADO POR | ASSINATURA |
|---|---|---|---|
| GPP | Herivelto | – | |

| ESCALA | DATA | FOLHA |
|---|---|---|
| 1:5 – 1:1 | 03/12/09 | 01 DE 01 |

Bravo
BRAVO INDÚSTRIA E COMÉRCIO DE MÓVEIS S.A.
Rua Giuseppe Urani 111 – Pólo Moveleiro – Distrito Industrial
Uberlândia – MG
CEP 38414–512
Fone: 55 (34) 3292–6900
Fax: 55 (34) 3292–6979

DESCRIÇÃO: HOME COPA - TOPO 460X1700X25E

| CODIGO DESENHO: | CODIGO INTERNO: | REV. |
|---|---|---|
| 1BT002 | --- | 00 |

ESTE DESENHO NÃO PODE SER REPRODUZIDO SEM NOSSA LICENÇA

NÃO DIMENSIONADO TOLERÂNCIAS GERAIS