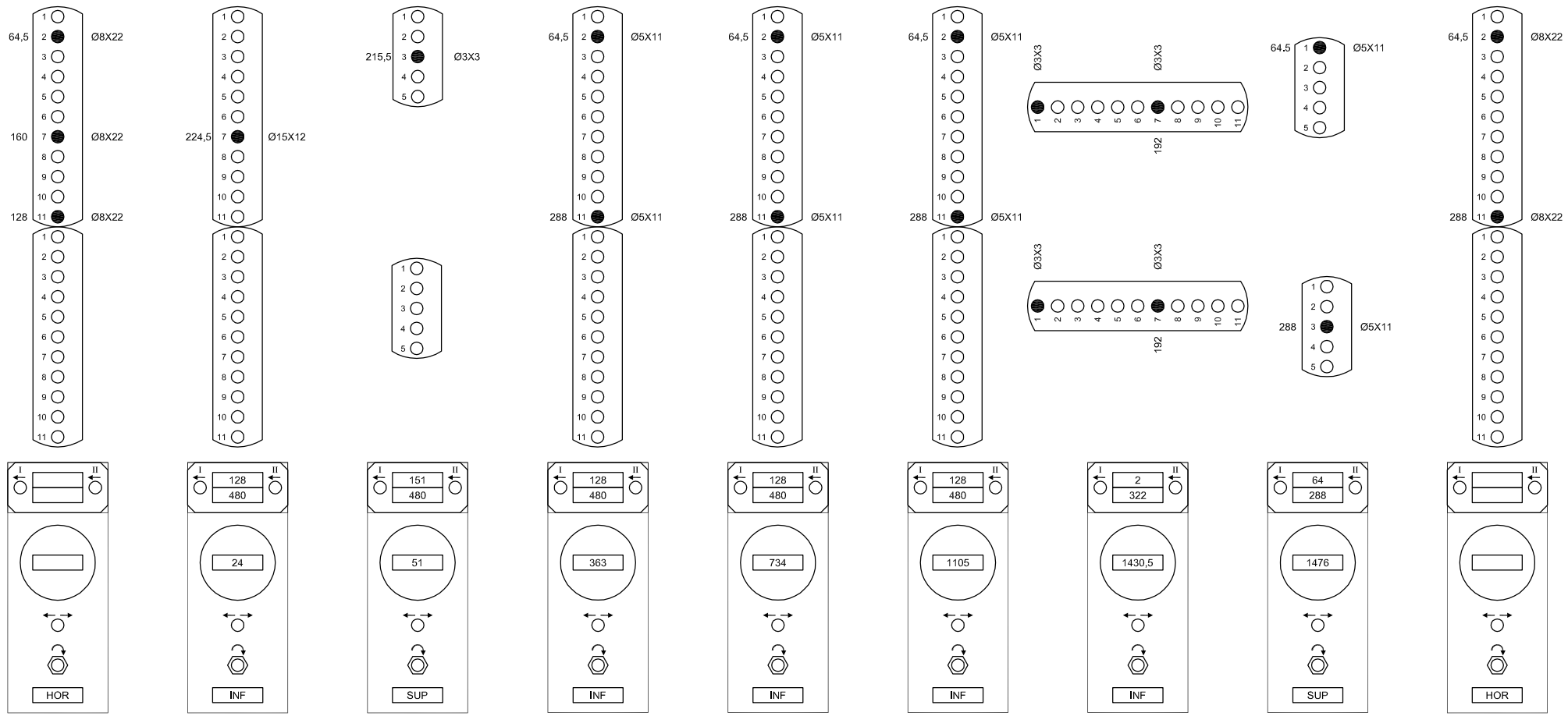

REV.	MODIFICAÇÃO	DATA	NOME
–	–	–	–

EMPRESA: BRAVO INDUSTRIA E COMERCIO MOVEIS S.A.

PLANEJAMENTO	TECNICO	APROVADO POR	ASSINATURA
GPP	HERIVELTO	–	

ESCALA	DATA	FOLHA
1:5 – 1:1	07.08.2009	01 DE 01

MEDIDA DO BATENTE: -64,5 (NEGATIVO)

MÁQUINA: 1ª

OBSERVAÇÃO: SENTIDO DO TRABALHO: BORDA CARTA PARA FRENTE

BRAVO INDÚSTRIA E COMÉRCIO DE MÓVEIS S.A.
Rua Giuseppe Urani 111 – Pólo Moveleiro – Distrito Industrial
Uberlândia – MG
CEP 38414–512
Fone: 55 (34) 3292–6900
Fax: 55 (34) 3292–6979

DESCRIÇÃO: ARMARIO EVIDENCE -LAT. INT. ESQ. 1868X445X15,5

CODIGO DESENHO:	CODIGO INTERNO:	REV.
------	E2028	00

ESTE DESENHO NÃO PODE SER REPRODUZIDO SEM NOSSA LICENÇA

NÃO DIMENSIONADO TOLERÂNCIAS GERAIS