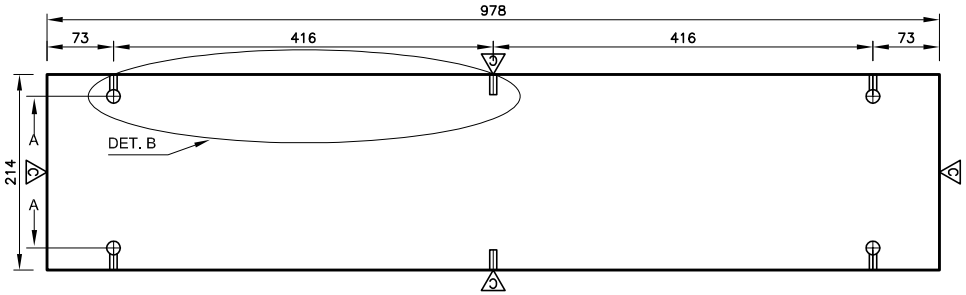

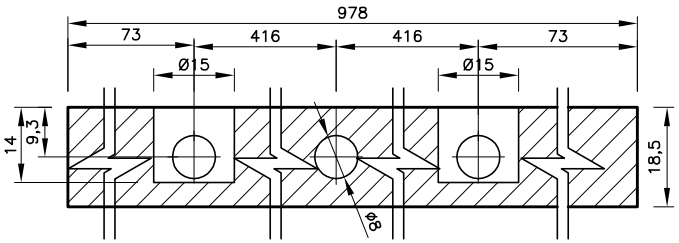

CORTE A-A - ESCALA 1:1

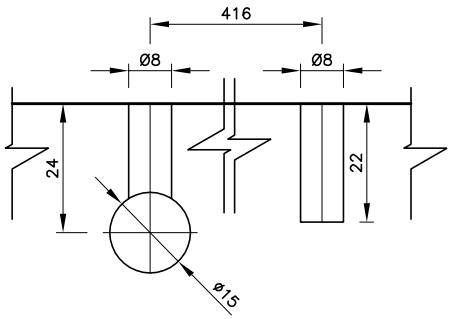

DETALHE B - ESCALA 1:1

LEGENDA

- Furo Ø8x22mm
- Furo Ø8x11mm
- Furo Ø10x11mm
- Furo Ø5x10mm
- Furo Ø5mm Passante
- Furo Ø8mm Passante
- Furo Ø15mm
- Furo Somente Marcação
- Sentido da veia
- Borda Carta Melaminica 0,4mm
- Borda ABS esp. 2mm (Redondo)
- Borda ABS esp. 2mm (Reto/Reto)
- Borda ABS esp. 0,4mm
- Sem Borda
- Borda Melaminica 0,4mm

REV.	MODIFICAÇÃO	DATA	NOME

EMPRESA: BRAVO INDUSTRIA E COMERCIO MOVEIS S.A.

PLANEJAMENTO	TECNICO	APROVADO POR	ASSINATURA
GPP	HERIVELTO	–	

ESCALA	DATA	FOLHA
1:5 – 1:1	21.07.2010	01 DE 01

BRAVO INDÚSTRIA E COMÉRCIO DE MÓVEIS S.A.
Rua Giuseppe Urani 111 – Pólo Moveleiro – Distrito Industrial
Uberlândia – MG
CEP 38414–512
Fone: 55 (34) 3292–6900
Fax: 55 (34) 3292–6979

DESCRIÇÃO: QUIOSQUE MARTINS - FECHAMENTO INFERIOR TORRE 978X214X18,5E

CODIGO DESENHO:	CODIGO INTERNO:	REV.
1FC001	1FC001	00

ESTE DESENHO NÃO PODE SER REPRODUZIDO SEM NOSSA LICENÇA

NÃO DIMENSIONADO TOLERÂNCIAS GERAIS