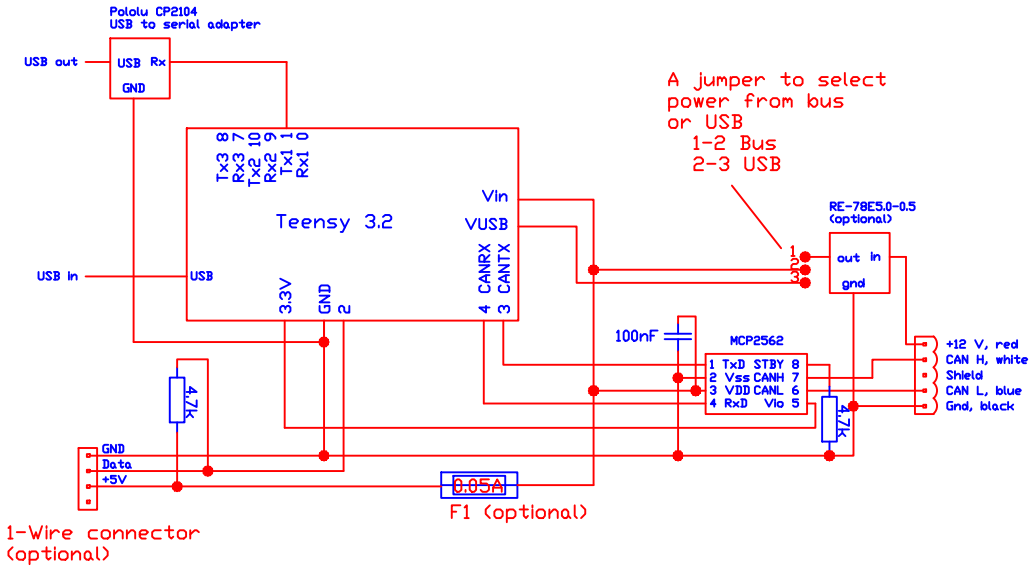

KAVE Oy	Suunn. - Design: TTL	Pvm - Date: 30.07.2016	Timo Lappalainen
TEL +358-400-328 007	Tark. - Checked		Leipäläntie 16 b
	Hyv. - Appd		20300 Turku

Teensy based Actisense
N2k format listener/sender (optional 1-wire bus)
for NMEA 2000 bus

Lehti - Sheet

Piirustus nro - Drawing no.

Muutos - Rev.

FILE: TTL