CATÁLOGO TÉCNICO COMERCIAL 2013

nautilus

Onde tem piscina tem esta marca.

Apresentação

A Nautilus tem o prazer de apresentar seu Catálogo Técnico-Comercial 2013, que contém, de forma organizada, as informações técnicas e comerciais de toda sua linha de produtos para piscinas.

Dessa forma, em um único material, você terá todas as informações técnicas sobre cada produto, bem como os preços e alíquotas de impostos respectivos, além de pesos e dimensões, informações úteis no dia a dia de seu trabalho.

As demais condições comerciais, tais como prazos de pagamentos, de garantia e de entrega, deverão ser obtidos diretamente com nosso Departamento Interno de Vendas ou com o nosso Representante Comercial que atende sua região.

Para toda e qualquer informação complementar ou para fazer download dos manuais técnicos de cada produto, acesse o nosso site em **www.nautilus.ind.br**.

Se você preferir, entre em contato conosco pelo telefone **(11) 4411-1488** ou através do e-mail **vendas@nautilus.ind.br**.

Adelino Ângelo de Oliveira Neto
Diretor Comercial
02/01/2013

A Nautilus se reserva ao direito de, a qualquer tempo e sem prévio aviso, alterar quaisquer dados, especificações ou mesmo componentes de suas máquinas ou equipamentos, bem como alterar valores e condições comerciais.

Descontos

Linha de Filtros

Linha de Motobombas

Linha de Bombas de Calor

Linha de Coletor Solar

Linha Aqua Clor

Linha Acessórios e Vedatrin

Peças de Reposição de Filtros, Motobombas e Acessórios

Peças de Reposição de Bombas de Calor

Observações

Representante

E-mail

Telefone

ÍNDICE

Págs.

Normas Técnicas 07

Filtros

Piscinas residenciais 12

Portáteis 16

Piscinas públicas 18

Água potável 22

Motobombas

Autoescorvante - série NBF 26

Centrífugas - série HM 28

Centrífugas - série NRD 30

Centrífugas - série BNRL-50 32

Bombas de calor

Aquahot Automatic 36
Aquahot Special 38

PA-35 40

Aquahot Flex 42

Série Comercial - AC-290 44

Ciclo Reverso - QF-105 46

ÍNDICE

Págs.

Coletor solar

..... 50

Aqua Clor Clorador

..... 54

Acessórios

Dispositivos em latão para piscinas de concreto 58

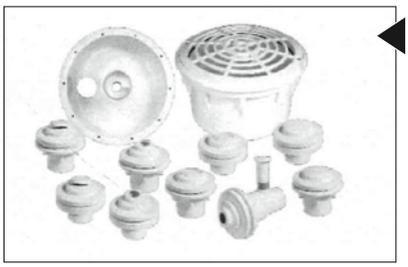

Dispositivos de ABS para piscinas de concreto 60
Dispositivos de ABS para piscinas de vinil 62

Limpeza de piscinas 64

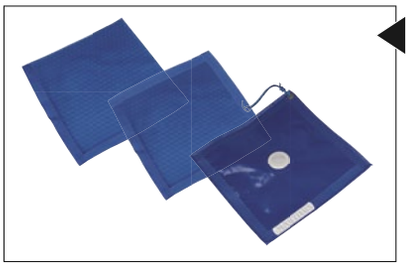

Capa térmica / Capa de proteção 66

Vedatrin 68

Peças de Reposição - Índice 70

INFORMAÇÕES TÉCNICAS

Normas técnicas que regulam as instalações de piscinas

Antes de dimensionar a capacidade do equipamento de filtração de água de uma piscina, os acessórios indispensáveis e sua quantidade mínima, os diâmetros das tubulações, etc., é fundamental conhecer e observar o que dispõe a norma NBR 10.339 da ABNT. Assim, **é importante saber que**:

1 – A norma classifica as piscinas em duas categorias:
(a) públicas, coletivas, de hospedaria e residenciais coletivas;
(b) residenciais.

2 – Que o equipamento de filtração da água da piscina deverá ter capacidade (m^3/h) para que possa, num tempo **máximo de recirculação**, filtrar todo o volume de água da piscina. Esse tempo máximo leva em conta não só a categoria das piscinas, como e principalmente a profundidade mínima e máxima delas. Isso porque, quanto menor for a profundidade de uma piscina, maior será a concentração de banhistas por metro quadrado. Exemplo claro disso é uma piscina de salto, com grande profundidade, na qual o saltador após concluir sua apresentação, retira-se rapidamente. Como nesse tipo de piscinas não existem normalmente banhistas, o tempo para filtração de todo o volume de água é muito maior, porque a água praticamente permanece limpa. Contrariamente a isso, nas piscinas de profundidade média até 1,40 metros, onde normalmente a concentração de banhistas é grande, gera-se muita matéria orgânica (óleos, gorduras, etc.) na água da piscina, fazendo com que o equipamento de filtração seja dimensionado para recircular todo o volume da piscina num tempo muito menor, visando com isso manter a boa qualidade da água. Isso fica claro na tabela a seguir:

Tempo máximo de recirculação (horas) conforme norma NBR 10.339 da ABNT

Profundidade do tanque	Classe de piscinas	
	Públicas, coletivas de hospedaria e residenciais coletivas	**Residenciais privativas**
Profundidade máxima até 0,60 m (Nota 1)	**2 horas**	**6 horas**
Profundidade mínima inferior a 0,60 m e profundidade máxima superior a 0,60 m (Nota 2)	4 horas	6 horas
Profundidade mínima entre 0,60 m e 1,80 m (Nota 3)	**6 horas**	**8 horas**
Profundidade mínima superior a 1,80 m (Nota 4)	8 horas	12 horas

Notas:

1 – Nenhum ponto do tanque tem profundidade maior do que 0,60 m.

2 – A parte mais rasa do tanque tem menos de 0,60 m e sua parte mais profunda supera 0,60 m.

3 – A parte mais rasa da piscina tem profundidade entre 0,60 m e 1,80 m.

4 – Todos os pontos do tanque tem profundidade maior do que 1,80 m.

Tempo máximo de recirculação (horas) conforme norma NBR 10.339 da ABNT

3 – O dimensionamento do equipamento de filtração então se faz levando em conta o tipo de utilização (piscina pública ou privada), o volume total de água da piscina e o tempo máximo de recirculação indicado na tabela anterior (volume da piscina em m³ dividido pelo tempo máximo de recirculação = capacidade do filtro em m³/h).

4 – A norma NBR 10.339 da ABNT, **visando a integridade dos banhistas** e ainda mais, que não haja a ocorrência de acidentes no ambiente da piscina, determina que a **velocidade máxima** da água nas tubulações seja de no máximo 1,8 m/s na linha de sucção e 3,0 m/s na linha de retorno. Observando-se essa determinação, deve-se dimensionar o diâmetro das tubulações de uma determinada piscina, de acordo com a tabela a seguir:

5 – Definidos o dimensionamento do equipamento e os diâmetros das tubulações requeridos por uma determinada instalação, o passo seguinte é o dimensionamento da quantidade e dos tipos de acessórios indispensáveis para o bom funcionamento do sistema de filtração, assegurando-se tranquilidade aos banhistas. Os acessórios indispensáveis numa piscina são:

6 – Ralos de fundo, em número não inferior a duas unidades, um dos quais deverá ser instalado na parte mais profunda do tanque, possibilitando a drenagem de toda a água da piscina. A Nautilus recomenda que haja entre esses ralos um distanciamento mínimo de dois metros, de tal maneira a impedir que um banhista possa bloqueá-los ao mesmo tempo. **Importante!** É fundamental observar se os ralos de fundo dimensionados obedecem à exigência da norma NBR 10.339 quanto à velocidade máxima admissível na grade de tais acessórios, que deverá ser de no máximo 0,6 m/s. **Jamais!** faça uso de ralos de fundo que não obedeçam tais características.

7 – Dispositivos de Retorno e Dispositivo de Aspiração, recomenda-se a instalação dos dispositivos segundo a quantidade mínima constante na tabela a seguir, de acordo com a capacidade de cada modelo de filtro.

Vazão máxima admissível em tubulações de PVC

Tubo colável diâmetro (mm)	Tubo roscável bitola	Vazão na sucção (m³/h)	Vazão na descarga (m³/h)
25	3/4"	2,2	3,6
32	1"	3,7	6,2
40	1.1/4"	6,2	10
50	1.1/2"	9,0	15
60	2"	15	25
75	2.1/2"	21	35
85	3"	32	53
110	4"	50	83
140	5"	80	135
160	6"	105	175
200	-	160	265
250	-	260	430
300	-	360	600

Quantidade mínima de dispositivos (norma NBR 10.339 da ABNT)

Filtro modelo	Ralo de fundo 1.1/2"	Dispositivo de aspiração 1.1/2"	Dispositivo de retorno 1.1/2"
	Quantidade de dispositivos		
F300P	2	1	1
F280P/X	2	1	1
F350P/X	2	1	1
F450P/X	2	1	1
F550P/X	2	1	2
F650P/X	2	1	3
F750P/X	2	1	3
Filtro modelo	**Grade 15 x 15 cm**	**Dispositivo de aspiração 1.1/2"**	**Dispositivo de retorno 1.1/2"**
F950P	2	2	7
F1150P	3	2	10

Coadeiras (Skimmers) É um equipamento que facilita a limpeza da superfície da água da piscina, retirando folhas e gorduras que estejam presentes na superfície da água. Recomenda-se a instalação de uma coadeira para cada 50 m² de superfície em piscinas públicas e para cada 75m² de superfície em piscinas residenciais. Esses equipamentos devem ser instalados levando-se em conta a direção predominante dos ventos e o formato da piscina.

Cálculo de volume de água (metros cúbicos) de uma determinada piscina

Para dimensionar um sistema de filtração e/ou aquecimento de água de uma piscina, é fundamental saber qual o volume total de água nela contido. Visando tornar fácil esse cálculo, indicamos a seguir a maneira correta de chegar aquele resultado, tenham elas formato retangular ou quadrado, redondo e oval. Vale recordar que um metro cúbico de água (m³) equivale a 1.000 litros de água.

Piscina retangular ou quadrada

Comprimento (metros) x largura (metros) x profundidade média (metros) = Volume em m³.

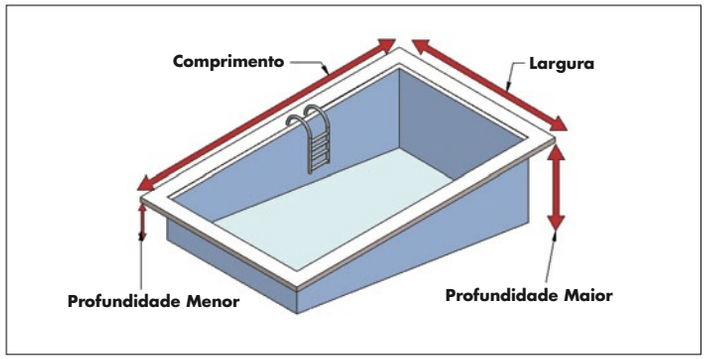

Cálculo de volume de água (metros cúbicos) de uma determinada piscina

Piscina oval

π (3,1416) x diâmetro menor (metros) x diâmetro maior (metros) x profundidade média (metros) ÷ 4 = Volume em m³.

Exemplo: piscina oval com 4,00 m de diâmetro maior, 2,00 m de diâmetro menor e profundidade de 1,50 m.

Cálculo:

3,1416 x 2,00 m x 4,00 m x 1,50 m ÷ 4 = 9,42 m³

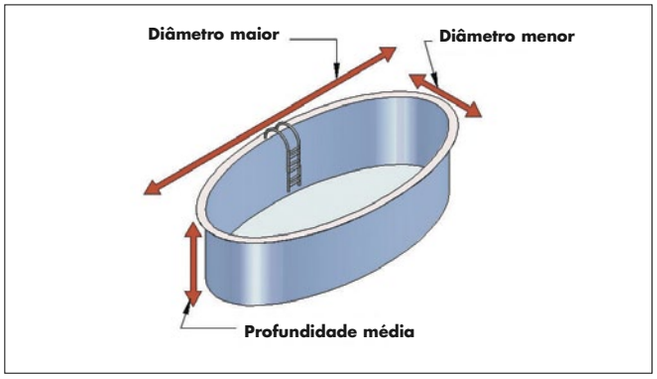

Piscina redonda

π (3,1416) x raio² (metros) x profundidade média (metros) = Volume em m³.

Exemplo: piscina com 4,00 m de diâmetro e profundidade de 1,50 m

Cálculo: 3,1416 x 2,00 m x 2,00 m x 1,50 m = 18,84m³.

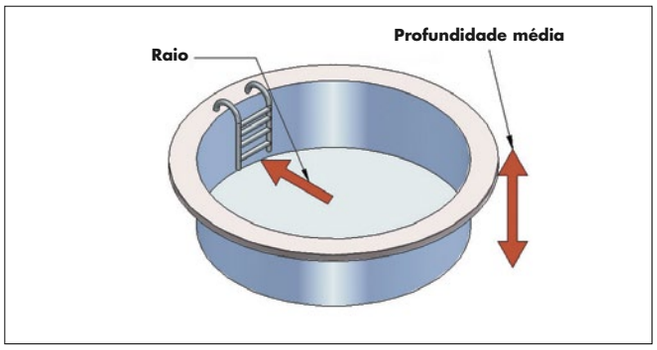

Piscina oblonga

Profundidade média x [(largura x comprimento reto) + 3,1416 x raio²] = Volume em m³.

Exemplo: piscina com 6,00 m comprimento total, 2,00 m de largura e 1,50 m de profundidade.

Cálculo: 1,50 m x [(2,00 m x 4,00 m) + 3,1416 x 1,00 m²] =
1,50 m x [8 + 3,1416 x 1,00 m²] =
1,50 m x [8 + 3,1416] =
1,50 m x 11,14 = 16,71 m³

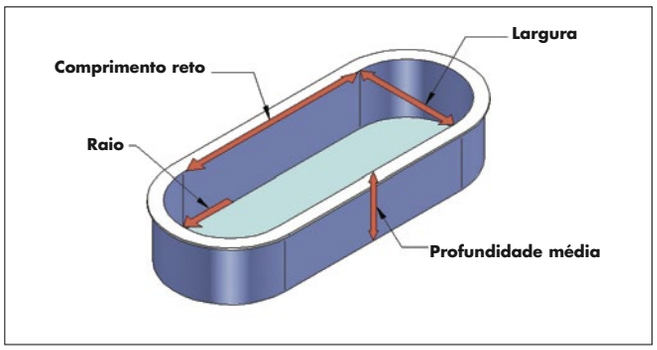

Profundidade média = Profundidade menor + profundidade menor ÷ 2

FILTROS

ÁGUA LIMPA E FILTRADA EM TODOS OS SEUS MOMENTOS

FILTROS

3 anos de garantia sobre os tanques rotomoldados

Filtros para piscinas residenciais

Especificações técnicas

Modelo			**F300P**	**F280P**	**F350P**	**F450P**	**F550P**	**F650P**	**F750P**
Vazão nominal (m^3/h)			2,0	2,4	3,6	6,5	9,5	12,5	17,0
Área filtrante (m^2)			0,07	0,06	0,09	0,16	0,24	0,33	0,44
Volume recirculado (m^3) em	6 horas		12	14	22	39	57	75	102
	8 horas		16	19	29	52	76	100	136
	10 horas		20	24	36	65	95	125	170
Motobomba recomendada	**Modelo**		**NBF-0**	**NBF-0**	**NBF-1**	**NBF-2**	**NBF-3**	**NBF-4**	**NBF-5**
	CV		1/4	1/4	1/3	1/2	3/4	1,0	1,5
Carga de areia	Carga total do filtro (kg)		16	25	45	75	125	175	250
	Quantidade de sacos (25 kg cada)		1	1	2	3	5	7	10
	Peso total dos sacos (kg)		25	25	50	75	125	175	250
Tubulações recomendadas	Sucção	Colável	50 mm	50 mm	50 mm	50 mm	50 mm	60 mm	75 mm
		Roscável	1.1/2"	1.1/2"	1.1/2"	1.1/2"	1.1/2"	2"	2.1/2"
	Recalque	Colável	50 mm	50 mm	50 mm	50 mm	50 mm	50 mm	60 mm
		Roscável	1.1/2"	1.1/2"	1.1/2"	1.1/2"	1.1/2"	1.1/2"	2"
Dimensões do Filtro (mm)	A		610	750	795	900	960	1.040	1.120
	B		400	540	590	700	765	840	915
	C		300	280	350	450	550	650	750
	D		475	610	670	770	840	915	990

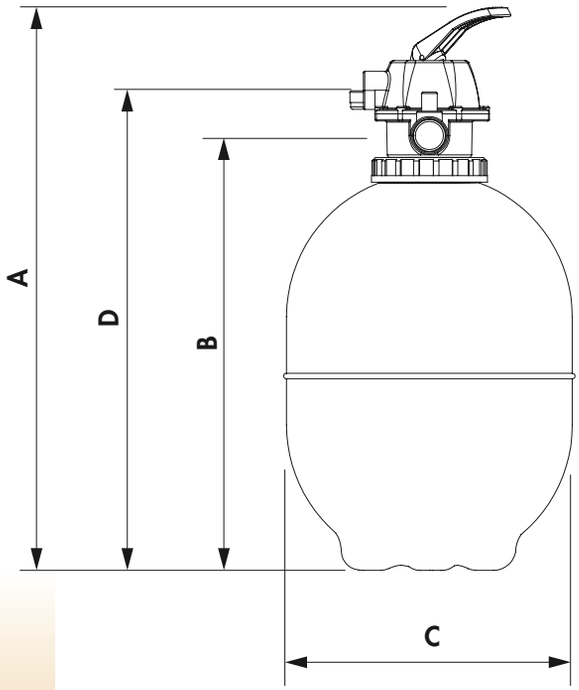

FILTROS

F300P F280P F350P F450P F550P F650P F750P

Filtros para piscinas residenciais

Modelo	Filtro sem motobomba e sem areia			Motobomba monofásica					Areia				Filtro com motobomba e sem areia
	Código do produto	**Preço unitário** (R$)	IPI	**Modelo**	CV	Código do produto	**Preço unitário** (R$)	IPI	Quantidade de sacos de areia	Código do produto	**Preço unitário saco de areia** (R$)	IPI	**Preço unitário** (R$)
F300P	G3P3	**316,00**	0%	**NBF-0**	1/4	G4P32	**702,00**	5%	1	G14P1	**18,00**	0%	**1.018,00**
F280P	G3P1	**340,00**		**NBF-0**	1/4	G4P32	**702,00**		1				**1.042,00**
F350P	G3P5	**392,00**		**NBF-1**	1/3	G4P33	**760,00**		2				**1.152,00**
F450P	G3P7	**490,00**		**NBF-2**	1/2	G4P34	**793,00**		3				**1.283,00**
F550P	G3P9	**652,00**		**NBF-3**	3/4	G4P35	**932,00**		5				**1.584,00**
F650P	G3P11	**872,00**		**NBF-4**	1,0	G4P5	**1.120,00**	0%	7				**1.992,00**
F750P	G3P13	**1.059,00**		**NBF-5**	1,5	G4P6	**1.355,00**		10				**2.414,00**

Observações: Substituição Tributária - consultar a fábrica
Nos preços da coluna - **filtro com motobomba e sem areia** - não estão inclusos o IPI e a Substituição Tributária

Embalagens

Modelo	**F300P**	**F280P**	**F350P**	**F450P**	**F550P**	**F650P**	**F750P**
C (mm)	315	310	360	470	570	670	780
L (mm)	310	310	360	470	570	670	780
A (mm)	610	770	820	930	975	1.060	1.160
Volume sem areia (m^3)	0,062	0,074	0,106	0,205	0,318	0,476	0,706
Volume com areia (m^3)	0,078	0,090	0,138	0,253	0,398	0,588	0,866
Peso sem areia (kg)	5,300	5,870	7,720	10,420	14,280	21,800	29,100
Peso com areia (kg)	30,300	30,870	57,720	85,420	139,280	196,800	279,100

FILTROS

3 anos de garantia sobre os tanques rotomoldados

Filtros para piscinas residenciais

Especificações técnicas

Modelo			**F280X**	**F350X**	**F450X**	**F550X**	**F650X**	**F750X**
Vazão nominal (m^3/h)			2,4	3,6	6,5	9,5	12,5	17,0
Área filtrante (m^2)			0,06	0,09	0,16	0,24	0,33	0,44
Volume recirculado (m^3) em	6 horas		14	22	39	57	75	102
	8 horas		19	29	52	76	100	136
	10 horas		24	36	65	95	125	170
Motobomba recomendada	**Modelo**		**NBF-0**	**NBF-1**	**NBF-2**	**NBF-3**	**NBF-4**	**NBF-5**
	CV		1/4	1/3	1/2	3/4	1,0	1,5
Carga de areia	Carga total do filtro (kg)		25	45	75	125	175	250
	Quantidade de sacos (25 kg cada)		1	2	3	5	7	10
	Peso total dos sacos (kg)		25	50	75	125	175	250
Tubulações recomendadas	Sucção	Colável	50 mm	50 mm	50 mm	50 mm	60 mm	75 mm
		Roscável	1.1/2"	1.1/2"	1.1/2"	1.1/2"	2"	2.1/2"
	Recalque	Colável	50 mm	50 mm	50 mm	50 mm	50 mm	60 mm
		Roscável	1.1/2"	1.1/2"	1.1/2"	1.1/2"	1.1/2"	2"
Dimensões do Filtro (mm)	A		710	770	880	940	1.030	1.090
	B		520	580	690	750	840	940
	C		280	350	450	550	650	750
	D		590	650	760	820	910	1.010

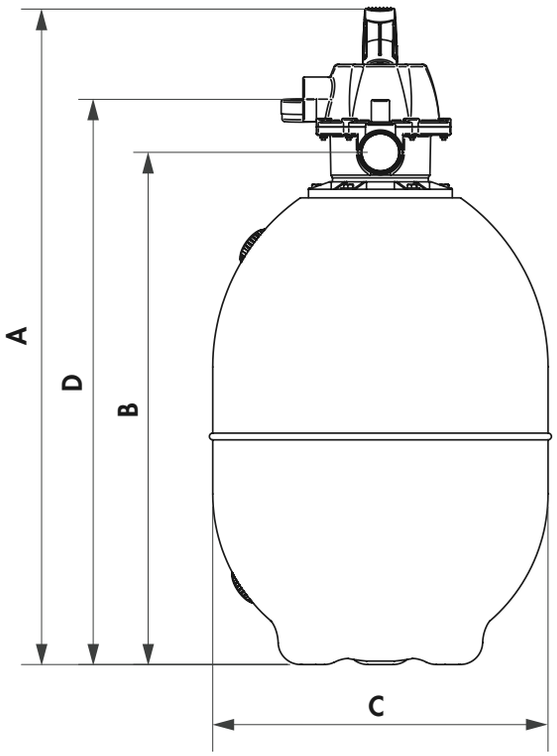

FILTROS

F280X F350X F450X F550X F650X F750X

Filtros para piscinas residenciais

Modelo	Filtro sem motobomba e sem areia			Motobomba monofásica					Areia				Filtro com motobomba e sem areia
	Código do produto	**Preço unitário** (R$)	IPI	**Modelo**	CV	Código do produto	**Preço unitário** (R$)	IPI	Quantidade de sacos de areia	Código do produto	**Preço unitário saco de areia** (R$)	IPI	**Preço unitário** (R$)
F280X	G3P122	**416,00**	0%	**NBF-0**	1/4	G4P32	**702,00**	5%	1	G14P1	**18,00**	0%	**1.118,00**
F350X	G3P124	**457,00**		**NBF-1**	1/3	G4P33	**760,00**		2				**1.217,00**
F450X	G3P125	**579,00**		**NBF-2**	1/2	G4P34	**793,00**		3				**1.372,00**
F550X	G3P126	**699,00**		**NBF-3**	3/4	G4P35	**932,00**		5				**1.631,00**
F650X	G3P127	**919,00**		**NBF-4**	1,0	G4P40	**1.120,00**	0%	7				**2.039,00**
F750X	G3P128	**1.107,00**		**NBF-5**	1,5	G4P6	**1.355,00**		10				**2.462,00**

Observações: Substituição Tributária - consultar a fábrica
Nos preços da coluna - **filtro com motobomba e sem areia** - não estão inclusos o IPI e a Substituição Tributária

Embalagens

Modelo	**F280X**	**F350X**	**F450X**	**F550X**	**F650X**	**F750X**
C (mm)	310	360	470	570	670	780
L (mm)	310	360	470	570	670	780
A (mm)	770	820	930	975	1.060	1.160
Volume sem areia (m^3)	0,074	0,106	0,205	0,318	0,476	0,706
Volume com areia (m^3)	0,090	0,138	0,253	0,398	0,588	0,866
Peso sem areia (kg)	7,145	9,020	11,965	15,500	21,200	28,560
Peso com areia (kg)	32,145	59,020	86,965	140,500	196,200	278,560

FILTROS

3 anos de garantia sobre os tanques rotomoldados

Filtros portáteis para piscinas residenciais

Especificações técnicas

Modelo		**F300PC**	**F280PC**	**F350PC**
Vazão nominal (m^3/h)		2,0	2,4	3,6
Área filtrante (m^2)		0,07	0,06	0,09
Volume recirculado (m^3) em	6 horas	12	14	22
	8 horas	16	19	29
	10 horas	20	24	36
Carga de areia	Carga total do filtro (kg)	16	25	45
	Quantidade de sacos (25 kg cada)	1	1	2
	Peso total dos sacos (kg)	25	25	50
Motobomba recomendada	**Modelo**	**NBF-0**	**NBF-0**	**NBF-1**
	CV	1/4	1/4	1/3
Dimensões do filtro (mm)	A	590	590	590
	B	870	870	870
	C	791	791	791

Observações: Os filtros são fornecidos com 10 metros de cabo elétrico 3 x 1,5 mm, chave elétrica e pino de ligação.

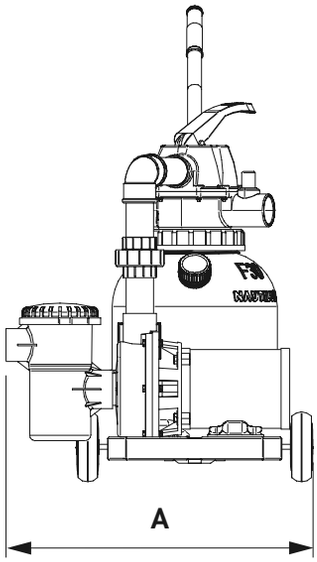

Vista Frontal

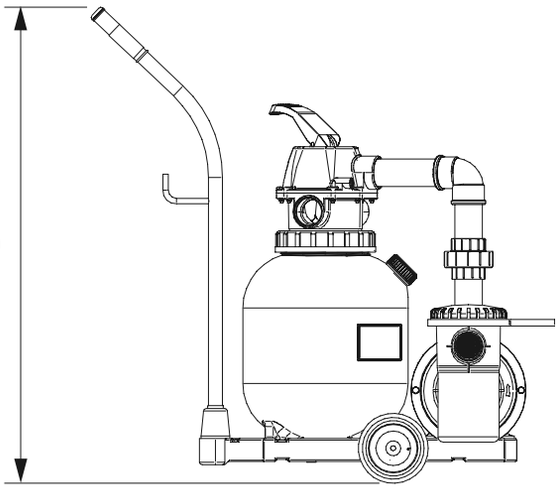

Vista Lateral

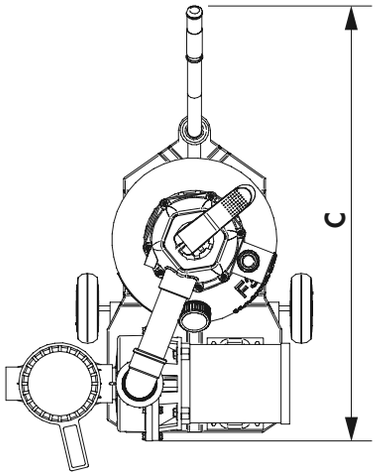

Vista Superior

FILTROS

F300PC

F280PC

F350PC

Filtros portáteis para piscinas residenciais

Modelo	Filtro com motobomba e sem areia					Areia			
	Código do produto	**Preço unitário** (R$)	IPI	**Modelo**	CV	Quantidade de sacos de areia	Código do produto	**Preço unitário do saco de areia** (R$)	IPI
F300PC	G3P100	**1.392,00**	5%	**NBF-0**	1/4	1	G14P1	**18,00**	0%
F280PC	G3P96	**1.430,00**		**NBF-0**	1/4	1			
F350PC	G3P106	**1.507,00**		**NBF-1**	1/3	2			

Observações: Substituição Tributária - consultar a fábrica

Embalagens

Modelo	**F300PC**	**F280PC**	**F350PC**
C (mm)	570	570	570
L (mm)	570	570	570
A (mm)	980	980	980
Volume sem areia (m^3)	0,318	0,318	0,318
Volume com areia (m^3)	0,334	0,334	0,350
Peso sem areia (kg)	21,800	25,120	26,130
Peso com areia (kg)	46,800	50,120	76,130

FILTROS

3 anos de garantia sobre os tanques rotomoldados

Filtros para piscinas públicas

Especificações técnicas

Modelo			**F950P**	**F1150P**
Vazão nominal (m^3/h)			35,0	52,0
Área filtrante (m^2)			0,700	1,038
Volume recirculado (m^3) em	6 horas		210	312
	8 horas		280	416
	10 horas		350	520
Motobomba recomendada	**Modelo**		**B7NRL-50**	**B9NRL-50**
	CV		3,0	5,0
Carga de areia	Carga total do filtro (kg)		500	875
	Quantidade de sacos (25 kg cada)		22 (*)	37 (*)
	Peso total dos sacos (kg)		550	925
Tubulações recomendadas	Sucção	Colável	85 mm	110 mm
		Roscável	3"	4"
	Recalque	Colável	75 mm	85 mm
		Roscável	2.1/2"	3"
Dimensões do Filtro (mm)	A		1.334	1.600
	B		1.075	1.285
	C		950	1.150
	D		1.171	1.408

*Quantidade inclui 2 sacos para preenchimento da base do filtro

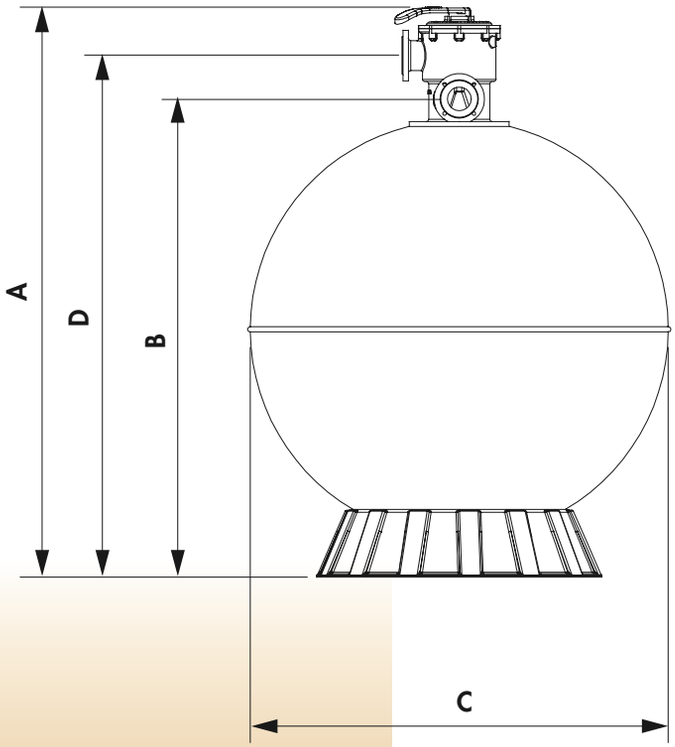

Pré-filtro

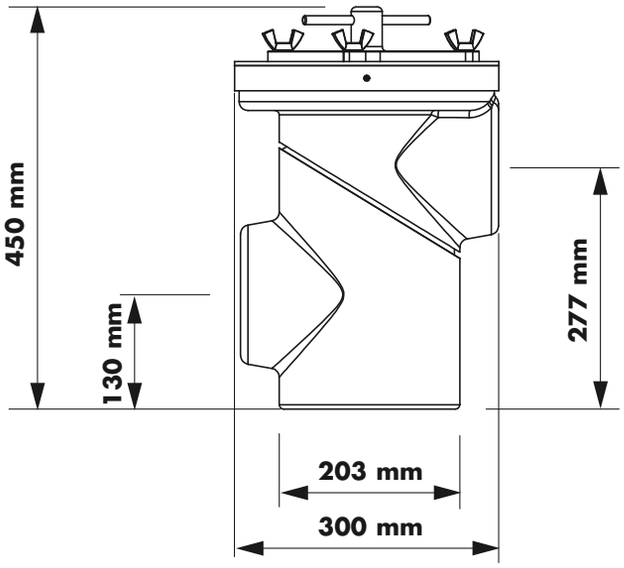

FILTROS

F950P

F1150P

Filtros para piscinas públicas

Modelo	Filtro sem motobomba e sem areia			Motobomba trifásica					Motobomba monofásica			Areia				Filtro sem areia, com motobomba e pré-filtro	
	Código do produto	**Preço unitário** (R$)	IPI	**Modelo**	CV	Código do produto	**Preço unitário** (R$)	IPI	Código do produto	**Preço unitário** (R$)	IPI	Quantidade de sacos de areia	Código do produto	**Preço unitário do saco de areia** (R$)	IPI	Motobomba trifásica	Motobomba monofásica
																Preço unitário (R$)	
F950P	G3P15	**3.217,00**	0%	**B7NRL-50**	3,0	G6P23	**1.807,00**	0%	G6P22	**2.096,00**	0%	22	G14P1	**18,00**	0%	**6.129,00**	**6.418,00**
F1150P	G3P17	**5.627,00**		**B9NRL-50**	5,0	G6P24	**3.039,00**		–	–		37				**9.771,00**	–

Observações: Substituição Tributária - consultar a fábrica
Nos preços da coluna - **filtro com motobomba e sem areia** - não estão inclusos o IPI e a Substituição Tributária

Embalagens		
Modelo	**F950P**	**F1150P**
Comprimento (mm)	1.000	1.180
Largura (mm)	1.000	1.180
Altura (mm)	1.500	1.730
Volume sem areia (m^3)	1,500	2,409
Volume com areia (m^3)	1,852	3,001
Peso sem areia (kg)	115,750	170,900
Peso com areia (kg)	615,750	1.045,900

Pré Filtro 3”

Modelo	Embalagem					Código do produto	**Preço unitário** (R$)	IPI
	C (mm)	**L** (mm)	**A** (mm)	**Volume** (m^3)	**Peso** (kg)			
PF-3”	320	320	610	0,074	12,960	G21P23	**1.105,00**	5%

Observação: Substituição Tributária - consultar a fábrica

OBSERVAÇÕES

FILTROS DE ÁGUA POTÁVEL

SUA ÁGUA SEMPRE LIMPA!

FILTROS

3 anos de garantia sobre os tanques rotomoldados

Filtros de água potável

Especificações técnicas

Modelo		**FAC-350**	**FAP-350**	**FCA-350**
Produto		Filtro de areia e carvão ativado	Filtro de areia	Filtro de carvão ativado
Aplicação		Filtrar e declorar e/ou eliminar odores da água com alto teor de turbidez	Filtrar água com alto teor de turbidez	Declorar e/ou eliminar odores da água
Vazão de água (litros/h)		1.000	1.000	1.000
Carga de	Areia (kg)	50	75	-
	Carvão ativado (kg)	5	-	18
Fornecido com		Areia e carvão	Areia	Carvão
Dimensões (mm)	A	960	960	780
	B	760	760	760
	C	350	350	350
	D	800	800	-

Recomendações para Instalação

A Instalação dos filtros com tanques rotomoldados requer certos cuidados. Isso porque se a pressão na saída do cavalete for superior à pressão máxima de trabalho desse tipo de tanque (até 20 libras/pol² - 1,4 kgf/m²), ele poderá romper. Ocorrendo essa hipótese, é indispensável que seja instalada (na saída do cavalete e antes da entrada do filtro) uma válvula reguladora de pressão para evitar que isso aconteça.

Para o bom funcionamento da válvula reguladora de pressão, deve-se instalar antes dela um filtro de linha tipo "y", para reter eventuais sólidos em suspensão que possam prejudicar o seu bom funcionamento.

Válvula reguladora

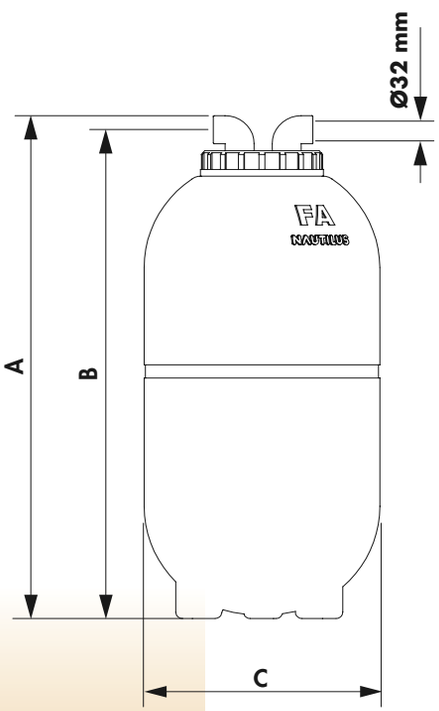

FCA-350

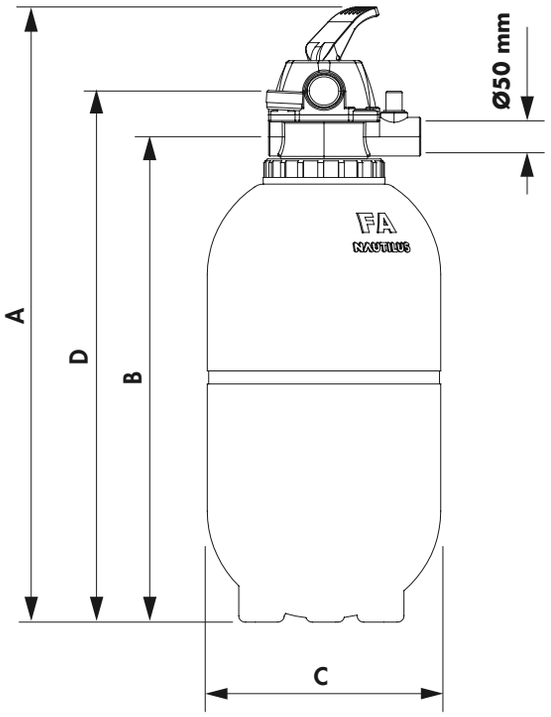

FAC-350
FAP-350

FILTROS

FAC-350

FAP-350

FCA-350

Filtros de água potável

Modelo	Filtro com carga			Filtro sem carga			Carga							
	Código do produto	**Preço unitário** (R$)	IPI	Código do produto	**Preço unitário** (R$)	IPI	Quantidade de sacos de areia	Código do produto	**Preço unitário do saco** (R$)	IPI	Carvão (kg)	Código do produto	**Preço carga de carvão** (R$)	IPI
FAC-350	G8P1	**814,00**	0%	–	**–**	0%	2	G14P1	**18,00**	0%	5,000	G15P41	**79,00**	0%
FAP-350	–	**–**		G8P2	**615,00**		3				–	–	**–**	
FCA-350	G8P5	**858,00**		G8P4	**574,00**		–	–	–		18,000	G15P42	**284,00**	

Embalagens

Modelo		FAC-350	FAP-350	FCA-350
Dimensões	C (mm)	470	470	360
	L (mm)	470	470	360
	A (mm)	930	930	820
Com areia e carvão ativado	Volume (m^3)	0,237	-	-
	Peso (kg)	66,380	-	-
Sem areia / sem carvão	Volume (m^3)	0,205	0.205	0,106
	Peso (kg)	11,380	11,350	5,690
Com areia	Volume (m^3)	-	0,253	-
	Peso (kg)	-	86,350	-
Com carvão ativado	Volume (m^3)	-	-	0,106
	Peso (kg)	-	-	23,690

Filtro "y"

Válvula reguladora de pressão

Complementos

Produto	Quantidade necessária	Código do produto	Preço unitário em R$	IPI
Carga de areia para filtro FAC-350	2 sacos de 25 kg	G14P1	**18,00**	0%
Carga de areia para filtro FAP-350	3 sacos de 25 kg	G14P1	**18,00**	
Carga de carvão ativado para filtro FAC-350	1 saco de 5 kg	G15P41	**79,00**	
Carga de carvão ativado para filtro FCA-350	1 caixa com 18 kg	G15P42	**284,00**	
Filtro "y"	1 peça	G15P40	**45,00**	
Válvula reguladora de pressão	1 peça	G15P1085	**311,00**	
Manômetro	1 peça	G15P1551	**41,80**	

Observação: Substituição Tributária - consultar a fábrica

OBSERVAÇÕES

MOTOBOMBAS

ÁGUA LIMPA E FILTRADA EM TODOS OS SEUS MOMENTOS

Equipamentos com qualidade e tecnologia

Motobombas autoescorvantes série NBF

Especificações técnicas - 60 Hertz

Modelo		**NBF-0**		**NBF-1**		**NBF-2**		**NBF-3**		**NBF-4**		**NBF-5**		**NBF-6**	
Potência nominal	CV	1/4		1/3		1/2		3/4		1,0		1,5		2,0	
	Kw	0,18		0,28		0,37		0,55		0,74		1,1		1,48	
Características elétricas															
Motor Split Phase	Tensão (V)	127	220	127	220	127	220	127	220						
	Fases	MONOF		MONOF		MONOF		MONOF							
	Corrente nominal (A)	7,4	2,8	9,8	3,6	11,9	4,5	14,6	5,8						
Motor JJM	Tensão (V)									127	220	127	220	127	220
	Fases									MONOF		MONOF		MONOF	
	Corrente nominal (A)									17,0	7,0	20,0	9,0	25,0	11,3
Motor JJT	Tensão (V)					220	380	220	380	220	380	220	380	220	380
	Fases					TRIF		TRIF		TRIF		TRIF		TRIF	
	Corrente nominal (A)					2,4	1,4	3,0	1,7	4,1	2,4	4,3	2,5	4,5	2,6
Diâmetro sucção e recalque	Interno	50 mm (1.1/2")		50 mm (1.1/2")		50 mm (1.1/2")		50 mm (1.1/2")		50 mm (1.1/2")		50 mm (1.1/2")		50 mm (1.1/2")	
	Externo	60 mm (2")		60 mm (2")		60 mm (2")		60 mm (2")		60 mm (2")		60 mm (2")		60 mm (2")	
Tabela de rendimentos		Vazão nominal (m³/h)													
Altura manométrica total (mca)	2	9,4		11,3		14,6		15,7		18,8		22,2		23,2	
	4	7,1		9,2		12,8		14,3		17,4		20,6		21,8	
	6	4,3		6,7		10,8		12,7		15,7		19		20,3	
	8	0,5		3,8		9		10,8		14,1		17,2		18,7	
	10	-		-		5,8		8,7		12,1		15,1		16,9	
	12	-		-		2,4		5,7		9,7		12,8		14,9	
	14	-		-		-		2		6,7		10,2		12,6	
	16	-		-		-		-		-		6,6		8,8	
	18	-		-		-		-		-		-		5,6	
Modelo		**NBF-0**		**NBF-1**		**NBF-2**		**NBF-3**		**NBF-4**		**NBF-5**		**NBF-6**	
Fases		MONOF		MONOF		MONOF	TRIF	MONOF	TRIF	MONOF	TRIF	MONOF	TRIF	MONOF	TRIF
Dimensões (mm)	A	484		493		497	510	525	525	550	540	559	550	568	570
	B	27		36		42	45	67	55	85	85	115	75	65	100

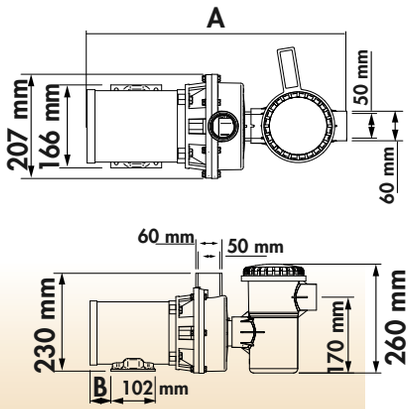

Motor Split Phase

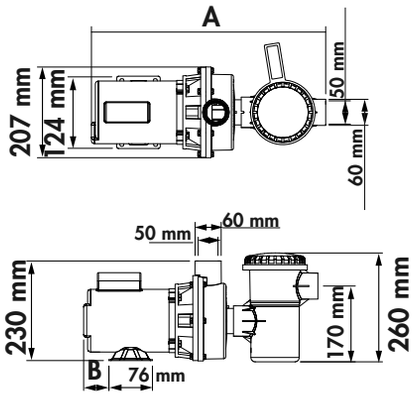

Motor JJM

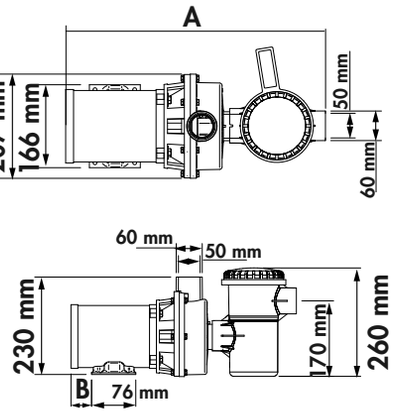

Motor JJT

MOTOBOMBAS

Motor Split Phase

Motor JJM

Motobombas autoescorvantes série NBF

Modelo	CV	Tipo do Motor	Monofásica		Tipo do Motor	Trifásica		IPI
			Código do produto	Preço unitário (R$)		Código do produto	Preço unitário (R$)	
NBF-0	1/4	Split Phase	G4P32	**702,00**				5%
NBF-1	1/3		G4P33	**760,00**				
NBF-2	1/2		G4P34	**793,00**	JJT	G4P8	**793,00**	
NBF-3	3/4		G4P35	**932,00**		G4P9	**932,00**	
NBF-4	1,0	JJM	G4P5	**1.120,00**		G4P10	**1.120,00**	0%
NBF-5	1,5		G4P6	**1.355,00**		G4P11	**1.355,00**	
NBF-6	2,0		G4P7	**1.578,00**		G4P12	**1.578,00**	

Observação: Substituição Tributária - consultar a fábrica

Embalagens

Modelo	NBF-0	NBF-1	NBF-2		NBF-3		NBF-4		NBF-5		NBF-6	
Fases	MONOF	MONOF	MONOF	TRIF	MONOF	TRIF	MONOF	TRIF	MONOF	TRIF	MONOF	TRIF
C (mm)	580	580	580		580		580		580		580	
L (mm)	250	250	250		250		250		250		250	
A (mm)	290	290	290		290		290		290		290	
Peso (kg)	10,070	10,670	12,020	10,230	13,190	10,770	15,130	12,940	16,930	14,330	18,390	16,280
Volume (m^3)	0,042	0,042	0,042		0,042		0,042		0,042		0,042	

CURVAS CARACTERÍSTICAS - 3500 RPM

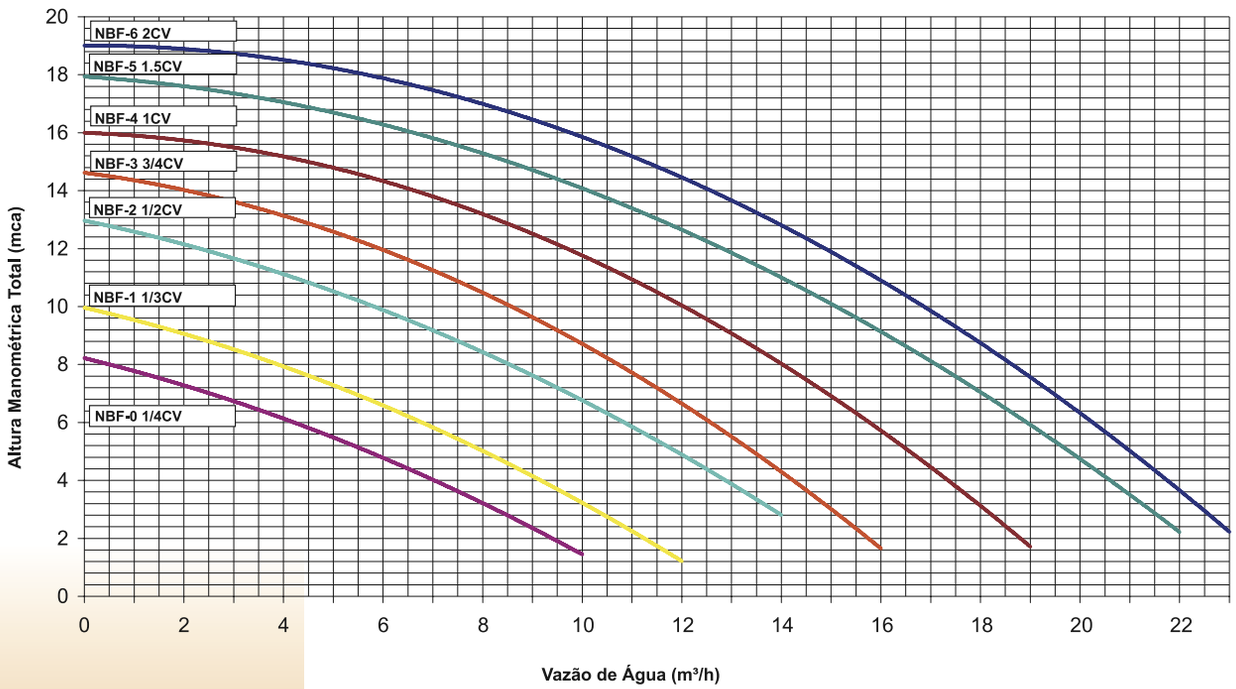

Equipamentos com qualidade e tecnologia

Motobombas centrífugas série HM

Especificações técnicas - 60 Hertz

Modelo		**HM-2**		**HM-3**		**HM-4**		**HM-5**		**HM-6**	
Potência nominal	CV	1/2		3/4		1,0		1,5		2,0	
	Kw	0,37		0,55		0,74		1,1		1,47	
Características elétricas											
Motor Split Phase	Tensão (V)	127	220	127	220						
	Fases	MONOF		MONOF							
	Corrente nominal (A)	11,9	4,5	14,6	5,8						
Motor JJM	Tensão (V)					127	220	127	220	127	220
	Fases					MONOF		MONOF		MONOF	
	Corrente nominal (A)					17,0	7,0	20,0	9,0	25,0	11,3
Motor JJT	Tensão (V)	220	380	220	380	220	380	220	380	220	380
	Fases	TRIF		TRIF		TRIF		TRIF		TRIF	
	Corrente nominal (A)	2,4	1,4	3,0	1,7	4,1	2,4	4,3	2,5	4,5	2,6
Diâmetro sucção e recalque	Interno	50 mm (1.1/2")		50 mm (1.1/2")		50 mm (1.1/2")		50 mm (1.1/2")		50 mm (1.1/2")	
	Externo	60 mm (2")		60 mm (2")		60 mm (2")		60 mm (2")		60 mm (2")	
Tabela de rendimentos		Vazão nominal (m^3/h)									
Altura manométrica total (mca)	2	14,7		16,1		19,1		22,5		23,4	
	4	13,1		14,6		17,7		21		22,1	
	6	11,2		13		16,1		19,4		20,6	
	8	9,0		10,2		14,3		17,6		19	
	10	6,6		9,3		12,5		15,7		17,2	
	12	3,3		6,6		10,4		12,4		15,3	
	14	-		3,3		7,5		10,8		13,1	
	16	-		-		2,7		7,5		10,5	
	18	-		-		-		2,5		7,5	
Modelo		**HM-2**		**HM-3**		**HM-4**		**HM-5**		**HM-6**	
Fases		MONOF	TRIF	MONOF	TRIF	MONOF	TRIF	MONOF	TRIF	MONOF	TRIF
Dimensões (mm)	A	349	345	377	360	390	380	411	390	420	400
	B	42	45	67	55	85	85	115	75	65	100

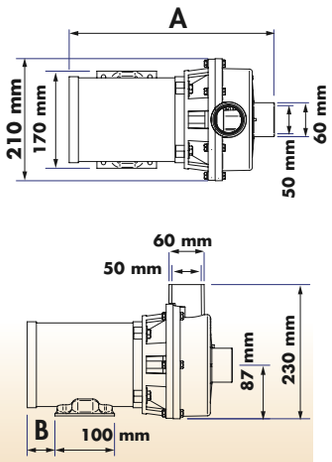

Motor Split Phase

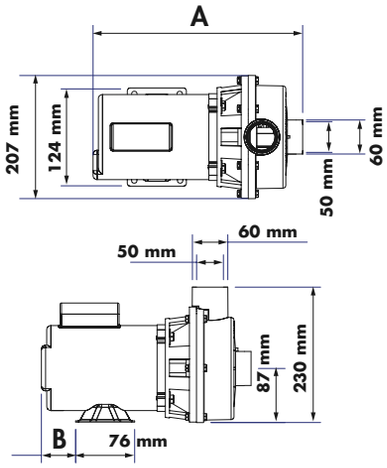

Motor JJM

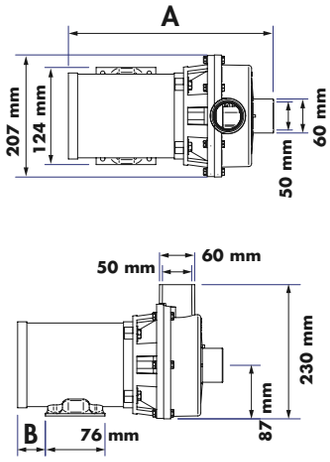

Motor JJT

MOTOBOMBAS

Motor Split Phase

Motor JJM

Motobombas centrífugas série HM

Modelo	CV	Tipo do Motor	Monofásica		Tipo do Motor	Trifásica		IPI
			Código do produto	Preço unitário (R$)		Código do produto	Preço unitário (R$)	
HM-2	1/2	Split Phase	G6P39	**750,00**	JJT	G6P7	**750,00**	5%
HM-3	3/4		G6P40	**891,00**		G6P8	**891,00**	
HM-4	1,0	JJM	G6P4	**1.078,00**		G6P9	**1.078,00**	0%
HM-5	1,5		G6P5	**1.314,00**		G6P10	**1.314,00**	
HM-6	2,0		G6P6	**1.471,00**		G6P11	**1.471,00**	

Observação: Substituição Tributária - consultar a fábrica

Embalagens

Modelo	**HM-2**		**HM-3**		**HM-4**		**HM-5**		**HM-6**	
Fases	MONOF	TRIF	MONOF	TRIF	MONOF	TRIF	MONOF	TRIF	MONOF	TRIF
C (mm)	460		460		460		460		460	
L (mm)	250		250		250		250		250	
A (mm)	260		260		260		260		260	
Peso (kg)	11,260	9,510	12,420	10,050	14,440	11,000	16,270	13,570	17,810	15,520
Volume (m^3)	0.030		0.030		0.030		0.030		0.030	

CURVAS CARACTERÍSTICAS - 3500 RPM

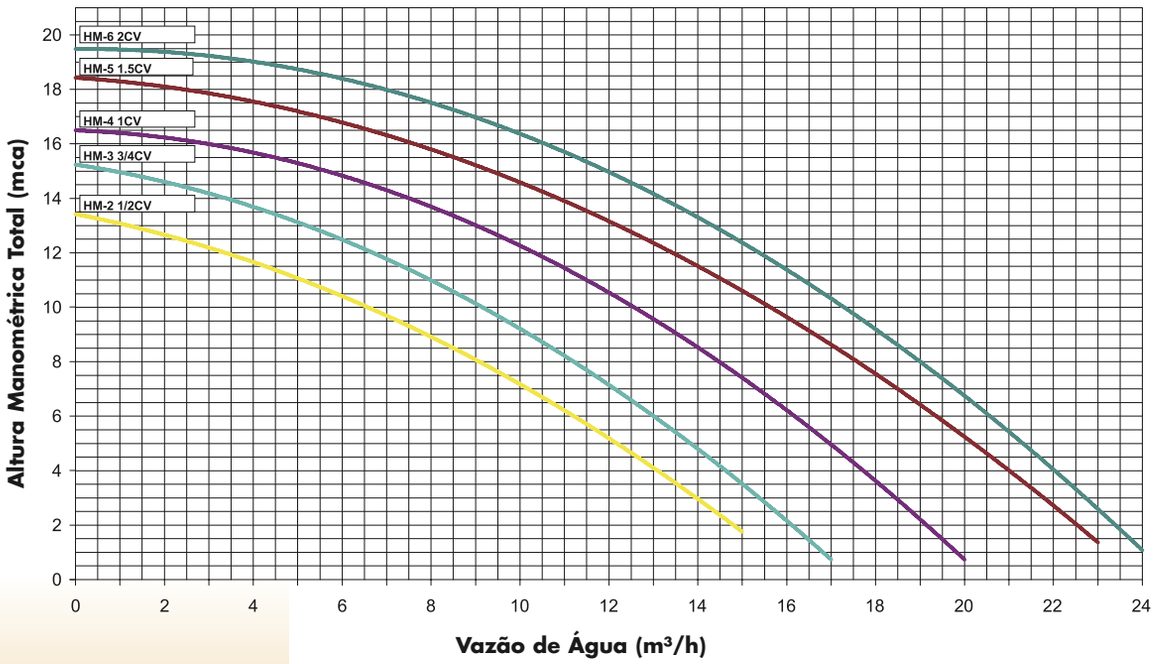

Equipamentos com qualidade e tecnologia WEG

Motobombas centrífugas série NRD-19

Especificações técnicas - 60 Hertz									
Modelo		**1NRD-19**		**2NRD-19**		**3NRD-19**		**4NRD-19**	
Potência nominal	CV	1/3		1/2		3/4		1,0	
	Kw	0,25		0,37		0,55		0,75	
Características elétricas									
Motor Split Phase	Tensão (V)	127	220	127	220	127	220		
	Fases	MONOF		MONOF		MONOF			
	Corrente Nominal (A)	9,8	3,6	11,9	4,5	14,6	5,8		
Motor JJM	Tensão (V)							127	220
	Fases							MONOF	
	Corrente Nominal (A)							17,0	7,0
Motor JJT	Tensão (V)	127	220	220	380	220	380	220	380
	Fases	MONOF		TRIF		TRIF		TRIF	
	Corrente Nominal (A)	17,0	7,0	2,4	1,4	3,0	1,7	4,1	2,4
Diâmetro sucção	Polegadas			1" (BSP)					
Diâmetro recalque				3/4" (BSP)					
Tabela de rendimentos				Vazão nominal (m^3/h)					
Altura Manométrica total (mca)	2	6,4							
	4	6,1		7,0					
	6	5,6		6,5		7,5		8,5	
	8	5,0		6,0		7,1		8,2	
	10	4,2		5,3		6,6		7,8	
	12	3,7		4,5		6,1		7,4	
	14	3,0		3,7		5,5		6,9	
	16	2,0		3,0		4,5		6,1	
	18	0,5		1,5		3,6		5,2	
	20					2,5		4,2	
	22							3,5	
	24							2,5	
	26							1,0	
	28								
Modelo		**1NRD-19**		**2NRD-19**		**3NRD-19**		**4NRD-19**	
Fases		MONOF		MONOF	TRIF	MONOF	TRIF	MONOF	TRIF
Dimensões (mm)	A	296		300	305	328	315	344	350
	B	36		42	40	67	50	100	85

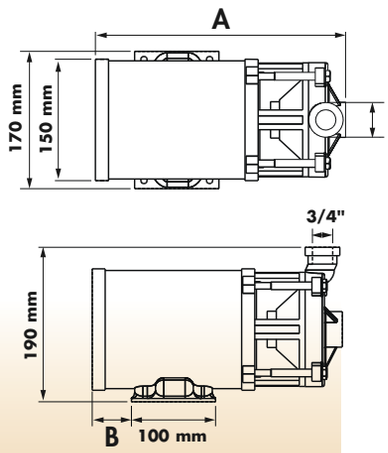

Motor Split Phase

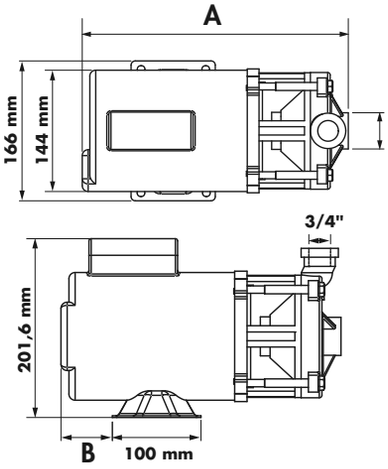

Motor JJM

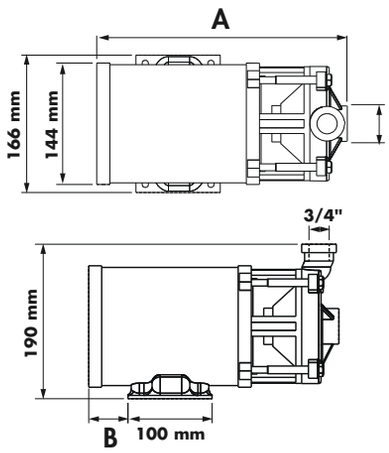

Motor JJT

MOTOBOMBAS

NRD-19

Motobombas centrífugas série NRD-19

Modelo	CV	Tipo do Motor	Monofásica		Tipo do Motor	Trifásica		IPI
			Código do produto	Preço unitário (R$)		Código do produto	Preço unitário (R$)	
1NRD-19	1/3	Split Phase	G6P58	**848,00**	JJT			5%
2NRD-19	1/2		G6P59	**1.009,00**		G6P55	**1.009,00**	
3NRD-19	3/4		G6P62	**1.051,00**		G6P56	**1.051,00**	
4NRD-19	1,0	JJM	G6P53	**1.396,00**		G6P57	**1.396,00**	0%

Observação: Substituição Tributária - consultar a fábrica

Embalagens

Modelo	1NRD-2	2NRD-2		3NRD-2		4NRD-2	
Fases	Monofásica	Monofásica	Trifásica	Monofásica	Trifásica	Monofásica	Trifásica
C (mm)	460	460	460	460	460	460	460
L (mm)	250	250	250	250	250	250	250
A (mm)	260	260	260	260	260	260	260
Peso (kg)	11,724	13,134	11,314	14,254	11,924	16,804	15,024
Volume (m³)	0,030	0,030	0,030	0,030	0,030	0,030	0,030

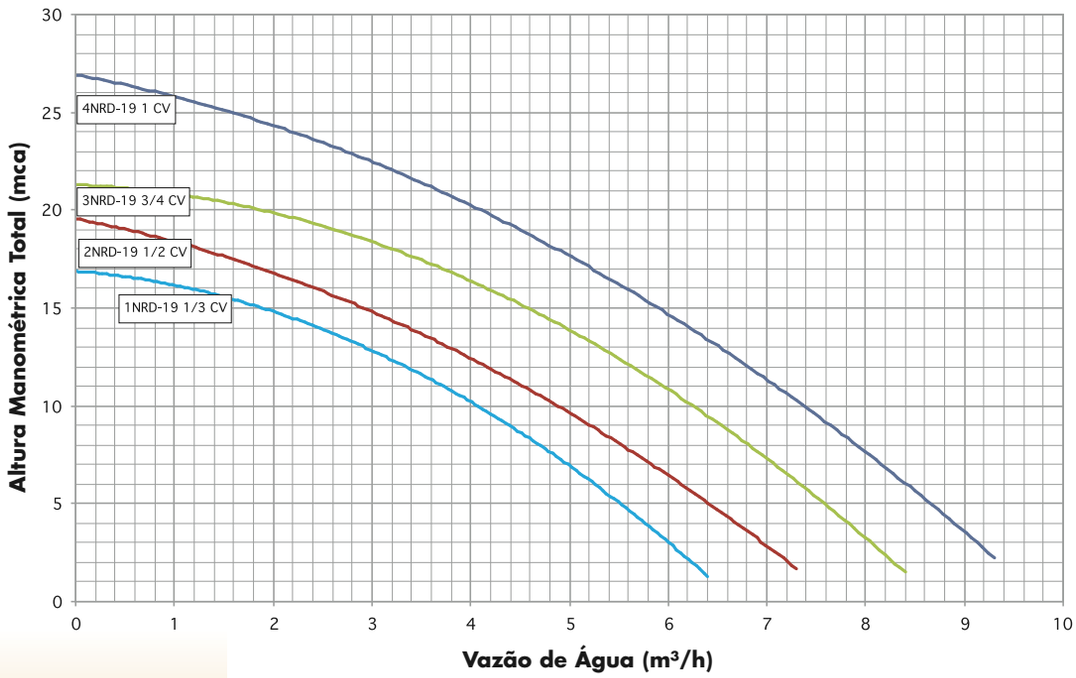

Equipamentos com qualidade e tecnologia

Motobombas centrífugas série BNRL-50

Especificações técnicas - 60 Hertz

Modelo		**B7NRL-50**				**B9NRL-50**	
Potência nominal	CV	3,0				5,0	
	Kw	2,22				3,7	
Características elétricas	Tensão (V)	127	220	220	380	220	380
	Fases	MONOF		TRIF		TRIF	TRIF
	Corrente nominal (A)	30,8	15,4	8,1	4,7	13	7,5
Diâmetro sucção e recalque	Polegadas	2.1/2" (BSP)				2.1/2" (BSP)	
Tabela de rendimentos		Vazão nominal (m³/h)					
Altura manométrica total (mca)	5	37,0				54,0	
	7	35,0				52,2	
	9	32,6				50,2	
	11	30,0				48,0	
	13	27,0				45,8	
	15	23,5				43,0	
	17	18,5				39,5	
	19	-				35,2	
	21	-				29,0	
Dimensões (mm)	A	425		420		485	
	B	172		172		198	
	C	90		90		118	
	D	165		165		140	

B7NRL-50

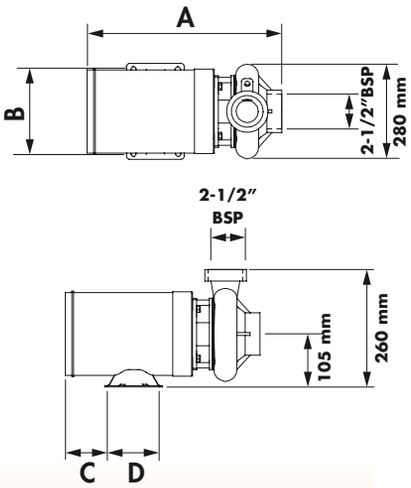

B9NRL-50

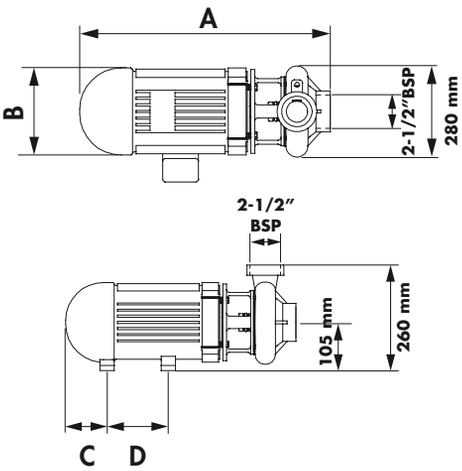

Pré-filtro de 3"

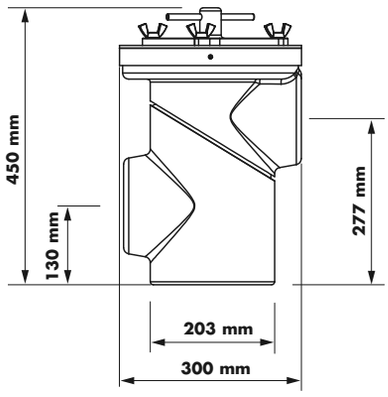

MOTOBOMBAS

B7NRL-50

B9NRL-50

Motobombas centrífugas série BNRL-50

Modelo	CV	Fases	Código do produto	Preço unitário (R$)	IPI
B7NRL-50	3,0	Monofásica	G6P22	**2.096,00**	0%
		Trifásica	G6P23	**1.807,00**	
B9NRL-50	5,0	Trifásica	G6P24	**3.039,00**	

Embalagens

Modelo	B7NRL-50		B9NRL-50
Fases	MONOF	TRIF	TRIF
C (mm)	460		530
L (mm)	250		350
A (mm)	260		260
Peso (kg)	23,400		41,700
Volume (m^3)	0.030		0.048

Pré Filtro 3”

Modelo	Embalagens					Código do produto	Preço unitário (R$)	IPI
	C (mm)	**L** (mm)	**A** (mm)	**Volume** (m^3)	**Peso** (kg)			
PF-3”	320	320	610	0,074	12,960	G21P23	**1.105,00**	5%

Observação: Substituição Tributária - consultar a fábrica

CURVAS CARACTERÍSTICAS - 3500 RPM

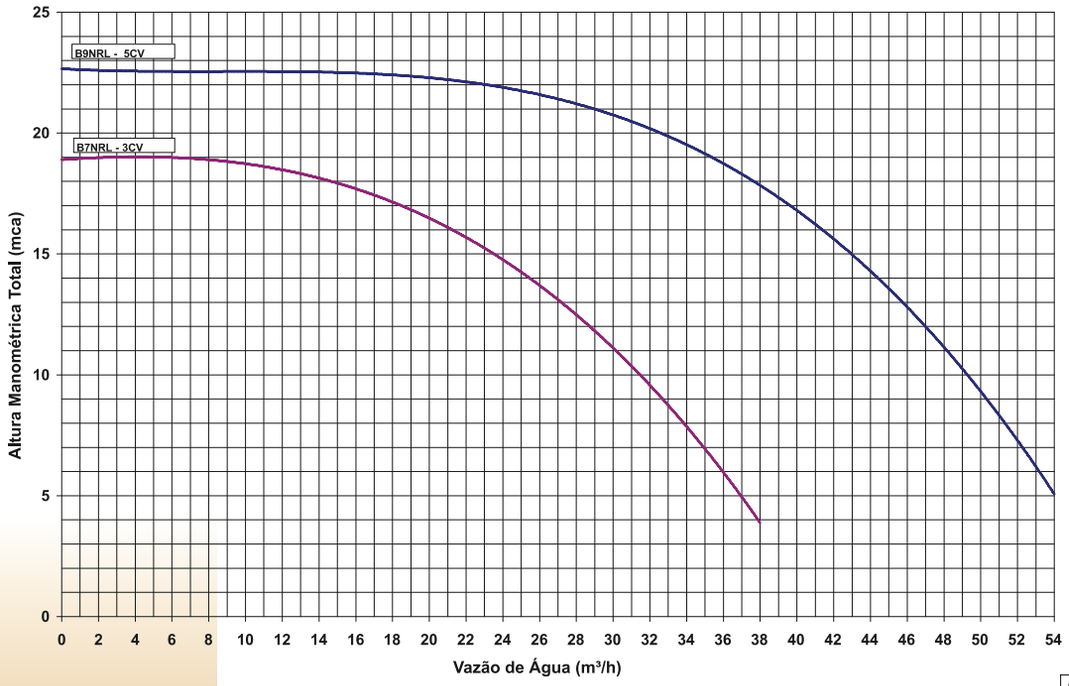

OBSERVAÇÕES

BOMBAS DE CALOR

GARANTIA DE PISCINA AQUECIDA O ANO TODO!

BOMBAS DE CALOR

Consulte a fábrica sobre condensador em titânio

Série Aquahot Automatic

Especificações técnicas - 60 Hertz

Modelo		AA-25	AA-45	AA-65			AA-85			AA-105			AA-125			AA-145			AA-165		
Número fases		MONOF	MONOF	MONOF	TRIF		MONOF	TRIF		MONOF	TRIF		MONOF	TRIF		MONOF	TRIF		MONOF	TRIF	
Potência	BTU/H	23.934	39.825	56.721	57.343	57.585	78.761	77.609	73.992	101.352	102.821	105.432	113.442	115.087	116.890	136.445	135.705	135.705	157.524	155.218	153.064
	WATTS/H	7.015	11.672	16.624	16.806	16.877	23.084	25.035	21.686	29.705	30.126	30.892	33.248	33.730	34.259	39.990	39.773	39.773	46.168	45.492	44.848
	KCAL/H	5.984	9.956	14.180	14.336	14.396	19.690	19.402	18.498	25.338	27.705	26.358	28.361	28.772	29.223	34.111	33.926	33.926	39.381	38.805	38.266
Degelo a gás quente		Não disponivel		Simples									Duplo	Simples		Duplo	Simples		Duplo		
Tensão (volts)	Nominal	220	220	220	220	380	220	220	380	220	220	380	220	220	380	220	220	380	220	220	380
	Mínima	198	198	198	198	342	198	198	342	198	198	342	198	198	342	198	198	342	198	198	342
	Máxima	242	242	242	242	418	242	242	418	242	242	418	242	242	418	242	242	418	242	242	418
Consumo	Watts/h	1.725	2.485	3.539	3.230	3.450	4.545	4.450	4.300	5.516	5.580	5.406	6.812	6.830	6.600	7.500	7.400	7.400	8.900	8.900	8.500
Cop		4,1	4,7	4,7	5,2	4,9	5,08	5,6	5,04	5,38	5,4	5,66	4,88	4,94	5,19	5,33	5,37	5,37	5,19	5,11	5,1
Corrente (a)	Funcionamento LRA	7,6	12	18	12	7,2	24	16	8,2	29	18	13	34	22,8	12	38	24	14	42	30,7	16
	Rotor bloqueado RLA	42	58	81	75	45	139	115	55	120	120	78	163	153	73	140	160	75	162	146	71
Disjuntor próximo ao aquecedor (A)		20	30	50	30	20	60	40	30	70	50	40	80	60	30	90	60	40	90	70	40
Vazão de água (litros/h)	Mínima	2.000	3.000	4.500			6.000			9.000			10.000			12.000			13.000		
	Máxima	3.000	5.000	7.000			9.000			10.000			12.000			14.000			15.000		
Dimensões (mm)	A	610	610	880			880			1.165			1.165			1.165			1.165		
	B	765	765	910			910			815			815			815			815		
	C	595	595	880			880			795			795			795			795		
	D	130	130	220			220			275			275			275			275		
	E	70	70	90			90			120			120			120			120		

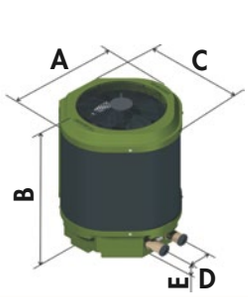

25/45

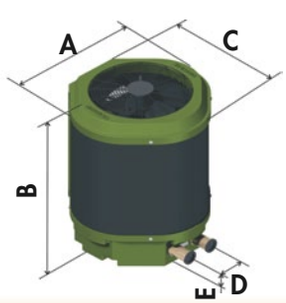

65/85

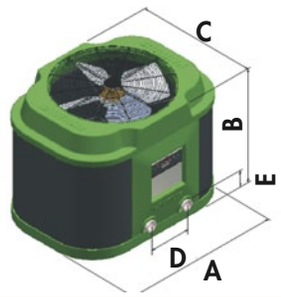

105/165

Diferenciais

Compressores: rotativos nos modelos 25 e 45 e scroll a partir do modelo 65.

Condensadores em cobre com revestimento em KTL - maior vazão - isolados eletricamente.

Ventilador com baixo nível de ruídos.

Gabinete à prova de corrosão, em polietileno rotomoldado com proteção UV.

Painel digital com sinalização de falhas, timer cíclico para monitoramento de temperatura, proteção contra sub e sobre tensão, bloqueio contra falhas sucessivas. Comanda a bomba d'água.

Opção de controle remoto à distância com fio (até 1.000 m) ou sem fio até 10 m e comando de gerenciamento via WEB (até 40 m em vão livre).

Opção de degelo a gás quente.

Compatível com os outros equipamentos destinados ao tratamento de água das piscinas, como por exemplo Geradores de Cloro à base de sal, observadas as recomendações do Manual das Bombas de Calor.

BOMBAS DE CALOR

Série Aquahot Automatic

Modelo	Embalagens					Fases	Tensão (Volts)	Código do produto	Preço unitário (R$)	IPI
	C (mm)	L (mm)	A (mm)	Volume (m³)	Peso (kg)					
AA-25	610	610	810	0,301	48,000	Monofásica	220	G2P53	**5.818,00**	0%
AA-45	610	610	810	0,301	50,000	Monofásica	220	G2P55	**7.275,00**	
AA-65	830	830	1.030	0,709	90,000	Monofásica	220	G2P57	**8.422,00**	
						Trifásica	220	G2P59	**9.277,00**	
							380	G2P61	**9.277,00**	
AA-85	830	830	1.030	0,709	90,000	Monofásica	220	G2P63	**9.887,00**	
						Trifásica	220	G2P65	**9.829,00**	
							380	G2P67	**9.829,00**	
AA-105	875	1.200	995	1,045	130,000	Monofásica	220	G2P69	**12.306,00**	
						Trifásica	220	G2P90	**12.663,00**	
							380	G2P91	**12.663,00**	
AA-125	875	1.200	995	1,045	130,000	Monofásica	220	G2P71	**14.503,00**	
						Trifásica	220	G2P73	**14.767,00**	
							380	G2P75	**14.767,00**	
AA-145	875	1.200	995	1,045	155,000	Monofásica	220	G2P77	**15.680,00**	
					139,000	Trifásica	220	G2P79	**15.956,00**	
					139,000		380	G2P81	**15.956,00**	
AA-165	875	1.200	995	1,045	155,000	Monofásica	220	G2P83	**16.345,00**	
					138,000	Trifásica	220	G2P85	**16.276,00**	
					138,000		380	G2P87	**16.276,00**	

Opcionais

Produto		Código do produto	Preços (R$)	IPI
Controle remoto à distância sem fio		G15P1096	**128,00**	0%
Controle remoto à distância com fio		G17P184	**539,00**	
Comando gerenciamento via WEB sem fio (wireless)		G17P155	**1.633,00**	
Comando gerenciamento via WEB com fio		G17P156	**643,00**	
Conjunto degelo gás quente	Simples	G17P147	**928,00**	
	Duplo	G17P157	**1.857,00**	
Roteador		G15P1658	**540,00**	

Observações: Todos os modelos são fornecidos normalmente com degelo forçado.

As opções de condensador de titânio e de degelo a gás quente são disponíveis a partir do modelo AA-65

Substituição Tributária - consultar a fábrica

BOMBAS DE CALOR

Consulte a fábrica sobre condensador em titânio

Série Aquahot Special

Especificações técnicas - 60 Hertz

Modelo		AS-25	AS-45	AS-65			AS-85			AS-105			AS-125			AS-145			AS-165		
Número fases		MONOF	MONOF	MONOF	TRIF		MONOF	TRIF		MONOF	TRIF		MONOF	TRIF		MONOF	TRIF		MONOF	TRIF	
Potência	BTU/H	23.934	39.825	56.721	57.343	57.585	78.761	77.609	73.992	101.352	102.821	105.432	113.442	115.087	116.890	136.445	135.705	135.705	157.724	155.218	153.064
	WATTS/H	7.015	11.672	16.624	16.806	16.877	23.084	25.035	21.686	29.705	30.126	30.892	33.248	33.730	34.259	39.990	39.773	39.773	46.168	45.492	44.848
	KCAL/H	5.984	9.956	14.180	14.336	14.396	19.690	19.402	18.498	25.338	27.705	26.358	28.361	28.772	29.223	34.111	33.926	33.926	39.381	38.805	38.266
Degelo a gás quente		Não disponivel		Simples									Duplo	Simples		Duplo	Simples		Duplo		
Tensão (volts)	Nominal	220	220	220	220	380	220	220	380	220	220	380	220	220	380	220	220	380	220	220	380
	Mínima	198	198	198	198	342	198	198	342	198	198	342	198	198	342	198	198	342	198	198	342
	Máxima	242	242	242	242	418	242	242	418	242	242	418	242	242	418	242	242	418	242	242	418
Consumo	Watts/h	1.725	2.485	3.539	3.230	3.450	4.545	4.450	4.300	5.516	5.580	5.406	6.812	6.830	6.600	7.500	7.400	7.400	8.900	8.900	8.500
Cop		4,1	4,7	4,7	5,2	4,9	5,08	5,6	5,04	5,38	5,4	5,66	4,88	4,94	5,19	5,33	5,37	5,37	5,19	5,11	5,1
Corrente (a)	Funcionamento LRA	7,6	12	18	12	7,2	24	16	8,2	29	18	13	34	22,8	12	38	24	14	42	30,7	16
	Rotor bloqueado RLA	42	58	81	75	45	139	115	55	120	120	78	163	153	73	140	160	75	162	146	71
Disjuntor próximo ao aquecedor (A)		20	30	50	30	20	60	40	30	70	50	40	80	60	30	90	60	40	90	70	40
Vazão de água (litros/h)	Mínima	2.000	3.000	4.500			6.000			9.000			10.000			12.000			13.000		
	Máxima	3.000	5.000	7.000			9.000			10.000			12.000			14.000			15.000		
Dimensões (mm)	A	610	610	880			880			1.165			1.165			1.165			1.165		
	B	765	765	910			910			815			815			815			815		
	C	595	595	880			880			795			795			795			795		
	D	130	130	220			220			275			275			275			275		
	E	70	70	90			90			120			120			120			120		

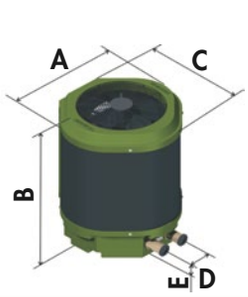

25/45

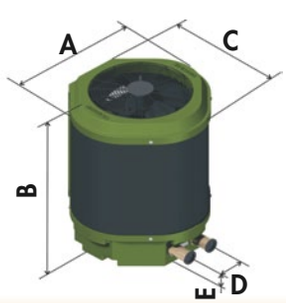

65/85

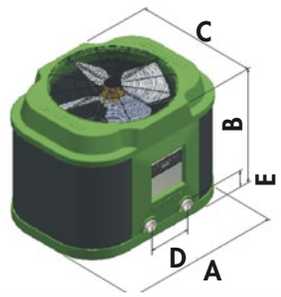

105/165

Diferenciais

Compressores: rotativos nos modelos 25 e 45 e scroll a partir do modelo 65.

Condensadores em cobre com revestimento em KTL - maior vazão - isolados eletricamente.

Ventilador com baixo nível de ruídos.

Gabinete à prova de corrosão, em polietileno rotomoldado com proteção UV.

Painel digital com sinalização de falhas, timer cíclico para monitoramento de temperatura, proteção contra sub e sobre tensão, bloqueio contra falhas sucessivas. Comanda a bomba d'água.

Opção de controle remoto à distância com fio (até 1.000 m) ou sem fio até 10 m e comando de gerenciamento via WEB (até 40 m em vão livre).

Opção de degelo a gás quente.

Compatível com os outros equipamentos destinados ao tratamento de água das piscinas, como por exemplo Geradores de Cloro a base de sal, observadas as recomendações do Manual das Bombas de Calor.

BOMBAS DE CALOR

Série Aquahot Special

Modelo	Embalagens					Fases	Tensão (Volts)	Código do produto	Preço unitário (R$)	IPI
	C (mm)	**L** (mm)	**A** (mm)	**Volume** (m^3)	**Peso** (kg)					
AS-25	610	610	810	0,301	48,000	Monofásica	220	G2P52	**5.394,00**	0%
AS-45	610	610	810	0,301	50,000	Monofásica	220	G2P54	**6.804,00**	
AS-65	830	830	1.030	0,709	90,000	Monofásica	220	G2P56	**8.059,00**	
						Trifásica	220	G2P58	**8.900,00**	
							380	G2P60	**8.900,00**	
AS-85	830	830	1.030	0,709	90,000	Monofásica	220	G2P62	**9.239,00**	
						Trifásica	220	G2P64	**9.456,00**	
							380	G2P66	**9.456,00**	
AS-105	875	1.200	995	1,045	130,000	Monofásica	220	G2P68	**11.961,00**	
						Trifásica	220	G2P88	**12.339,00**	
							380	G2P89	**12.339,00**	
AS-125	875	1.200	995	1,045	130,000	Monofásica	220	G2P70	**13.921,00**	
						Trifásica	220	G2P72	**14.329,00**	
							380	G2P74	**14.329,00**	
AS-145	875	1.200	995	1,045	155,000	Monofásica	220	G2P76	**15.400,00**	
					139,000	Trifásica	220	G2P78	**15.754,00**	
					139,000		380	G2P80	**15.754,00**	
AS-165	875	1.200	995	1,045	155,000	Monofásica	220	G2P82	**15.953,00**	
					138,000	Trifásica	220	G2P84	**16.356,00**	
					138,000		380	G2P86	**16.356,00**	

Opcionais

Produto		Código do produto	Preços (R$)	IPI
Controle remoto à distância sem fio		G15P1096	**128,00**	0%
Controle remoto à distância com fio		G17P184	**539,00**	
Comando gerenciamento via WEB sem fio (wireless)		G17P155	**1.633,00**	
Comando gerenciamento via WEB com fio		G17P156	**643,00**	
Conjunto degelo gás quente	Simples	G17P147	**928,00**	
	Duplo	G17P157	**1.857,00**	
Roteador		G15P1658	**540,00**	

Observações: Todos os modelos são fornecidos normalmente com degelo forçado.
As opções de condensador de titânio e de degelo a gás quente são disponíveis a partir do modelo AS-65
Substituição Tributária - consultar a fábrica

BOMBAS DE CALOR

Série PA-35

Especificações técnicas - 60 Hertz

Modelo		**PA-35**
Número de fases		Monofásica
Potência	BTU/h	32.676
	WATTS/h	9.576
	KCAL/h	8.169
Tensão (volts)	Nominal	220
	Mínima	198
	Máxima	242
Consumo	WATTS/h	1.870
Cop		5,12
Corrente (A)	Funcionamento LRA	8,5
	Rotor bloqueado RLA	55
Disjuntor próximo ao aquecedor (A)		30
Vazão de água (litros/h)	Mínima	3.000
	Máxima	3.400

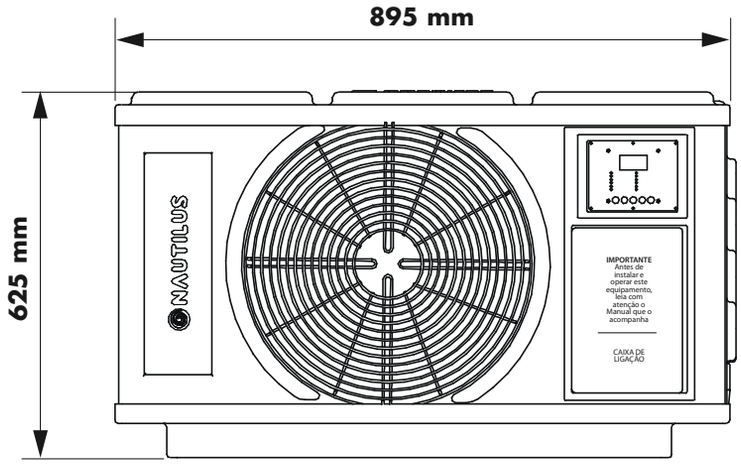

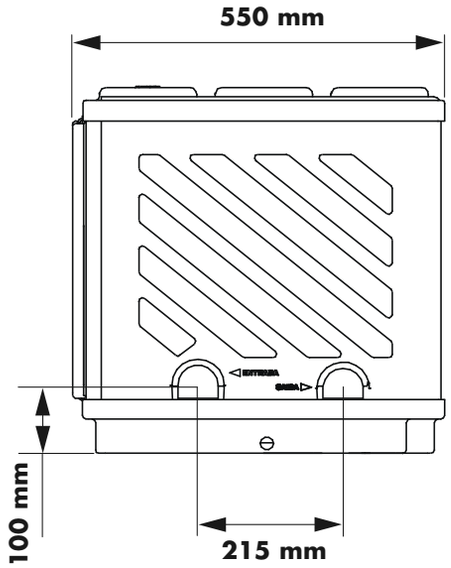

BOMBAS DE CALOR

Série PA-35

Modelo	Embalagens					Fases	Tensão (Volts)	Código do produto	Preço unitário (R$)	IPI
	C (mm)	**L** (mm)	**A** (mm)	**Volume** (m^3)	**Peso** (kg)					
PA-35	810	860	720	0,502	52,000	Monofásica	220	G2P92	**6.576,00**	0%

Observação: Substituição Tributária - consultar a fábrica

BOMBAS DE CALOR

Consulte a fábrica sobre condensador em titânio

Série Aquahot Flex

Especificações técnicas - 60 Hertz

Modelo		**Flex 60**
Número de fases		Monofásica
Potência	BTU/h	52.358
	WATTS/h	15.345
	KCAL/h	13.090
Tensão (volts)	Nominal	220
	Mínima	198
	Máxima	242
Consumo	WATTS/h	3.266
Cop		4,7
Corrente (A)	Funcionamento LRA	14,8
	Rotor bloqueado RLA	67
Disjuntor próximo ao aquecedor (A)		40
Vazão de água (litros/h)	Mínima	4.000
	Máxima	6.500

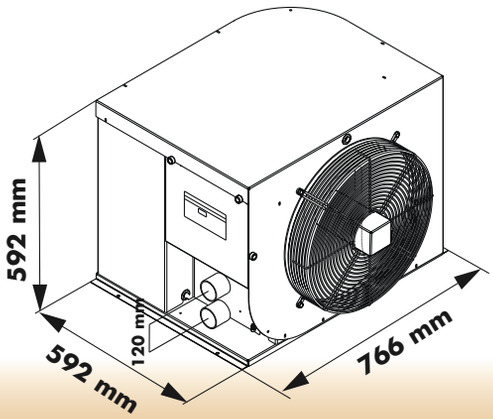

Diferenciais

Compressor rotativo.

Condensador em cobre com revestimento em KTL - maior vazão - isolado eletricamente.

Ventilador com baixo nível de ruídos.

Painel digital com sinalização de falhas, timer cíclico para monitoramento de temperatura, proteção contra sub e sobre tensão, bloqueio contra falhas sucessivas. Comanda a bomba d'água.

Opção de controle remoto à distância com fio (até 1.000 m) ou sem fio até 10 m e comando de gerenciamento via WEB (até 40 m em vão livre).

Compatível com os outros equipamentos destinados ao tratamento de água das piscinas, como por exemplo Geradores de Cloro à base de sal, observadas as recomendações do Manual das Bombas de Calor.

Flexibilidade na instalação – possibilidade de insulflamento de ar horizontal e vertical.

BOMBAS DE CALOR

Série Aquahot Flex

Modelo	Embalagens					Fases	Tensão (Volts)	Código do produto	Preço unitário (R$)	IPI
	C (mm)	**L** (mm)	**A** (mm)	**Volume** (m^3)	**Peso** (kg)					
Flex-60	590	950	560	0,314	82,000	Monofásica	220	G2P117	**7.705,00**	0%

Observação: Substituição Tributária - consultar a fábrica

Opcionais

Produto		Código do produto	Preços (R$)	IPI
Controle remoto à distância sem fio		G15P1096	**128,00**	0%
Controle remoto à distância com fio		G17P184	**539,00**	
Comando gerenciamento via WEB sem fio (wireless)		G17P155	**1.633,00**	
Comando gerenciamento via WEB com fio		G17P156	**643,00**	
Conjunto degelo gás quente	Simples	G17P147	**928,00**	
	Duplo	G17P157	**1.857,00**	
Roteador		G15P1658	**540,00**	

Observações: Fornecida normalmente com degelo forçado.
Substituição Tributária - consultar a fábrica

BOMBAS DE CALOR

Série comercial AC-290

Especificações técnicas - 60 Hertz

Modelo		**AC-290**	**AC-290**
Número de fases		Trifásica	Trifásica
Potência	BTU/h	271.410	271.410
	WATTS/h	79.546	79.546
	KCAL/h	67.852	67.852
Tensão (volts)	Nominal	220	380
	Mínima	198	342
	Máxima	242	418
Consumo	WATTS/h	14.800	14.800
Cop		5,37	5,37
Corrente (A)	Funcionamento LRA	48	28
	Rotor bloqueado RLA	184	89
Disjuntor próximo ao aquecedor (A)		90	70
Vazão de água (litros/h)	Mínima	20.000	20.000
	Máxima	24.000	24.000

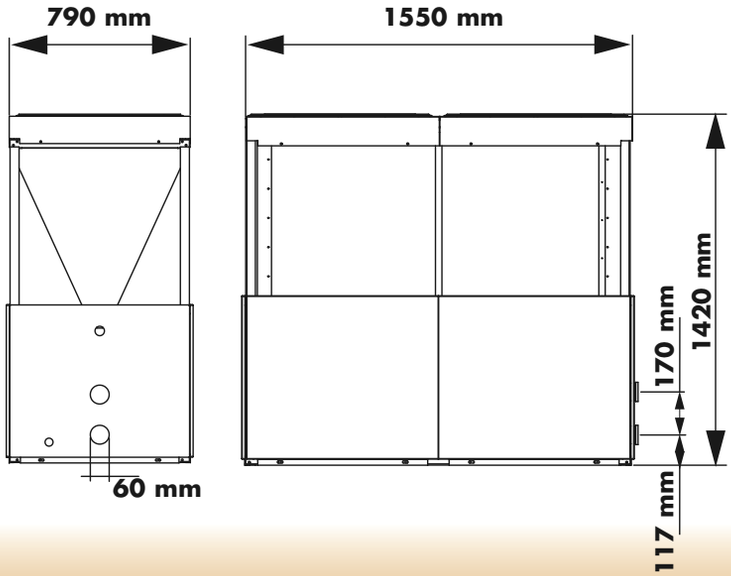

Diferenciais

Compressor scroll.

Condensadores em cobre com revestimento em KTL - maior vazão - isolados eletricamente.

Ventilador com baixo nível de ruídos.

Painel digital com sinalização de falhas, timer cíclico para monitoramento de temperatura, proteção contra sub e sobre tensão, bloqueio contra falhas sucessivas. Comanda a bomba d'água.

Opção de controle remoto à distância com fio (até 1.000 m) ou sem fio até 10 m e comando de gerenciamento via WEB (até 40 m em vão livre).

Compatível com os outros equipamentos destinados ao tratamento de água das piscinas, como por exemplo Geradores de Cloro à base de sal, observadas as recomendações do Manual das Bombas de Calor.

BOMBAS DE CALOR

Série AC-290

Modelo	Embalagens					Fases	Tensão (Volts)	Código do produto	Preço unitário (R$)	IPI
	C (mm)	L (mm)	A (mm)	Volume (m^3)	Peso (kg)					
AC-290	1.650	890	1.600	2,350	292,000	Trifásica	220	G2P94	**37.990,00**	0%
	1.650	890	1.600	2,350	292,000		380	G2P104	**37.990,00**	

Observação: Substituição Tributária - consultar a fábrica

Opcionais

Produto		Código do produto	Preços (R$)	IPI
Controle remoto à distância sem fio		G15P1096	**128,00**	0%
Controle remoto à distância com fio		G17P184	**539,00**	
Comando gerenciamento via WEB sem fio (wireless)		G17P155	**1.633,00**	
Comando gerenciamento via WEB com fio		G17P156	**643,00**	
Conjunto degelo gás quente	Simples	G17P147	**928,00**	
	Duplo	G17P157	**1.857,00**	
Roteador		G15P1658	**540,00**	

Observações: Fornecida normalmente com degelo forçado.
Opcionalmente pode ser fornecida com degelo à gás quente.
Substituição Tributária - consultar a fábrica

BOMBAS DE CALOR

Consulte a fábrica sobre condensador em titânio

Ciclo Reverso Série Aquahot QF-105

Especificações técnicas - 60 Hertz

Modelo		**QF-105**	**QF-105**
Número de fases		Trifásica	Trifásica
Potência aquecimento	BTU/h	102.821	105.432
	WATTS/h	30.126	30.598
	KCAL/h	25.705	26.108
Potência resfriamento	BTU/h	91.804	94.135
	WATTS/h	26.899	27.582
	KCAL/h	22.951	23.534
Tensão (volts)	Nominal	220	380
	Mínima	198	342
	Máxima	242	418
Consumo	WATTS/h	5.580	5.406
Cop		5,4	5,6
Corrente (A)	Funcionamento LRA	18	13
	Rotor bloqueado RLA	120	78
Disjuntor próximo ao aquecedor (A)		50	40
Vazão de água (litros/h)	Mínima	9.000	9.000
	Máxima	10.000	10.000

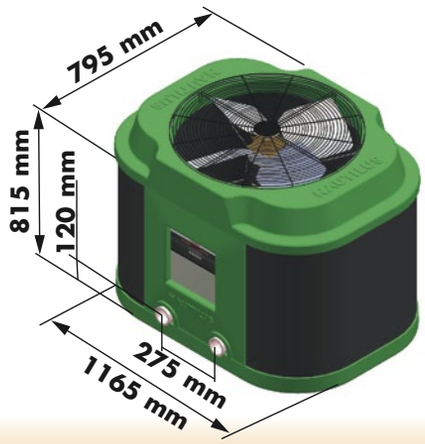

Diferenciais

Compressor rotativo.

Condensador em cobre com revestimento em KTL - maior vazão - isolado eletricamente.

Ventilador com baixo nível de ruídos.

Opção de controle remoto à distância com fio (até 1.000 m) ou sem fio até 10 m e comando de gerenciamento via WEB (até 40 m em vão livre).

Compatível com os outros equipamentos destinados ao tratamento de água das piscinas, como por exemplo Geradores de Cloro à base de sal, observadas as recomendações do Manual das Bombas de Calor.

Possibilidade de aquecimento e resfriamento de água no mesmo equipamento.

BOMBAS DE CALOR

Ciclo Reverso Série Aquahot QF-105

Modelo	Embalagens					Fases	Tensão (Volts)	Código do produto	Preço unitário (R$)	IPI
	C (mm)	L (mm)	A (mm)	Volume (m^3)	Peso (kg)					
QF-105	875	1200	995	1,045	115,000	Trifásica	220	G2P119	23.484,00	0%
	875	1200	995	1,045	115,000		380	G2P120		

Observação: Substituição Tributária - consultar a fábrica

Opcionais

Produto		Código do produto	Preços (R$)	IPI
Controle remoto à distância sem fio		G15P1096	128,00	0%
Controle remoto à distância com fio		G17P184	539,00	
Comando gerenciamento via WEB sem fio (wireless)		G17P155	1.633,00	
Comando gerenciamento via WEB com fio		G17P156	643,00	
Conjunto degelo gás quente	Simples	G17P147	928,00	
	Duplo	G17P157	1.857,00	
Roteador		G15P1658	540,00	

Observações: Fornecida normalmente com degelo forçado.
Opcionalmente pode ser fornecida com degelo à gás quente.
Substituição Tributária - consultar a fábrica

OBSERVAÇÕES

COLETOR SOLAR

A FORMA MAIS ECONÔMICA E SUSTENTÁVEL DE AQUECER SUA PISCINA!

COLETOR SOLAR

CSP-2U / 3U

CSN-1M / 1U

Coletor Solar em polipropileno extrusado para aquecimento de água de piscinas

Especificações técnicas

Modelo		**CSP-2U**	**CSP-3U**
Produto		Coletor solar	
Sistema de montagem (interligação) por		União	
Matéria-prima		Polipropileno	
Vazão requerida (litros/hora) x quantidade de coletores		250	
Número de tubos coletores		85	
Entrada e saída dos coletores (mm)		32	
Pressão máxima de trabalho (kgf/cm²)		4,0	
Dimensões (mm)	Comprimento	2.000	3.000
	Largura	1.050	
Espessura (mm)		70	
Área útil (m²)		2,00	3,00
Peso (kg)	Vazio	5,500	7,600
	Cheio	14,800	21,100
Produção energética (kw/mês/m²)		Não definida	
Temperatura máxima (da água)		40°C	

Observação: Em processo de certificação

Coletor Solar em polietileno rotomoldado para aquecimento de água de piscinas*

Especificações técnicas

Modelo		**CSN-1M**	**CSN-1U**
Produto		Coletor solar	
Sistema de montagem (interligação) por		Mangote	União
Matéria-prima		Polietileno rotomoldado	
Vazão requerida (litros/hora) x quantidade de coletores		200	
Número de tubos coletores		22	
Entrada e saída dos coletores (mm)		32	
Pressão máxima de trabalho (kgf/cm²)		4,0	
Dimensões (mm)	Comprimento	1.535	
	Largura	679	
Espessura (mm)		70	60
Área útil (m²)		1,04	
Peso (kg)	Vazio	5,100	
	Cheio	13,300	
Produção energética (Kw/mês/m²)		84,6	
Temperatura máxima (da água)		40°C	

Observações: Em processo de certificação

Diferenciais dos coletores CSP e CSN

Alta resistência a intempérie e produtos químicos contidos na água da piscina.

Aditivado com proteção contra ação dos raios UV.

Fabricados com matéria-prima atóxica.

(*) Peça monobloco, evitando vazamentos comuns em soldas e emendas

COLETOR SOLAR

Coletor Solar em polipropileno extrusado para aquecimento de água de piscinas

Modelo	Sistema de montagem (interligação) por	Embalagens						Código do produto	Preço unitário (R$)	IPI
		Quantidade	C (mm)	L (mm)	A (mm)	Volume (m^3)	Peso (kg)			
CSP2U	Kit Específico	7	2.018	1.040	180	0,377	49,000	G41P13	226,00	0%
CSP2U		4	2.018	1.040	180	0,377	28,000	G41P13	233,00	
CSP3U		7	3.020	1.040	180	0,565	56,000	G41P11	285,00	
CSP3U		4	3.020	1.040	180	0,565	32,000	G41P11	292,00	

KIT TERMINAIS

Complementos

Produto	Unidade	Código do produto	Preços (R$)	IPI
Kit de terminais para conexão dos coletores	Peça	G41P12	73,90	0%

Coletor Solar em polietileno rotomoldado para aquecimento de água de piscinas

Modelo	Sistema de montagem (interligação) por	Embalagens - Amarrado com 5 peças						Código do produto	Preço unitário (R$)	IPI
		Quantidade	C (mm)	L (mm)	A (mm)	Volume (m^3)	Peso (kg)			
CSN-1M	Mangote	A granel	1.535	679	130	0,135	26,500	G41P1	131,00	0%
CSN-1U	União	A granel	1.535	679	130	0,135	26,500	G41P9	131,00	

ABRAÇADEIRA MANGOTE UNIÃO

Complementos

Produto	Unidade	Código do produto	Preços (R$)	IPI
Abraçadeira RSF 32 mm x 44 mm inox	Peça	G41P3	7,40	0%
Mangote coletor solar 1.1/4" x 100 mm	Peça	G41P2	4,90	
União 1" BSP Nautilus (completa)	Peça	G15P1654	7,00	

SOLAR CONTROLLER

Produto	Unidade	Código do produto	Preços (R$)	IPI
Painel de comando solar controller digital II	Peças	G41P15	258.00	0%

Observação: Substituição Tributária - consultar a fábrica

OBSERVAÇÕES

Aquaclor

Saúde. Tranquilidade. Comodidade.

AQUACLOR.COM.BR

AQUA CLOR

Aqua Clor Clorador

Especificações técnicas - 50/60 Hertz

Modelo		**GC-15AL**		**GC-25AL**		**GC-35AL**	
Capacidade de produção de cloro (g/hora)		15		25		35	
Tempo de recirculação diária	Em horas	Residencial	Pública	Residencial	Pública	Residencial	Pública
	6	35	23	58	38	81	54
	8	46	31	77	51	108	72
	10	58	38	96	54	135	90
Sistema de limpeza da célula		Autolimpante		Autolimpante		Autolimpante	
Vazão mínima de água (litros/hora)		2.000		2.000		2.000	
Diâmetro da tubulação (mm)		50		50		50	
Pressão máxima de trabalho (kgf/cm^2)		1 (10 MCA)		1 (10 MCA)		1 (10 MCA)	
Tensão de alimentação		220V - 50/60 Hz		220V - 50/60 Hz		220V - 50/60 Hz	
Corrente na célula eletrolítica (Ampéres)		5		5		5	
Tensão na célula eletrolítica (Volts)		12		22		33	
Consumo em Watts		70		130		200	
Temperatura máxima de trabalho		40° C		40° C		40° C	
Concentração de sal (gramas/litro)		3,5 a 5,7		3,5 a 5,7		3,5 a 5,7	

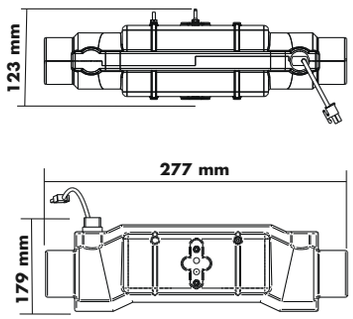

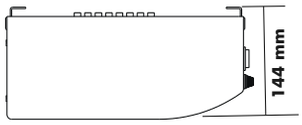

Diferenciais

- Display para visualização das diversas funções do equipamento.
- Gabinete em plástico, com tampa basculante, base em alumínio, facilitando a instalação e manutenção do equipamento.
- Exclusivo medidor eletrônico de concentração de sal que indica a necessidade ou não de reposição de sal.
- Proteção para a célula contra falta ou excesso de sal na água.
- Proteção contra curto-circuito.
- Sistema automático de limpeza da célula (autolimpante).
- Sinalização de falhas de funcionamento.
- Comanda a motobomba (até 1,0 cv) e permite funcionamento manual quando necessário.
- Programação de funcionamento dia a dia durante a semana.

AQUA CLOR

Aqua Clor Clorador

Modelo	Embalagens					Código do produto	Preço unitário (R$)	IPI
	C (mm)	**L** (mm)	**A** (mm)	**Volume** (m³)	**Pesos** (kg)			
GC-15AL	400	130	345	0,018	4,900	G5P16	**2.990,00**	0%
GC-25AL	400	130	345	0,018	5,000	G5P17	**3.342,00**	
GC-35AL	400	130	345	0,018	5,100	G5P18	**3.694,00**	

Automatização no tratamento de água de piscinas

Kit	Quant.	**Automatização da geração de cloro através do Gerador de Cloro** - composto de:	Código do produto	Preço unitário (R$)	IPI
Nº 1	1	Controlador Aqua Clor pH ou Cl	G60P5	**2.797,00**	0%
	1	Sensor de ORP (Cl)	G60P7	**634,00**	
	1	Porta sensor com filtro pH-ORP	G60P8	**392,00**	
	1	Kit solução tampão para calibragem de pH ou Cl	G60P9	**177,00**	
Kit	**Quant.**	**Automatização da geração de cloro através do Gerador de Cloro e controle do pH** - composto de:	**Código do produto**	**Preço unitário (R$)**	**IPI**
Nº 2	2	Controlador Aqua Clor pH ou Cl	G60P5	**2.797,00**	0%
	1	Sensor de pH	G60P6	**565,00**	
	1	Sensor de ORP (Cl)	G60P7	**634,00**	
	2	Porta sensor com filtro pH-ORP	G60P8	**392,00**	
	1	Kit solução tampão para calibragem de pH ou Cl	G60P9	**177,00**	
	1	Bomba dosadora eletromagnética	G60P10	**1.077,00**	
Kit	**Quant.**	**Automatização da geração de cloro através de cloro seco ou líquido** - composto de:	**Código do produto**	**Preço unitário (R$)**	**IPI**
Nº 3	1	Controlador Aqua Clor pH ou Cl	G60P5	**2.797,00**	0%
	1	Sensor de ORP (Cl)	G60P7	**634,00**	
	1	Porta sensor com filtro pH-ORP	G60P8	**392,00**	
	1	Kit solução tampão para calibragem de pH ou Cl	G60P9	**177,00**	
	1	Bomba dosadora eletromagnética	G60P10	**1.077,00**	
Kit	**Quant.**	**Automatização da geração de cloro através de cloro seco ou líquido e controle do pH** - composto de:	**Código do produto**	**Preço unitário (R$)**	**IPI**
Nº 4	2	Controlador Aqua Clor pH ou Cl	G60P5	**2.797,00**	0%
	1	Sensor de pH	G60P6	**565,00**	
	1	Sensor de ORP (Cl)	G60P7	**634,00**	
	2	Porta sensor com filtro pH-ORP	G60P8	**392,00**	
	1	Kit solução tampão para calibragem de pH ou Cl	G60P9	**177,00**	
	2	Bomba dosadora eletromagnética	G60P10	**1.077,00**	
Kit	**Quant.**	**Automatização do controle do pH** - composto de:	**Código do produto**	**Preço unitário (R$)**	**IPI**
Nº 5	1	Controlador Aqua Clor pH ou Cl	G60P5	**2.797,00**	0%
	1	Sensor de pH	G60P6	**565,00**	
	1	Porta sensor com filtro pH-ORP	G60P8	**392,00**	
	1	Kit solução tampão para calibragem de pH ou Cl	G60P9	**177,00**	
	1	Bomba dosadora eletromagnética	G60P10	**1.077,00**	

Controlador Aqua Clor pH ou Cl

Bomba dosadora eletromagnética

Kit solução tampão para calibragem de pH ou Cl

Porta sensor com filtro pH-ORP

Sensor de ORP (Cl)

Sensor de pH

Componentes dos Kits	Código	Preços (R$)	IPI
Controlador Aqua Clor pH ou Cl	G60P5	**2.797,00**	0%
Bomba dosadora eletromagnética	G60P10	**1.077,00**	
Kit solução tampão para calibragem de pH ou Cl	G60P9	**177,00**	
Porta sensor com filtro pH-ORP	G60P8	**392,00**	
Sensor de ORP (Cl)	G60P7	**634,00**	
Sensor de pH	G60P6	**565,00**	

Observação: Substituição Tributária - consultar a fábrica

OBSERVAÇÕES

ACESSÓRIOS

SUA PISCINA COMPLETA!

Dispositivos em latão para piscinas de concreto

Especificações Técnicas

Peça			Dimensões (mm) A	Dimensões (mm) B	Vazão máxima recomendada (litros/hora)	
	Dispositivo de aspiração 1.1/2"	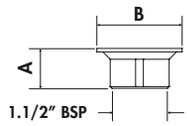	34	75	9.000	
	Dispositivo de retorno 1.1/2"	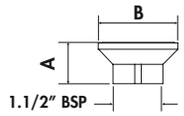	34	75	Diâmetro 14 mm	1.700 / 2.400
					Diâmetro 17 mm	2.500 / 3.500
					Diâmetro 22 mm	4.100 / 5.800
					Diâmetro 28 mm	6.700 / 9.400
	Dispositivo de hidromassagem 1.1/2"	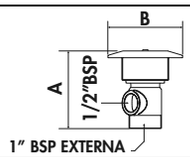	85	75	5.000	
	Ralo quebra-ondas redondo 1.1/2"	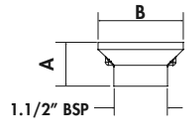	42	82	3.500	
	Ralo quebra-ondas retangular 6,7 x 12 cm x 1.1/2"	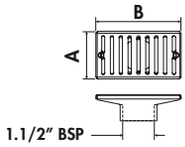	67	120	5.000	
	Grade de fundo 15 x 15 cm	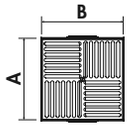	150	150	15.000	
	Grade de fundo 15 x 30 cm	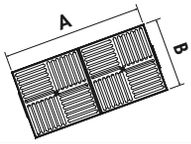	320	150	32.000	
	Ralo de fundo 15 x 15 cm x 1.1/2"	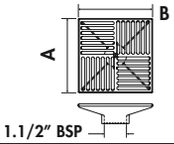	150	150	9.000	
	Ralo de fundo 15 x 15 cm x 2"	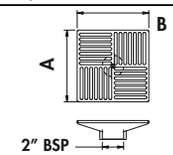	150	150	12.000	
	Dreno de fundo antiturbilhão 1.1/2"	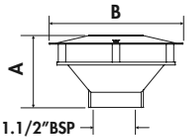	70	140	9.000	

Dispositivos em latão para piscinas de concreto

Especificações Técnicas

Peça		Código do produto	Preço unitário (R$)	IPI	Embalagens	
					Peso por unidade (kg)	Tipo
	Dispositivo de aspiração 1.1/2"	G9P73	**46,40**	5%	0,179	A granel
	Dispositivo de retorno 1.1/2"	G9P74	**79,30**		0,303	
	Dispositivo de hidromassagem 1.1/2"	G9P75	**164,30**		0,350	
	Ralo quebra-ondas redondo 1.1/2"	G9P81	**63,90**		0,230	
	Ralo quebra-ondas retangular 6,7 x 12 cm x 1.1/2"	G9P76	**57,70**		0,325	
	Grade de fundo 15 x 15 cm	G9P77	**54,10**		0,410	
	Grade de fundo 15 x 30 cm	G9P78	**115,00**		0,835	
	Ralo de fundo 15 x 15 cm x 1.1/2"	G9P79	**99,90**		0,859	
	Ralo de fundo 15 x 15 cm x 2"	G9P124	**121,00**		0,859	
	Dreno de fundo antiturbilhão 1.1/2"	G9P80	**79,70**		0,535	

Observação: Substituição Tributária - consultar a fábrica

Dispositivos de ABS para piscinas de concreto

Especificações Técnicas

Peça			Dimensões (mm) A	B	C	D	Vazão máxima recomendada (litros/hora)
	Dispositivo de aspiração 1.1/2"	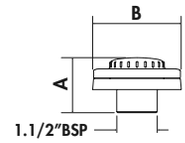	62	99			9.000
	Dispositivo de retorno 1.1/2"	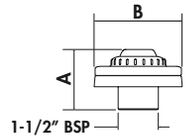	70	99			3.100 / 5.500
	Dispositivo de retorno em leque 1.1/2"	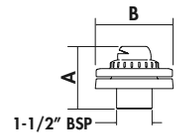	70	99			600 / 1.000
	Dispositivo de sucção / nível 1.1/2"	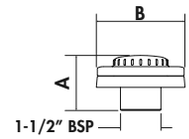	62	99			1.500
	Ralo de fundo pequeno 1.1/2"	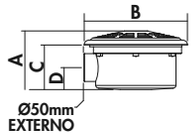	90	185	80	40	9.000
	Ralo de fundo grande 1.1/2" / 2"	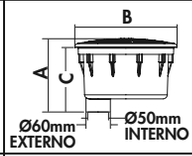	140	250	124		9.000 / 15.000
	Turbo dreno 1.1/2" / 2"	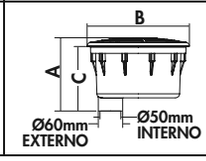	140	250	124		9.000 / 15.000

Dispositivos de ABS para piscinas de concreto

Especificações Técnicas

Peça		Código do produto	Preço unitário (R$)	IPI	Embalagens	
					Peso por unidade (kg)	Tipo
	Dispositivo de aspiração 1.1/2"	G9P6	**7,00**	0%	0,185	A granel
	Dispositivo de retorno 1.1/2"	G9P7	**8,30**		0,195	
	Dispositivo de retorno em leque 1.1/2"	G9P8	**8,30**		0,195	
	Dispositivo de sucção / nível 1.1/2"	G9P9	**6,90**		0,185	
	Ralo de fundo pequeno 1.1/2"	G9P14	**62,50**		0,460	
	Ralo de fundo grande 1.1/2" / 2"	G9P10	**45,90**		0,860	
	Turbo dreno 1.1/2" / 2"	G9P11	**49,40**		0,900	

Observação: Substituição Tributária - consultar a fábrica

Dispositivos de ABS para piscinas de vinil

Especificações Técnicas

Peça			Dimensões (mm) A	B	C	D	Vazão máxima recomendada (litros/hora)
	Dispositivo de aspiração 1.1/2"	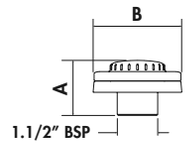	85	99			9.000
	Dispositivo de retorno 1.1/2"	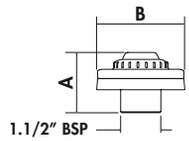	91	99			3.100 / 5.500
	Dispositivo de retorno em leque 1.1/2"	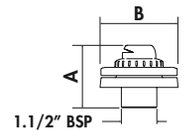	91	99			600 / 1.000
	Dispositivo de sucção / nível 1.1/2"	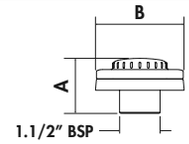	85	99			1.500
	Dispositivo de hiromassagem 1.1/2"	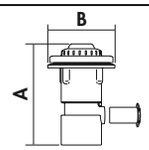	150	99			3.500 / 5.500
	Ralo de fundo pequeno 1.1/2"	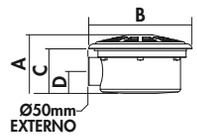	90	185	80	40	9.000
	Ralo de fundo grande 1.1/2" / 2"	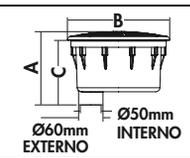	140	250	124		9.000 / 15.000
	Turbo dreno 1.1/2" / 2"	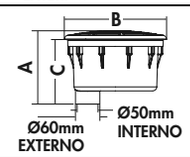	140	250	124		9.000 / 15.000

Dispositivos de ABS para piscinas de vinil

Especificações Técnicas

Peça		Código do produto	Preço unitário (R$)	IPI	Embalagens	
					Peso por unidade (kg)	Tipo
	Dispositivo de aspiração 1.1/2"	G9P1	**15,70**	0%	0,095	A granel
	Dispositivo de retorno 1.1/2"	G9P4	**16,90**		0,105	
	Dispositivo de retorno em leque 1.1/2"	G9P5	**17,00**		0,110	
	Dispositivo de sucção / nível 1.1/2"	G9P3	**15,60**		0,095	
	Dispositivo de hiromassagem 1.1/2"	G9P2	**22,20**		0,277	
	Ralo de fundo pequeno 1.1/2"	G9P14	**62,50**		0,460	
	Ralo de fundo grande 1.1/2" / 2"	G9P10	**45,90**		0,860	
	Turbo dreno 1.1/2" / 2"	G9P11	**49,40**		0,900	
	Kit vinil:					
	1 - Ralo de fundo pequeno	G9P14	**109,00**		0,460	
	2 - Disp. de retorno 1.1/2"	G9P4			0,210	
	1 - Disp. de aspiração 1.1/2"	G9P1			0,095	
	1 - Disp. de nível 1.1/2"	G9P3			0,095	

Observações: Substituição Tributária - consultar a fábrica

Acessórios para limpeza de piscinas

Peça	Descrição do produto	Código do produto	Preço unitário (R$)	IPI	Peso por unidade (kg)	Embalagem
Aspiradores de fundo						
	Aspirador fundo asa delta com escova	G9P42	**33,00**	0%	0,875	A granel
	Aspirador fundo triangular	G9P37	**35,00**		1,495	
	Aspirador fundo de 8 rodas	G9P39	**46,00**		1,130	
Adaptadores/Ponteiras						
	Adaptador para mangueira 1.1/2" rosca plástica	G9P147	**3,50**	0%	0,053	A granel
	Ponteira para mangueira 1.1/2" rosca direita	G9P148	**3,60**		0,068	
	Ponteira para mangueira 1.1/2" rosca esquerda	G9P149	**3,60**		0,068	
Escovas						
	Escova curva 45 cm	G9P53	**15,00**	0%	0,265	A granel
	Escova reta 26 cm	G9P28	**11,00**		0,165	
	Escova aço inox 25 cm cabo ABS	G9P30	**31,00**		0,225	
	Esponja de limpeza com apoio	G9P87	**8,00**		0,060	

Observação: Substituição Tributária - consultar a fábrica

Acessórios para limpeza de piscinas

Peça	Descrição do produto	Código do produto	Preço unitário (R$)	IPI	Peso por unidade (kg)	Embalagem
Peneiras						
	Peneira plástica	G9P49	**10,00**	0%	0,240	A granel
	Peneira plástica pelicano	G9P45	**25,00**		0,400	
	Peneira plástica plus com cabo de 1,5 m	G9P48	**36,00**		0,410	
	Peneira metálica plus	G9P46	**26,00**		0,270	
	Peneira puçá	G9P122	**13,00**		0,128	
Cabos de alumínio						
	Cabo simples de 2,0 metros	G9P58	**25,00**	0%	0,570	Amarrado com 5 unidades
	Cabo simples de 3,0 metros	G9P59	**37,00**		0,840	
	Cabo telescópico de 3,0 metros com punho	G9P54	**45,00**		0,840	
	Cabo telescópico de 4,0 metros com punho	G9P55	**57,00**		1,165	
	Cabo telescópico de 5,0 metros com punho	G9P56	**67,00**		1,410	
	Cabo telescópico de 6,0 metros com punho	G9P57	**74,00**		1.625	
	Cabo telescópico de 3,0 metros sem punho	G9P134	**38,00**		0,704	
	Cabo telescópico de 4,0 metros sem punho	G9P135	**46,00**		0,912	
	Cabo telescópico de 5,0 metros sem punho	G9P136	**56,00**		1,142	
	Cabo telescópico de 6,0 metros sem punho	G9P137	**66,00**		1,344	
Catafolhas						
	Catafolhas	G15P27	**80,00**	4%	0,670	A granel

Observação: Substituição Tributária - consultar a fábrica

Outros acessórios para piscinas

Peça	Descrição do produto	Código do produto	Preço unitário (R$)	IPI	Peso por unidade (kg)	Embalagem
Termômetros						
	Golfinho	G9P107	**34,00**	0%	0,120	A granel
	Pato	G9P105	**34,00**		0,115	
	Tartaruga	G9P106	**34,00**		0,125	
Conexões em Y						
	Conexão y de 1.1/2" corpo rotomoldado	G15P36	**32,00**	5%	0,480	A granel
	Conexão y de 2" corpo rotomoldado	G15P35	**71,00**		0,715	
	Conexão y de 3" corpo rotomoldado	G15P1047	**216,00**		1,425	
	Conexão y de 3" x 2" corpo rotomoldado	G15P1113	**120,00**		0,860	
Capas						
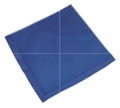	Capa térmica sem acabamento	G13P2	**19,00**	5%	0,360	Pacote
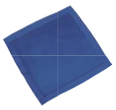	Capa térmica com acabamento	G13P3	**20,25**		0,365	
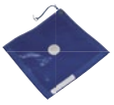	Capa de proteção com dreno, corda, pinos e buchas de fixação	G12P1	**23,50**		0,560	

Observação: Substituição Tributária - consultar a fábrica

Acessórios para tratamento de água de piscinas

Peça	Descrição do produto	Código do produto	Preço unitário (R$)	IPI	Peso por unidade (kg)	Embalagem
Cloradores						
	Clorador flutuante	G9P33	**15,00**	0%	0,220	A granel
	Clorador flutuante mini	G9P63	**8,00**		0,075	
	Clorador de pastilhas	G9P17	**141,00**		0,800	
Estojo de teste e refil para testes						
	Estojo de teste para cloro e pH	G9P62	**16,00**	0%	0,155	A granel
	Refil teste pH com 24 x 15 ml	G9P141	**78,00**		0,690	24 unidades
	Refil teste cloro com 24 x 15 ml	G9P140	**78,00**		0,720	24 unidades
	Fita de teste para cloro, pH e alcalinidade	G9P103	**23,00**		0,052	A granel

Observação: Substituição Tributária - consultar a fábrica

VEDATRIN

Acabe com vazamentos sem quebrar nada

Linha para piscinas
Solução econômica e rápida para eliminar pequenos vazamentos

Indicação

Vedatrin é mais um produto da linha de soluções da Nautilus, voltado para reparo prático de vazamentos em piscinas, cisternas, reservatórios e caixas d'água, em alvenaria ou concreto. Trata-se de um produto atóxico, que evita a perda total do volume de água da piscina ou reservatório. O Vedatrin dispensa obras complexas e incômodas, utilizando apenas a mistura do produto com a água da piscina ou reservatório, para vedar a trinca causadora desse vazamento. O Vedatrin é constituído de minerais que eliminam definitivamente os vazamentos, agindo por capilaridade, depositando-se nas fissuras e as vedando totalmente.

O Vedatrin resolve definitivamente os problemas com vazamentos oriundos de fissuras e micro fissuras. Tudo com praticidade e comodidade, garantindo a sua tranquilidade e poupando seu tempo e dinheiro.

Modo de usar

Dosagem recomendada: Um balde de 18 kg para cada 40 m³ de água.

Complete o nível de água da piscina ou reservatório que se quer vedar. Dilua bem o Vedatrin com água em um balde plástico grande. Adicione o Vedatrin assim diluído em todo o perímetro da piscina ou do reservatório. Agite bem a água até conseguir uma boa homogeneização. Faça isso manualmente (por exemplo, com a ajuda de uma vassoura) duas vezes ao dia (pela manhã e à tarde), durante o período de aplicação. Em se tratando de piscina, você pode fazer essa homogeneização acionando a motobomba do filtro (com a válvula multivias na posição "Recircular") durante uma hora, duas vezes ao dia (pela manhã e à tarde), durante o período de aplicação; dois dias após constatar que o vazamento foi solucionado, aspire o fundo da piscina pelo menos duas vezes, com intervalo superior a 6 horas entre uma e outra aspiração, cuidando para que a válvula multivias do filtro esteja na posição "Drenar". Durante a aplicação do Vedatrin, jamais ligue a motobomba do filtro com a válvula multivias na posição "Filtrar", para evitar que o produto passe no interior do filtro, petrificando a areia.

Produto	Embalagem	Peso por unidade (kg)	Volume (m³)	Código do produto	Preço (R$)	IPI
Vedatrin	Balde	18,000	0,030	G60P1	**1.189,00**	0%

Observação: Substituição Tributária - consultar a fábrica

PEÇAS DE REPOSIÇÃO

MANUTENÇÃO GARANTIDA

ÍNDICE

Peças de reposição

A01 / A02	Válvula multivias (6) bipartida rosqueada/parafusada de 1.1/2" em ABS	72
A03	Válvula multivias (4) parafusada de 2" em ferro fundido	74
A04	Válvula multivias (4) parafusada de 3" em ferro fundido	75
A05	Pré-filtro 3"	76
A06	Filtros para piscinas F300P / F280P / F350P - válvula rosqueada	77
A07 / A08	Filtros para piscinas F280X e F350X - válvula parafusada	78
A09 / A10	Filtros para piscinas F450P / F550P / F650P / F750P - válvula rosqueada	80
A11 / A12	Filtros para piscinas F450X / F550X / F650X / F750X - válvula parafusada	82
A13	Filtro para piscinas F950P - válvula parafusada	84
A14	Filtro para piscinas F1150P - válvula parafusada	85
A15 / A16	Motobombas – Séries NBF e HM	86
A17	Motobomba – Série NRD	88
A18	Motobomba B7NRL-50	89
A19	Motobomba B9NRL-50	90
A20	Aqua Clor Clorador	91
A21	Dispositivo de aspiração e retorno em latão	92

ÍNDICE

Peças de reposição

A22	Dispositivo de hidromassagem e ralo quebra-onda redondo em latão	93
A23	Ralo quebra-ondas retangular e grade de fundo 15 x 15 em latão	94
A24	Grade de fundo 15 x 30 cm e ralo de fundo 15 x 15 cm x 1.1/2" e 15 x 15 cm 2" em latão	95
A25	Ralo de fundo antiturbilhão em latão e dispositivo aspiração ABS concreto	96
A26	Dispositivo de retorno e dispositivo de retorno em leque ABS concreto	97
A27	Dispositivo de nível / sucção ABS concreto e dispositivo aspiração ABS vinil	98
A28	Dispositivo de retorno e dispositivo de retorno em leque ABS vinil	99
A29	Dispositivo de nível / sucção e dispositivo de hidromassagem ABS vinil	100
A30	Ralo de fundo pequeno 1.1/2" e ralo de fundo grande 1.1/2" / 2" / concreto / vinil ABS	101
A31	Turbo dreno 1.1/2" / 2" / concreto / vinil ABS / clorador de pastilha	102
A32 / **A**33	Bomba de calor Aquahot AA/AS - 25/45	104
A34 / **A**35	Bomba de calor AA/AS - 65/85	106
A36 / **A**37 / **A**38 / **A**39	Bomba de calor Aquahot AA/AS - 105/165	108
A40 / **A**41	Bomba de calor PA-35	112
A42 / **A**43	Bomba de calor Flex 60	114

Válvula multivias (6) bipartida rosqueada/parafusada de 1.1/2” em ABS

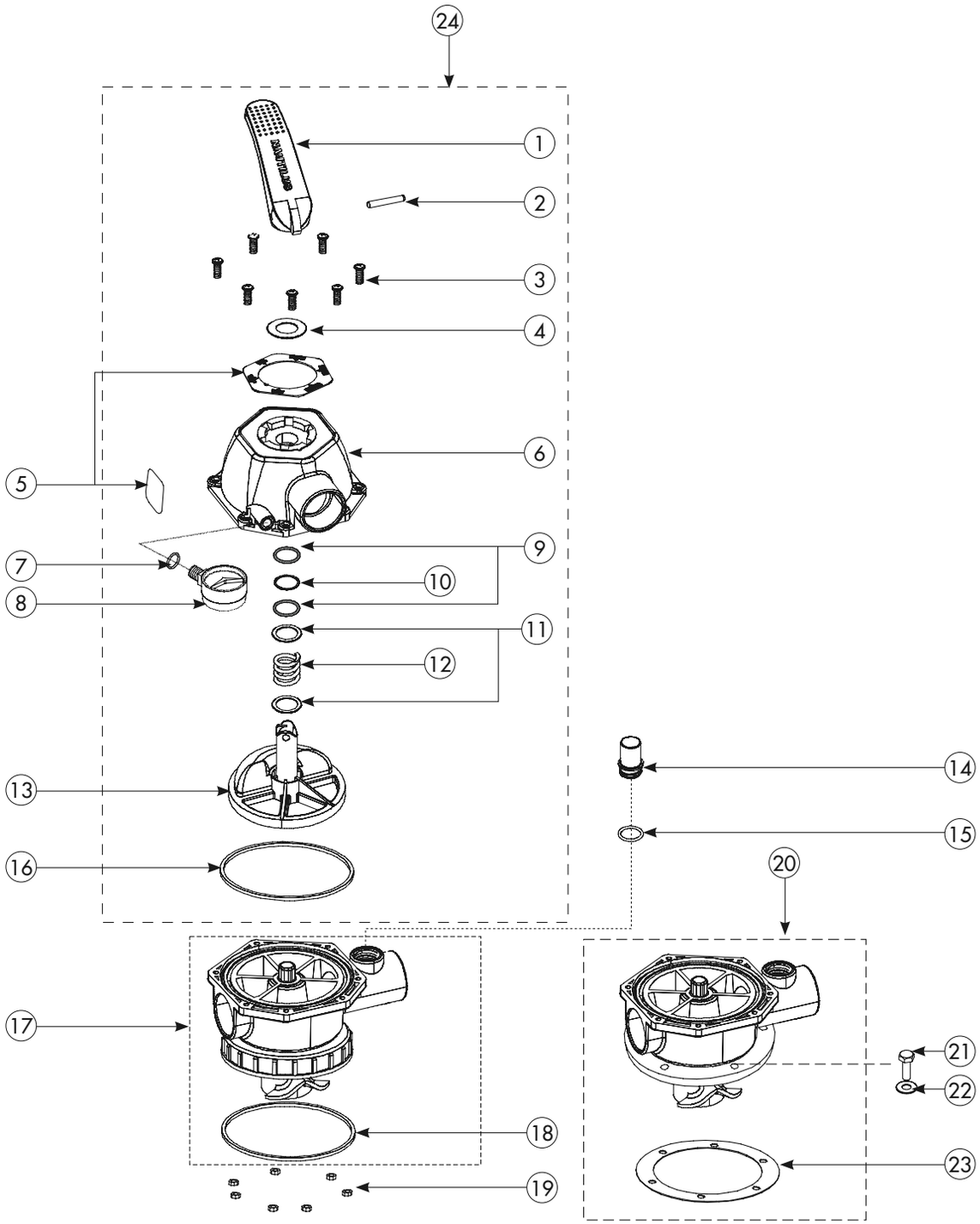

Válvula Rosqueada

Válvula Parafusada

Válvula multivias (6) bipartida rosqueada/parafusada de 1.1/2" em ABS

Número	Código do produto	Descrição	Quantidade	Preço unitário (R$)	IPI
1	G15P116	Alavanca válv. Bip. ABS 1.1/2"	1	**11,10**	8%
2	G15P118	Pino alavanca válv. Bip. ABS 1.1/2"	1	**4,90**	0%
3	G15P121	Parafuso cab. panela PH inox M5 x 25	7	**1,10**	0%
4	G15P120	Arruela lisa inox 50,0 x 26,2 x 0,8 mm	1	**5,50**	0%
5	G15P397	Etiqueta adesiva tampa válv. Bip.	1	**10,00**	0%
6	G15P123	Tampa válv. Bip. ABS 1.1/2" c/ etiquetas	1	**51,00**	8%
7	G1P349	Anel oring manômetro - 10,0 x 3,5 mm	1	**1,60**	0%
8	G15P1551	Manômetro válv. com anel oring	1	**40,80**	0%
9	G15P129	Anel oring eixo dist/visor lav 24,30 x 3,50 mm	2	**2,90**	0%
10	G15P942	Arruela lisa inox 30,3 x 26,2 x 1,00 mm	1	**2,80**	0%
11	G15P132	Arruela lisa inox 38,0 x 26,0 x 1,0 mm	2	**3,70**	0%
12	G15P134	Mola inox válv. bip. ABS 1.1/2"	1	**25,20**	0%
13	G15P943	Distribuidor válv. bip. 1.1/2" c/junta	1	**25,50**	8%
14	G15P140	Copo visor lavagem válv. bip./sext.	1	**5,50**	8%
15	G15P129	Anel oring eixo dist/visor lav 24,30 x 3,50 mm	1	**2,90**	0%
16	G15P136	Junta corpo válv. bip. ABS 1.1/2"	1	**9,70**	0%
	G22P9	Corpo completo válv. bip. rosq. F280P/F300P	1	**89,70**	8%
	G22P10	Corpo completo válv. bip. rosq. F350P	1	**89,70**	8%
17	G22P1	Corpo completo válv. bip. rosq. F450 a f750P	1	**89,70**	8%
18	G15P138	Junta base válv. bip./sext. rosq. de 1.1/2"	1	**9,70**	0%
19	G15P137	Porca sext. inox M5	7	**0,30**	0%
20	G22P11	Corpo completo válv. bip. flang. F280P/F300P	1	**101,00**	8%
	G22P12	Corpo completo válv. bip. flang. F350P	1	**101,00**	8%
	G22P2	Corpo completo válv. bip. flang. F450 a F750P	1	**101,00**	8%
21	G15P105	Parafuso cab. Sext. 5/16" x 7/8"UNC inox	6	**1,80**	0%
22	G15P106	Arruela lisa zincada 5/16"	6	**0,60**	0%
23	G15P139	Junta base válv. bip./sext. flang. 1.1/2"	1	**11,70**	0%
24	G22P5	Cabeça completa válv. 1.1/2" ABS c/man.	1	**190,00**	8%
	G22P4	Cabeça completa válv. 1.1/2" ABS s/man.	1	**150,00**	8%
-	G7P15	Válvula bip. flang. c/man. F280P/F300P	1	**291,00**	8%
-	G7P16	Válvula bip. flang. c/man. F350P	1	**291,00**	8%
-	G7P2	Válvula bip. flang. c/man. F450 a f750P	1	**291,00**	8%
-	G7P14	Válvula bip. flang. s/man. F280P/F300P	1	**250,00**	8%
-	G7P17	Válvula bip. flang. s/man. F350P	1	**250,00**	8%
-	G7P13	Válvula bip. flang. s/man. F450 a F750P	1	**250,00**	8%
-	G7P9	Válvula bip. rosq. c/man. F280P/F300P	1	**291,00**	8%
-	G7P11	Válvula bip. rosq. c/man. F350P	1	**291,00**	8%
-	G7P1	Válvula bip. rosq. c/man. F450 a F750P	1	**291,00**	8%
-	G7P8	Válvula bip. rosq. s/man. F280P/F300P	1	**250,00**	8%
-	G7P10	Válvula bip. rosq. s/man. F350P	1	**250,00**	8%
-	G7P12	Válvula bip. rosq. s/man. F450 a F750P	1	**250,00**	8%

Observação: Substituição Tributária - consultar a fábrica

PEÇAS DE REPOSIÇÃO

Válvula multivias (4) parafusada de 2” em ferro fundido

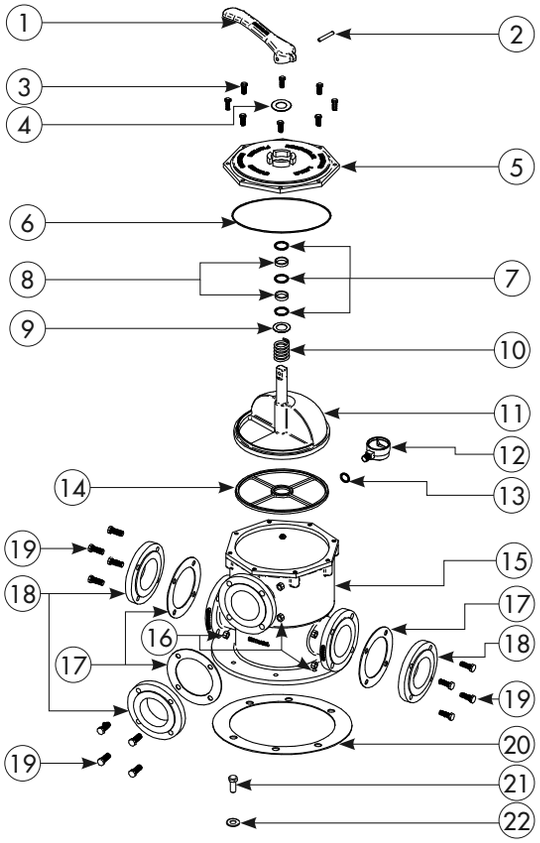

Número	Código do produto	Descrição	Quantidade	Preço unitário (R$)	IPI
1	G15P151	Alavanca válv. FºFº 2"/3"	1	**39,70**	8%
2	G15P117	Pino alavanca válv. sext. ABS e FºFº 2"/3"	1	**3,90**	0%
3	G15P469	Parafuso cab. sext. 1/4 x 3/4 UNC inox	8	**1,10**	0%
4	G15P119	Arruela lisa inox 47,0 x 22,0 x 1,00 mm	1	**7,00**	0%
5	G15P155	Tampa oitavada válv. FºFº 2"	1	**113,60**	8%
6	G15P157	Anel oring tampa válv. FºFº 2" 145,72 x 2,62 mm	1	**10,50**	0%
7	G15P128	Anel oring eixo dist. válv. 21,30 x 3,50 mm	3	**1,40**	0%
8	G15P130	Bucha separadora eixo válv. sext. e FºFº 2"/3"	2	**7,20**	0%
9	G15P131	Arruela lisa inox 35,0 x 22,0 x 1,0 mm	1	**3,50**	0%
10	G15P154	Mola inox válv. FºFº 2"/3"	1	**40,70**	0%
11	G15P163	Distribuidor latão válv. FºFº 2"	1	**563,00**	8%
12	G15P1551	Manômetro válv. c/ anel oring	1	**40,80**	0%
13	G1P349	Anel oring manômetro – 10,00 x 3,50 mm	1	**1,60**	0%
14	G15P165	Junta distribuidor válv. FºFº 2"	1	**23,30**	0%
15	G15P167	Corpo válv. FºFº 2"	1	**823,00**	8%
16	G15P173	Porca sext. 5/16 UNC zincada	12	**0,30**	0%
17	G15P161	Junta contra-flange válv. FºFº 2"	3	**8,40**	0%
18	G15P159	Contra-flange válv. FºFº 2"	3	**54,00**	8%
19	G15P171	Parafuso cab. sext. 5/16 x 1.1/2" UNC zincado	12	**0,90**	0%
20	G15P169	Junta base válv. FºFº 2"	1	**18,60**	0%
21	G15P177	Parafuso cab. Sext. 3/8" x 1" UNC inox	6	**2,80**	0%
22	G15P1093	Arruela lisa zincada 3/8"	6	**0,50**	0%
-	G7P3	Válvula FºFº de 2" flange F950P	1	**1.273,00**	8%

Observação: Substituição Tributária - consultar a fábrica

PEÇAS DE REPOSIÇÃO

Válvula multivias (4) parafusada de 3” em ferro fundido

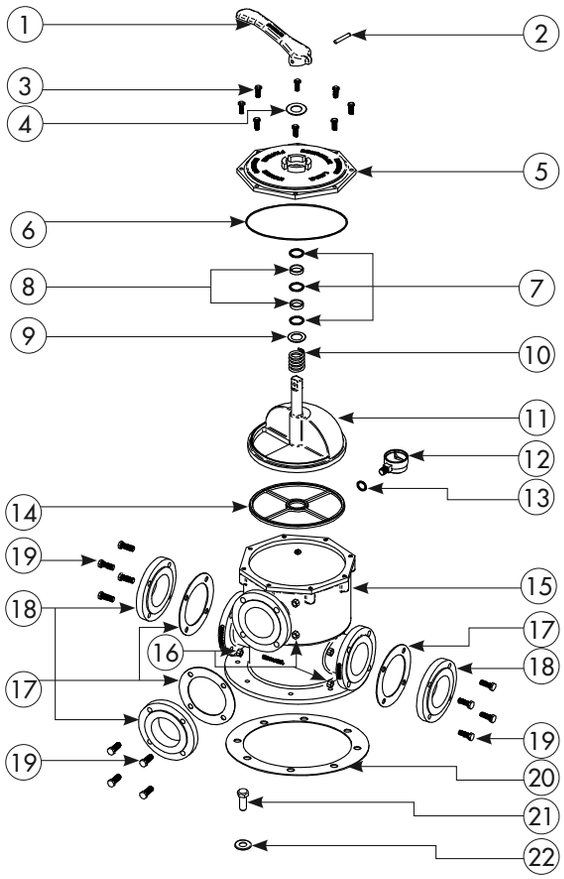

Número	Código do produto	Descrição	Quantidade	Preço unitário (R$)	IPI
1	G15P151	Alavanca válv. FºFº 2"/3"	1	39,70	8%
2	G15P117	Pino alavanca válv. sext. ABS e FºFº 2"/3	1	3,90	0%
3	G15P105	Parafuso sext. 5/16 x 7/8 UNC zincado	8	1,80	0%
4	G15P119	Arruela lisa inox 47,0 x 22,0 x 1,0 mm	1	7,00	0%
5	G15P156	Tampa oitavada válv. FºFº 3"	1	255,50	8%
6	G15P158	Anel oring tampa válv. FºFº 3" 221,92 x 2,62 mm	1	11,10	0%
7	G15P128	Anel oring eixo dist. válv. 21,30 x 3,50 mm	3	1,40	0%
8	G15P130	Bucha separadora eixo válv. sext. e FºFº 2"/3"	2	7,20	0%
9	G15P131	Arruela lisa inox 35,0 x 22,0 x 1,0 mm	1	3,50	0%
10	G15P154	Mola inox válv. FºFº 2"/3"	1	40,70	0%
11	G15P164	Distribuidor latão válv. FºFº 3"	1	1.145,00	8%
12	G15P1551	Manômetro válv. com anel oring	1	40,80	0%
13	G1P349	Anel oring manômetro - 10,00 x 3,50 mm	1	1,60	0%
14	G15P166	Junta distribuidor válv. FºFº 3"	1	30,00	0%
15	G15P168	Corpo válv. FºFº 3"	1	1.504,50	8%
16	G15P162	Junta contra-flange válv. FºFº 3"	3	10,70	0%
17	G15P160	Contra-flange válv. FºFº 3"	3	96,60	8%
18	G15P174	Porca sext. 3/8" UNC zincada	12	0,50	0%
19	G15P172	Parafuso cab. sext. 3/8 x 2 UNC zincado	12	1,80	0%
20	G15P170	Junta base válv. FºFº 3"	1	33,30	0%
21	G15P177	Parafuso cab. Sext. 3/8" x 1" UNC inox	8	2,80	0%
22	G15P1093	Arruela lisa zincada 3/8"	8	0,50	0%
-	G7P4	Válvula FºFº 3" flange F1150P	1	2.305,00	8%

Observação: Substituição Tributária - consultar a fábrica

Pré-Filtro 3”

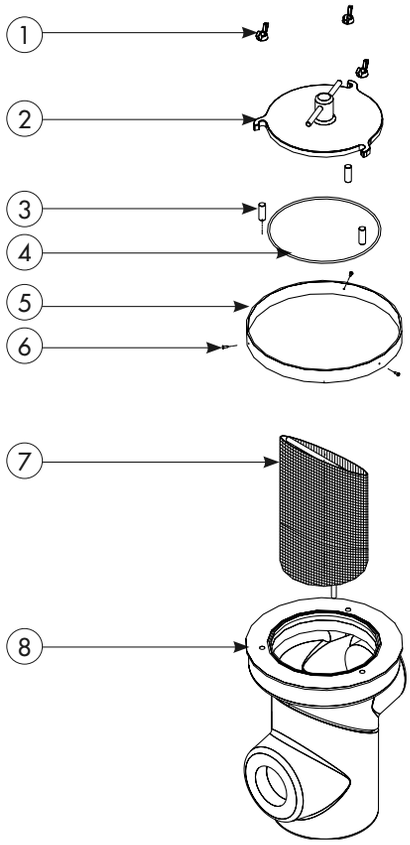

Número	Código do produto	Descrição	Quantidade	Preço unitário (R$)	IPI
1	G15P844	Porca borboleta 1/2 UNC inox	3	**30,50**	0%
2	G15P1522	Tampa FºFº c/orelhas pré-filtro 3"	1	**237,00**	10%
3	G15P843	Prisioneiro 1/2 x 34 mm UNC inox	3	**14,70**	0%
4	G15P848	Anel oring pré-filtro 3" 210,00 x 4,00 mm	1	**71,00**	0%
5	G15P1031	Anel reforço tanque pf 3" 1.1/8 x 290 mm	1	**17,50**	4%
6	G15P694	Parafuso AA cab. pan. ph 3,5 x 13 mm inox	3	**0,30**	0%
7	G15P1032	Cesto pré-filtro 3" inox	1	**581,00**	4%
8	G15P1051	Tanque rotomoldado pré-filtro 3"	1	**565,00**	5%

Observação: Substituição Tributária - consultar a fábrica

PEÇAS DE REPOSIÇÃO

Filtros para piscinas F300P / F280P / F350P

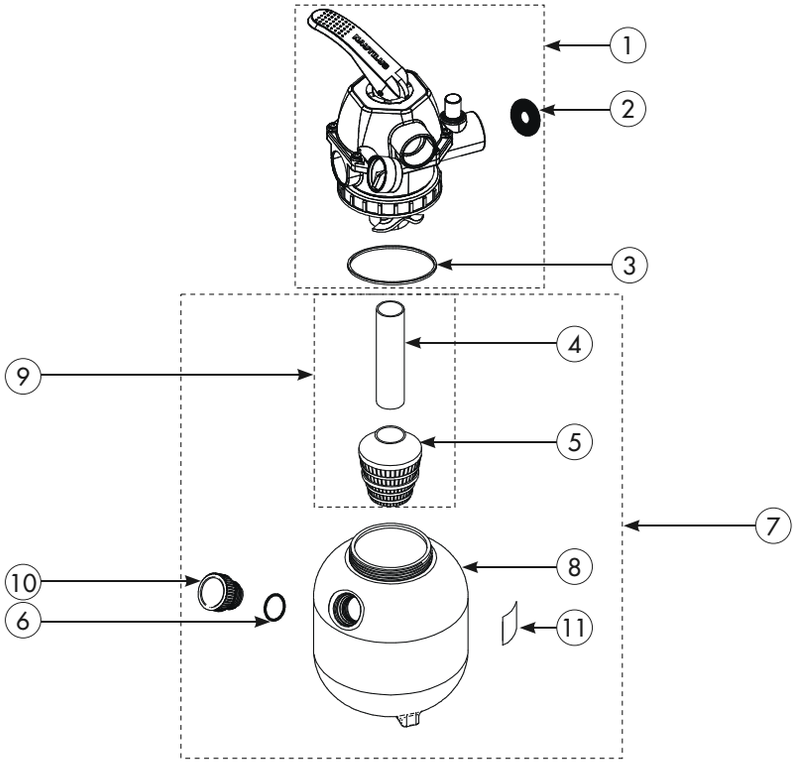

Número	Código do produto	Descrição	Quantidade	Preço unitário (R$)	IPI
1	G7P9	Válvula bip. rosq. c/man. F280P/F300P	1	**291,00**	8%
	G7P11	Válvula bip. rosq. c/man. F350P	1	**291,00**	8%
2	G15P87	Arruela ABS limitadora vazão F280P/ F300P	1	**2,70**	8%
	G15P1521	Arruela ABS limitadora vazão F350P	1	**2,70**	8%
3	G15P138	Junta base válv. bip./sext. rosq. 1.1/2"	1	**9,70**	0%
4	G15P65	Tubo PVC marrom cola 50 x 190 mm F300P	1	**9,70**	0%
	G15P64	Tubo PVC marrom cola 50 x 325 mm F280P	1	**12,70**	0%
	G15P66	Tubo PVC marrom cola 50 x 375 mm F350P	1	**14,60**	0%
5	G18P1	Difusor F280P/ F300P/ F350P	1	**16,60**	8%
6	G15P928	Anel oring plugue 52,0 x 3,5 mm	1	**2,20**	0%
7	G15P46	Tanque F280P c/sistema drenante	1	**289,00**	8%
	G15P47	Tanque F300P c/sistema drenante	1	**244,00**	8%
	G15P48	Tanque F350P c/sistema drenante	1	**383,00**	8%
8	G15P55	Tanque F280P s/sistema drenante	1	**257,00**	8%
	G15P56	Tanque F300P s/sistema drenante	1	**217,00**	8%
	G15P57	Tanque F350P s/sistema drenante	1	**349,00**	8%
9	G18P21	Sistema drenante completo F280P/ F280PC	1	**29,30**	8%
	G18P23	Sistema drenante completo F300P/ F300PC	1	**24,00**	8%
	G18P22	Sistema drenante completo F350P/ F350PC	1	**31,20**	8%
10	G15P91	Plugue filtros c/ anel oring	1	**6,80**	8%
11	G15P85	Etiqueta ades. características F280P a F350P	1	**2,50**	0%

Observação: Substituição Tributária - consultar a fábrica

PEÇAS DE REPOSIÇÃO

Filtros para piscinas F280X e F350X

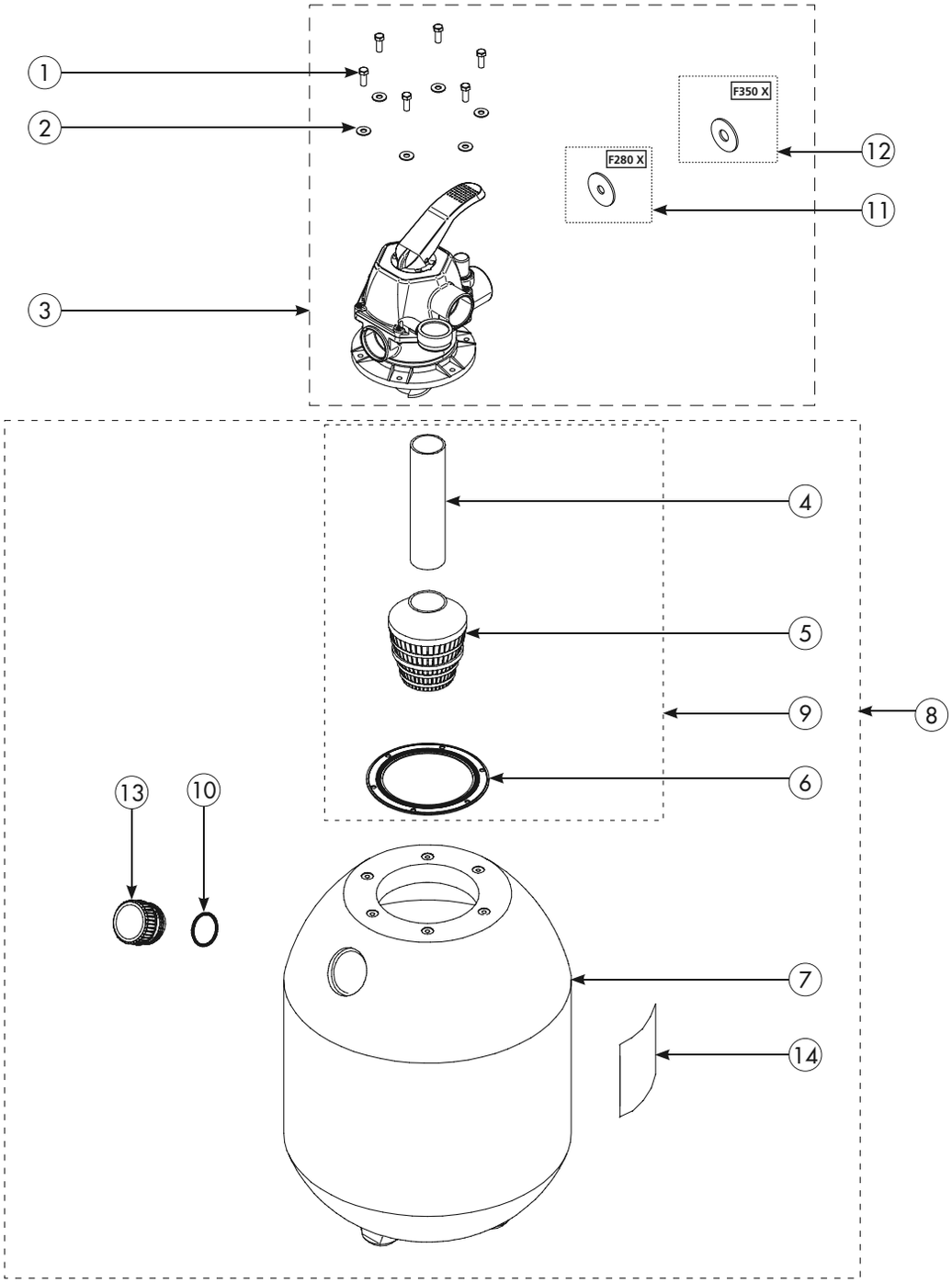

PEÇAS DE REPOSIÇÃO

Filtros para piscinas F280X e F350X

Número	Código do produto	Descrição	Quantidade	Preço unitário (R$)	IPI
1	G15P105	Parafuso sext. da valvula bip. flangeada	6	**1,80**	0%
2	G15P106	Arruela lisa da valvula bip. flangeada	6	**0,60**	0%
3	G7P15	Valvula bip. flangeada c/man. F280X	1	**291,00**	8%
	G7P16	Valvula bip. flangeada c/man. F350X	1	**291,00**	8%
4	G15P1847	Tubo PVC marrom cola 50 x 305 mm F280X	1	**11,90**	0%
	G15P1845	Tubo PVC marrom cola 50 x 360 mm F350X	1	**14,00**	0%
5	G18P1	Difusor F280X e F350X	1	**16,60**	8%
6	G15P139	Junta base valv. bip. flangeada	1	**11,60**	0%
7	G15P1796	Tanque F280X s/ sistema drenante	1	**386,70**	8%
	G15P1798	Tanque F350X s/ sistema drenante	1	**459,00**	8%
8	G15P2068	Tanque F280X c/ sistema drenante	1	**429,50**	8%
	G15P2069	Tanque F350X c/ sistema drenante	1	**504,00**	8%
9	G18P43	Sistema drenante completo F280X	1	**40,00**	8%
	G18P44	Sistema drenante completo F350X	1	**43,00**	8%
10	G15P928	Anel oring plugue 52,00 x 3,50 mm	1	**2,30**	0%
11	G15P87	Arruela ABS limitadora de vazão F280X	1	**2,70**	8%
12	G15P1521	Arruela ABS limitadora de vazão F350X	1	**2,70**	8%
13	G15P91	Plugue filtros com anel oring	1	**6,80**	8%
14	G15P85	Etiqueta adesiva caracteristicas F280X e F350X	1	**2,50**	0%

Observação: Substituição Tributária - consultar a fábrica

PEÇAS DE REPOSIÇÃO

Filtros para piscinas F450P / F550P / F650P / F750P

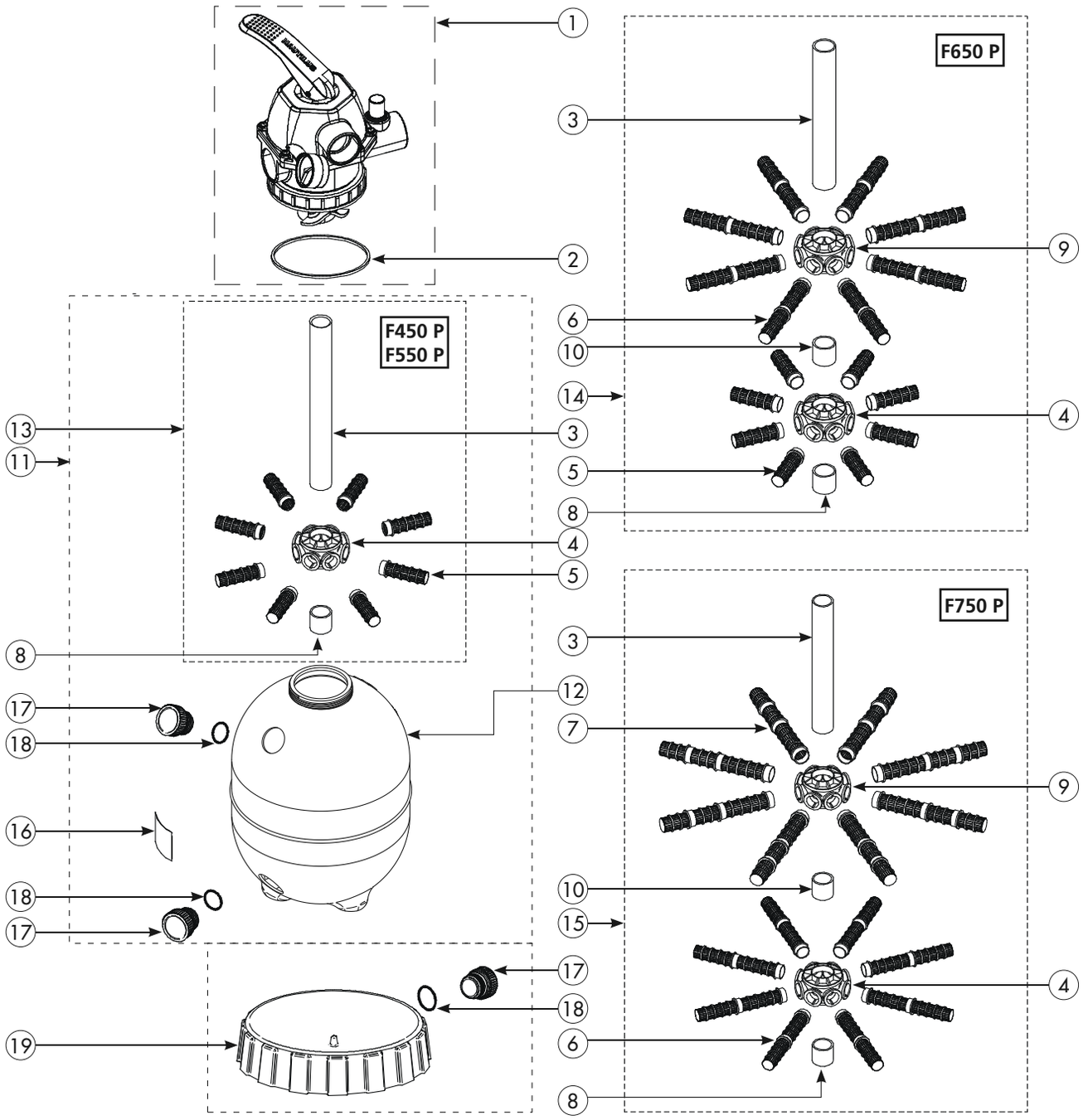

PEÇAS DE REPOSIÇÃO

Filtros para piscinas F450P / F550P / F650P / F750P

Número	Código do produto	Descrição	Quantidade	Preço unitário (R$)	IPI
1	G7P1	Válvula bip. rosq. c/man. F450P a F750P	1	**291,00**	8%
2	G15P138	Junta base válv. bip./sext. rosq. 1.1/2"	1	**9,70**	0%
3	G15P67	Tubo PVC marrom cola 50 x 470 mm F450P	1	**18,20**	0%
	G15P68	Tubo PVC marrom cola 50 x 560 mm F550P	1	**21,60**	0%
	G15P69	Tubo PVC marrom cola 50 x 550 mm F650P	1	**21,50**	0%
	G15P70	Tubo PVC marrom cola 50 x 465 mm F750P	1	**18,20**	0%
4	G18P3	Distribuidor crepinas 50 mm c/ 1 furo	1	**16,60**	8%
5	G15P88	Crepina simples F450P/F550P/inferior F650P	8	**3,70**	8%
6	G18P6	Crepina dupla sup. F650P/ inf. F750P	8	**7,50**	8%
7	G18P9	Crepina tripla sup. F750P/ inf. F950P	8	**11,20**	8%
8	G15P73	Tubo PVC marrom cola 50 x 83 mm F450P	1	**3,30**	0%
	G15P74	Tubo PVC marrom cola 50 x 55 mm F550P	1	**2,30**	0%
	G15P76	Tubo PVC marrom cola 50 x 50 mm F650P	1	**2,00**	0%
	G15P78	Tubo PVC marrom cola 50 x 100 mm F750P	1	**3,90**	0%
9	G18P2	Distribuidor crepinas 50 mm c/ furo passante	1	**15,60**	8%
10	G15P75	Tubo PVC marrom cola 50 x 40 mm F650P/F750P	1	**1,60**	0%
11	G15P49	Tanque F450P c/sistema drenante	1	**563,00**	8%
	G15P50	Tanque F550P c/sistema drenante	1	**856,00**	8%
	G15P51	Tanque F650P c/sistema drenante	1	**1.257,00**	8%
	G15P52	Tanque F750P c/sistema drenante s/base	1	**1.482,00**	8%
12	G15P58	Tanque F450P s/sistema drenante	1	**493,00**	8%
	G15P59	Tanque F550P s/sistema drenante	1	**784,00**	8%
	G15P60	Tanque F650P s/sistema drenante	1	**1.108,00**	8%
	G15P61	Tanque F750P s/sistema drenante s/base	1	**1.275,00**	8%
13	G18P10	Sistema drenante completo F450P	1	**67,30**	8%
	G18P11	Sistema drenante completo F550P	1	**69,80**	8%
14	G18P12	Sistema drenante completo F650P	1	**146,00**	8%
15	G18P13	Sistema drenante completo F750P	1	**205,00**	8%
16	G15P86	Etiqueta ades. características F450P ao F1150P	1	**2,70**	0%
17	G15P91	Plugue filtros com anel oring	2	**6,80**	8%
18	G15P928	Anel oring plugue 52,0 x 3,5 mm	2	**2,30**	0%
19	G15P92	Base tanque F750P e F750X	1	**205,30**	8%

Observação: Substituição Tributária - consultar a fábrica

PEÇAS DE REPOSIÇÃO

Filtros para piscinas F450X / F550X / F650X / F750X

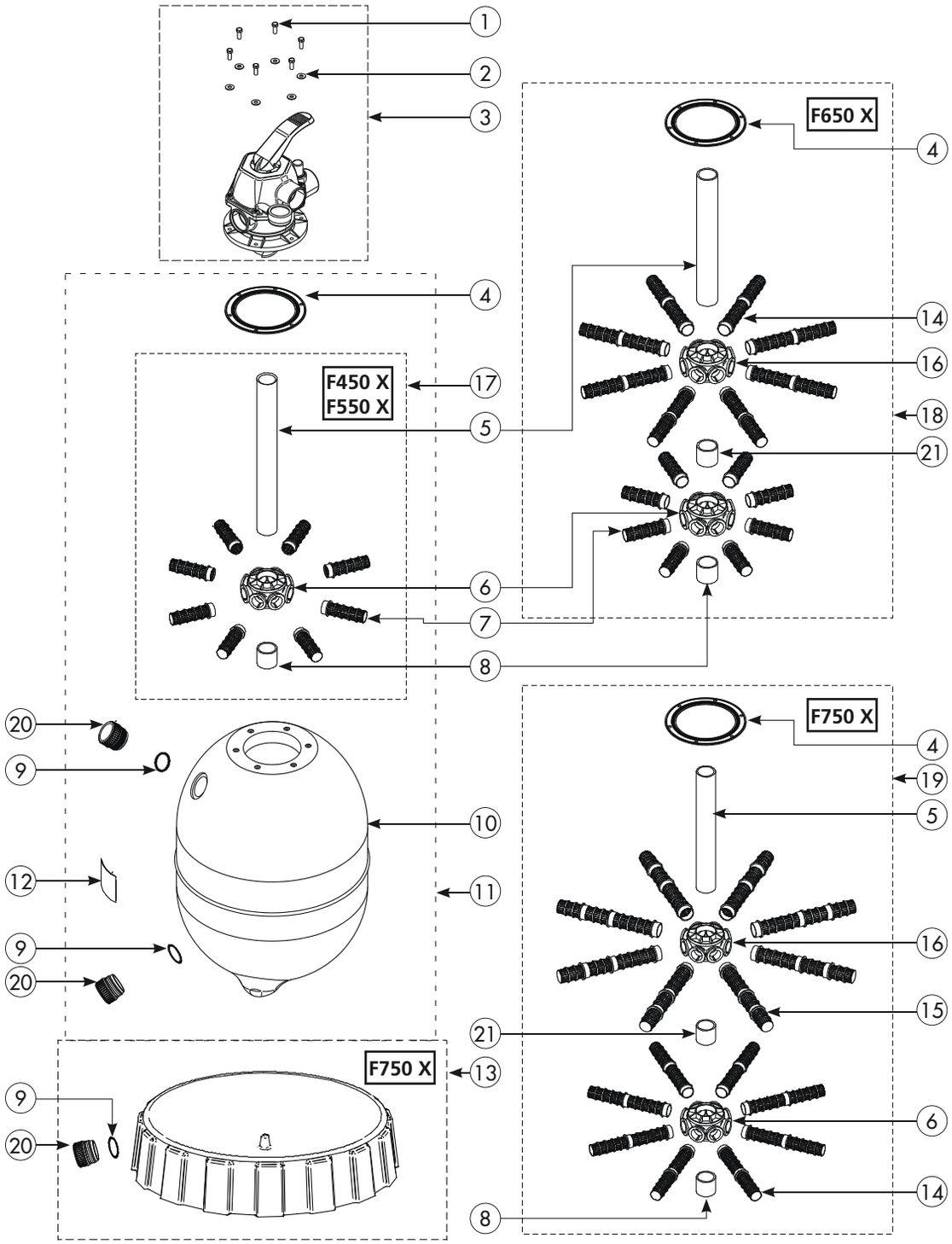

PEÇAS DE REPOSIÇÃO

Filtros para piscinas F450X / F550X / F650X / F750X

Número	Código do produto	Descrição	Quantidade	Preço unitário (R$)	IPI
1	G15P105	Parafuso sext. da valvula bip. flangeada	6	**1,30**	0%
2	G15P106	Arruela lisa da valvula bip. flangeada	6	**0,60**	0%
3	G7P2	Valvula bip. flangeada c/ man. F450X a F750X	1	**291,00**	8%
4	G15P139	Junta seis furos da valvula bip. flangeada	1	**11,70**	0%
5	G15P1846	Tubo PVC marrom cola 50 x 455 mm F450X	1	**17,80**	0%
	G15P2079	Tubo PVC marrom cola 50 x 520 mm F550X	1	**20,30**	0%
	G15P2080	Tubo PVC marrom cola 50 x 520 mm F650X	1	**20,30**	0%
	G15P2081	Tubo PVC marrom cola 50 x 445 mm F750X	1	**17,50**	0%
6	G18P3	Distribuidor crepinas 50 mm c/ 1 furo	1	**16,60**	8%
7	G15P88	Crepina simples F450X / F550X / inferior F650X	8	**3,90**	8%
8	G15P73	Tubo PVC marrom cola 50 x 83 mm F450X	1	**3,30**	0%
	G15P74	Tubo PVC marrom cola 50 x 55 mm F550X	1	**2,30**	0%
	G15P76	Tubo PVC marrom cola 50 x 50 mm F650X	1	**2,00**	0%
	G15P78	Tubo PVC marrom cola 50 x 100 mm F750X	1	**3,90**	0%
9	G15P928	Anel oring plugue 52,00 x 3,50 mm	1	**2,30**	0%
10	G15P1799	Tanque F450X s/ sistema drenante	1	**649,00**	8%
	G15P1800	Tanque F550X s/ sistema drenante	1	**865,00**	8%
	G15P1801	Tanque F650X s/ sistema drenante	1	**1.189,00**	8%
	G15P1802	Tanque F750X s/ sistema drenante	1	**1.355,00**	8%
11	G15P2070	Tanque F450X c/ sistema drenante	1	**730,00**	8%
	G15P2071	Tanque F550X c/ sistema drenante	1	**948,00**	8%
	G15P2072	Tanque F650X c/ sistema drenante	1	**1.348,00**	8%
	G15P2073	Tanque F750X c/ sistema drenante	1	**1.573,00**	8%
12	G15P86	Etiqueta adesiva caracteristicas F450X a F750X	2	**3,10**	0%
13	G15P92	Base tanque F750 e F750X	1	**205,30**	8%
14	G18P6	Crepina dupla superior F650X /inferior F750X	8	**7,80**	8%
15	G18P9	Crepina tripla superior F750X	8	**11,80**	8%
16	G18P2	Distribuidor crepinas 50 mm c/ furo passante	1	**15,60**	8%
17	G15P45	Sistema drenante completo F450X	1	**106,30**	8%
	G15P46	Sistema drenante completo F550X	1	**108,30**	8%
18	G15P47	Sistema drenante completo F650X	1	**211,50**	8%
19	G15P48	Sistema drenante completo F750X	1	**276,70**	8%
20	G15P91	Plugue filtros com anel oring	2	**6,80**	8%
21	G15P75	Tubo PVC cola 50 x 40 mm F650P e F750P	1	**1,60**	0%

Observação: Substituição Tributária - consultar a fábrica

PEÇAS DE REPOSIÇÃO

Filtros para piscinas F950P

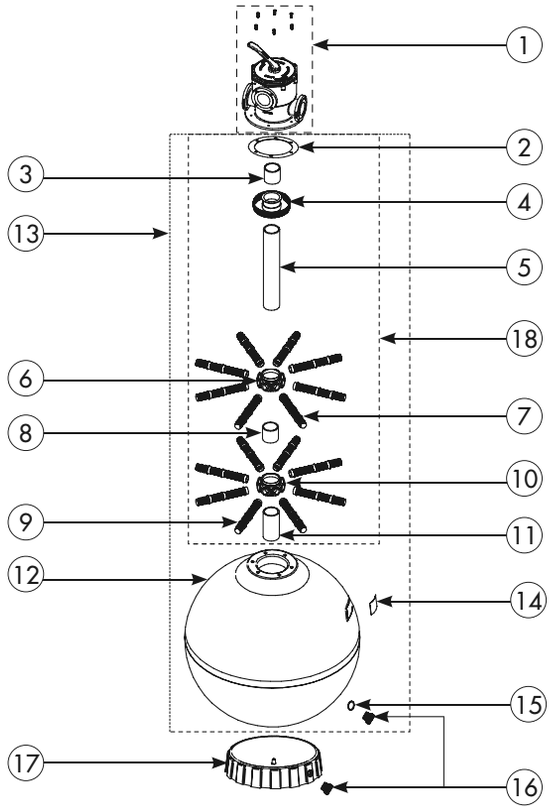

Número	Código do produto	Descrição	Quantidade	Preço unitário (R$)	IPI
1	G7P3	Válvula FºFº 2" flang. F950P	1	**1.273,00**	8%
2	G15P169	Junta base válv. FºFº 2"	1	**26,40**	0%
3	G15P1241	Tubo PVC marrom cola 60 x 133 mm F950P	1	**12,20**	0%
4	G15P89	Quebra-jato F950P	1	**23,50**	8%
5	G15P80	Tubo PVC marrom cola 60 x 550 mm F950P	1	**50,50**	0%
6	G18P17	Distribuidor crepinas 60 mm c/furo passante	1	**23,50**	8%
7	G18P7	Crepina tripla sup. F950P / inf. F1150P	8	**11,20**	8%
8	G15P81	Tubo PVC marrom cola 60 x 110 mm F950P	1	**10,10**	0%
9	G18P9	Crepina tripla sup. F750P / inf. F950P	8	**11,20**	8%
10	G18P16	Distribuidor crepinas 60 mm c/ 1 furo	1	**23,80**	8%
11	G15P79	Tubo PVC marrom cola 60 x 40 mm F950P	1	**4,15**	0%
12	G15P62	Tanque F950P s/sistema drenante s/base	1	**1.921,00**	8%
13	G15P53	Tanque F950P c/sistema drenante s/base	1	**2.167,00**	8%
14	G15P86	Etiqueta ades. característica F450 a F1150P	1	**2,70**	0%
15	G15P928	Anel oring plugue 52 x 3,5 mm	1	**2,30**	0%
16	G15P91	Plugue filtros com anel oring	2	**6,80**	8%
17	G15P93	Base tanque F950P	1	**274,00**	8%
18	G18P14	Sistema drenante completo F950P	1	**318,00**	8%

Observação: Substituição Tributária - consultar a fábrica

PEÇAS DE REPOSIÇÃO

Filtros para piscinas F1150P

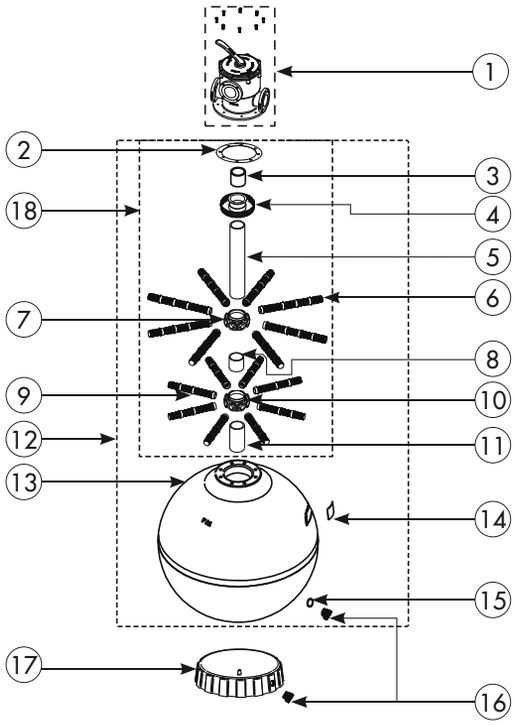

Número	Código do produto	Descrição	Quantidade	Preço unitário (R$)	IPI
1	G7P4	Válvula FºFº 3" flang. F1150P	1	**2.305,00**	8%
2	G15P170	Junta base válv. FºFº 3"	1	**33,50**	0%
3	G15P83	Tubo PVC marrom cola 85 x 133 mm F1150P	1	**17,60**	0%
4	G15P90	Quebra-jato F1150P	1	**23,50**	8%
5	G15P72	Tubo PVC marrom cola 85 x 715 mm F1150P	1	**94,80**	0%
6	G18P8	Crepina quádrupla sup. F1150P	8	**15,70**	8%
7	G18P4	Distribuidor crepinas 85 mm c/furo passante	1	**23,50**	8%
8	G15P82	Tubo PVC marrom cola 85 x 40 mm F1150P	1	**5,30**	0%
9	G18P7	Crepina tripla sup. F950P / inf. F1150P	8	**11,20**	8%
10	G18P5	Distribuidor crepinas 85 mm c/ 1 furo	1	**23,80**	8%
11	G15P84	Tubo PVC marrom cola 60 x 140 mm F1150P	1	**12,90**	0%
12	G15P54	Tanque F1150P c/sistema drenante s/base	1	**3.571,00**	8%
13	G15P63	Tanque F1150P s/sistema drenante s/base	1	**3.249,00**	0%
14	G15P86	Etiqueta adesiva F450P a F1150P	1	**2,70**	8%
15	G15P928	Anel oring plugue - 52,0 x 3,5 mm	1	**2,30**	0%
16	G15P91	Plugue filtros com anel oring	2	**6,80**	0%
17	G15P94	Base tanque F1150P	1	**281,00**	8%
18	G18P15	Sistema drenante completo F1150P	1	**406,00**	8%

Observação: Substituição Tributária - consultar a fábrica

PEÇAS DE REPOSIÇÃO

Motobombas - Séries NBF e HM

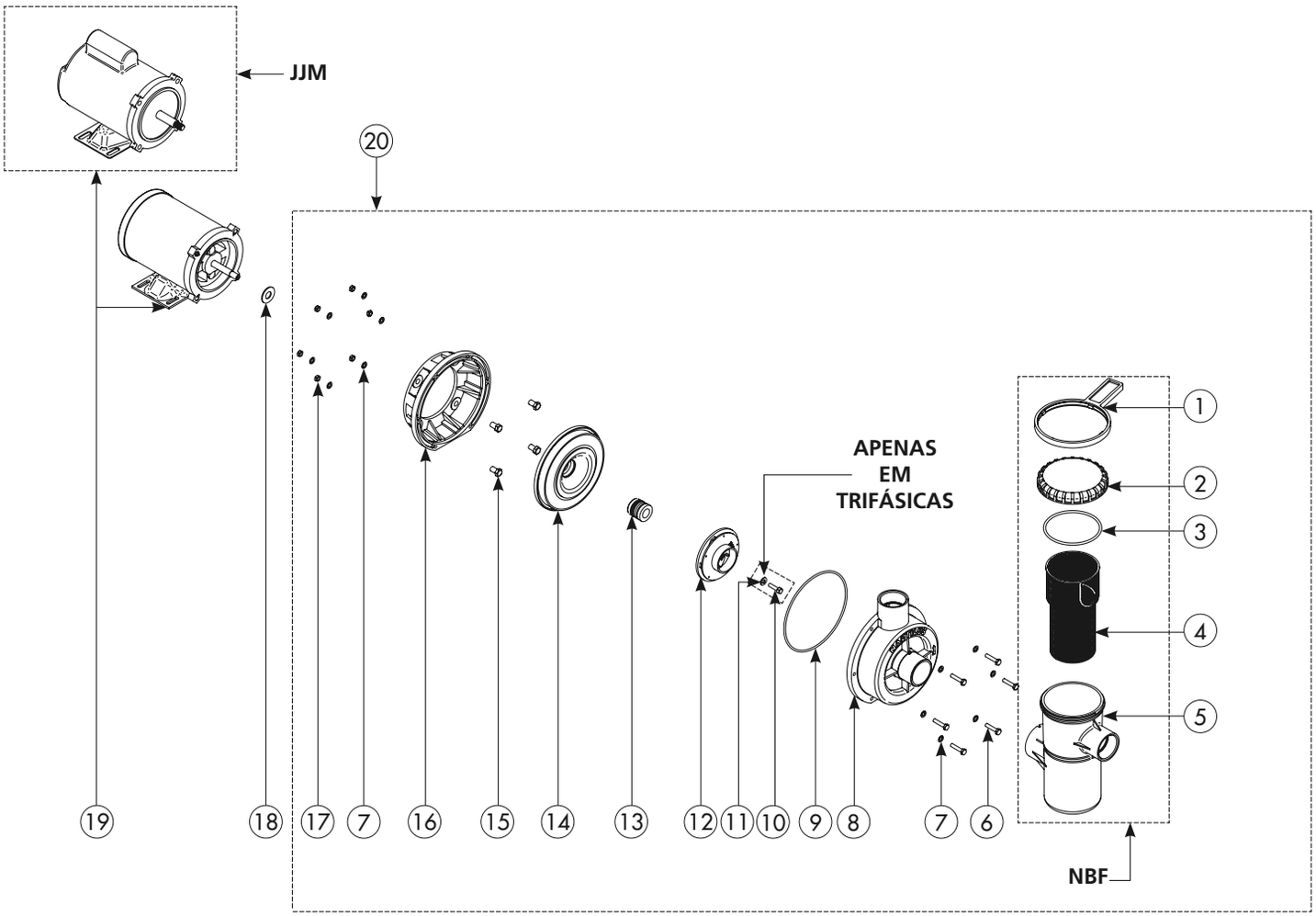

PEÇAS DE REPOSIÇÃO

Motobombas - Séries NBF e HM

Número	Código do produto	Descrição	Quantidade	Preço unitário (R$)	IPI
1	G15P178	Chave tampa do pré-filtro	1	**3,80**	4%
2	G15P179	Tampa acrílica rosca pré-filtro	1	**32,00**	4%
3	G15P180	Anel oring tampa acrílica 104,14 x 5,33 mm	1	**9,20**	0%
4	G15P181	Cesto do pré-filtro	1	**9,40**	4%
5	G19P11	Corpo do pré-filtro	1	**67,50**	4%
6	G15P183	Parafuso cab. sext.1/4 x 1.1/4" UNC zincado	6	**0,60**	0%
7	G15P184	Arruela lisa 1,20 x 7,20 x 12,70 mm zincada	12	**0,60**	0%
8	G15P185	Corpo da motobomba	1	**60,00**	4%
9	G15P186	Anel oring corpo da motobomba 164,70 x 3,53 mm	1	**5,70**	0%
10	G15P269	Parafuso cab. sext. Inox 1/4 x 1" UNF	1	**14,10**	0%
11	G15P304	Arruela lisa inox 1/4	1	**0,50**	0%
12	G19P1	Rotor 2137 1/4 CV NBF-0	1	**29,00**	4%
	G19P2	Rotor 2138 1/3 CV NBF-1	1	**29,00**	4%
	G19P3	Rotor 2139 1/2 CV NBF-2/HM 2	1	**36,00**	4%
	G19P4	Rotor 2140 3/4 CV NBF-3/HM 3	1	**36,00**	4%
	G19P5	Rotor 2141 1,0 CV NBF-4/HM 4	1	**40,00**	4%
	G19P6	Rotor 2142 1,5 CV NBF-5/HM 5	1	**40,00**	4%
	G19P7	Rotor 2143 2,0 CV NBF-6/HM 6	1	**40,00**	4%
13	G15P1257	Selo mecânico 3/4"	1	**31,00**	0%
14	G15P190	Intermediária da motobomba	1	**30,70**	4%
15	G15P191	Parafuso cab. sext. 3/8 UNC zincado	4	**0,80**	0%
16	G15P192	Adaptador da motobomba	1	**26,30**	4%
17	G15P193	Porca sext. 1/4 UNC zincada	6	**0,20**	0%
18	G15P194	Arruela de borracha eixo do motor	1	**2,90**	0%
19	G15P1215	Motor elét. 1/4 CV monof. (Split Phase)	1	**483,00**	0%
	G15P247	Motor elét. 1/3 CV monof. (Split Phase)	1	**522,00**	0%
	G15P246	Motor elét. 1/2 CV monof. (Split Phase)	1	**548,00**	0%
	G15P248	Motor elét. 3/4 CV monof. (Split Phase)	1	**667,00**	0%
	G15P199	Motor elét. 1,0 CV monof. (JJM)	1	**996,00**	0%
	G15P200	Motor elét. 1,5 CV monof. (JJM)	1	**1.057,00**	0%
	G15P201	Motor elét. 2,0 CV monof. (JJM)	1	**1.282,00**	0%
	G15P202	Motor elét. 1/2 CV trif. (JJT)	1	**655,00**	0%
	G15P203	Motor elét. 3/4 CV trif. (JJT)	1	**691,00**	0%
	G15P204	Motor elét. 1,0 CV trif. (JJT)	1	**723,00**	0%
	G15P205	Motor elét. 1,5 CV trif. (JJT)	1	**831,00**	0%
	G15P206	Motor elét. 2,0 CV trif. (JJT)	1	**908,00**	0%
20	G21P18	Bomba HM-2 sem motor	1	**179,00**	5%
	G21P19	Bomba HM-3 sem motor	1	**179,00**	5%
	G21P20	Bomba HM-4 sem motor	1	**179,00**	0%
	G21P21	Bomba HM-5 sem motor	1	**179,00**	0%
	G21P22	Bomba HM-6 sem motor	1	**179,00**	0%
	G19P15	Bomba NBF-0 sem motor	1	**238,00**	5%
	G19P16	Bomba NBF-1 sem motor	1	**238,00**	5%
	G19P17	Bomba NBF-2 sem motor	1	**238,00**	5%
	G19P18	Bomba NBF-3 sem motor	1	**238,00**	5%
	G19P19	Bomba NBF-4 sem motor	1	**238,00**	0%
	G19P20	Bomba NBF-5 sem motor	1	**238,00**	0%
	G19P21	Bomba NBF-6 sem motor	1	**238,00**	0%

Observação: Substituição Tributária - consultar a fábrica

PEÇAS DE REPOSIÇÃO

Motobomba - Séries NRD

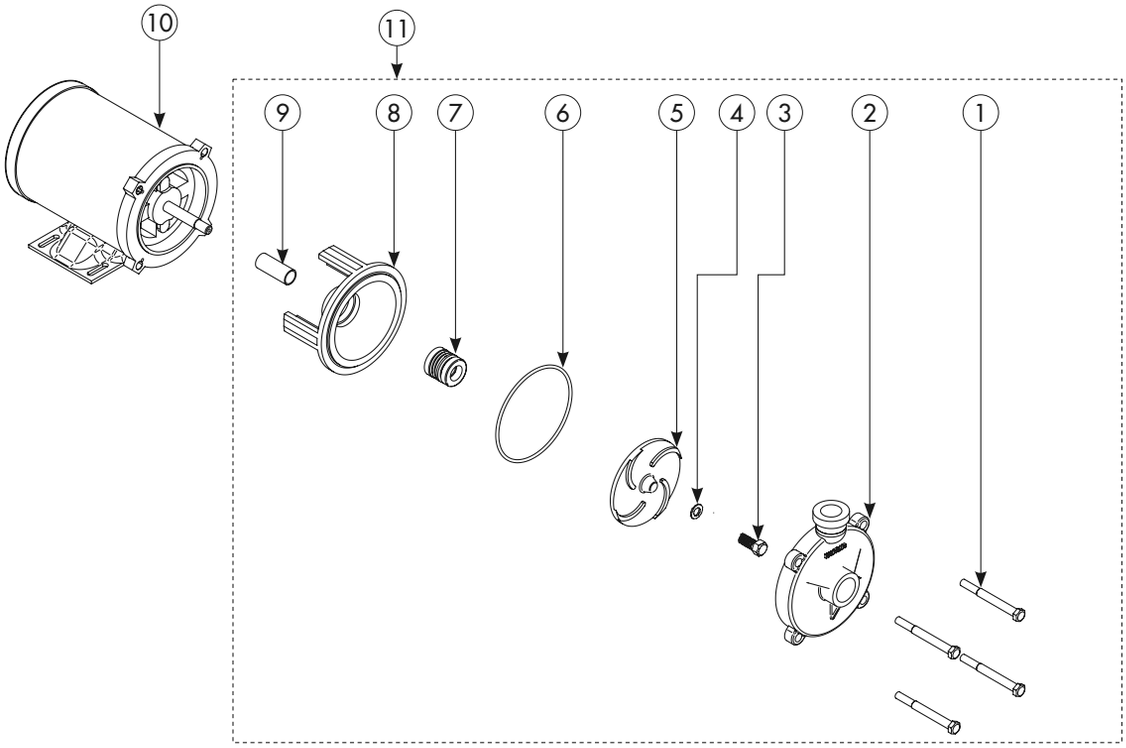

Número	Código do produto	Descrição	Quantidade	Preço unitário (R$)	IPI
1	G15P1394	Parafuso sext. RP 3/8" x 3.1/2" s/ zinc.	4	**2,70**	0%
2	G15P1513	Corpo FºFº usinado NRD-19	1	**74,50**	4%
3	G15P269	Parafuso cab. sext. Inox 1/4" x 1" UNF	1	**14,50**	0%
4	G15P304	Arruela lisa Inox 1/4"	1	**0,50**	0%
5	G15P1515	Rotor bomba 1NRD-19	1	**35,00**	4%
	G15P1516	Rotor bomba 2NRD-19	1	**35,00**	4%
	G15P1517	Rotor bomba 3NRD-19	1	**35,00**	4%
	G15P1518	Rotor bomba 4NRD-19	1	**35,00**	4%
6	G15P1871	Anel oring de vedação da intermediária	1	**41,80**	0%
7	G15P1103	Selo mecânico 3/4" Viton	1	**95,00**	0%
8	G15P1514	Intermediária FºFº usinada NRD-19	1	**73,80**	4%
9	G15P283	Bucha de latão 47,00 mm eixo do motor B7NRL-50	1	**12,60**	0%
10	G15P247	Motor elét. 1/3 CV monof. (Split Phase)	1	**522,00**	0%
	G15P246	Motor elét. 1/2 CV monof. (Split Phase)	1	**548,00**	0%
	G15P248	Motor elét. 3/4 CV monof. (Split Phase)	1	**667,00**	0%
	G15P199	Motor elét. 1,0 CV monof. (JJM)	1	**996,00**	0%
	G15P202	Motor elét. 1/2 CV trif. (JJT)	1	**655,00**	0%
	G15P203	Motor elét. 3/4 CV trif. (JJT)	1	**691,00**	0%
	G15P204	Motor elét. 1,0 CV trif. (JJT)	1	**723,00**	0%
11	G21P11	Bomba 1NRD-19 sem motor	1	**392,00**	5%
	G21P12	Bomba 2NRD-19 sem motor	1	**392,00**	5%
	G21P13	Bomba 3NRD-19 sem motor	1	**392,00**	5%
	G21P14	Bomba 4NRD-19 sem motor	1	**392,00**	5%

Observação: Substituição Tributária - consultar a fábrica

Motobomba B7NRL-50

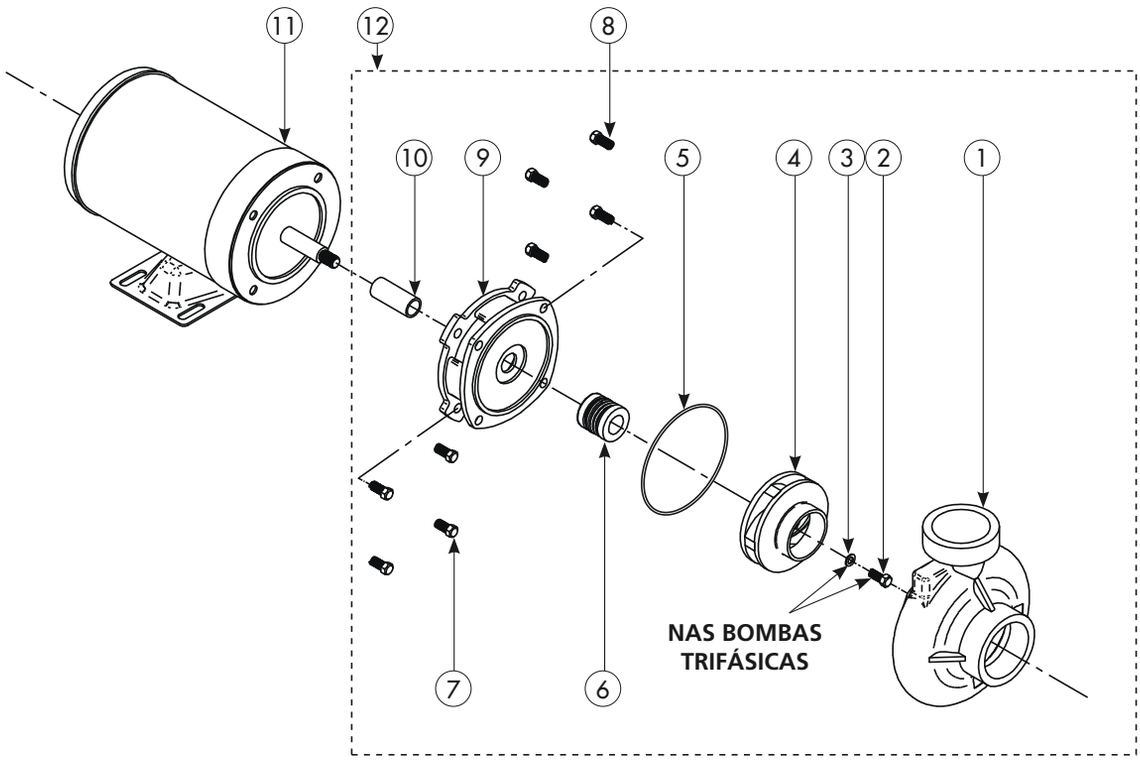

Número	Código do produto	Descrição	Quantidade	Preço unitário (R$)	IPI
1	G15P268	Corpo bomba BNRL-50/126 FºFº	1	**343,00**	4%
2	G15P269	Parafuso cab. sext. Inox 1/4 x 1 UNF	1	**14,50**	0%
3	G15P304	Arruela lisa Inox 1/4	1	**0,50**	0%
4	G15P273	Rotor bomba B7NRL-50 FºFº	1	**114,80**	0%
5	G15P1865	Anel oring corpo bomba NRB/BNRL 126,67 x 2,62 mm	1	**32,70**	0%
6	G15P276	Selo mecânico 3/4 bomba NRD/BNRL 50/126	1	**41,00**	0%
7	G15P191	Parafuso cab. sext. 3/8 x 5/8 UNC zincado	4	**0,80**	0%
8	G15P277	Parafuso cab. sext. 5/16 x 5/8 UNC zincado	4	**0,60**	0%
9	G15P280	Intermediária FºFº B7NRL-50/126	1	**85,20**	4%
10	G15P283	Bucha latão 47,00 mm eixo motor B7NRL-50	1	**12,60**	0%
11	G15P241	Motor elét. 3,0 CV monof.	1	**1.511,00**	0%
	G15P242	Motor elét. 3,0 CV trif.	1	**1.118,00**	0%
12	G21P16	Bomba B7NRL-50 sem motor	1	**620,00**	5%

Observação: Substituição Tributária - consultar a fábrica

PEÇAS DE REPOSIÇÃO

Motobomba B9NRL-50

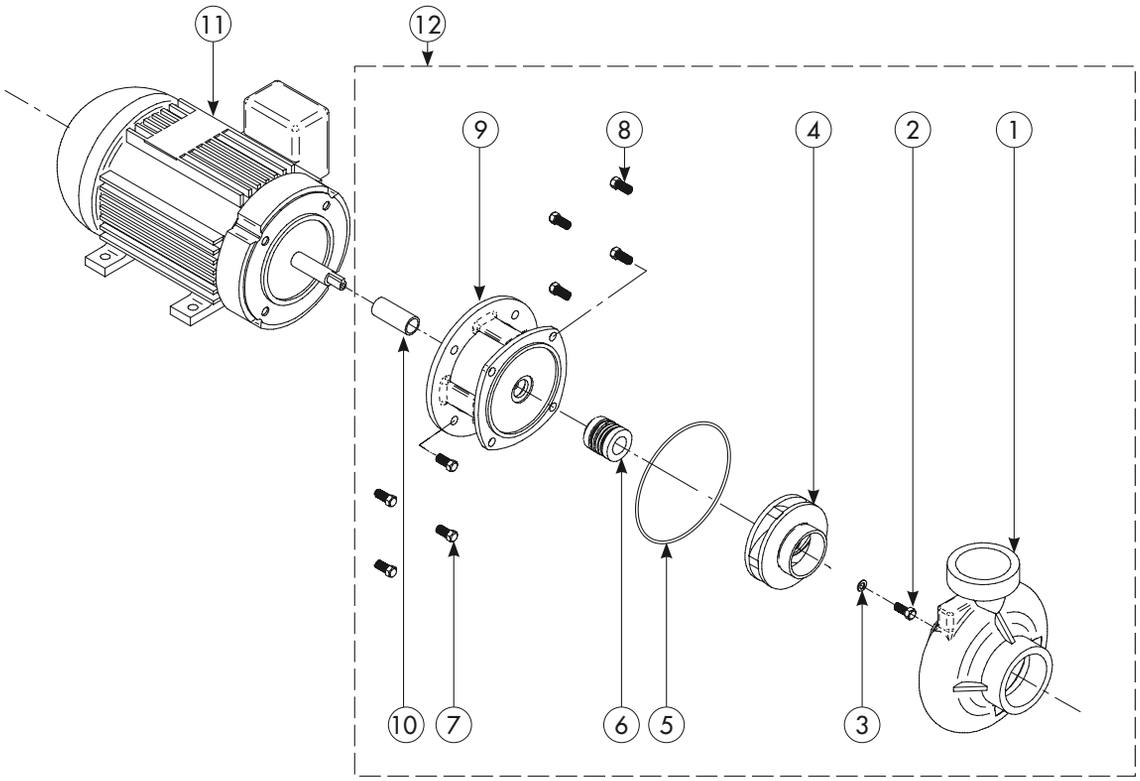

Número	Código do produto	Descrição	Quantidade	Preço unitário (R$)	IPI
1	G15P268	Corpo bomba BNRL-50/126 FºFº	1	**343,00**	4%
2	G15P269	Parafuso cab. sext. Inox 1/4 x 1 UNF	1	**14,50**	0%
3	G15P304	Arruela lisa Inox 1/4	1	**0,50**	0%
4	G15P274	Rotor bomba B9NRL-50 FºFº	1	**114,80**	4%
5	G15P1865	Anel oring corpo bomba NRB/BNRL 126,67 x 2,62 mm	1	**32,70**	0%
6	G15P276	Selo mecânico 3/4" bomba NRD-19/BNRL-50/126	1	**41,00**	0%
7	G15P257	Parafuso cab. sext. 3/8 x 7/8" UNC zincado	4	**1,20**	0%
8	G15P278	Parafuso cab. sext. 5/16" x 3/4" UNC zincado	4	**0,90**	0%
9	G15P281	Intermediária FºFº B9NRL-50/126	1	**127,80**	4%
10	G15P284	Bucha latão 40,00 mm eixo motor B9NRL-50	1	**11,00**	0%
11	G15P287	Motor elét. 5,0 CV trif.	1	**2.546,00**	0%
12	G21P17	Bomba B9NRL-50 sem motor	1	**695,00**	5%

Observação: Substituição Tributária - consultar a fábrica

Aqua Clor clorador – À base de sal

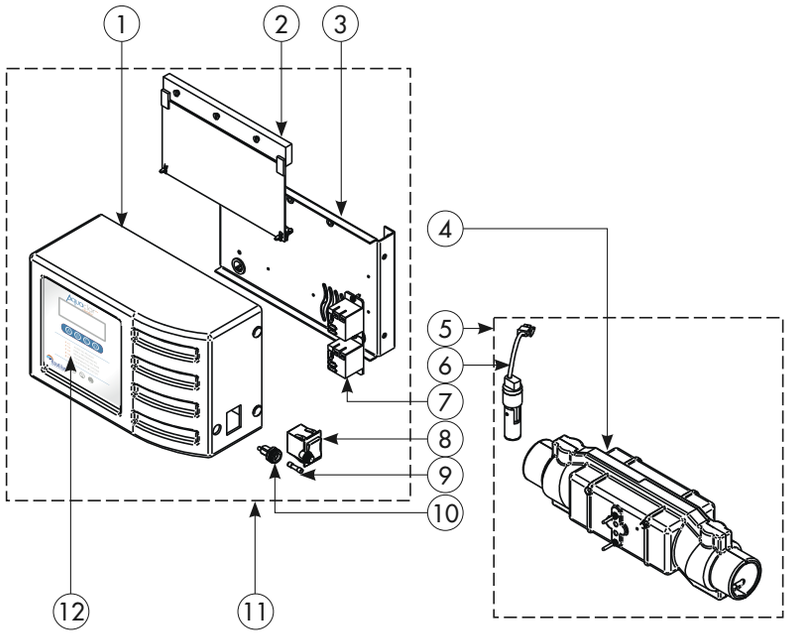

Número	Código do produto	Descrição	Quantidade	Preço unitário (R$)	IPI
1	G1P418	Gabinete do Aqua Clor	1	**123,00**	10%
2	G15P1765	Placa eletrônica controle clorador 15AL	1	**2.748,00**	0%
	G15P1766	Placa eletrônica controle clorador 25AL	1	**2.748,00**	0%
	G15P1767	Placa eletrônica controle clorador 35AL	1	**2.748,00**	0%
3	G15P1822	Suporte do gerador de cloro	1	**97,00**	0%
4	G20P25	Conj. célula Aqua Clor GC-15AL s/sensor de fluxo	1	**832,00**	10%
	G20P26	Conj. célula Aqua Clor GC-25AL s/sensor de fluxo	1	**1.148,00**	10%
	G20P27	Conj. célula Aqua Clor GC-35AL s/sensor de fluxo	1	**1.455,00**	10%
5	G20P31	Conj. célula Aqua Clor GC-15AL c/sensor de fluxo	1	**916,00**	10%
	G20P32	Conj. célula Aqua Clor GC-25AL c/sensor de fluxo	1	**1.227,00**	10%
	G20P33	Conj. célula Aqua Clor GC-35AL c/sensor de fluxo	1	**1.539,00**	10%
6	G15P1791	Sensor de fluxo	1	**84,00**	10%
7	G15P389	Relé da motobomba	2	**38,00**	0%
8	G15P968	Chave de três posições	1	**26,00**	0%
9	G15P862	Fusível	1	**5,00**	0%
10	G15P311	Porta fusível	1	**6,00**	0%
11	G20P28	Conj. caixa de comando Aqua Clor GC 15AL	1	**3.377,00**	10%
	G20P34	Conj. caixa de comando Aqua Clor GC 25AL	1	**3.377,00**	10%
	G20P35	Conj. caixa de comando Aqua Clor GC 35AL	1	**3.377,00**	10%
12	G15P1823	Etiqueta adesiva do digital Aqua Clor	1	**41,00**	0%

Observação: Substituição Tributária - consultar a fábrica

Dispositivo de aspiração em latão para piscinas de concreto - 1.1/2"

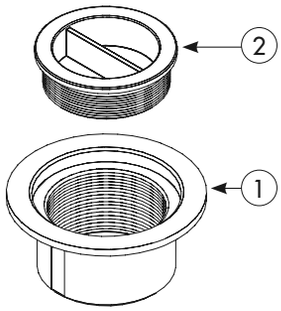

Número	Código do produto	Descrição	Quantidade	Preço unitário (R$)	IPI
1	G15P1619	Corpo disp asp. latão cromado	1	59,30	0%
2	G15P1620	Tampa plástica disp. asp. latão	1	6,50	

Observação: Substituição Tributária - consultar a fábrica

Dispositivo de retorno em latão para piscinas de concreto - 1.1/2"

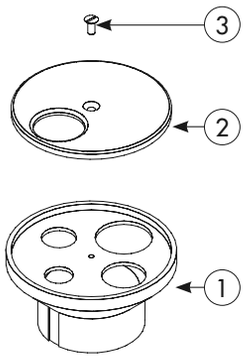

Número	Código do produto	Descrição	Quantidade	Preço unitário (R$)	IPI
1	G15P1618	Corpo disp. ret. latão cromado	1	93,80	0%
2	G15P1613	Tampa inox disp. ret. latão	1	24,70	5%
3	G15P1604	Parafuso rm cab. ch. fenda 5/32 x 5/16 inox	1	0,40	0%

Observação: Substituição Tributária - consultar a fábrica

Dispositivo de hidromassagem em latão para piscinas de concreto - 1.1/2"

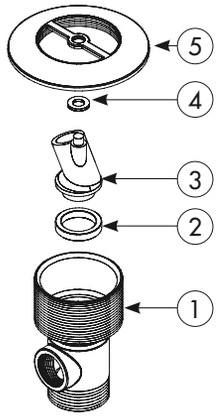

Número	Código do produto	Descrição	Quantidade	Preço unitário (R$)	IPI
1	G15P1625	Corpo disp. hidro latão cromado	1	114,00	0%
2	G15P1624	Arruela nylon 25,40 x 18,60 x 4,30 mm	1	7,50	
3	G15P1626	Eixo disp. hidro latão cromado	1	46,80	
4	G15P1623	Arruela lisa inox 11,70 x 6,60 x 1,50 mm	1	2,50	
5	G15P1627	Tampa disp. hidro latão cromado	1	62,20	5%

Observação: Substituição Tributária - consultar a fábrica

Ralo quebra-ondas redondo em latão para piscinas de concreto - 1.1/2"

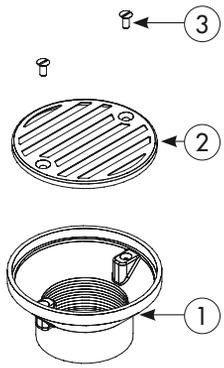

Número	Código do produto	Descrição	Quantidade	Preço unitário (R$)	IPI
1	G15P1646	Corpo ralo quebra-ondas red. latão	1	58,40	0%
2	G15P1612	Grade inox ralo quebra-ondas red. latão	1	31,80	5%
3	G15P1511	Parafuso rm cab. ch. fenda 5/32 x 1/2 inox	2	0,30	0%

Observação: Substituição Tributária - consultar a fábrica

Ralo quebra-ondas retangular em latão para piscinas de concreto - 6,7 x 12 cm x 1.1/2"

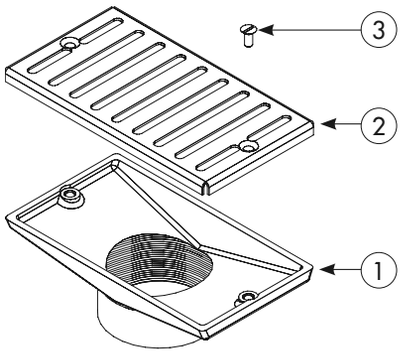

Número	Código do produto	Descrição	Quantidade	Preço unitário (R$)	IPI
1	G15P1648	Corpo ralo quebra-ondas retang. latão	1	**53,70**	0%
2	G15P1616	Grade inox ralo quebra-ondas ret. latão	1	**27,40**	5%
3	G15P1511	Parafuso rosca máquina cabeça chata: fenda 5/32 x 1/2 inox	2	**0,30**	0%

Observação: Substituição Tributária - consultar a fábrica

Grade de fundo 15 x 15 cm em latão para piscinas de concreto - 1.1/2"

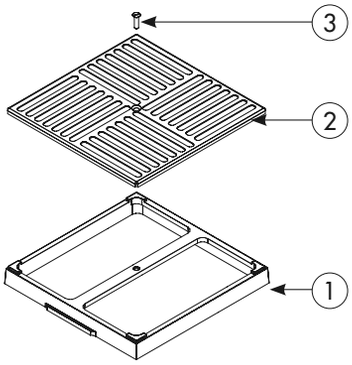

Número	Código do produto	Descrição	Quantidade	Preço unitário (R$)	IPI
1	G15P1649	Caixilho 15 x 15 latão	1	**72,70**	0%
2	G15P1617	Grade inox 15 x 15	1	**35,60**	5%
3	G15P1604	Parafuso rm cab. ch. fenda 5/32 x 5/16 inox	1	**0,40**	0%

Observação: Substituição Tributária - consultar a fábrica

Grade de fundo 15 x 30 cm em latão para piscinas de concreto - 1.1/2"

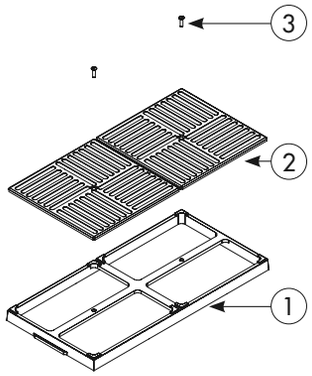

Número	Código do produto	Descrição	Quantidade	Preço unitário (R$)	IPI
1	G15P1645	Caixilho 15 x 30 latão	1	**91,20**	0%
2	G15P1617	Grade inox 15 x 15	2	**35,60**	5%
3	G15P1604	Parafuso rm cab. ch. fenda 5/32 x 5/16 inox	2	**0,40**	0%

Observação: Substituição Tributária - consultar a fábrica

Ralo de fundo 15 x 15 cm x 1.1/2" e 15 x 15 cm x 2”em latão para piscinas de concreto

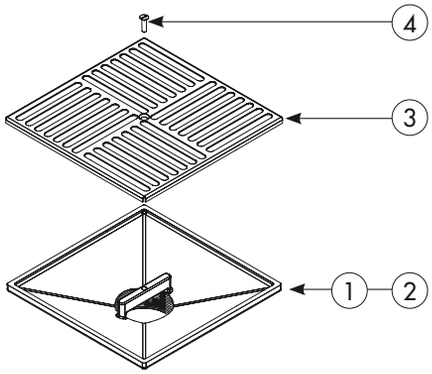

Número	Código do produto	Descrição	Quantidade	Preço unitário (R$)	IPI
1	G15P1647	Corpo ralo fundo quadrado 15 x 15 x 1 1/2” latão	1	**105,70**	0%
2	G15P1810	Corpo ralo fundo quadrado 15 x 15 x 2” latão	1	**135,70**	
3	G15P1617	Grade inox 15 x 15	1	**35,60**	5%
4	G15P1604	Parafuso rm cab. ch. fenda 5/32 x 5/16 inox	1	**0,40**	0%

Observação: Substituição Tributária - consultar a fábrica

Ralo de fundo redondo antiturbilhão em latão para piscinas de concreto - 1.1/2"

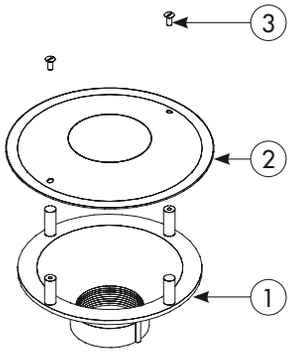

Número	Código do produto	Descrição	Quantidade	Preço unitário (R$)	IPI
1	G15P1644	Corpo ralo fundo antiturbilhão red. latão	1	72,20	0%
2	G15P1615	Tampa inox RF antiturbilhão red. latão	1	40,00	5%
3	G15P1604	Parafuso rm cab. ch. fenda 5/32 x 5/16 inox	2	0,40	0%

Observação: Substituição Tributária - consultar a fábrica

Dispositivo de aspiração 1.1/2" em ABS para piscinas de concreto

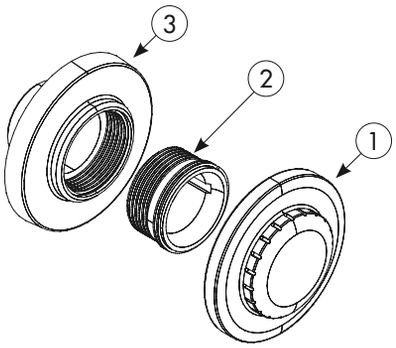

Número	Código do produto	Descrição	Quantidade	Preço unitário (R$)	IPI
1	G15P25	Canopla disp. aspiração ABS	1	4,00	0%
2	G15P22	Alojamento esfera disp. ret. / hidro ABS	1	3,10	
3	G15P14	Corpo disp. concreto ABS	1	6,10	

Observação: Substituição Tributária - consultar a fábrica

Dispositivo de retorno 1.1/2" em ABS para piscinas de concreto

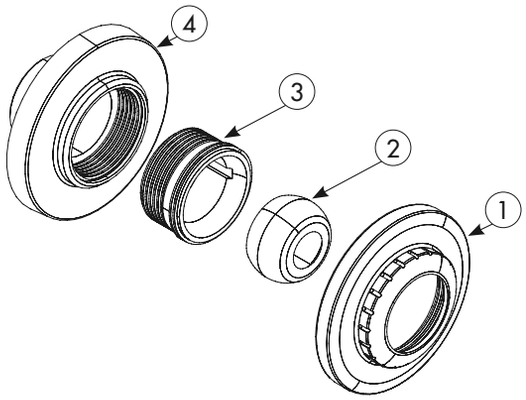

Número	Código do produto	Descrição	Quantidade	Preço unitário (R$)	IPI
1	G15P2	Canopla disp. ret. / hidro / leque ABS	1	3,70	0%
2	G15P23	Esfera disp. ret. / hidro ABS	1	2,70	
3	G15P22	Alojamento esfera disp. ret. / hidro ABS	1	3,10	
4	G15P14	Corpo disp. concreto ABS	1	6,10	

Observação: Substituição Tributária - consultar a fábrica

Dispositivo de retorno em leque 1.1/2" em ABS para piscinas de concreto

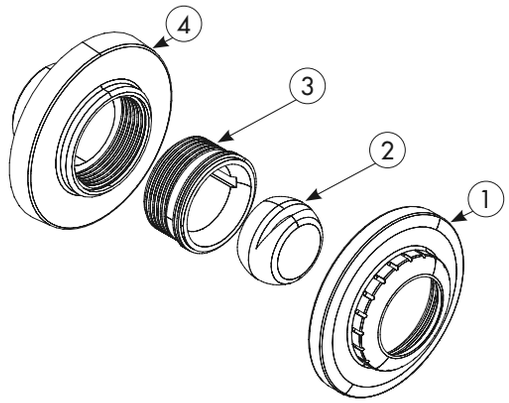

Número	Código do produto	Descrição	Quantidade	Preço unitário (R$)	IPI
1	G15P2	Canopla disp. ret. / hidro / leque ABS	1	3,70	0%
2	G15P24	Esfera disp. ret. leque ABS	1	2,80	
3	G15P22	Alojamento esfera disp. ret. / hidro ABS	1	3,10	
4	G15P14	Corpo disp. concreto ABS	1	6,10	

Observação: Substituição Tributária - consultar a fábrica

PEÇAS DE REPOSIÇÃO

Dispositivo de nível ou sucção simples 1.1/2" em ABS para piscinas de concreto

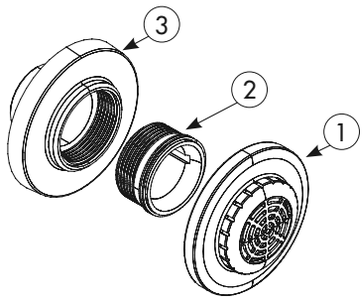

Número	Código do produto	Descrição	Quantidade	Preço unitário (R$)	IPI
1	G15P16	Canopla disp. nível ABS	1	3,80	0%
2	G15P22	Alojamento esfera disp. ret. / hidro ABS	1	3,10	
3	G15P14	Corpo disp. concreto ABS	1	6,10	

Observação: Substituição Tributária - consultar a fábrica

Dispositivo de aspiração 1.1/2" em ABS para piscinas de vinil

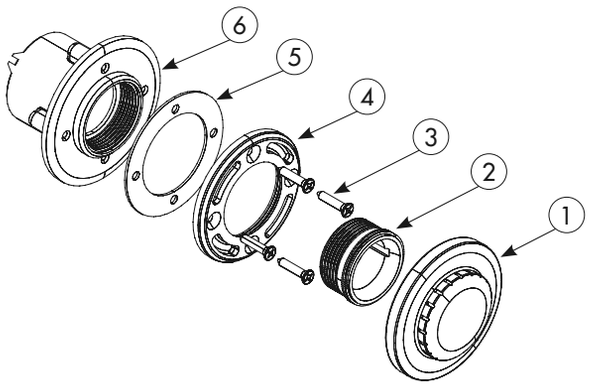

Número	Código do produto	Descrição	Quantidade	Preço unitário (R$)	IPI
1	G15P25	Canopla disp. aspiração ABS	1	4,00	0%
2	G15P22	Alojamento esfera disp. ret. / hidro ABS	1	3,10	
3	G15P11	Parafuso AA cab. ch. ph. 5,5 x 25 mm inox	4	0,80	
4	G15P17	Contra-flange disp. vinil ABS	1	3,10	
5	G15P18	Junta contra-flange disp. vinil ABS	1	7,30	
6	G15P6	Corpo disp. vinil / fibra ABS	1	9,40	

Observação: Substituição Tributária - consultar a fábrica

Dispositivo de retorno 1.1/2" em ABS para piscinas de vinil

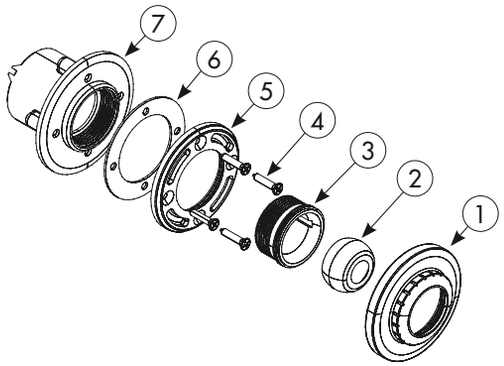

Número	Código do produto	Descrição	Quantidade	Preço unitário (R$)	IPI
1	G15P2	Canopla disp. ret. / hidro / leque ABS	1	3,70	0%
2	G15P23	Esfera disp. ret. / hidro ABS	1	2,70	
3	G15P22	Alojamento esfera disp. ret. / hidro ABS	1	3,10	
4	G15P11	Parafuso AA cab. ch. ph. 5,5 x 25 mm inox	4	0,80	
5	G15P17	Contra-flange disp. vinil ABS	1	3,10	
6	G15P18	Junta contra-flange disp. vinil ABS	1	7,30	
7	G15P6	Corpo disp. vinil / fibra ABS	1	9,40	

Observação: Substituição Tributária - consultar a fábrica

Dispositivo de retorno em leque 1.1/2" em ABS para piscinas de vinil

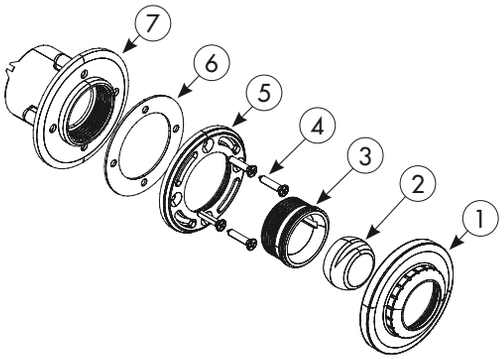

Número	Código do produto	Descrição	Quantidade	Preço unitário (R$)	IPI
1	G15P2	Canopla disp. ret. / hidro / leque ABS	1	3,70	0%
2	G15P24	Esfera disp. ret. leque ABS	1	2,80	
3	G15P22	Alojamento esfera disp. ret. / hidro ABS	1	3,10	
4	G15P11	Parafuso AA cab. ch. ph. 5,5 x 25 mm inox	4	0,80	
5	G15P17	Contra-flange disp. vinil ABS	1	3,10	
6	G15P18	Junta contra-flange disp. vinil ABS	1	7,30	
7	G15P6	Corpo disp. vinil / fibra ABS	1	9,40	

Observação: Substituição Tributária - consultar a fábrica

Dispositivo de nível ou sucção simples 1.1/2" em ABS para piscinas de vinil

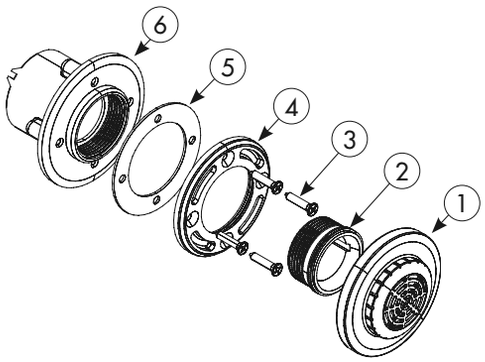

Número	Código do produto	Descrição	Quantidade	Preço unitário (R$)	IPI
1	G15P16	Canopla disp. nível ABS	1	3,80	0%
2	G15P22	Alojamento esfera disp. ret. / hidro ABS	1	3,10	
3	G15P11	Parafuso AA cab. ch. ph. 5,5 x 25 mm inox	4	0,80	
4	G15P17	Contra-flange disp. vinil ABS	1	3,10	
5	G15P18	Junta contra-flange disp. vinil ABS	1	7,30	
6	G15P6	Corpo disp. vinil / fibra ABS	1	9,40	

Observação: Substituição Tributária - consultar a fábrica

Dispositivo de hidromassagem 1.1/2" em ABS para piscinas de vinil

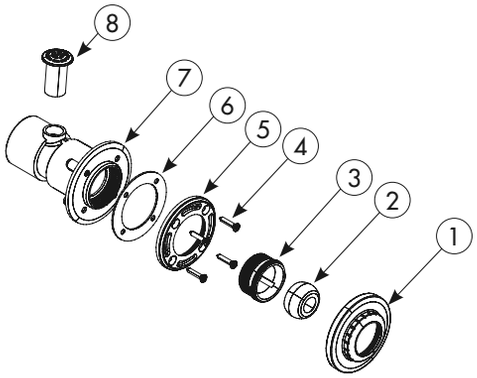

Número	Código do produto	Descrição	Quantidade	Preço unitário (R$)	IPI
1	G15P2	Canopla disp. ret. / hidro / leque ABS	1	3,70	0%
2	G15P23	Esfera disp. ret. / hidro ABS	1	2,70	
3	G15P22	Alojamento esfera disp. ret. / hidro ABS	1	3,10	
4	G15P11	Parafuso AA cab. ch. ph. 5,5 x 25 mm inox	4	0,80	
5	G15P17	Contra-flange dispositivo vinil 1.1/2" ABS	1	3,10	
6	G15P18	Junta contra-flange disp. vinil ABS	1	7,30	
7	G24P1	Corpo disp. hidro ABS	1	16,80	
8	G24P6	Válvula admissão ar disp. hidro ABS	1	8,60	

Observação: Substituição Tributária - consultar a fábrica

PEÇAS DE REPOSIÇÃO

Ralo de fundo pequeno 1.1/2" em ABS para piscinas de vinil

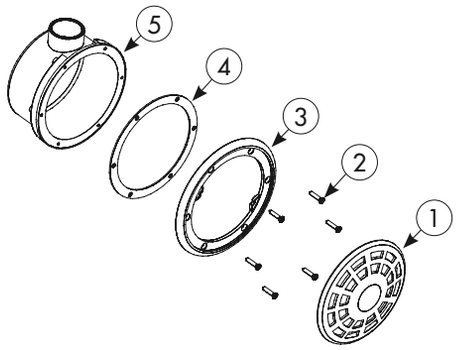

Número	Código do produto	Descrição	Quantidade	Preço unitário (R$)	IPI
1	G15P20	Grade RF peq. ABS	1	20,90	0%
2	G15P11	Parafuso AA cab. ch. ph. 5,5 x 25 mm inox	6	0,80	
3	G15P9	Contra-flange RF peq. ABS	1	21,80	
4	G15P7	Junta contra-flange RF peq.	1	14,80	
5	G15P19	Corpo ralo fundo peq. ABS	1	56,30	

Observação: Substituição Tributária - consultar a fábrica

Ralo de fundo grande 1.1/2" / 2" em ABS para piscinas de concreto e vinil

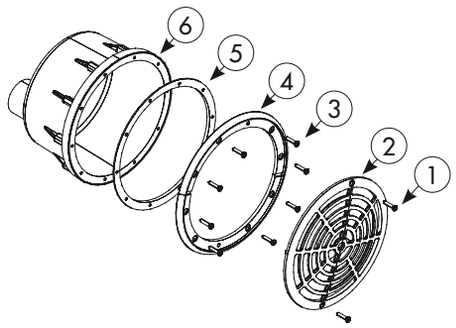

Número	Código do produto	Descrição	Quantidade	Preço unitário (R$)	IPI
1	G15P11	Parafuso AA cab. ch. ph. 5,5 x 25 mm inox	2	0,80	0%
2	G15P12	Grade RF gde. / turbo dreno ABS	1	14,40	
3	G15P11	Parafuso AA cab. ch. ph. 5,5 x 25 mm inox	8	0,80	
4	G15P28	Contra-flange RF gde. / turbo dreno ABS	1	11,30	
5	G15P10	Junta contra-flange RF gde. / turbo dreno	1	13,90	
6	G15P30	Corpo ralo fundo gde. ABS	1	43,80	

Observação: Substituição Tributária - consultar a fábrica

Turbo dreno 1.1/2" / 2” em ABS para piscinas de concreto e vinil

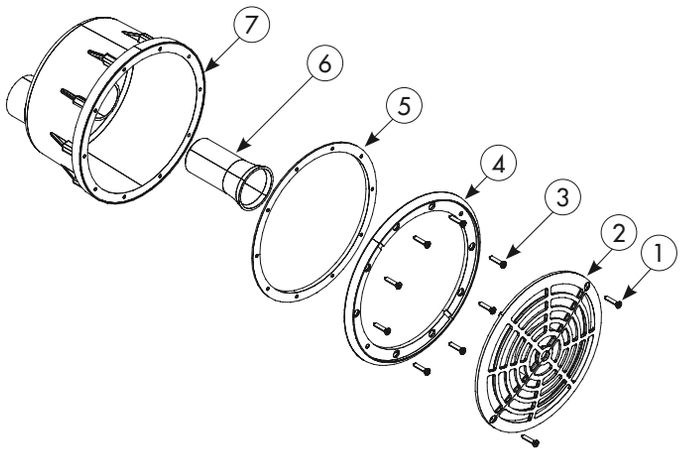

Número	Código do produto	Descrição	Quantidade	Preço unitário (R$)	IPI
1	G15P11	Parafuso AA cab. ch. ph. 5,5 x 25 mm inox	2	0,80	0%
2	G15P12	Grade RF gde. / turbo dreno ABS	1	14,40	
3	G15P11	Parafuso AA cab. ch. ph. 5,5 x 25 mm inox	8	0,80	
4	G15P28	Contra-flange RF gde. / turbo dreno ABS	1	11,30	
5	G15P10	Junta contra-flange RF gde. / turbo dreno	1	22,30	
6	G15P26	Venturi turbo dreno ABS	1	7,20	
7	G15P31	Corpo turbo dreno ABS	1	44,50	

Observação: Substituição Tributária - consultar a fábrica

Clorador de pastilha

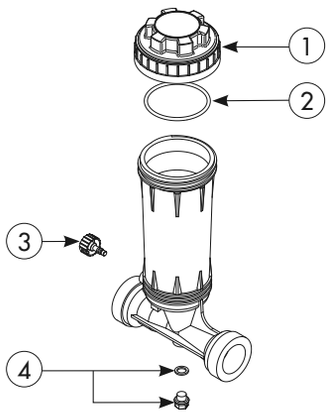

Número	Código do produto	Descrição	Quantidade	Preço unitário (R$)	IPI
1	G15P325	Tampa clorador de pastilha	1	160,90	0%
2	G15P326	Anel oring tampa clorador de pastilha	1	16,60	
3	G15P327	Botão regulador de vazão	1	16,60	
4	G15P330	Plug de drenagem com junta	1	16,60	

Observação: Substituição Tributária - consultar a fábrica

PEÇAS DE REPOSIÇÃO DE BOMBAS DE CALOR

MANUTENÇÃO GARANTIDA

Bomba de calor Aquahot - AA/AS - 25/45

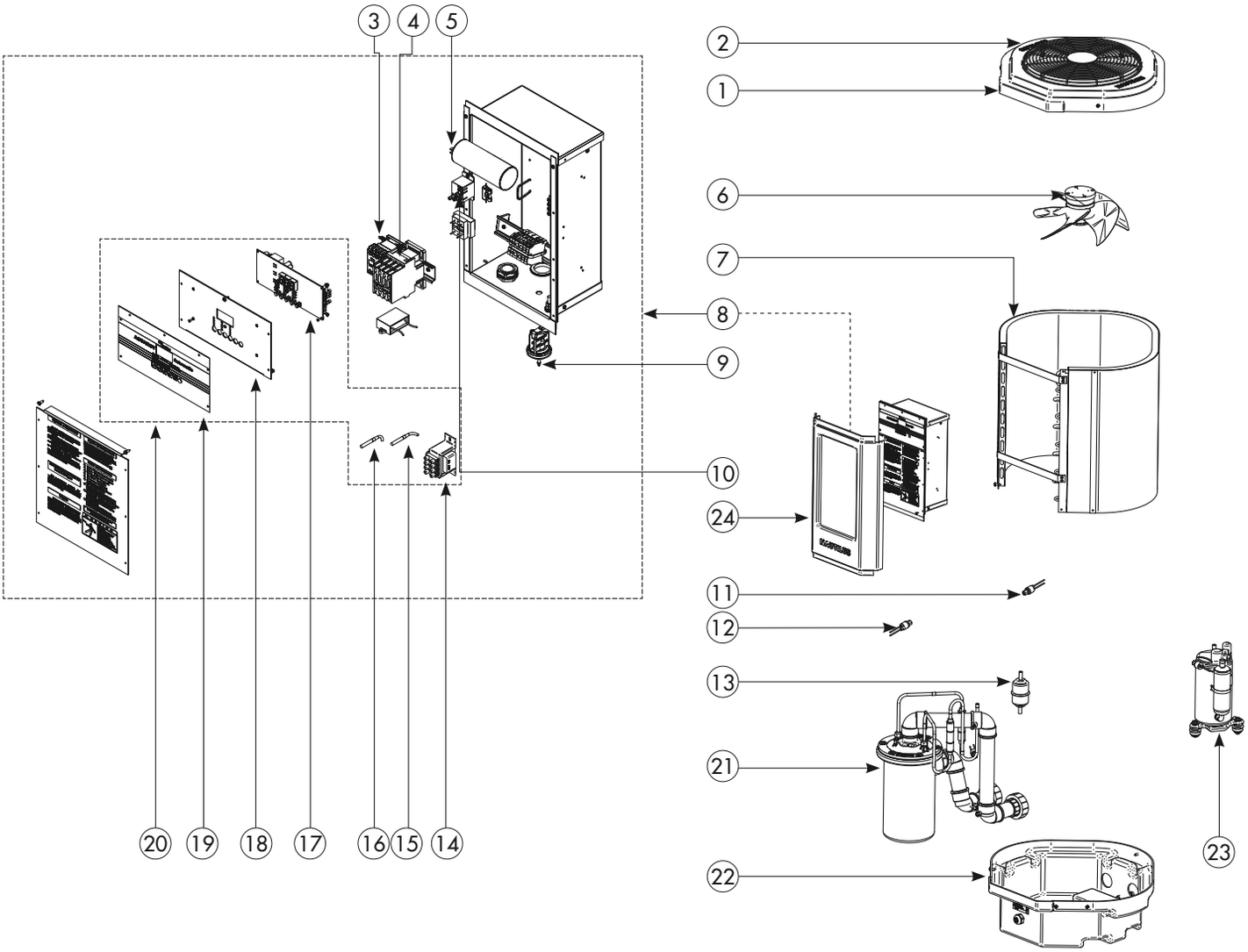

Bomba de calor Aquahot - AA/AS - 25/45

Número	Código do produto	Descrição	Utilizado no produto	Tensão nominal	Quant.	Preço unitário (R$)	IPI
1	G15P585	Grade do ventilador	AA/AS-25 e 45	Monof	1	**76,10**	0%
2	G15P1057	Tampa superior rotomoldada	AA/AS-25 e 45	Monof	1	**53,00**	0%
3	G15P1130	Contatora da motobomba	AA-25 e 45	Monof	1	**137,10**	0%
4	G15P488	Contatora do compressor	AA/AS-25	Monof	1	**163,30**	0%
	G15P555	Contatora do compressor	AA/AS-45	Monof	1	**173,20**	0%
5	G15P557	Capacitor do compressor (40 MFD)	AA/AS-25 e 45	Monof	1	**43,20**	0%
6	G15P582	Moto-ventilador axial	AA/AS-25 e 45	Monof	1	**489,40**	0%
7	G15P669	Evaporador com coletor	AA/AS-25 e 45	Monof	1	**1,433,90**	15%
8	G17P15	Caixa de comando completa	AA-25	Monof	1	**1,600,60**	15%
	G17P24	Caixa de comando completa	AS-25	Monof	1	**1,382,90**	15%
	G17P31	Caixa de comando completa	AA-45	Monof	1	**1,614,40**	15%
	G17P32	Caixa de comando completa	AS-45	Monof	1	**1,383,70**	15%
9	G15P662	Pressostato de água	AA/AS-25 e 45	Monof	1	**80,00**	0%
10	G15P1137	Relé do ventilador	AA/AS-25 e 45	Monof	1	**31,30**	0%
11	G15P446	Pressostato de alta	AA/AS-25 e 45	Monof	1	**97,50**	0%
12	G15P445	Pressostato de baixa	AA/AS-25 e 45	Monof	1	**97,50**	0%
13	G15P657	Filtro secador	AA/AS-45	Monof	1	**41,70**	0%
14	G15P640	Transformador	AA/AS-25 e 45	Monof	1	**68,50**	0%
15	G15P1342	Sensor de temperatura (degelo)	AA/AS-25 e 45	Monof	1	**41,00**	0%
16	G15P1341	Sensor de temperatura (água)	AA/AS-25 e 45	Monof	1	**41,00**	0%
17	G15P1079	Termostato controlador	AA-25 e 45	Monof	1	**721,40**	0%
	G15P1411	Termostato controlador	AS-25 e 45	Monof	1	**570,30**	0%
18	G15P753	Painel frontal (termostato) alumínio	AA/AS-25 e 45	Monof	1	**39,50**	0%
19	G15P1165	Etiqueta ades. painel frontal Aquahot	AA-25 e 45	Monof	1	**41,00**	0%
	G15P1166	Etiqueta ades. painel frontal Aquahot	AS-25 e 45	Monof	1	**41,00**	0%
20	G15P2145	Conj. Termostato controlador c/ transf. e sensor	AA-25 e 45	Monof	1	**801,90**	0%
	G15P2148	Conj. Termostato controlador c/ transf. e sensor	AS-25 e 45	Monof	1	**801,30**	0%
21	G17P2	Condensador com cuba e sem hidráulica	AA/AS-25	Monof	1	**647,00**	15%
	G17P3	Condensador com cuba e sem hidráulica	AA/AS-45	Monof	1	**753,00**	15%
22	G15P745	Base rotomoldada	AA/AS-25 e 45	Monof	1	**84,20**	15%
23	G15P1146	Compressor rotativo	AA/AS-25	Monof	1	**645,70**	0%
	G15P1147	Compressor rotativo	AA/AS-45	Monof	1	**802,30**	0%
24	G15P1060	Tampa frontal rotomoldada	AA/AS-25 e 45	Monof	1	**55,00**	15%

Observações: Substituição Tributária - consultar a fábrica
Caso a máquina tenha opcionais instalados, informar a fábrica no ato do pedido

PEÇAS DE REPOSIÇÃO

Bomba de calor - AA/AS - 65/85

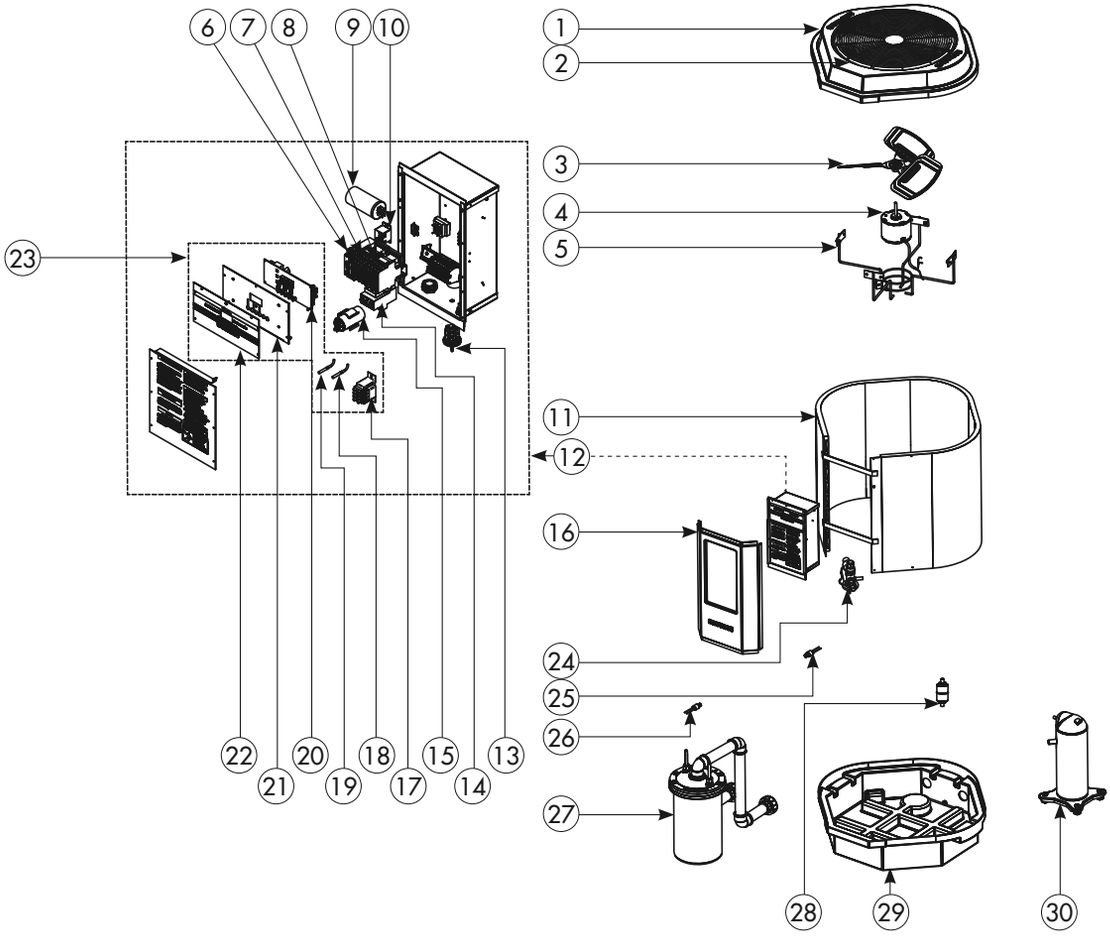

Número	Código do produto	Descrição	Utilizado no produto	Tensão nominal	Quant.	Preço unitário (R$)	IPI
1	G15P1058	Tampa superior rotomoldada	AA/AS-65 e 85	Monof/Trif 220V e Trif 380V	1	**106,10**	15%
2	G15P587	Grade do ventilador	AA/AS-65 e 85	Monof/Trif 220V e Trif 380V	1	**113,90**	0%
3	G15P627	Hélice do ventilador	AA/AS-65 e 85	Monof/Trif 220V e Trif 380V	1	**339,30**	0%
4	G15P824	Motor do ventilador	AA/AS-65 e 85	Monof/Trif 220V e Trif 380V	1	**586,90**	0%
5	G15P588	Suporte do motor	AA/AS-65 e 85	Monof/Trif 220V e Trif 380V	1	**113,90**	0%
6	G15P828	Relé sequência de fase	AA/AS-65 e 85	Trif 220V	1	**254,60**	0%
	G15P1078	Relé sequência de fase	AA/AS-65 e 85	Trif 380V	1	**254,60**	0%
7	G15P488	Contatora da motobomba	AA-65	Monof/Trif 220V e Trif 380V	1	**163,30**	0%
	G15P555	Contatora da motobomba	AA-85	Monof/Trif 220V e Trif 380V	1	**173,20**	0%
8	G15P489	Contatora do compressor	AA/AS-65	Monof 220V	1	**202,90**	0%
	G15P555	Contatora do compressor	AA/AS-65	Trif 220V	1	**173,20**	0%
	G15P488	Contatora do compressor	AA/AS-65	Trif 380V	1	**163,30**	0%
	G15P490	Contatora do compressor	AA/AS-85	Monof 220V	1	**333,10**	0%
	G15P489	Contatora do compressor	AA/AS-85	Trif 220V	1	**202,90**	0%
	G15P555	Contatora do compressor	AA/AS-85	Trif 380V	1	**173,20**	0%
9	G15P962	Capacitor do compressor	AA/AS-65	Monof 220V	1	**66,90**	0%
	G15P780	Capacitor do compressor	AA/AS-85	Monof 220V	1	**111,30**	0%

Observação: Substituição Tributária - consultar a fábrica

PEÇAS DE REPOSIÇÃO

Bomba de calor - AA/AS - 65/85

Número	Código do produto	Descrição	Utilizado no produto	Tensão nominal	Quant.	Preço unitário (R$)	IPI
10	G15P1137	Relé do ventilador	AA/AS-65 e 85	Monof/Trif 220V e Trif 380V	1	**31,30**	0%
11	G15P670	Evaporador com distribuidor/coletor	AA/AS-65 e 85	Monof/Trif 220V e Trif 380V	1	**2,933,70**	15%
12	G17P36	Caixa de comando completa	AA-65	Monof 220V	1	**1,760,70**	15%
	G17P37	Caixa de comando completa	AA-65	Trif 220V	1	**1,868,30**	15%
	G17P38	Caixa de comando completa	AA-65	Trif 380V	1	**2,216,80**	15%
	G17P39	Caixa de comando completa	AS-65	Monof 220V	1	**1,526,50**	15%
	G17P40	Caixa de comando completa	AS-65	Trif 220V	1	**1,926,50**	15%
	G17P41	Caixa de comando completa	AS-65	Trif 380V	1	**1,929,70**	15%
	G17P42	Caixa de comando completa	AA-85	Monof 220V	1	**1,987,60**	15%
	G17P43	Caixa de comando completa	AA-85	Trif 220V	1	**2,226,80**	15%
	G17P44	Caixa de comando completa	AA-85	Trif 380V	1	**2,209,50**	15%
	G17P45	Caixa de comando completa	AS-85	Monof 220V	1	**1,707,20**	15%
	G17P46	Caixa de comando completa	AS-85	Trif 220V	1	**1,971,70**	15%
	G17P47	Caixa de comando completa	AS-85	Trif 380V	1	**1,921,10**	15%
13	G15P662	Pressostato de água	AA/AS-65 e 85	Monof/Trif 220V e Trif 380V	1	**80,00**	0%
14	G15P534	Relé de sobrecarga	AA/AS-65	Trif 220V	1	**161,50**	0%
	G15P534	Relé de sobrecarga	AA/AS-65	Trif 380V	1	**161,50**	0%
	G15P535	Relé de sobrecarga	AA/AS-85	Trif 220V	1	**161,50**	0%
	G15P534	Relé de sobrecarga	AA/AS-85	Trif 380V	1	**161,50**	0%
15	G15P556	Capacitor do ventilador	AA/AS-65 e 85	Monof/Trif 220V e Trif 380V	1	**19,10**	0%
16	G15P1061	Tampa frontal rotomoldada	AA/AS-65 e 85	Monof/Trif 220V e Trif 380V	1	**62,30**	15%
17	G15P640	Transformador	AA/AS-65 e 85	Monof/Trif 220V e Trif 380V	1	**68,50**	0%
18	G15P1342	Sensor de temperatura (degelo)	AA/AS-65 e 85	Monof/Trif 220V e Trif 380V	1	**41,00**	0%
19	G15P1341	Sensor de temperatura (água)	AA/AS-65 e 85	Monof/Trif 220V e Trif 380V	1	**41,00**	0%
20	G15P1079	Termostato controlador	AA-65 e 85	Monof/Trif 220V e Trif 380V	1	**721,40**	0%
	G15P1411	Termostato controlador	AS-65 e 85	Monof/Trif 220V e Trif 380V	1	**570,30**	0%
21	G15P753	Painel frontal	AA/AS-65 e 85	Monof/Trif 220V e Trif 380V	1	**39,50**	0%
22	G15P1165	Etiqueta ades. painel frontal Aquahot	AA-65 e 85	Monof/Trif 220V e Trif 380V	1	**41,00**	0%
	G15P1166	Etiqueta ades. painel frontal Aquahot	AS-65 e 85	Monof/Trif 220V e Trif 380V	1	**41,00**	0%
23	G15P2145	Conj. Termostato controlador c/ transf. e sensor	AA-65 e 85	Monof/Trif 220V e Trif 380V	1	**801,90**	0%
	G15P2148	Conj. Termostato controlador c/ transf. e sensor	AS-65 e 85	Monof/Trif 220V e Trif 380V	1	**801,30**	0%
24	G15P802	Válvula de expansão	AA/AS-65	Monof/Trif 220V e Trif 380V	1	**322,60**	0%
	G15P594	Válvula de expansão	AA/AS-85	Monof/Trif 220V e Trif 380V	1	**402,90**	0%
25	G15P446	Pressostato de alta	AA/AS-65 e 85	Monof/Trif 220V e Trif 380V	1	**97,50**	0%
26	G15P455	Pressostato de baixa	AA/AS-65 e 85	Monof/Trif 220V e Trif 380V	1	**97,50**	0%
27	G17P4	Condensador com cuba e sem hidráulica	AA/AS-65 e 85	Monof/Trif 220V e Trif 380V	1	**1.123,00**	15%
28	G15P700	Filtro secador	AA/AS-65 e 85	Monof/Trif 220V e Trif 380V	1	**41,70**	0%
29	G15P746	Base rotomoldada	AA/AS-65 e 85	Monof/Trif 220V e Trif 380V	1	**164,40**	15%
30	G15P1148	Compressor	AA/AS-65	Monof 220V	1	**1,545,50**	0%
	G15P1149	Compressor	AA/AS-65	Trif 220V	1	**1,990,90**	0%
	G15P1151	Compressor	AA/AS-65	Trif 380V	1	**1,990,90**	0%
	G15P1155	Compressor	AA/AS-85	Monof 220V	1	**2,159,90**	0%
	G15P1156	Compressor	AA/AS-85	Trif 220V	1	**2,233,40**	0%
	G15P1157	Compressor	AA/AS-85	Trif 380V	1	**2,233,40**	0%

Observações: Substituição Tributária - consultar a fábrica
Caso a máquina tenha opcionais instalados, informar a fábrica no ato do pedido

PEÇAS DE REPOSIÇÃO

Bomba de calor - Aquahot AA/AS - 105/165

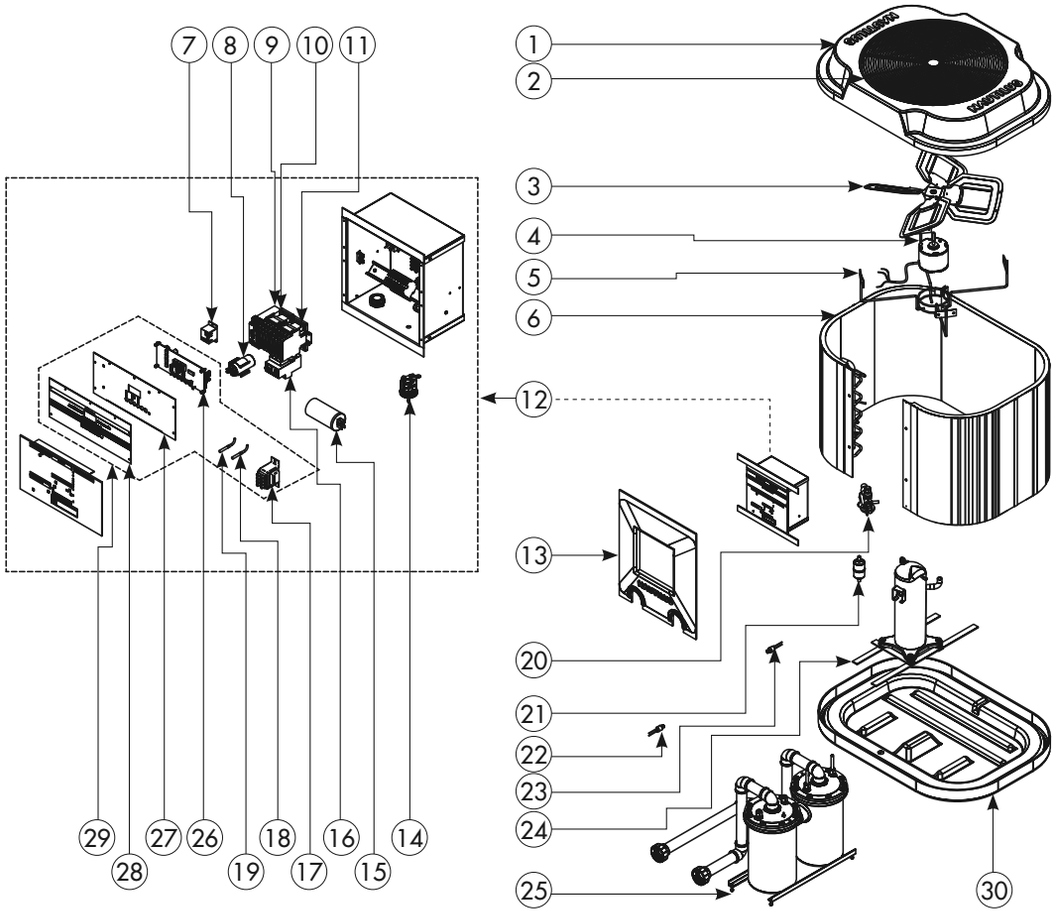

Número	Código do produto	Descrição	Utilizado no produto	Tensão nominal	Quant.	Preço unitário (R$)	IPI
1	G15P1059	Tampa superior rotomoldada	AA/AS-105 a 165	Monof/Trif 220V e Trif 380V	1	**193,60**	15%
2	G15P671	Grade do ventilador	AA/AS-105 a 165	Monof/Trif 220V e Trif 380V	1	**151,90**	0%
3	G15P641	Hélice do ventilador	AA/AS-105 a 165	Monof/Trif 220V e Trif 380V	1	**408,30**	0%
4	G15P824	Motor do ventilador	AA/AS-105 a 165	Monof/Trif 220V e Trif 380V	1	**586,90**	0%
5	G15P591	Suporte do ventilador	AA/AS-105 a 165	Monof/Trif 220V e Trif 380V	1	**124,00**	0%
6	G15P1944	Evaporador c/ distribuidor/coletor	AA/AS-105	Monof 220V	1	**3.729,00**	15%
	G15P1944	Evaporador c/ distribuidor/coletor	AA/AS-105	Trif 220V	1	**3.729,00**	15%
	G15P1944	Evaporador c/ distribuidor/coletor	AA/AS-105	Trif 380V	1	**3.729,00**	15%
	G15P1944	Evaporador c/ distribuidor/coletor	AA/AS-125	Trif 220V	1	**3.729,00**	15%
	G15P1944	Evaporador c/ distribuidor/coletor	AA/AS-125	Trif 380V	1	**3.729,00**	15%
	G15P1944	Evaporador c/ distribuidor/coletor	AA/AS-145	Trif 220V	1	**3.729,00**	15%
	G15P1944	Evaporador c/ distribuidor/coletor	AA/AS-145	Trif 380V	1	**3.729,00**	15%
	G15P1943	Evaporador c/ distribuidor/coletor	AA/AS-125	Monof 220V	1	**4.127,60**	15%
	G15P1943	Evaporador c/ distribuidor/coletor	AA/AS-145	Monof 220V	1	**4.127,60**	15%
	G15P1943	Evaporador c/ distribuidor/coletor	AA/AS-165	Monof 220V	1	**4.127,60**	15%
	G15P1943	Evaporador c/ distribuidor/coletor	AA/AS-165	Trif 220V	1	**4.127,60**	15%
	G15P1943	Evaporador c/ distribuidor/coletor	AA/AS-165	Trif 380V	1	**4.127,60**	15%

Observação: Substituição Tributária - consultar a fábrica

Bomba de calor - Aquahot AA/AS - 105/165

Número	Código do produto	Descrição	Utilizado no produto	Tensão nominal	Quant.	Preço unitário (R$)	IPI
7	G15P1137	Relé do ventilador	AA/AS-105 a 165	Monof/Trif 220V e Trif 380V	1	**31,30**	0%
8	G15P556	Capacitor do ventilador	AA/AS-105 a 165	Monof/Trif 220V e Trif 380V	1	**19,10**	0%
9	G15P828	Relé sequência de fase	AA/AS-105 a 165	Trif 220V	1	**254,60**	0%
	G15P1078	Relé sequência de fase	AA/AS-105 a 165	Trif 380V	1	**254,60**	0%
10	G15P555	Contatora da motobomba	AA/AS-105 a 165	Monof/Trif 220V e Trif 380V	1	**173,20**	0%
11	G15P702	Contatora compressor	AA/AS-105	Monof 220V	1	**436,00**	0%
	G15P489	Contatora compressor	AA/AS-105	Trif 220V	1	**202,90**	0%
	G15P555	Contatora compressor	AA/AS-105	Trif 380V	1	**173,20**	0%
	G15P489	Contatora compressor	AA/AS-125	Monof 220V	2	**202,90**	0%
	G15P489	Contatora compressor	AA/AS-125	Trif 220V	1	**202,90**	0%
	G15P555	Contatora compressor	AA/AS-125	Trif 380V	1	**173,20**	0%
	G15P489	Contatora compressor	AA/AS-145	Monof 220V	2	**202,90**	0%
	G15P490	Contatora compressor	AA/AS-145	Trif 220V	1	**333,10**	0%
	G15P555	Contatora compressor	AA/AS-145	Trif 380V	1	**173,20**	0%
	G15P490	Contatora compressor	AA/AS-165	Monof 220V	2	**333,10**	0%
	G15P489	Contatora compressor	AA/AS-165	Trif 220V	2	**202,90**	0%
	G15P555	Contatora compressor	AA/AS-165	Trif 380V	2	**173,20**	0%
12	G17P72	Caixa de comando completa	AA-105	Monof 220V	1	**2.125,60**	0%
	G17P73	Caixa de comando completa	AA-105	Trif 220V	1	**2.268,00**	0%
	G17P74	Caixa de comando completa	AA-105	Trif 380V	1	**2.262,80**	0%
	G17P78	Caixa de comando completa	AA-125	Monof 220V	1	**2.175,40**	0%
	G17P79	Caixa de comando completa	AA-125	Trif 220V	1	**2.286,40**	0%
	G17P80	Caixa de comando completa	AA-125	Trif 380V	1	**2.259,10**	0%
	G17P84	Caixa de comando completa	AA-145	Monof 220V	1	**2.303,60**	0%
	G17P85	Caixa de comando completa	AA-145	Trif 220V	1	**2.454,10**	0%
	G17P86	Caixa de comando completa	AA-145	Trif 380V	1	**2.260,20**	0%
	G17P90	Caixa de comando completa	AA-165	Monof 220V	1	**2.600,70**	0%
	G17P91	Caixa de comando completa	AA-165	Trif 220V	1	**2.755,20**	0%
	G17P92	Caixa de comando completa	AA-165	Trif 380V	1	**2.679,20**	0%
	G17P75	Caixa de comando completa	AS-105	Monof 220V	1	**1.848,50**	0%
	G17P76	Caixa de comando completa	AS-105	Trif 220V	1	**1.997,20**	0%
	G17P77	Caixa de comando completa	AS-105	Trif 380V	1	**2.057,50**	0%
	G17P81	Caixa de comando completa	AS-125	Monof 220V	1	**1.875,90**	0%
	G17P82	Caixa de comando completa	AS-125	Trif 220V	1	**1.992,10**	0%
	G17P83	Caixa de comando completa	AS-125	Trif 380V	1	**1.968,50**	0%
	G17P87	Caixa de comando completa	AS-145	Monof 220V	1	**1.989,20**	0%
	G17P88	Caixa de comando completa	AS-145	Trif 220V	1	**2.147,20**	0%
	G17P89	Caixa de comando completa	AS-145	Trif 380V	1	**1.982,00**	0%
	G17P93	Caixa de comando completa	AS-165	Monof 220V	1	**2.342,20**	0%
	G17P94	Caixa de comando completa	AS-165	Trif 220V	1	**2.464,30**	0%
	G17P95	Caixa de comando completa	AS-165	Trif 380V	1	**2.412,20**	0%
13	G15P1062	Tampa frontal rotomoldada	AA/AS-105 a 165	Monof/Trif 220V e Trif 380V	1	**69,60**	15%

Observação: Substituição Tributária - consultar a fábrica

Bomba de calor - Aquahot AA/AS - 105/165

Número	Código do produto	Descrição	Utilizado no produto	Tensão nominal	Quant.	Preço unitário (R$)	IPI
14	G15P662	Pressostato de água	AA/AS-105 a 165	Monof/Trif 220V e Trif 380V	1	**80,00**	0%
15	G15P557	Capacitor do compressor	AA/AS-105	Monof 220V	2	**43,20**	0%
	G15P962	Capacitor do compressor	AA/AS-125	Monof 220V	2	**66,90**	0%
	G15P780	Capacitor do compressor	AA/AS-145 e 165	Monof 220V	2	**111,30**	0%
16	G15P535	Relé de sobrecarga	AA/AS-105	Trif 220V	1	**161,50**	0%
	G15P534	Relé de sobrecarga	AA/AS-105 e 125	Trif 380V	1	**161,50**	0%
	G15P757	Relé de sobrecarga	AA/AS-125 e 145	Trif 220V	1	**180,10**	0%
	G15P535	Relé de sobrecarga	AA/AS-145	Trif 380V	1	**161,50**	0%
	G15P535	Relé de sobrecarga	AA/AS-165	Trif 220V	2	**161,50**	0%
	G15P534	Relé de sobrecarga	AA/AS-165	Trif 380V	2	**161,50**	0%
17	G15P640	Transformador	AA/AS-105 a 165	Monof/Trif 220V e Trif 380V	1	**68,50**	0%
18	G15P1342	Sensor de temperatura (degelo)	AA/AS-105 a 165	Monof/Trif 220V e Trif 380V	1	**41,00**	0%
19	G15P1341	Sensor de temperatura (água)	AA/AS-105 a 165	Monof/Trif 220V e Trif 380V	1	**41,00**	0%
20	G15P594	Válvula de expansão	AA/AS-105	Monof/Trif 220V e Trif 380V	1	**402,90**	0%
	G15P802	Válvula de expansão	AA/AS-125	Monof 220V	2	**322,60**	0%
	G15P594	Válvula de expansão	AA/AS-125	Trif 220V e Trif 380V	1	**402,90**	0%
	G15P594	Válvula de expansão	AA/AS-145	Monof 220V	2	**402,90**	0%
	G15P594	Válvula de expansão	AA/AS-145	Trif 220V e Trif 380V	1	**402,90**	0%
	G15P594	Válvula de expansão	AA/AS-165	Monof/Trif 220V e Trif 380V	2	**402,90**	0%
21	G15P700	Filtro Secador	AA/AS-105	Monof/Trif 220V e Trif 380V	1	**41,70**	0%
	G15P700	Filtro Secador	AA/AS-125	Monof 220V	2	**41,70**	0%
	G15P700	Filtro Secador	AA/AS-125	Trif 220V e Trif 380V	1	**41,70**	0%
	G15P700	Filtro Secador	AA/AS-145	Monof 220V	2	**41,70**	0%
	G15P700	Filtro Secador	AA/AS-145	Trif 220V e Trif 380V	1	**41,70**	0%
	G15P700	Filtro Secador	AA/AS-165	Monof/Trif 220V e Trif 380V	2	**41,70**	0%
22	G15P446	Pressostato de alta	AA/AS-105	Monof/Trif 220V e Trif 380V	1	**97,50**	0%
	G15P446	Pressostato de alta	AA/AS-125	Monof 220V	2	**97,50**	0%
	G15P446	Pressostato de alta	AA/AS-125	Trif 220V e Trif 380V	1	**97,50**	0%
	G15P446	Pressostato de alta	AA/AS-145	Monof 220V	2	**97,50**	0%
	G15P446	Pressostato de alta	AA/AS-145	Trif 220V e Trif 380V	1	**97,50**	0%
	G15P446	Pressostato de alta	AA/AS-165	Monof/Trif 220V e Trif 380V	2	**97,50**	0%
23	G15P455	Pressostato de baixa	AA/AS-105	Monof/Trif 220V e Trif 380V	1	**97,50**	0%
	G15P455	Pressostato de baixa	AA/AS-125	Monof 220V	2	**97,50**	0%
	G15P455	Pressostato de baixa	AA/AS-125	Trif 220V e Trif 380V	1	**97,50**	0%
	G15P455	Pressostato de baixa	AA/AS-145	Monof 220V	2	**97,50**	0%
	G15P455	Pressostato de baixa	AA/AS-145	Trif 220V e Trif 380V	1	**97,50**	0%
	G15P455	Pressostato de baixa	AA/AS-165	Monof/Trif 220V e Trif 380V	2	**97,50**	0%

Observação: Substituição Tributária - consultar a fábrica

Bomba de calor - Aquahot AA/AS - 105/165

Número	Código do produto	Descrição	Utilizado no produto	Tensão nominal	Quant.	Preço unitário (R$)	IPI
24	G15P1158	Compressor	AA/AS-105	Monof 220V	1	**2.431,20**	0%
	G15P1159	Compressor	AA/AS-105	Trif 220V	1	**2.628,00**	0%
	G15P1160	Compressor	AA/AS-105	Trif 380V	1	**2.474,20**	0%
	G15P1148	Compressor	AA/AS-125	Monof 220V	2	**1.545,50**	0%
	G15P1161	Compressor	AA/AS-125	Trif 220V	1	**3.188,80**	0%
	G15P1162	Compressor	AA/AS-125	Trif 380V	1	**3.135,50**	0%
	G15P1152	Compressor	AA/AS-145	Monof 220V	2	**1.892,30**	0%
	G15P1163	Compressor	AA/AS-145	Trif 220V	1	**3.560,40**	0%
	G15P1164	Compressor	AA/AS-145	Trif 380V	1	**3.374,70**	0%
	G15P1155	Compressor	AA/AS-165	Monof 220V	2	**2.159,90**	0%
	G15P1156	Compressor	AA/AS-165	Trif 220V	2	**2.233,40**	0%
	G15P1157	Compressor	AA/AS-165	Trif 380V	2	**2.333,40**	0%
25	G17P177	Condensador duplo com cuba sem hidráulica	AA/AS-105 a 165	Monof/Trif 220V e Trif 380V	1	**2.260,00**	15%
26	G15P1079	Termostato	AA-105 a 165	Monof/Trif 220V e Trif 380V	1	**721,40**	0%
	G15P1411	Termostato	AS-105 a 165	Monof/Trif 220V e Trif 380V	1	**570,30**	0%
27	G15P754	Painel frontal	AA/AS-105 a 165	Monof/Trif 220V e Trif 380V	1	**41,60**	0%
28	G15P721	Etiqueta ades. painel frontal Aquahot	AA-105	Monof/Trif 220V e Trif 380V	1	**42,90**	0%
	G15P721	Etiqueta ades. painel frontal Aquahot	AA-125 e 145	Trif 220V e Trif 380V	1	**42,90**	0%
	G15P722	Etiqueta ades. painel frontal Aquahot	AA-125 a 165	Monof 220V	1	**42,90**	0%
	G15P722	Etiqueta ades. painel frontal Aquahot	AA-165	Trif 220V e Trif 380V	1	**42,90**	0%
	G15P1167	Etiqueta ades. painel frontal Aquahot	AS-105	Monof/Trif 220V e Trif 380V	1	**42,90**	0%
	G15P1167	Etiqueta ades. painel frontal Aquahot	AS-125 e 145	Trif 220V e Trif 380V	1	**42,90**	0%
	G15P1168	Etiqueta ades. painel frontal Aquahot	AS-165	Trif 220V e Trif 380V	1	**42,90**	0%
29	G15P2146	Conj. termostato controlador c/ transf. e sensor	AA-105	Monof/Trif 220V e Trif 380V	1	**801,30**	0%
	G15P2146	Conj. termostato controlador c/ transf. e sensor	AA-125 e 145	Trif 220V e Trif 380V	1	**801,30**	0%
	G15P2149	Conj. termostato controlador c/ transf. e sensor	AS-105	Monof/Trif 220V e Trif 380V	1	**805,30**	0%
	G15P2149	Conj. termostato controlador c/ transf. e sensor	AS-125 e 145	Trif 220V e Trif 380V	1	**805,30**	0%
	G15P2147	Conj. termostato controlador c/ transf. e sensor	AA-125 e 145	Monof 220V	1	**806,00**	0%
	G15P2147	Conj. termostato controlador c/ transf. e sensor	AA-165	Monof/Trif 220V e Trif 380V	1	**806,00**	0%
	G15P2150	Conj. termostato controlador c/ transf. e sensor	AS-125 e 145	Monof 220V	1	**805,30**	0%
	G15P2150	Conj. termostato controlador c/ transf. e sensor	AS-165	Monof/Trif 220V e Trif 380V	1	**805,30**	0%
30	G15P747	Base rotomoldada	AA/AS-105 a 165	Monof/Trif 220V e Trif 380V	1	**193,60**	15%

Observações: Substituição Tributária - consultar a fábrica
Caso a máquina tenha opcionais instalados, informar a fábrica no ato do pedido

Bomba de calor - PA-35

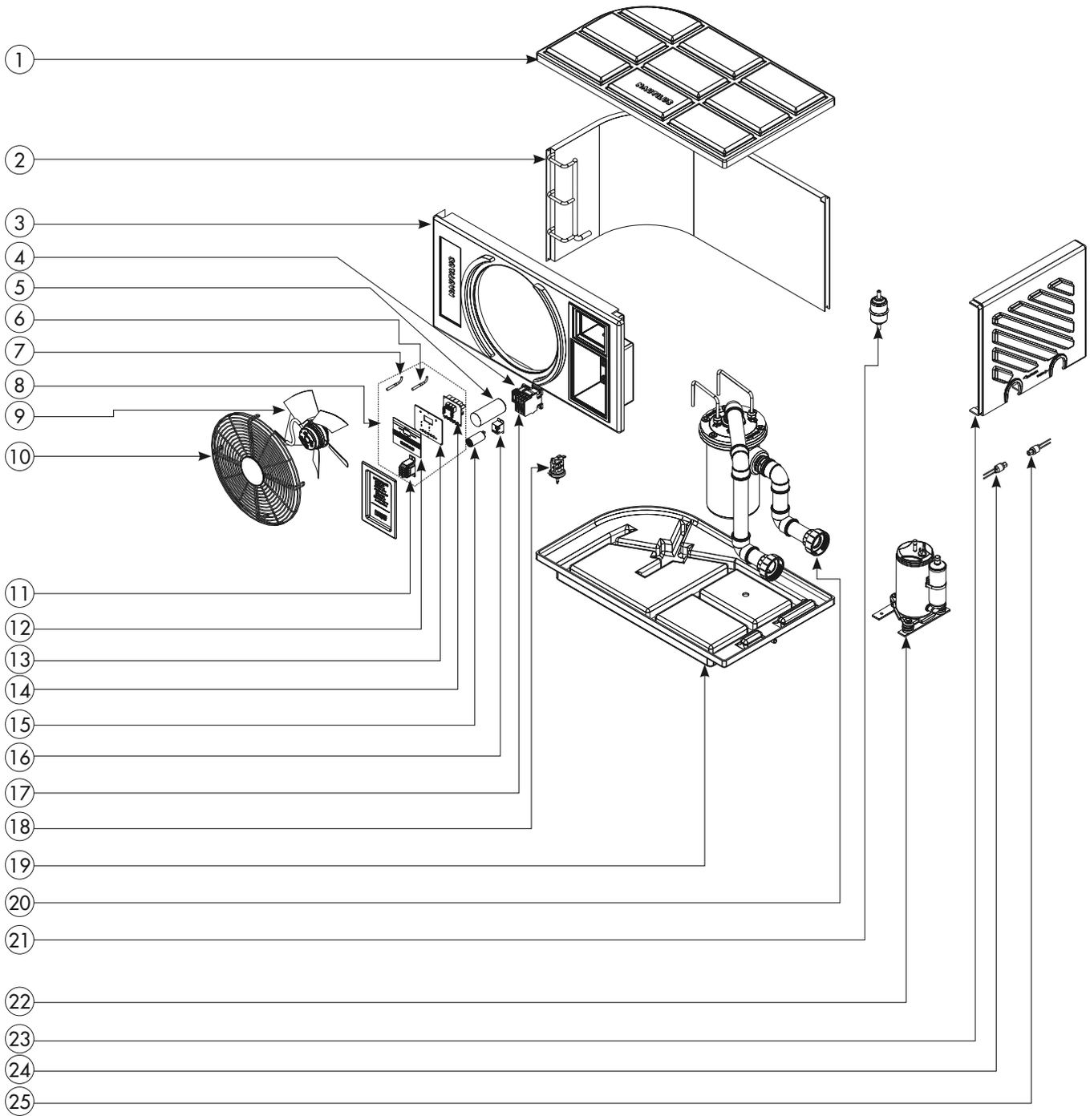

PEÇAS DE REPOSIÇÃO

Bomba de calor - PA-35

Número	Código do produto	Descrição	Tensão nominal	Quant.	Preço unitário (R$)	IPI
1	G15P359	Tampa superior rotomoldada	Monof. 220V	1	**120,60**	15%
2	G15P779	Evaporador com coletor		1	**1.089,60**	15%
3	G15P1063	Tampa frontal rotomoldada		1	**106,10**	15%
4	G15P1130	Contatora da motobomba		1	**137,10**	0%
5	G15P557	Capacitor do compressor		1	**43,20**	0%
6	G15P1342	Sensor de temperatura (degelo)		1	**41,00**	0%
7	G15P1341	Sensor de temperatura (água)		1	**41,00**	0%
8	G15P2171	Conj. termostato controlador c/ transf. e sensor		1	**887,60**	0%
9	G15P582	Moto ventilador		1	**632,90**	0%
10	G15P585	Grade do ventilador		1	**76,10**	0%
11	G15P640	Transformador		1	**68,50**	0%
12	G15P1187	Etiqueta ades. painel frontal Aquahot		1	**34,70**	0%
13	G15P1112	Painel frontal		1	**51,20**	0%
14	G15P1226	Termostato		1	**651,20**	0%
15	G15P568	Capacitor do ventilador		1	**14,70**	0%
16	G15P1137	Relé do ventilador		1	**31,30**	0%
17	G15P555	Contatora do compressor		1	**173,20**	0%
18	G15P662	Pressostato de água		1	**80,00**	0%
19	G15P1453	Base rotomoldada		1	**106,10**	15%
20	G17P3	Condensador com cuba sem hidráulica		1	**753,00**	15%
21	G15P657	Filtro Secador		1	**41,70**	0%
22	G15P1146	Compressor		1	**645,70**	0%
23	G15P380	Tampa lateral rotomoldada		1	**91,50**	15%
24	G15P446	Pressostato de alta		1	**97,50**	0%
25	G15P455	Pressostato de baixa		1	**97,50**	0%

Observações: Substituição Tributária - consultar a fábrica
Caso a máquina tenha opcionais instalados, informar a fábrica no ato do pedido

Bomba de calor Flex 60

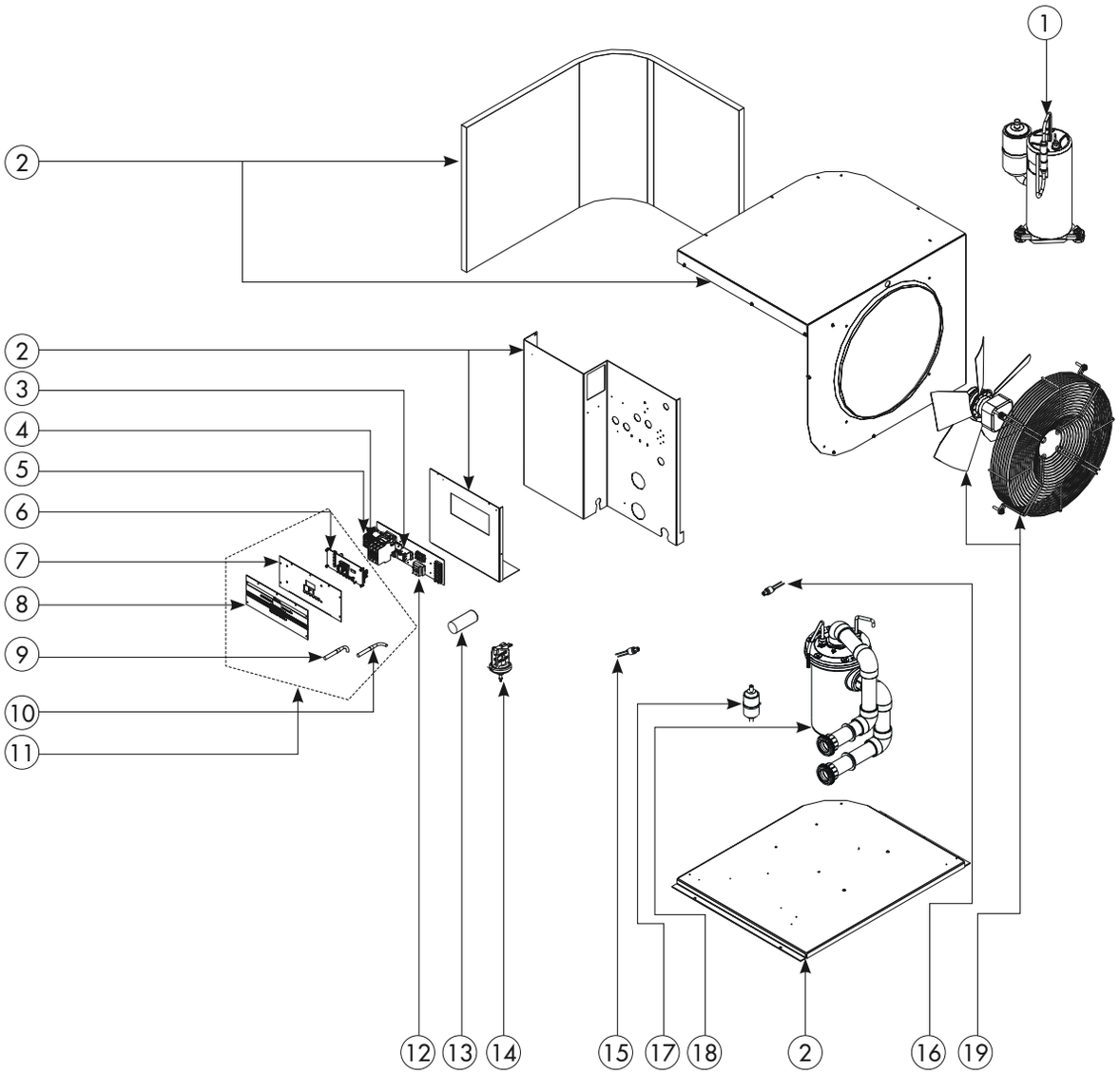

Bomba de calor Flex 60

Número	Código do produto	Descrição	Tensão nominal	Quant.	Preço unitário (R$)	IPI
1	G15P1492	Compressor	Monof. 220V	1	1.016,00	0%
2	G15P1442	Unidade evaporadora Flex		1	3.758,00	15%
3	G15P1137	Relé do ventilador		1	31,30	0%
4	G15P1130	Contatora da motobomba		1	137,10	0%
5	G15P489	Contatora do compressor		1	202,90	0%
6	G15P1079	Termostato controlador		1	721,40	0%
7	G15P195	Painel frontal		1	39,50	0%
8	G15P1496	Etiqueta ades. painel frontal		1	43,90	0%
9	G15P1342	Sensor de temperatura (degelo)		1	41,00	0%
10	G15P1341	Sensor de temperatura (água)		1	41,00	0%
11	G15P2172	Conj. termostato controlador c/ transf. e sensor		1	804,80	0%
12	G15P640	Transformador		1	68,50	0%
13	G15P481	Capacitor do compressor		1	40,60	0%
14	G15P662	Pressostato de água		1	80,00	0%
15	G15P446	Pressostato de alta		1	97,50	0%
16	G15P445	Pressostato de baixa		1	97,50	0%
17	G15P657	Filtro secador		1	41,70	0%
18	G17P3	Condensador com cuba sem hidráulica		1	753,00	15%
19	G15P1817	Moto ventilador com grade		1	875,60	0%

Observações: Substituição Tributária - consultar a fábrica
Caso a máquina tenha opcionais instalados, informar a fábrica no ato do pedido

OBSERVAÇÕES

Nautilus Equipamentos Industriais Ltda. | C.N.P.J. 53.476.057/0001-28
+55 11 4411 1488
www.nautilus.ind.br