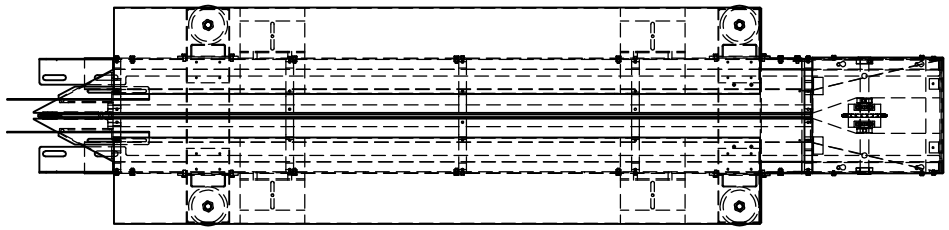

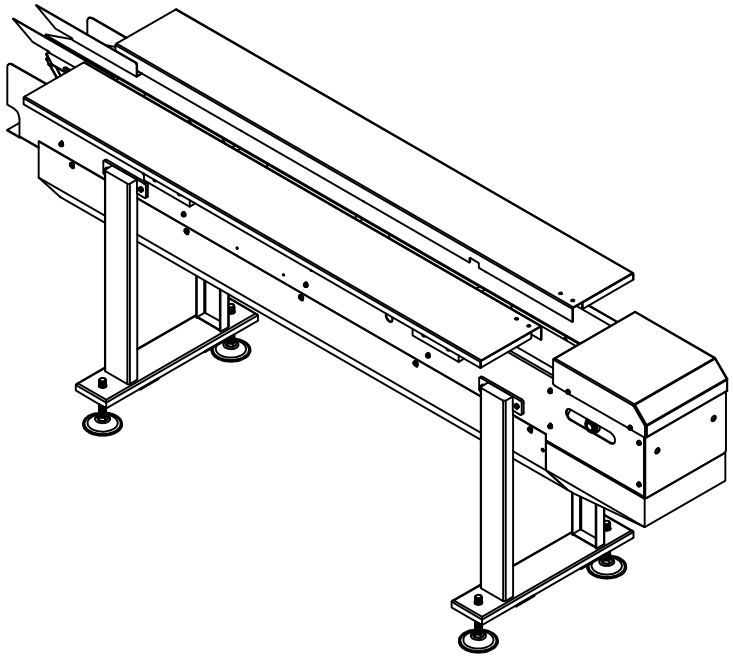

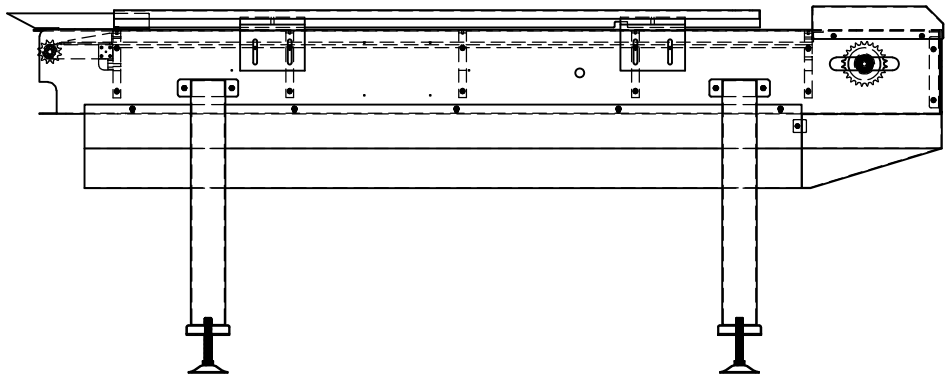

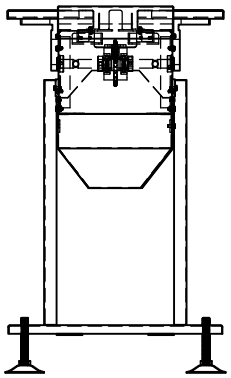

圖名															奇異果設計有限公司			
圖號															TEL：(02)1234-5678 FAX：(02)1234-5678			
設計	繪圖	審核	確認															
K	K																	
加工	切割	車床	銑床	代折	焊接	處理	鍍鋅	鍍鉻	鍍鋅	陽極	烤漆	版次	單位	材質	數量			