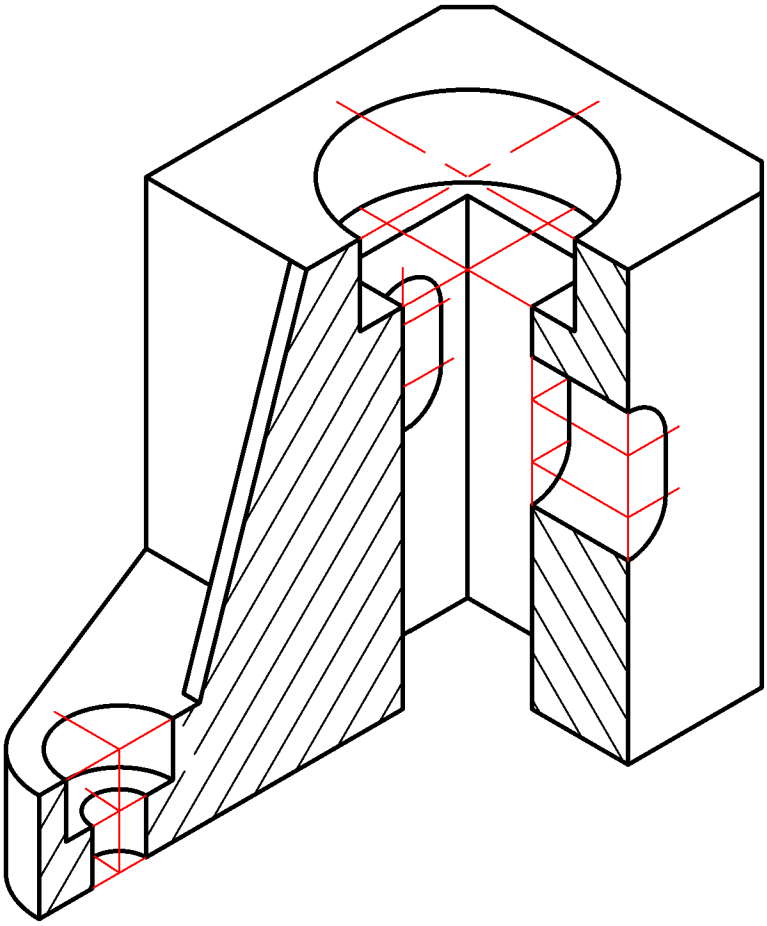

Изм	Лист	N°докум.	Подп.	Дата
Разраб.		Робилко		
Пров.		Меркулов		
Т.контр.				
Н.контр.				
Утв.				

ГУИР.ИКГ015.002

Корпус

Лит.	Масса	Масштаб

Лист 2 Листов 2

Гр.221703

Подп. и дата

Инв. N° дубл.

Взам. инв. N°

Подп. и дата

Инв. N° подл.

Копировал

Формат А4