Empresa/cliente	CORRUGADORA GUATEMALA
Descripción de proyecto	STAND M2
Tipo	STAND 400 M.2
Comisión	COM17308
Nombre de proyecto	4607CPR4(5)
Número de diseño	+C0-012

Creado	11/02/2012		
Modificado	05/07/2017	Número de páginas	180

Fosber S.p.A.
Via Provinciale per Camaiore, 27/28 Monsagrati (Lucca) - Italy
T. +39.0583.3891 - F. +39.0583.389205 / 385567
E-mail: info@fosber.it

Comisión	Fecha	05/07/2017	**STAND 400 M.2**	Job nr.	= PR4(5)
CORRUGADORA GUATEMALA	Autor	Lorenzo Centi	Portada	4607	+M0
	Comprobación		Copertina	Comisión	Hoja 1
		+C0-012		COM17308	Hoja 180

Fosber

Via Provinciale per Camaiore, 27/28 Monsagrati (Lucca) - Italy T. +39.0583.3891 - F. +39.0583.389205 / 385567

=PR4	Sigla máquina Sigla macchina
STAND 400 M.2	Tipo máquina Tipo macchina
=PR4(5)+C0-012	N. esquema electrico N. schema elettrico
2017	Año de construcción Anno di costruzione
COM17308	Matrícula Matricola

Tensión nominal (Un) Tensione nominale (Un)	460 VAC
Número de las fases Numero delle fasi	3
Frecuencia (f) Frequenza (f)	60 Hz
Corriente a máxima carga (in) Corrente a pieno carico (in)	17 A
Poder de interrupción (Icc) Potere di interruzione (Icc)	50 kA
Peso tablero eléctrico Peso quadro elettrico	100 kg

Referencia norma Riferimento norma EN60204-1, IEC 60204-1

Indice principal
Indice principale

Índice *Indice* *=PR4(5)+M0*	*Lista de materiales* *Lista materiale* *=PR4(5)+P0*
Console principal *Console principale* *=PR4(5)+C0*	*Cuadro eléctrico desplazamiento bobina* *Quadro elettrico movimentazione bobina* *=PR4(5)+Q0*
Caja borde máquina centralita hidráulica *Scatola bordo macchina centralina idraulica* *=PR4(5)+B0*	
Consola +C1 *Console +C1* *=PR4(5)+C1*	
Consola +C2 *Console +C2* *=PR4(5)+C2*	
Diagrama de bloques funcionales *Schema a blocchi funzionali* *=PR4(5)+N0*	
Sumario cables máquina *Sommario cavi macchina* *=PR4(5)+N0*	

Fosber S.p.A.
Via Provinciale per Camaiore, 27/28 Monsagrati (Lucca) - Italy
T. +39.0583.3891 - F. +39.0583.389205 / 385567
E-mail: info@fosber.it

Configuración máquina
Configurazione macchina

Opción semiautomática *Opzione semiautomatica*	☑
Expulsores *Espulsori*	☐
Barrera optica de seguridad *Barriera ottica di sicurezza*	☐
Consola +C2 *Console +C2*	☐
Consola +C1 *Console +C1*	☐
Desplazamiento base *Movimentazione base*	☑
Cuadro eléctrico desplazamiento bobina *Quadro elettrico movimentazione bobina*	☐
Centrador 1 *Centratore 1*	☐
Centrador 2 *Centratore 2*	☐
Limpiador *Pulitore*	☐
Interfaz hardware *Interfaccia hardware*	☐

Identificación equipo
Identificazione equipaggiamento

Potencia nominal instalada (Pn) *Potenza nominale installata (Pn)*	**Consulte la tabla pág. 6** **Vedere tabella pag. 6**	*Corriente nominal de la carga mayor (Ia)* *Corrente nominale del carico maggiore (Ia)*	**Consulte la tabla pág. 6** **Vedere tabella pag. 6**
Grado de protección armarios eléctricos y consolas *Grado di protezione armadi elettrici e console*	**IP 54**		

0	1	2	3	4	5	6	7	8	9

Color de los conductores
Colore dei conduttori

EN 60204-1 CEI 44-5 10.2.2

Código de identificación de los materiales
Codice di identificazione dei materiali

IEC 750 CEI 3-34

Bloque *Blocco*	*Finalidad* *Scopo*	*Señales prefijo* *Segni di prefisso*	*Ejemplo* *Esempio*
1	*Cúdigo principal de identificación* *Codice principale di identificazione*	*=*	*=EX4*
2	*Código de ubicación del material* *Codice di ubicazione del materiale*	*+*	*+Q0*
3	*Código de ubicación del material* *Codice di ubicazione del materiale*	*-*	*-X5*
4	*Código de identificación de los bornes* *Codice di identificazione dei morsetti*	*:*	*:3*

Marcas de uso común en la máquina
Segni di uso comune sulla macchina

IEC 617-2 CEI 3-14

Linea a tratti breve: *utilizzata per identificare* *il montaggio su adattatore*	*Línea de rayas cortas: utilizada para identificar* *el montaje en el adaptador*	
Linea, punto, linea: *utilizzata per associazioni* *funzionali, raggruppamenti*	*Línea, punto, línea: utilizada en asociaciones* *funcionales, agrupamientos*	
Linea formta da un tratto lungo *e due brevi intervallati:* *Utilizzata per raggruppamenti* *esterni al quadro*		

Nomenclatura adoptada para los componentes
Nomenclatura adottata per i componenti

Nomenclatura adoptada de los hilos
Nomenclatura dei fili
Número de la página.número progresivo del hilo (primer n° hilo interno página: 10)
Numero pagina.numero progressivo del filo (primo n° filo interno pagina: 10)

Nomenclatura de los bornes
Nomenclatura dei morsetti
-x nombre de la bornera.número progresivo del borne (primer n° borne: 1)
-x nome della morsettiera.numero progressivo del morsetto (primo n° morsetto: 1)

Nomenclatura de los componentes genericos
Nomenclatura dei componenti generici
-referencia del dispositivo.número de la página.número progresivo del componente
-riferimento del dispositivo.numero della pagina.numero progressivo del componente

Nomenclatura de los cables entre los tableros eléctricos
Nomenclatura dei cavi tra quadri elettrici
Código máquina, número del cuadro-wnúmero del cable
Codice macchina, numero quadro-wnumero del cavo

Nomenclatura de los cables entre los tableros eléctricos
Nomenclatura dei cavi tra quadri elettrici
Código máquina, número del cuadro de origen, número del cuadro de destinación-wnu
Codice macchina, numero del quadro di origine, numero del quadro di destinazione-wnumero del cavo

I CIRCUITI COLORATI ARANCIONI-GIALLO
RIMANGONO IN TENSIONE ANCHE
DOPO L'APERTURA DELL'INTERRUTTORE GENERALE

SE NON DIVERSAMENTE SPECIFICATO NELLO SCHEMA ELETTRICO,
I COLLEGAMENTI SONO BLU SEZIONE 0,75mm-AWG18

Le informazioni tecniche identificate dal simbolo a lato, sono destinate ad essere utilizzate unicamente dal personale fosber

Las informaciones técnicas identificadas con el símbolo al lado, están destinadas a ser utilizadas únicamente por el personal fosber

Tali informazioni non avendo rilevanza ai fini della sicurezza, sono redatte unicamente in italiano, conformemente a quanto previsto al punto 18.1 della norma cei en 60204-1 (iec 60204-1)

Dichas informaciones no siendo importantes al fin de la seguridad, están redactadas únicamente en italiano, según cuanto previsto al punto 18.1 de la norma cei en 60204-1 (iec 60204-1)

LE PAGIANE CON IL SOLO CARTIGLIO IN QUESTO
SCHEMA SONO DA CONSIDERARSI LASCIATE
VUOTE INTENZIONALMENTE

Las páginas con el friso en este esquema tienen que considerarse dejadas vacías intencionalmente

Fosber S.p.A.
Via Provinciale per Camaiore, 27/28 Monsagrati (Lucca) - Italy
T. +39.0583.3891 - F. +39.0583.389205 / 385567
E-mail: info@fosber.it

Comisión CORRUGADORA GUATEMALA	Fecha	05/07/2017	**STAND 400 M.2** Código de identificación del material Codice di identificazione del materiale	Job nr. 4607	= PR4(5)
	Autor	Lorenzo Centi			+M0
	Comprobación			Comisión COM17308	Hoja 5
		+C0-012			Hoja 180

Índice de páginas

FOS_F06_010

Página	Descrizione pagina	Descripción de página	Fecha	Responsable
=PR4(5)+M0/1	Copertina	Portada	05/07/2017	LCENTI
=PR4(5)+M0/2	Targa di identificazione	Matricula de identificacion	05/07/2017	LCENTI
=PR4(5)+M0/3	Indice principale	Indice principal	05/07/2017	LCENTI
=PR4(5)+M0/4	Configurazione macchina	Configuración máquina	05/07/2017	LCENTI
=PR4(5)+M0/5	Codice di identificazione del materiale	Código de identificación del material	05/07/2017	LCENTI
=PR4(5)+M0/6	Sommario delle pagine : =PR4(5)+M0/1 - =PR4(5)+M0/6	Índice de páginas : =PR4(5)+M0/1 - =PR4(5)+M0/6	05/07/2017	LCENTI

Fosber S.p.A.
Via Provinciale per Camaiore, 27/28 Monsagrati (Lucca) - Italy
T. +39.0583.3891 - F. +39.0583.389205 / 385567
E-mail: info@fosber.it

Comisión
CORRUGADORA GUATEMALA

Fecha	05/07/2017
Autor	Lorenzo Centi
Comprobación	
	+C0-012

STAND 400 M.2
Índice de páginas : =PR4(5)+M0/1 - =PR4(5)+M0/6
Sommario delle pagine : =PR4(5)+M0/1 - =PR4(5)+M0/6

Job nr. 4607	= PR4(5)
	+M0
Comisión COM17308	Hoja 6
	Hoja 180

0	1	2	3	4	5	6	7	8	9

STAND M2

=PR4(5) +C0

Cuadro electrico general

Quadro elettrico generale

Fosber S.p.A.
Via Provinciale per Camaiore, 27/28 Monsagrati (Lucca) - Italy
T. +39.0583.3891 - F. +39.0583.389205 / 385567
E-mail: info@fosber.it

Comisión	CORRUGADORA GUATEMALA		
Fecha	05/07/2017		
Autor	Lorenzo Centi		
Comprobación			
		+C0-012	

STAND 400 M.2
Papel cara sección
Copertina sezione

Job nr. 4607	= PR4(5)
	+C0
Comisión COM17308	Hoja 1
	Hoja 180

0	1	2	3	4	5	6	7	8	9

Fosber S.p.A.
Via Provinciale per Camaiore, 27/28 Monsagrati (Lucca) - Italy
T. +39.0583.3891 - F. +39.0583.389205 / 385567
E-mail: info@fosber.it

Comisión
CORRUGADORA GUATEMALA

Fecha	05/07/2017	
Autor	Lorenzo Centi	
Comprobación		
		+C0-012

STAND 400 M.2
Página intencionalmente vacía
Pagina intenzionalmente vuota

Job nr. 4607	= PR4(5)
	+C0
Comisión COM17308	Hoja 2
	Hoja 180

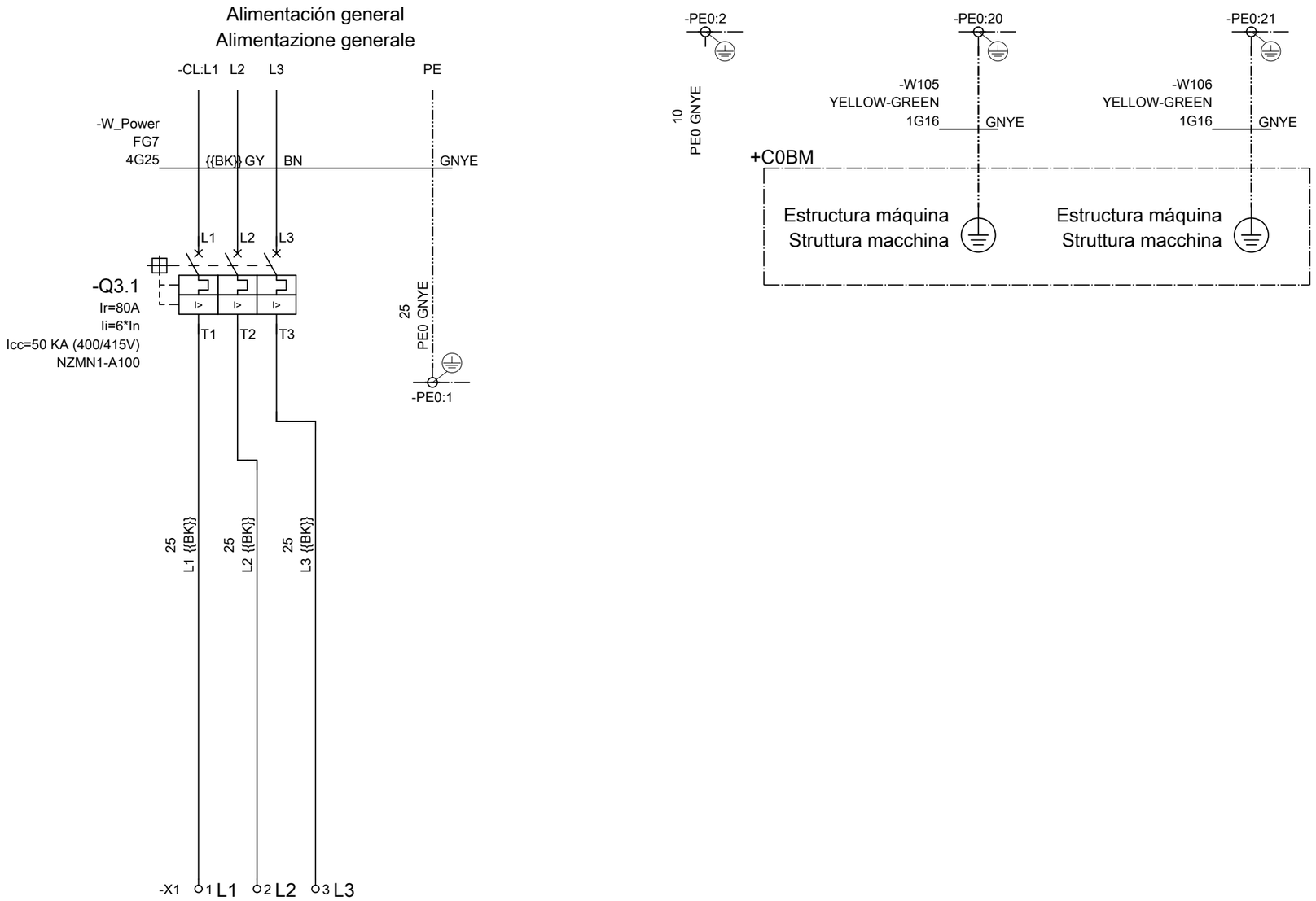

Fuente de alimentación trifásica
Alimentazione trifase

Fosber S.p.A.
Via Provinciale per Camaiore, 27/28 Monsagrati (Lucca) - Italy
T. +39.0583.3891 - F. +39.0583.389205 / 385567
E-mail: info@fosber.it

Comisión	CORRUGADORA GUATEMALA		
Fecha	05/07/2017		
Autor	Lorenzo Centi		
Comprobación			
		+C0-012	

STAND 400 M.2
Fuente de alimentación trifásica
Alimentazione trifase

Job nr. 4607	= PR4(5)
	+C0
Comisión COM17308	Hoja 3
	Hoja 180

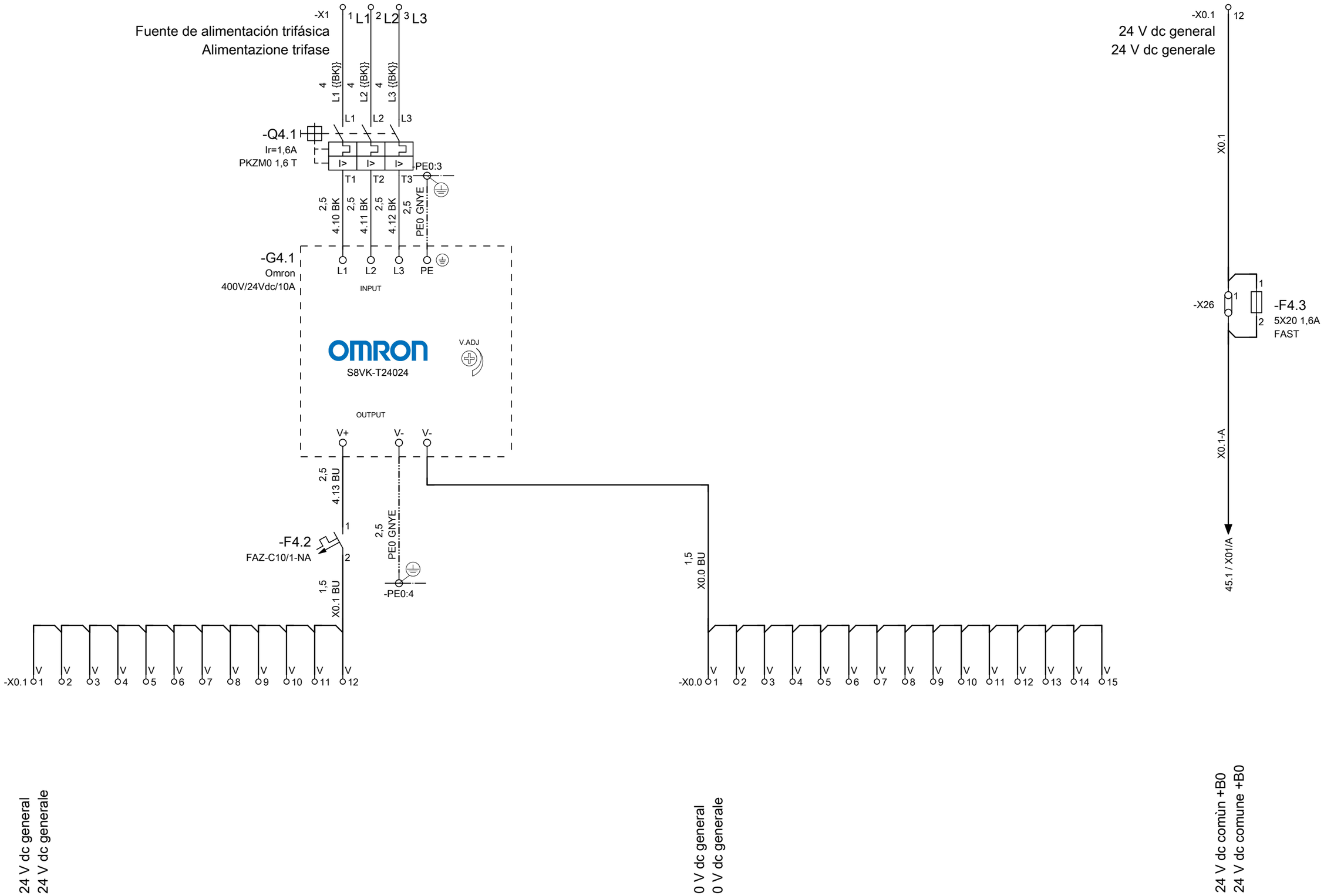

Fosber S.p.A. Via Provinciale per Camaiore, 27/28 Monsagrati (Lucca) - Italy T. +39.0583.3891 - F. +39.0583.389205 / 385567 E-mail: info@fosber.it	Comisión CORRUGADORA GUATEMALA	Fecha 05/07/2017 Autor Lorenzo Centi Comprobación +C0-012	**STAND 400 M.2** 24 V dc general 24 V dc generale	Job nr. 4607 Comisión COM17308	= PR4(5) +C0 Hoja 4 Hoja 180

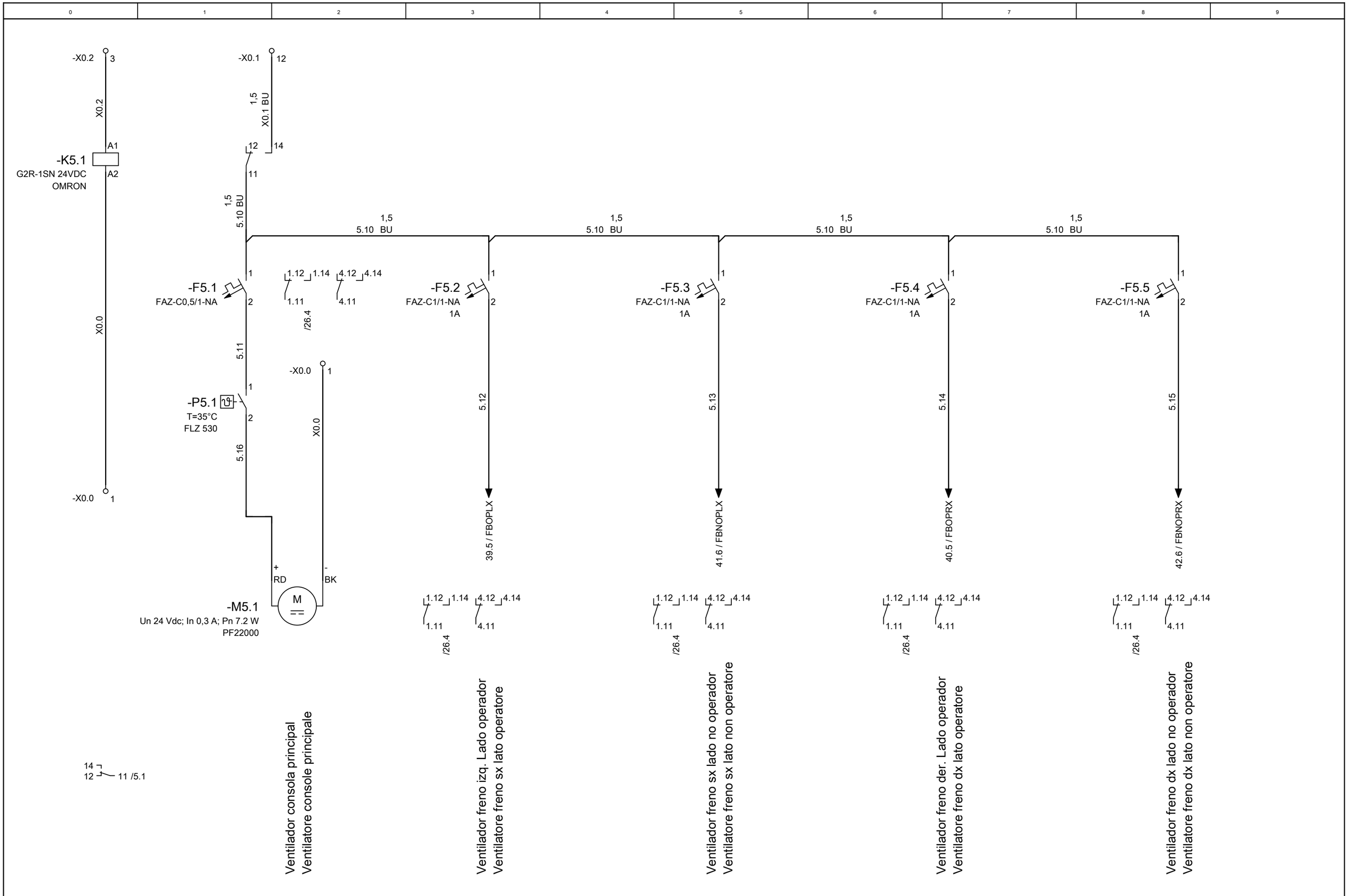

Fosber S.p.A.
Via Provinciale per Camaiore, 27/28 Monsagrati (Lucca) - Italy
T. +39.0583.3891 - F. +39.0583.389205 / 385567
E-mail: info@fosber.it

Comisión	CORRUGADORA GUATEMALA	Fecha	05/07/2017
		Autor	Lorenzo Centi
		Comprobación	
			+C0-012

STAND 400 M.2
Alimentación ventiladores
Alimentazione ventilatori

Job nr.	4607	= PR4(5)	
		+C0	
Comisión	COM17308	Hoja	5
		Hoja	180

0	1	2	3	4	5	6	7	8	9

Fosber S.p.A.
Via Provinciale per Camaiore, 27/28 Monsagrati (Lucca) - Italy
T. +39.0583.3891 - F. +39.0583.389205 / 385567
E-mail: info@fosber.it

Comisión
CORRUGADORA GUATEMALA

Fecha	05/07/2017
Autor	Lorenzo Centi
Comprobación	
	+C0-012

STAND 400 M.2
24 V cc frenos
24 V dc freni

Job nr. 4607	= PR4(5)
	+C0
Comisión COM17308	Hoja 6
	Hoja 180

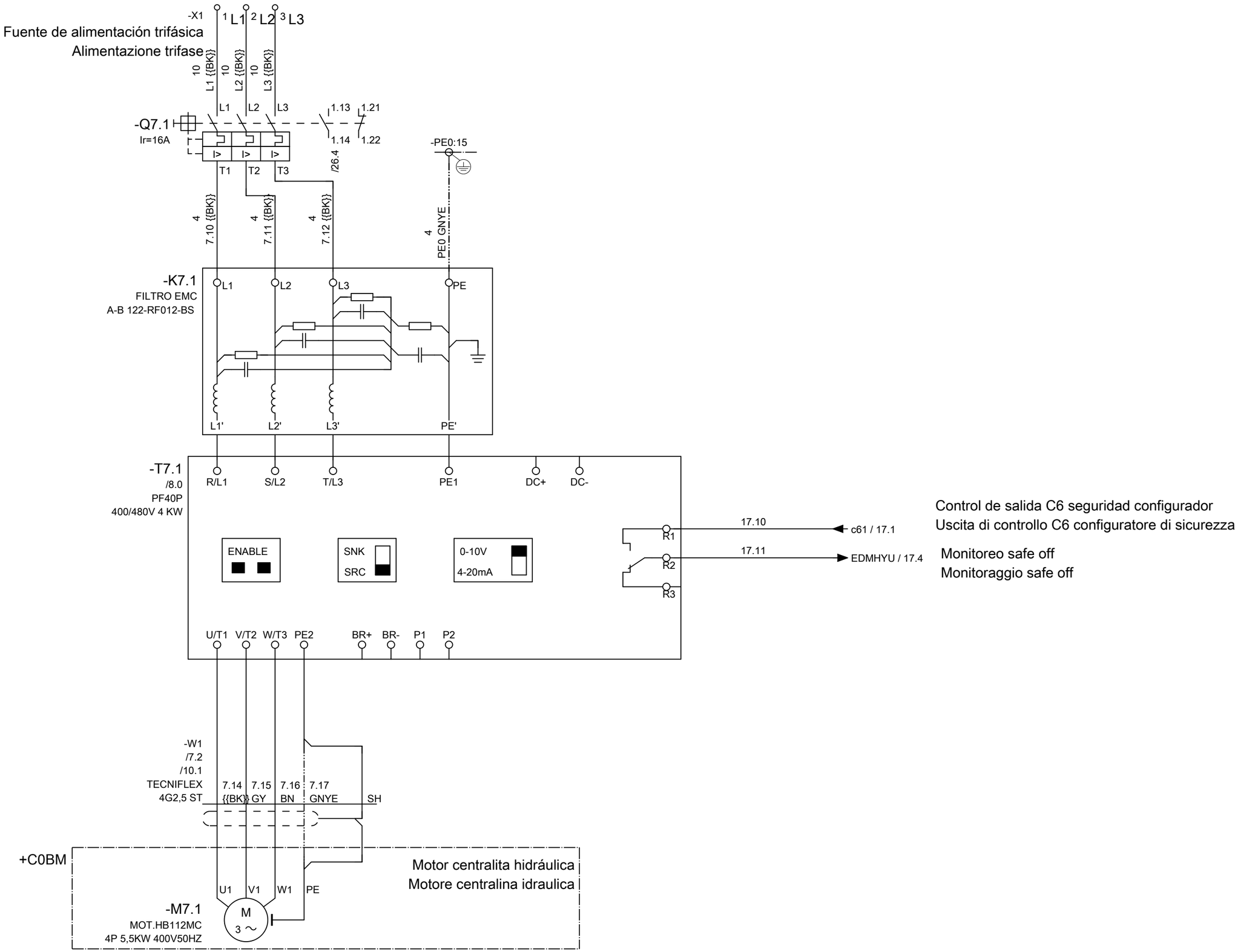

Fosber S.p.A. Via Provinciale per Camaiore, 27/28 Monsagrati (Lucca) - Italy T. +39.0583.3891 - F. +39.0583.389205 / 385567 E-mail: info@fosber.it	Comisión CORRUGADORA GUATEMALA	Fecha 05/07/2017 Autor Lorenzo Centi Comprobación +C0-012	**STAND 400 M.2** Drive central hidráulica Drive centralina oleodinamica	Job nr. 4607 Comisión COM17308	= PR4(5) +C0 Hoja 7 Hoja 180

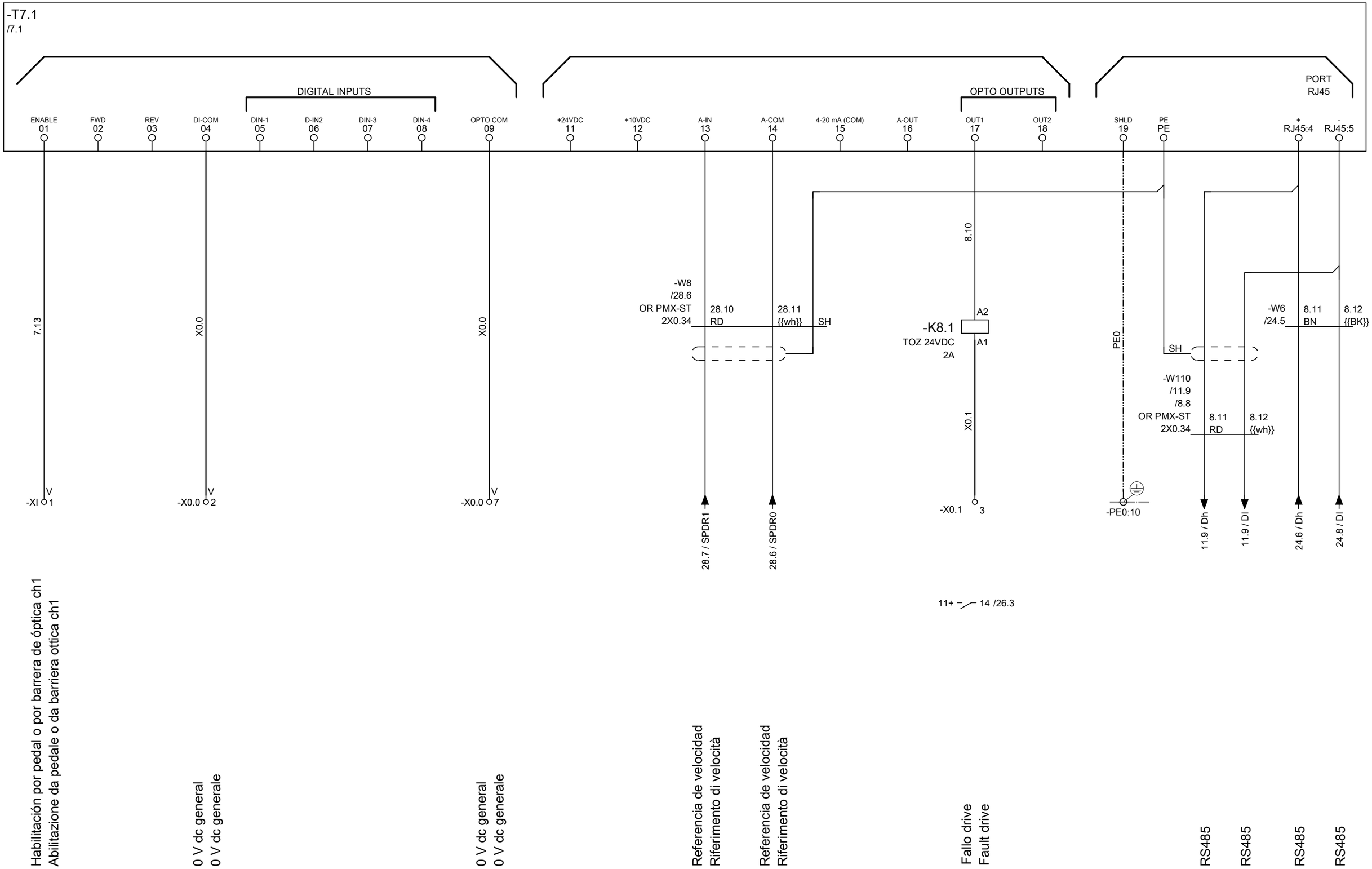

Fosber S.p.A.
Via Provinciale per Camaiore, 27/28 Monsagrati (Lucca) - Italy
T. +39.0583.3891 - F. +39.0583.389205 / 385567
E-mail: info@fosber.it

Comisión	CORRUGADORA GUATEMALA	Fecha	05/07/2017
		Autor	Lorenzo Centi
		Comprobación	
			+C0-012

STAND 400 M.2
Drive central hidráulica
Drive centralina oleodinamica

Job nr. 4607		= PR4(5)	
		+C0	
Comisión COM17308		Hoja	8
		Hoja	180

0	1	2	3	4	5	6	7	8	9

Fosber S.p.A.
Via Provinciale per Camaiore, 27/28 Monsagrati (Lucca) - Italy
T. +39.0583.3891 - F. +39.0583.389205 / 385567
E-mail: info@fosber.it

Comisión
CORRUGADORA GUATEMALA

Fecha	05/07/2017
Autor	Lorenzo Centi
Comprobación	
	+C0-012

STAND 400 M.2
Página intencionalmente vacía
Pagina intenzionalmente vuota

Job nr. 4607	= PR4(5)
	+C0
Comisión COM17308	Hoja 9
	Hoja 180

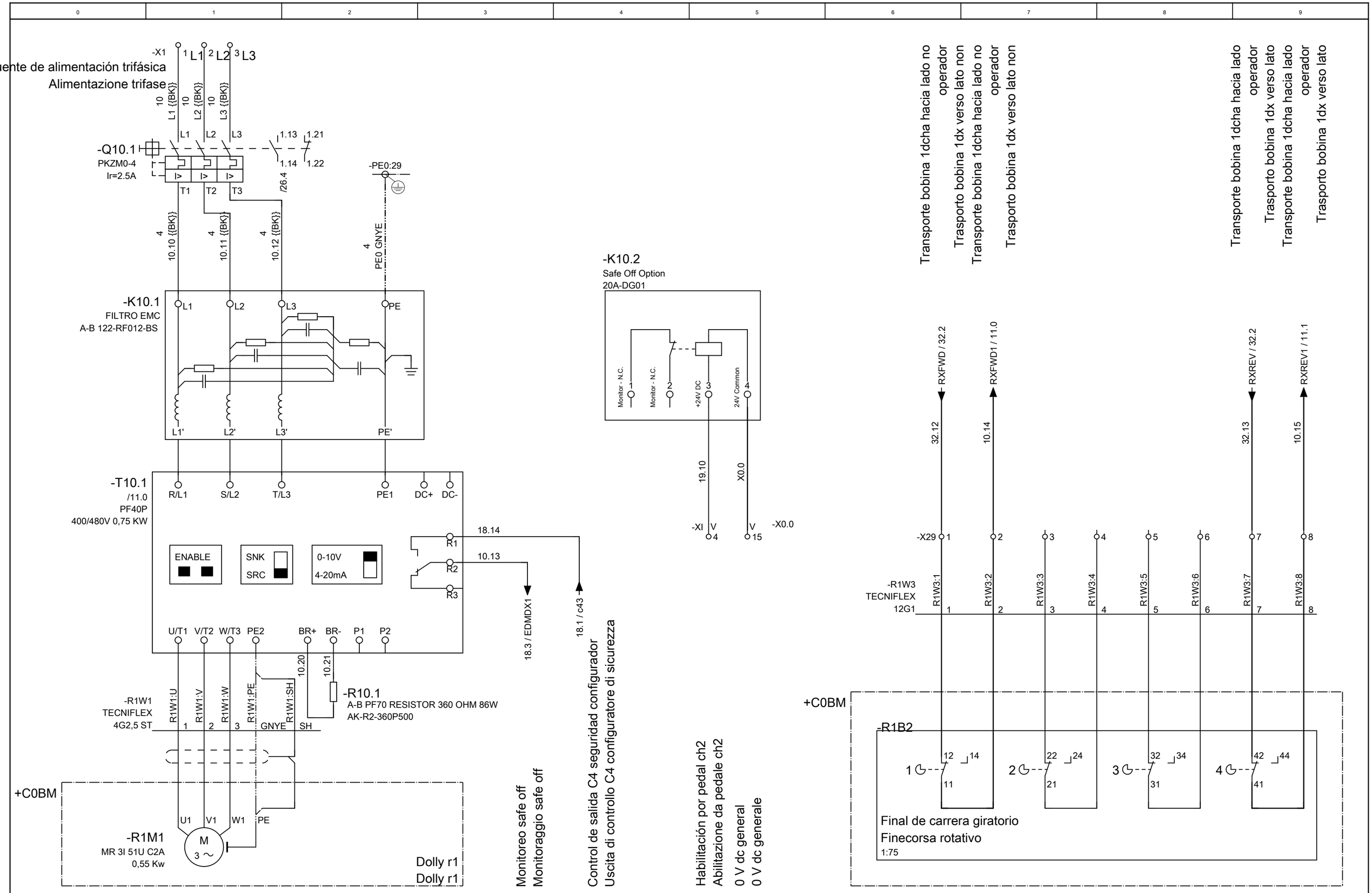

Fosber S.p.A. Via Provinciale per Camaiore, 27/28 Monsagrati (Lucca) - Italy T. +39.0583.3891 - F. +39.0583.389205 / 385567 E-mail: info@fosber.it	Comisión CORRUGADORA GUATEMALA	Fecha 05/07/2017 Autor Lorenzo Centi Comprobación +C0-012	**STAND 400 M.2** Dolly r1 Dolly r1	Job nr. 4607 Comisión COM17308	= PR4(5) +C0 Hoja 10 Hoja 180

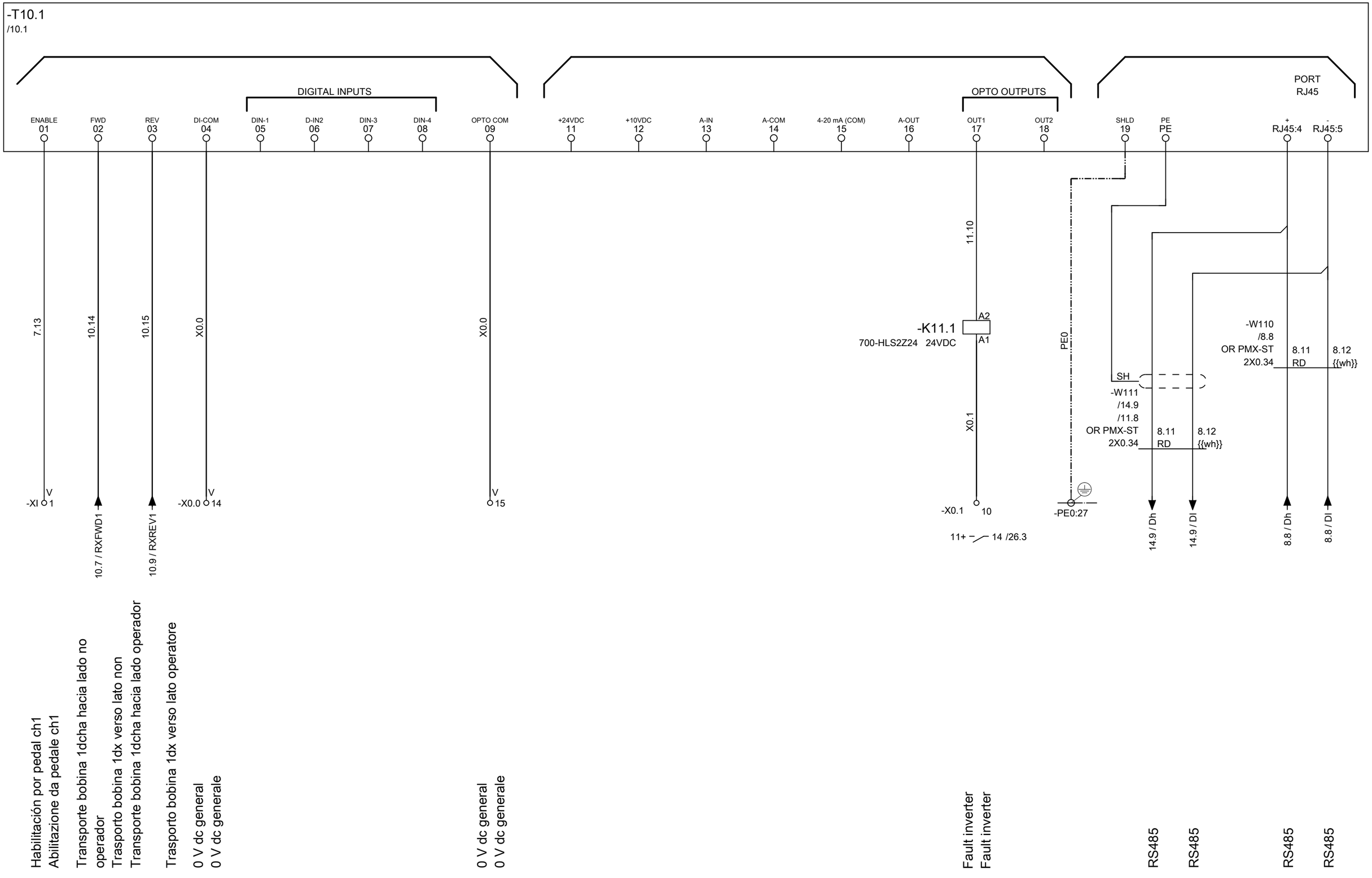

Fosber S.p.A.
Via Provinciale per Camaiore, 27/28 Monsagrati (Lucca) - Italy
T. +39.0583.3891 - F. +39.0583.389205 / 385567
E-mail: info@fosber.it

Comisión	CORRUGADORA GUATEMALA	Fecha	05/07/2017
		Autor	Lorenzo Centi
		Comprobación	
			+C0-012

STAND 400 M.2
Dolly r1
Dolly r1

Job nr. 4607	= PR4(5)
	+C0
Comisión COM17308	Hoja 11
	Hoja 180

0	1	2	3	4	5	6	7	8	9

Fosber S.p.A.
Via Provinciale per Camaiore, 27/28 Monsagrati (Lucca) - Italy
T. +39.0583.3891 - F. +39.0583.389205 / 385567
E-mail: info@fosber.it

Comisión
CORRUGADORA GUATEMALA

Fecha	05/07/2017
Autor	Lorenzo Centi
Comprobación	
	+C0-012

STAND 400 M.2
Página intencionalmente vacía
Pagina intenzionalmente vuota

Job nr. 4607	= PR4(5)
	+C0
Comisión COM17308	Hoja 12
	Hoja 180

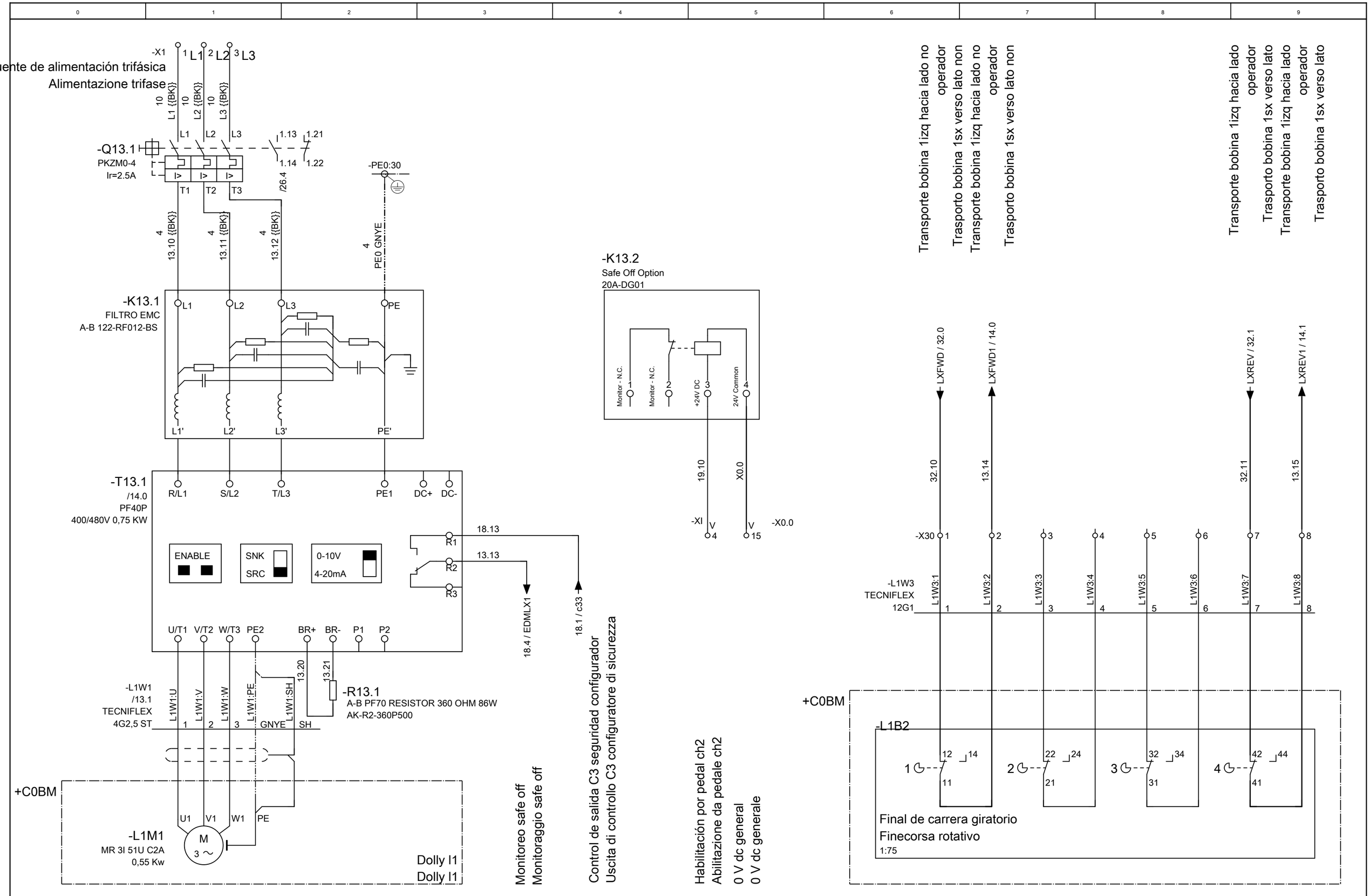

Fosber S.p.A.
Via Provinciale per Camaiore, 27/28 Monsagrati (Lucca) - Italy
T. +39.0583.3891 - F. +39.0583.389205 / 385567
E-mail: info@fosber.it

Comisión: CORRUGADORA GUATEMALA	Fecha: 05/07/2017	**STAND 400 M.2**	Job nr. 4607	= PR4(5)	
	Autor: Lorenzo Centi	Dolly I1		+C0	
	Comprobación:	Dolly I1	Comisión COM17308	Hoja	13
	+C0-012			Hoja	180

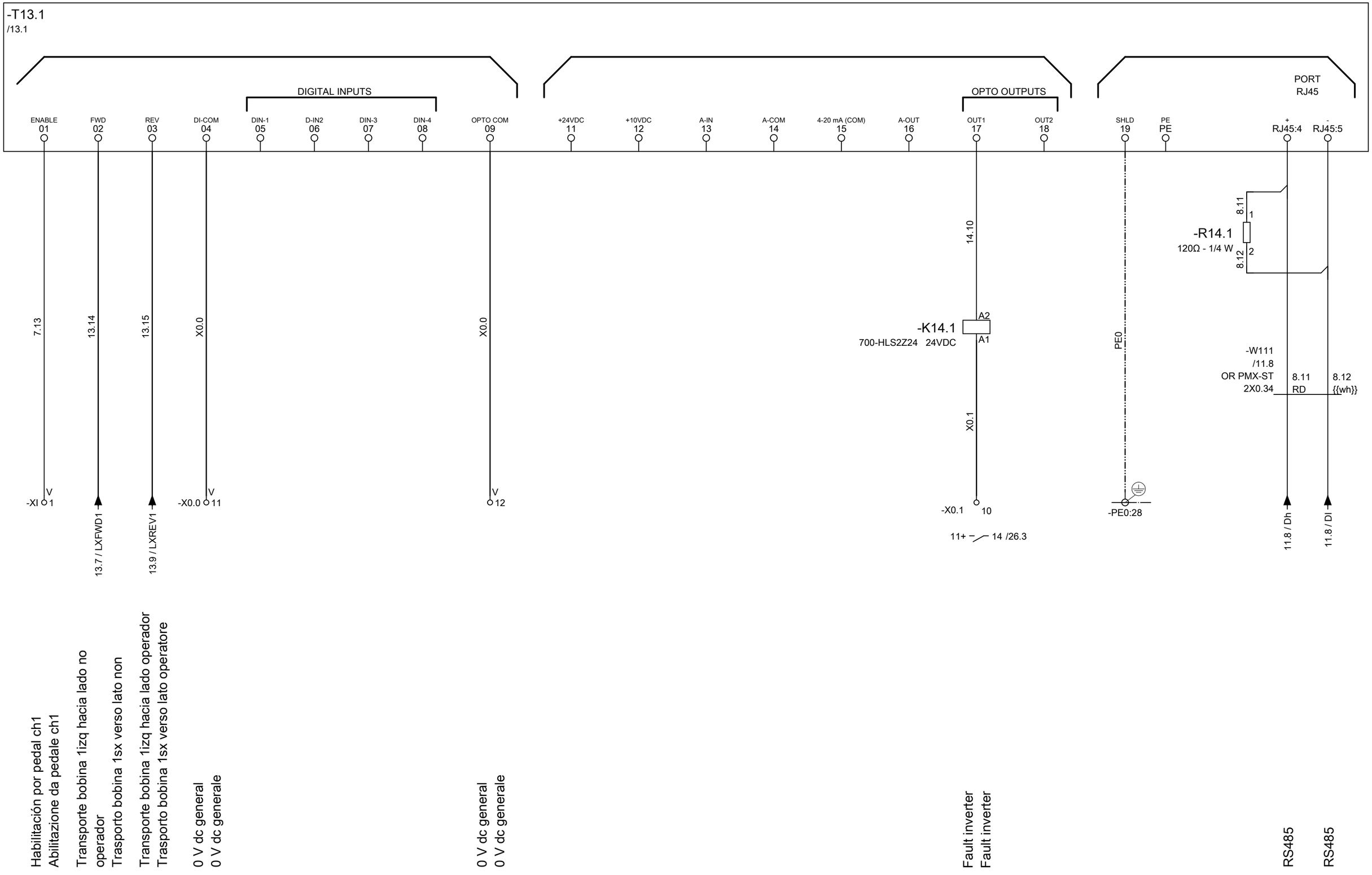

Fosber S.p.A.
Via Provinciale per Camaiore, 27/28 Monsagrati (Lucca) - Italy
T. +39.0583.3891 - F. +39.0583.389205 / 385567
E-mail: info@fosber.it

Comisión	CORRUGADORA GUATEMALA	Fecha	05/07/2017
		Autor	Lorenzo Centi
		Comprobación	
			+C0-012

STAND 400 M.2
Dolly I1
Dolly I1

Job nr. 4607	= PR4(5)
	+C0
Comisión COM17308	Hoja 14
	Hoja 180

0	1	2	3	4	5	6	7	8	9

Fosber S.p.A.
Via Provinciale per Camaiore, 27/28 Monsagrati (Lucca) - Italy
T. +39.0583.3891 - F. +39.0583.389205 / 385567
E-mail: info@fosber.it

Comisión
CORRUGADORA GUATEMALA

Fecha	05/07/2017
Autor	Lorenzo Centi
Comprobación	
	+C0-012

STAND 400 M.2

Página intencionalmente vacía
Pagina intenzionalmente vuota

Job nr. 4607	= PR4(5)
	+C0
Comisión COM17308	Hoja 15
	Hoja 180

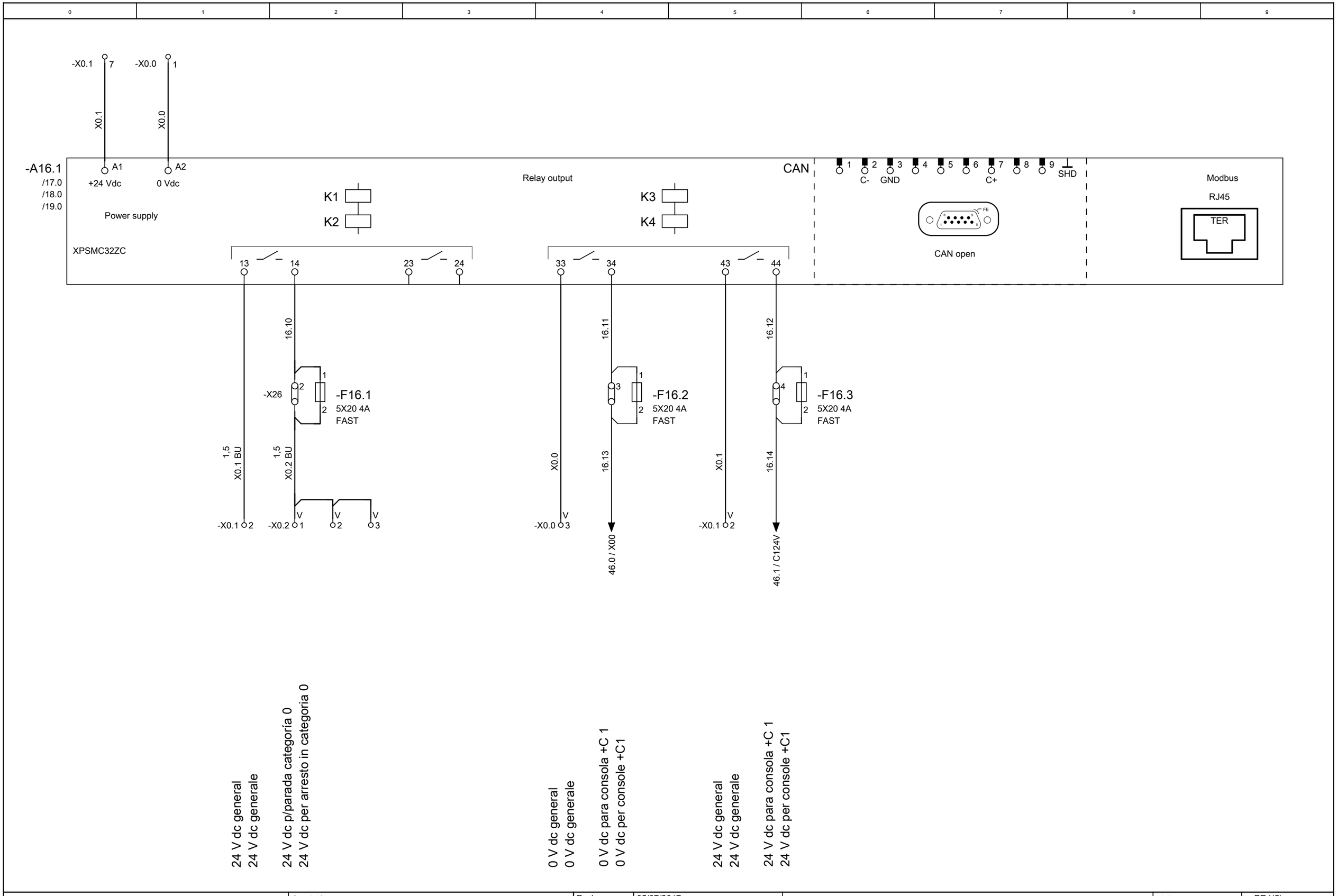

Fosber S.p.A.
Via Provinciale per Camaiore, 27/28 Monsagrati (Lucca) - Italy
T. +39.0583.3891 - F. +39.0583.389205 / 385567
E-mail: info@fosber.it

Comisión	CORRUGADORA GUATEMALA	Fecha	05/07/2017
		Autor	Lorenzo Centi
		Comprobación	
			+C0-012

STAND 400 M.2
Configurador de seguridad
Configuratore di sicurezza

Job nr.	4607	= PR4(5)	
		+C0	
Comisión	COM17308	Hoja	16
		Hoja	180

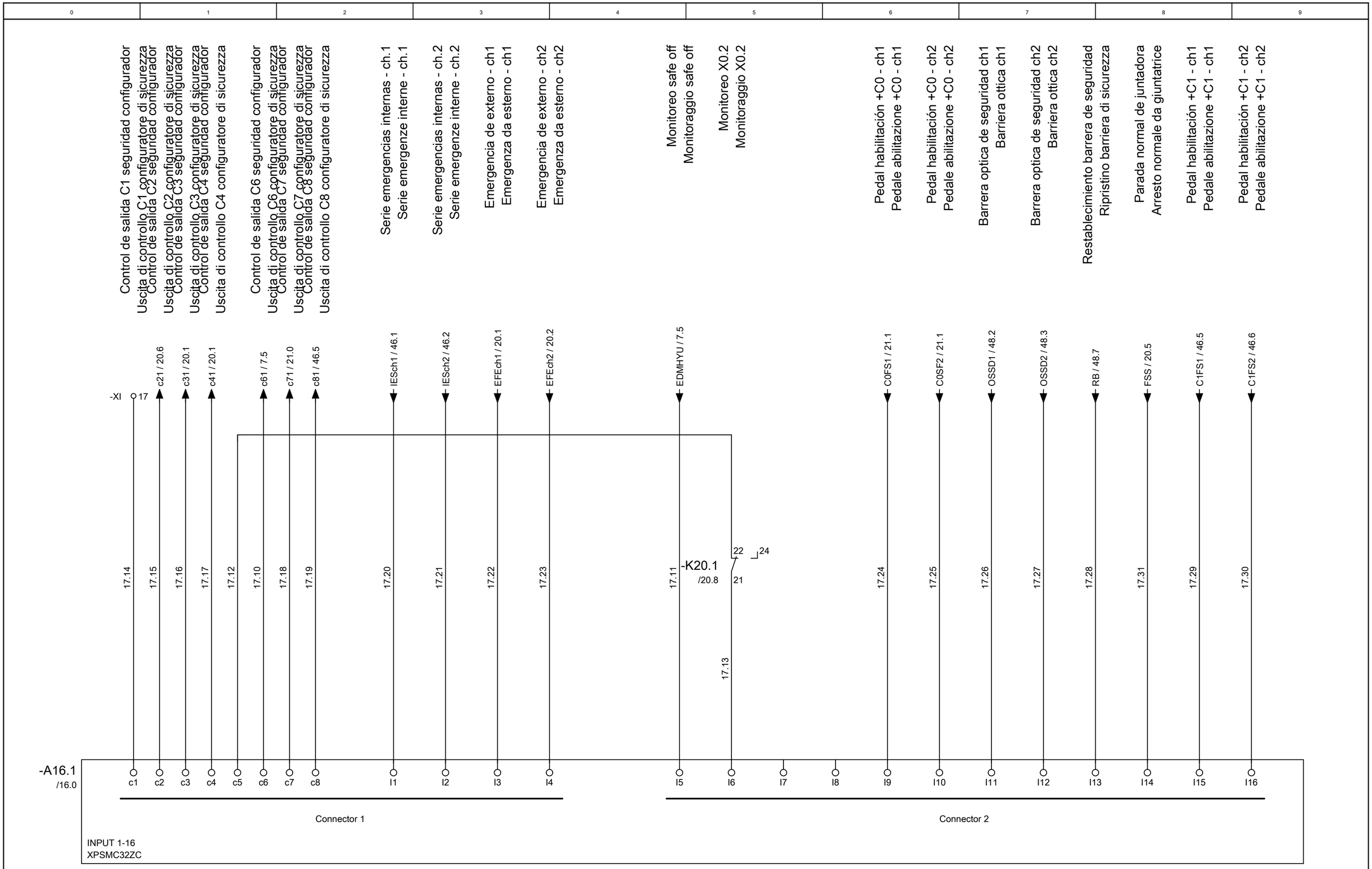

Fosber S.p.A.
Via Provinciale per Camaiore, 27/28 Monsagrati (Lucca) - Italy
T. +39.0583.3891 - F. +39.0583.389205 / 385567
E-mail: info@fosber.it

Comisión	CORRUGADORA GUATEMALA		
Fecha	05/07/2017		
Autor	Lorenzo Centi		
Comprobación			
		+C0-012	

STAND 400 M.2
Configurador de seguridad
Configuratore di sicurezza

Job nr. 4607	= PR4(5)	
	+C0	
Comisión COM17308	Hoja	17
	Hoja	180

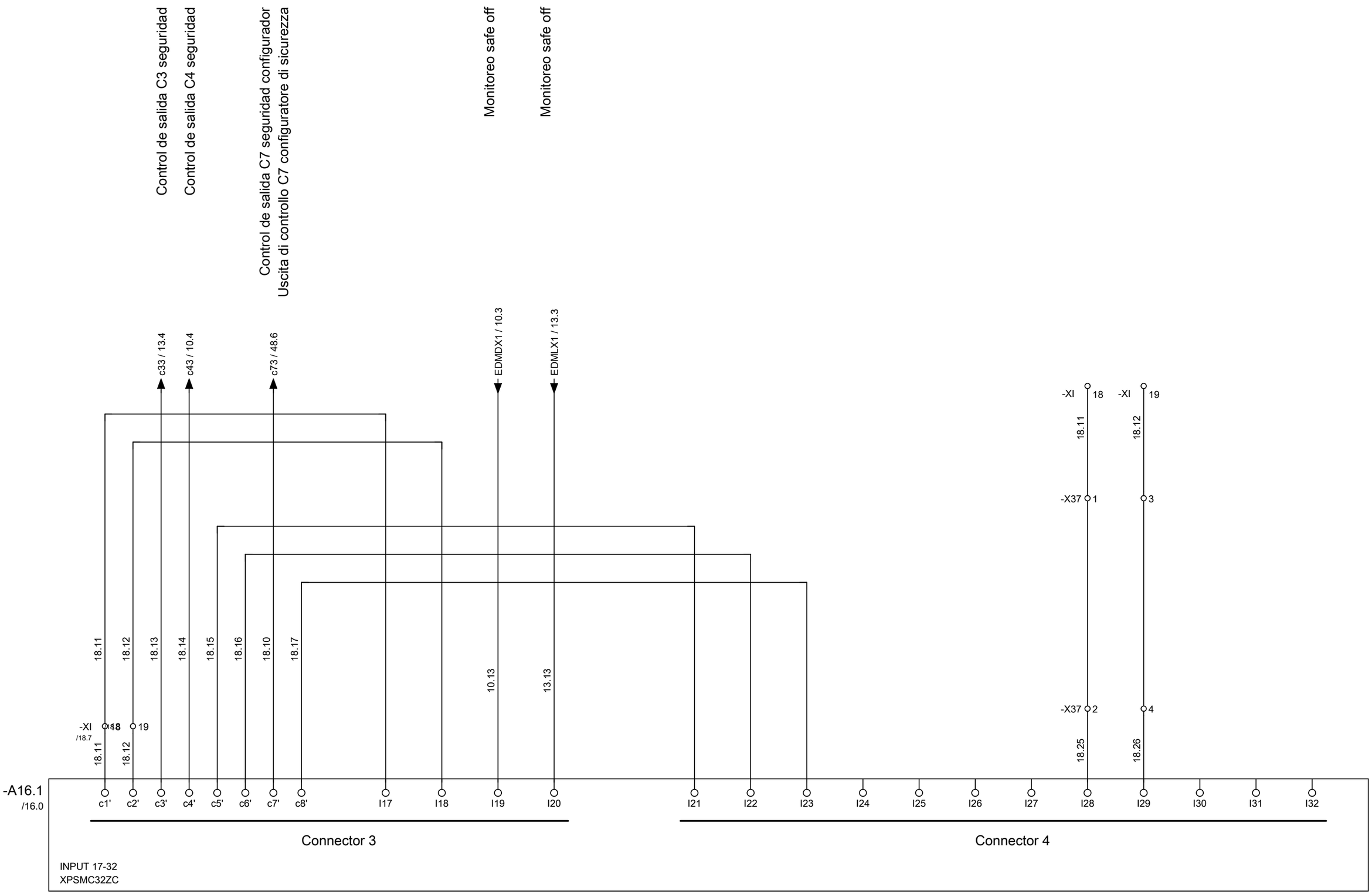

Fosber S.p.A.
Via Provinciale per Camaiore, 27/28 Monsagrati (Lucca) - Italy
T. +39.0583.3891 - F. +39.0583.389205 / 385567
E-mail: info@fosber.it

Comisión	CORRUGADORA GUATEMALA	Fecha	05/07/2017
		Autor	Lorenzo Centi
		Comprobación	
			+C0-012

STAND 400 M.2
Configurador de seguridad
Configuratore di sicurezza

Job nr. 4607	= PR4(5)		
	+C0		
Comisión COM17308	Hoja	18	
	Hoja	180	

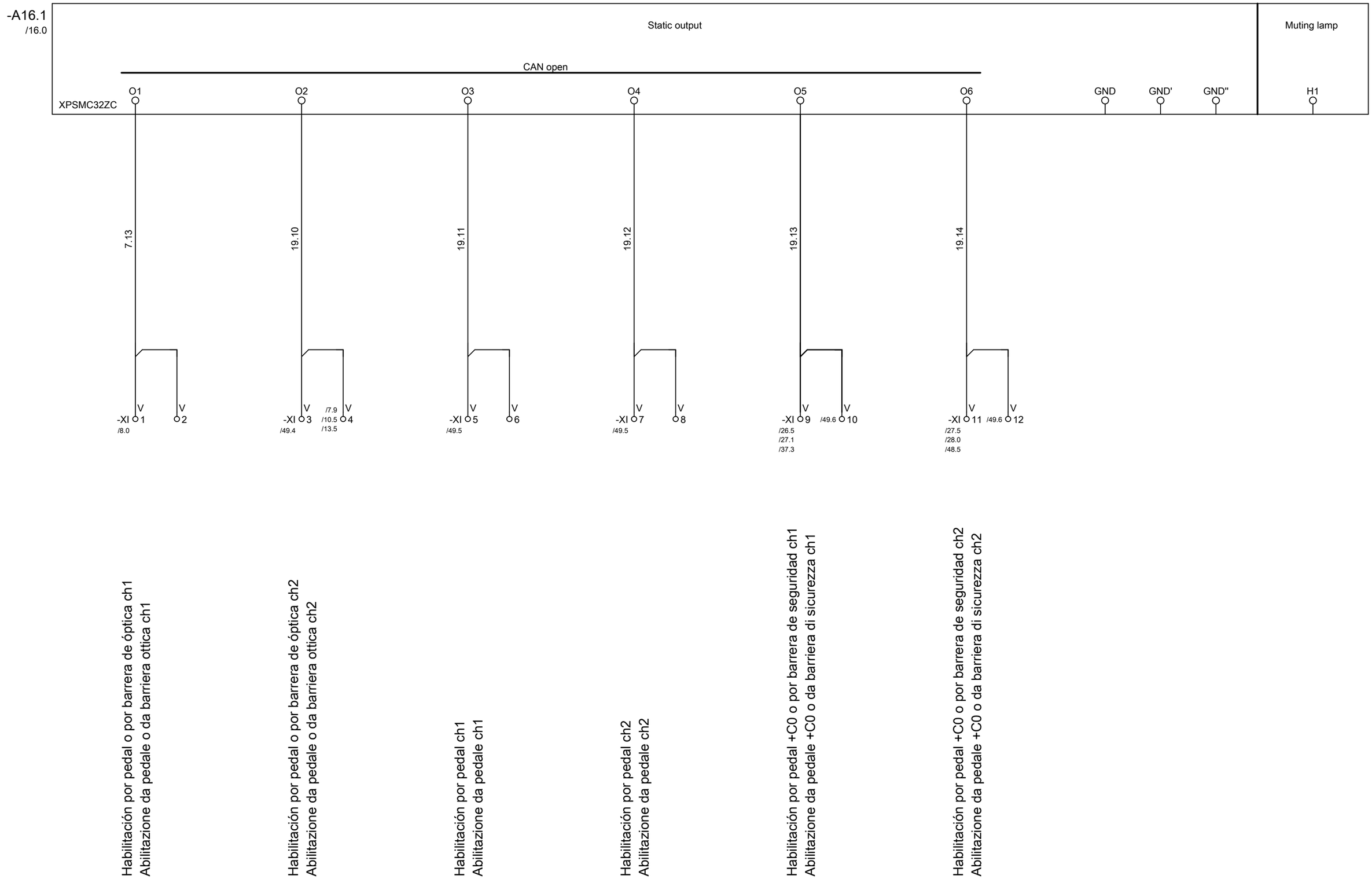

Fosber S.p.A.
Via Provinciale per Camaiore, 27/28 Monsagrati (Lucca) - Italy
T. +39.0583.3891 - F. +39.0583.389205 / 385567
E-mail: info@fosber.it

Comisión	CORRUGADORA GUATEMALA	Fecha	05/07/2017
		Autor	Lorenzo Centi
		Comprobación	
			+C0-012

STAND 400 M.2
Configurador de seguridad
Configuratore di sicurezza

Job nr. 4607	= PR4(5)		
	+C0		
Comisión COM17308	Hoja	19	
	Hoja	180	

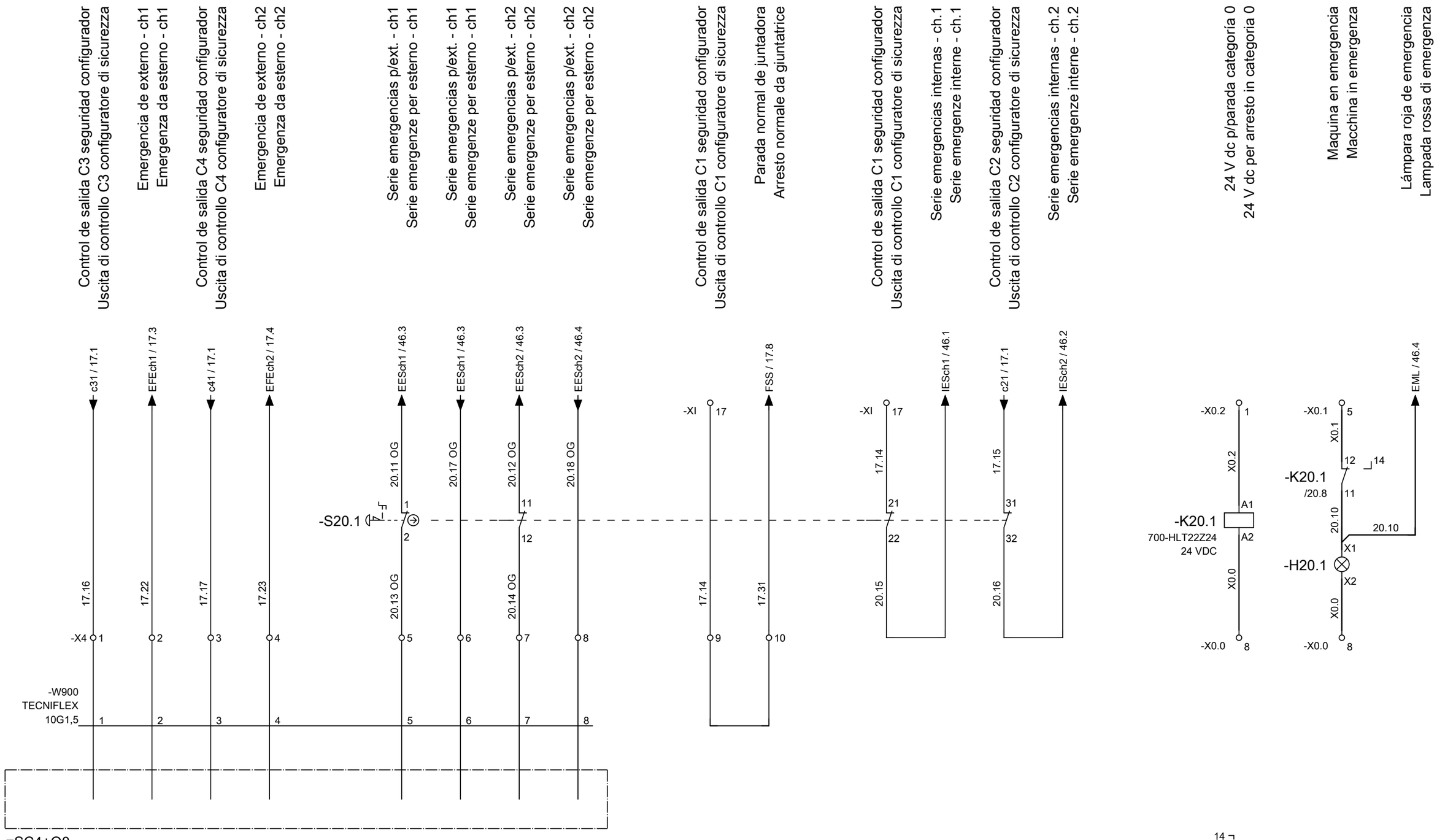

Safety interface from link (p65)

Fosber S.p.A.
Via Provinciale per Camaiore, 27/28 Monsagrati (Lucca) - Italy
T. +39.0583.3891 - F. +39.0583.389205 / 385567
E-mail: info@fosber.it

Comisión	CORRUGADORA GUATEMALA	Fecha	05/07/2017
		Autor	Lorenzo Centi
		Comprobación	
			+C0-012

STAND 400 M.2
Gestión emergencias
Gestione emergenze

Job nr. 4607		= PR4(5)	
		+C0	
Comisión COM17308		Hoja	20
		Hoja	180

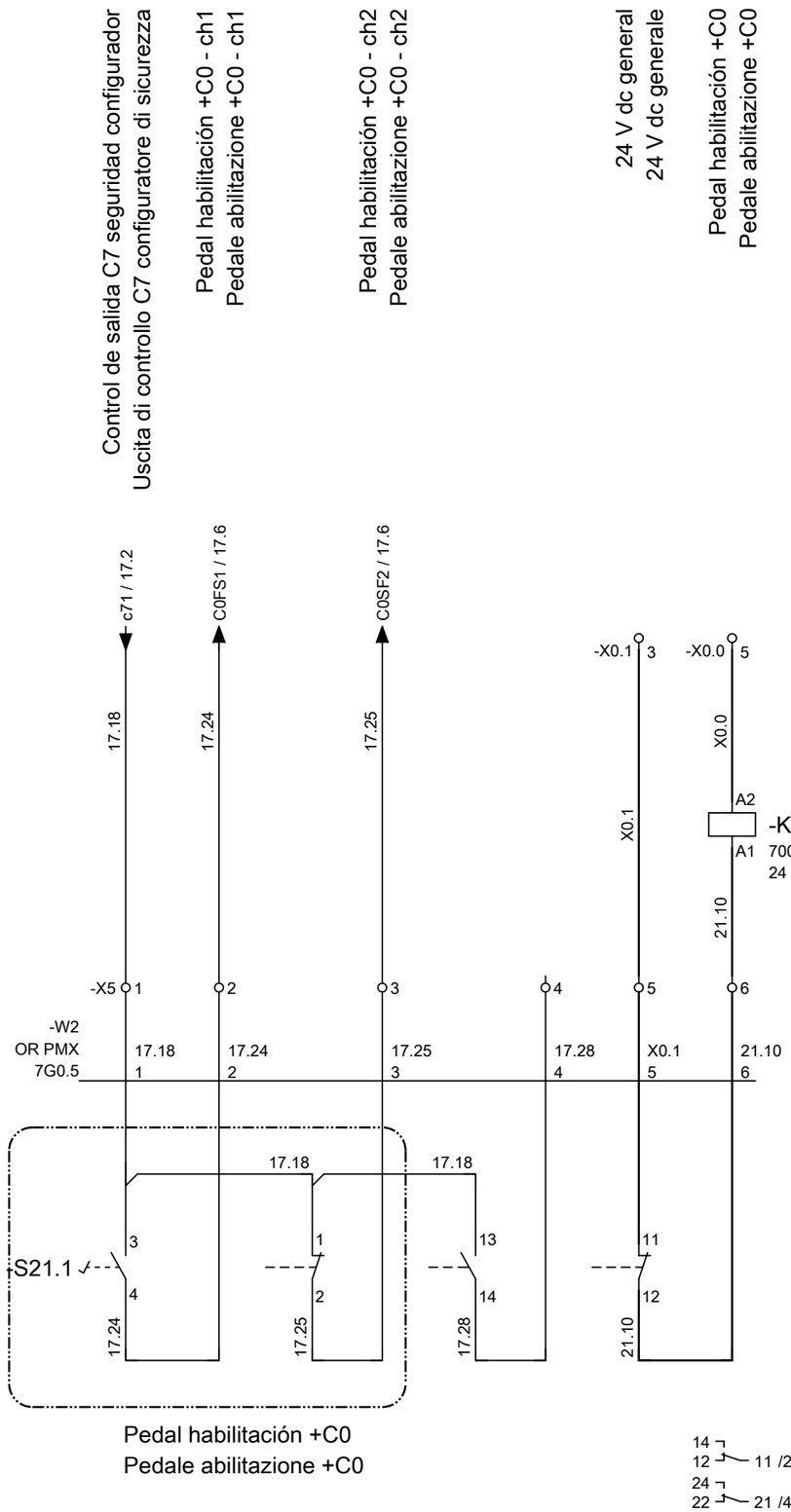

Las señales agrupadas en la línea discontinua deberán cablearse en el mismo bloque de contactos
I segnali raggruppati nella linea tratteggiata devono essere cablati sullo stesso blocchetto di contatti

Fosber S.p.A.
Via Provinciale per Camaiore, 27/28 Monsagrati (Lucca) - Italy
T. +39.0583.3891 - F. +39.0583.389205 / 385567
E-mail: info@fosber.it

Comisión	Fecha	05/07/2017	**STAND 400 M.2**	Job nr.	= PR4(5)
CORRUGADORA GUATEMALA	Autor	Lorenzo Centi	Gestión dispositivos de seguridad	4607	+C0
	Comprobación		Gestione sicurezze	Comisión	Hoja 21
		+C0-012		COM17308	Hoja 180

0	1	2	3	4	5	6	7	8	9

Fosber S.p.A.
Via Provinciale per Camaiore, 27/28 Monsagrati (Lucca) - Italy
T. +39.0583.3891 - F. +39.0583.389205 / 385567
E-mail: info@fosber.it

Comisión
CORRUGADORA GUATEMALA

Fecha	05/07/2017
Autor	Lorenzo Centi
Comprobación	
	+C0-012

STAND 400 M.2
Página intencionalmente vacía
Pagina intenzionalmente vuota

Job nr. 4607	= PR4(5)
	+C0
Comisión COM17308	Hoja 22
	Hoja 180

-A23.1

1766-L32BXBA
Plc
Plc

-A23.2

A-B 1762-IQ8OW6

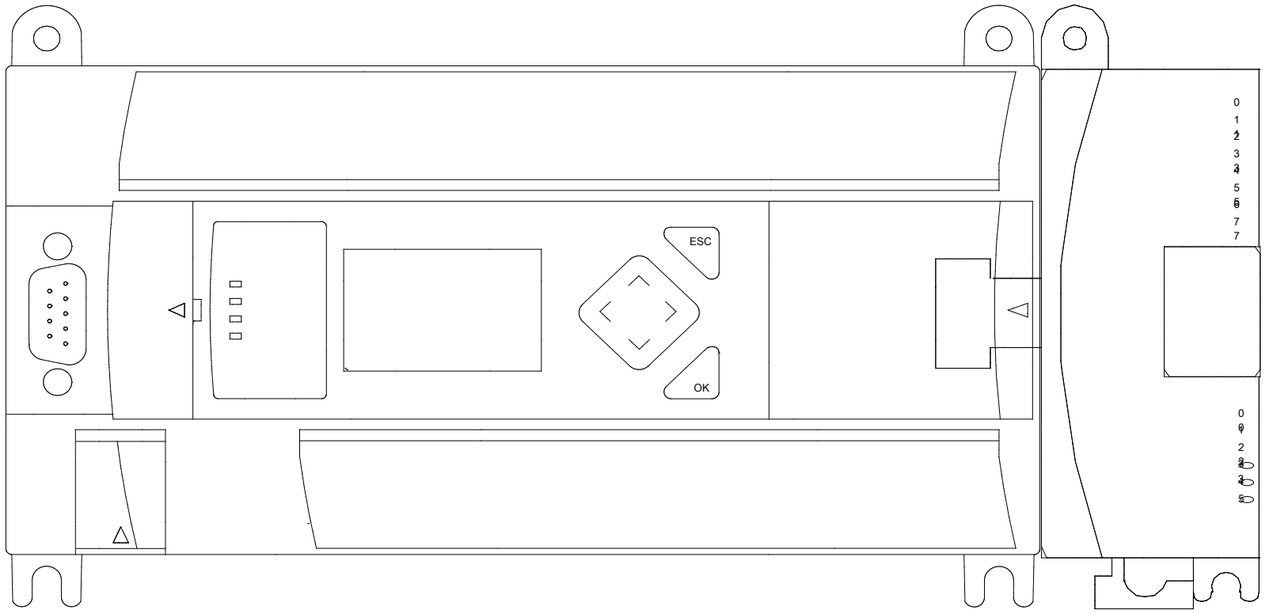

Fosber S.p.A.
Via Provinciale per Camaiore, 27/28 Monsagrati (Lucca) - Italy
T. +39.0583.3891 - F. +39.0583.389205 / 385567
E-mail: info@fosber.it

Comisión	CORRUGADORA GUATEMALA		
Fecha	05/07/2017		
Autor	Lorenzo Centi		
Comprobación			
		+C0-012	

STAND 400 M.2
Configuración de PLC
Configurazione PLC

Job nr.	4607	= PR4(5)	
		+C0	
Comisión	COM17308	Hoja	23
		Hoja	180

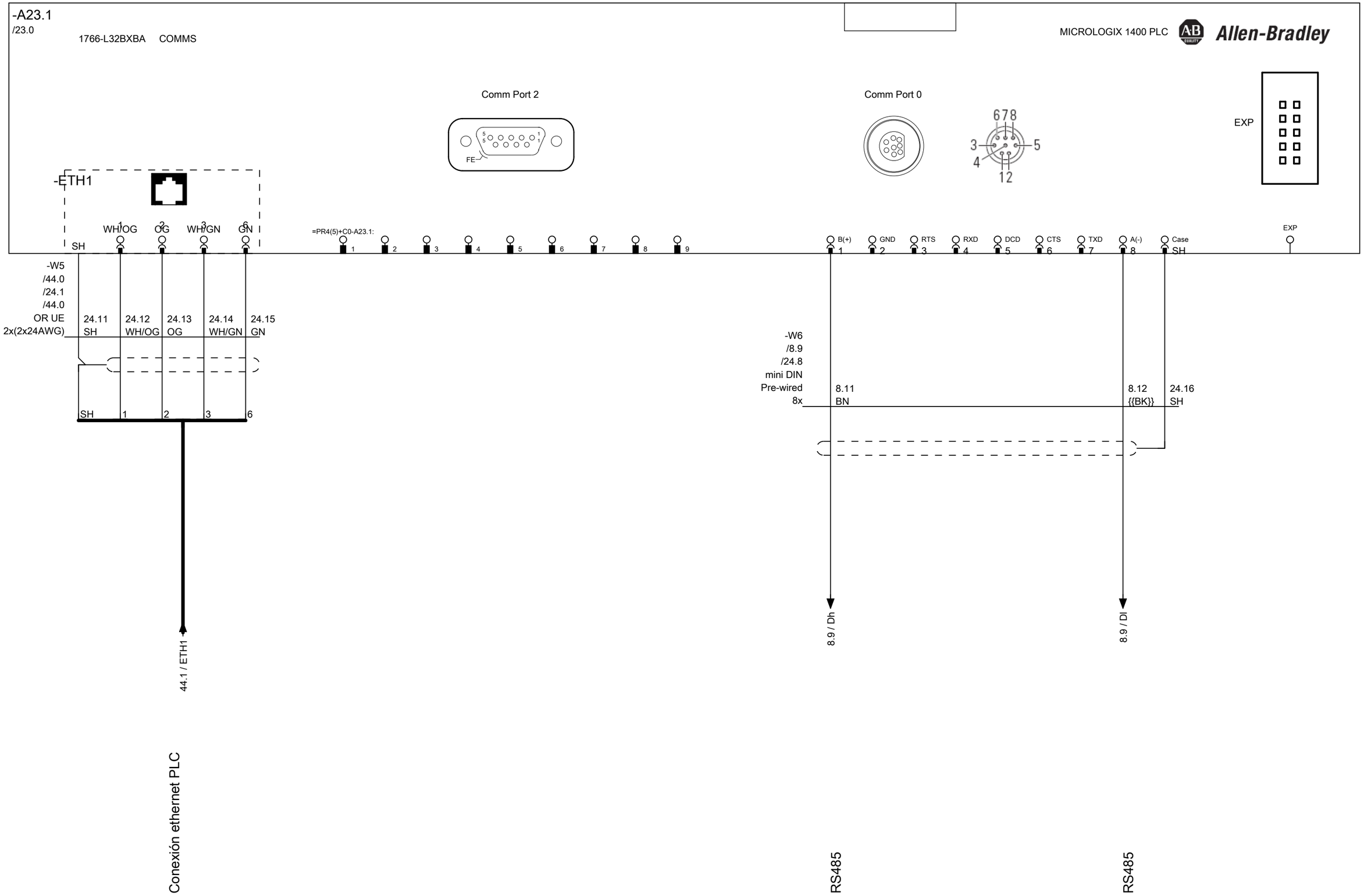

Fosber S.p.A. Via Provinciale per Camaiore, 27/28 Monsagrati (Lucca) - Italy T. +39.0583.3891 - F. +39.0583.389205 / 385567 E-mail: info@fosber.it	Comisión CORRUGADORA GUATEMALA	Fecha 05/07/2017 Autor Lorenzo Centi Comprobación +C0-012	**STAND 400 M.2** Plc Plc	Job nr. 4607 Comisión COM17308	= PR4(5) +C0 Hoja 24 Hoja 180

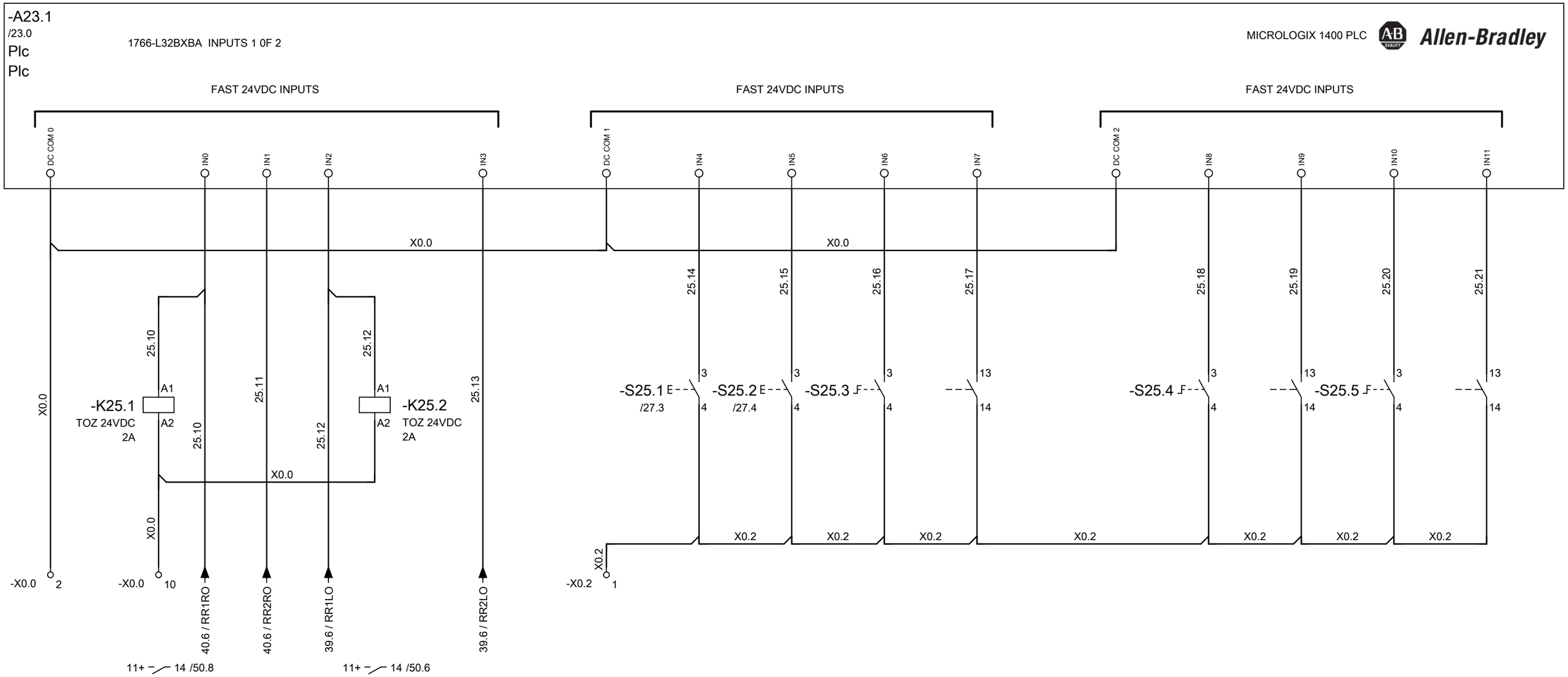

0 V dc general
0 V dc generale

Rotación bobina dcha. 1
Giro bobina dx 1

Rotación bobina dcha. 2
Giro bobina dx 2

Rotación bobina izq. 1
Giro bobina sx 1

Rotación bobina izq. 2
Giro bobina sx 2

24 V dc p/parada categoría 0
24 V dc per arresto in categoria 0

Lado dcho.on
Abilitazione lato destro

Lado izq. On
Abilitazione lato sinistro

Subir brazos
Alza bracci

Bajar brazos
Abbassa bracci

Abrir brazos l.o.
Apri bracci lato operatore

Cerrar brazos l.o.
Chiudi bracci lato operatore

Abrir brazos l.o.o.
Apri bracci lato non operatore

Cerrar brazos l.o.o.
Chiudi bracci lato non operatore

Fosber S.p.A.
Via Provinciale per Camaiore, 27/28 Monsagrati (Lucca) - Italy
T. +39.0583.3891 - F. +39.0583.389205 / 385567
E-mail: info@fosber.it

Comisión	CORRUGADORA GUATEMALA		
Fecha	05/07/2017		
Autor	Lorenzo Centi		
Comprobación			
		+C0-012	

STAND 400 M.2
Plc
Plc

Job nr. 4607	= PR4(5)	
	+C0	
Comisión COM17308	Hoja	25
	Hoja	180

-A23.1
/23.0
Plc
Plc

1766-L32BXBA INPUTS 2 0F 2

MICROLOGIX 1400 PLC Allen-Bradley

NORMAL 24VDC INPUTS

VOLTAGE ANALOG INPUTS

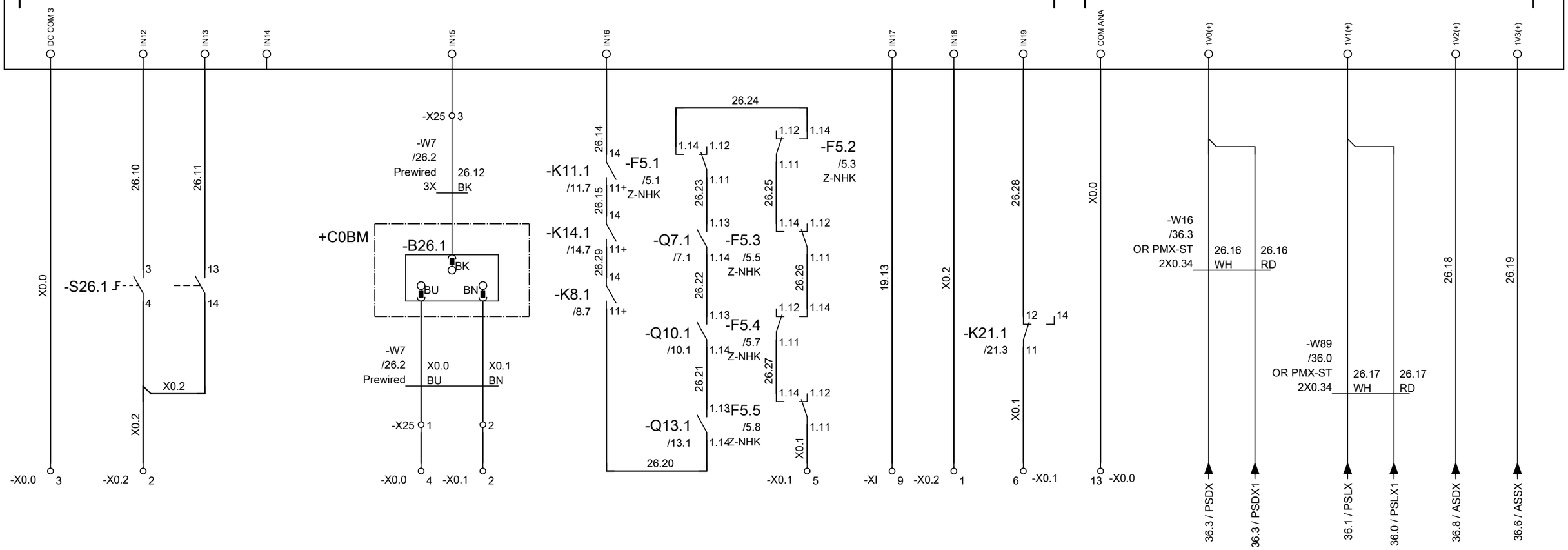

0 V dc general
0 V dc generale

Centrado brazos hacia l.o.
Centraggio bracci verso lato operatore

Centrado brazos hacia l.o.o.
Centraggio bracci verso lato non operatore

Alarma falta aire
Allarme mancanza aria

Anomalia/serie termici
Termico centralina idraulica

Habilitación por pedal +C0 o por barrera d
e seguridad ch1
Abilitazione da pedale +C0 o da barriera di
sicurezza ch1
24 V dc p/parada categoría 0
24 V dc per arresto in categoria 0

Pedal habilitación +C0
Pedale abilitazione +C0

Presión brazos lado dcho.
Pressione bracci dx

Presión brazos lado izq.
Pressione bracci sx

Sensor angular dcho.
Sensore angolare destro

Sensor angular izdo.
Sensore angolare sinistro

Fosber S.p.A.
Via Provinciale per Camaiore, 27/28 Monsagrati (Lucca) - Italy
T. +39.0583.3891 - F. +39.0583.389205 / 385567
E-mail: info@fosber.it

Comisión	Fecha	05/07/2017	STAND 400 M.2	Job nr. 4607	= PR4(5)
CORRUGADORA GUATEMALA	Autor	Lorenzo Centi	Plc	Comisión COM17308	+C0
	Comprobación		Plc		Hoja 26
		+C0-012			Hoja 180

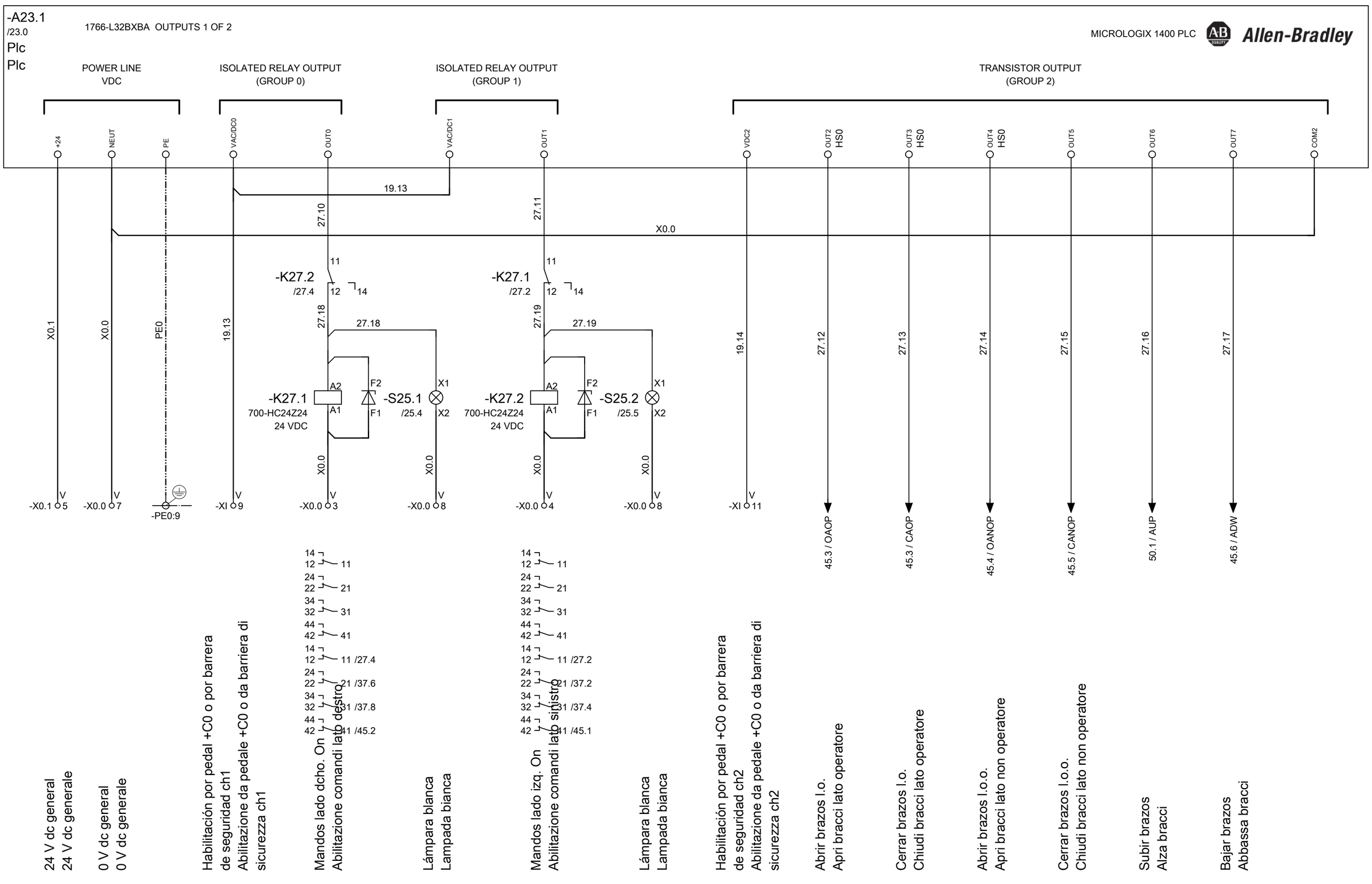

Fosber S.p.A.
Via Provinciale per Camaiore, 27/28 Monsagrati (Lucca) - Italy
T. +39.0583.3891 - F. +39.0583.389205 / 385567
E-mail: info@fosber.it

Comisión: CORRUGADORA GUATEMALA	Fecha: 05/07/2017	**STAND 400 M.2**	Job nr. 4607	= PR4(5)	
	Autor: Lorenzo Centi	Plc	Comisión COM17308	+C0	
	Comprobación:	Plc		Hoja	27
	+C0-012			Hoja	180

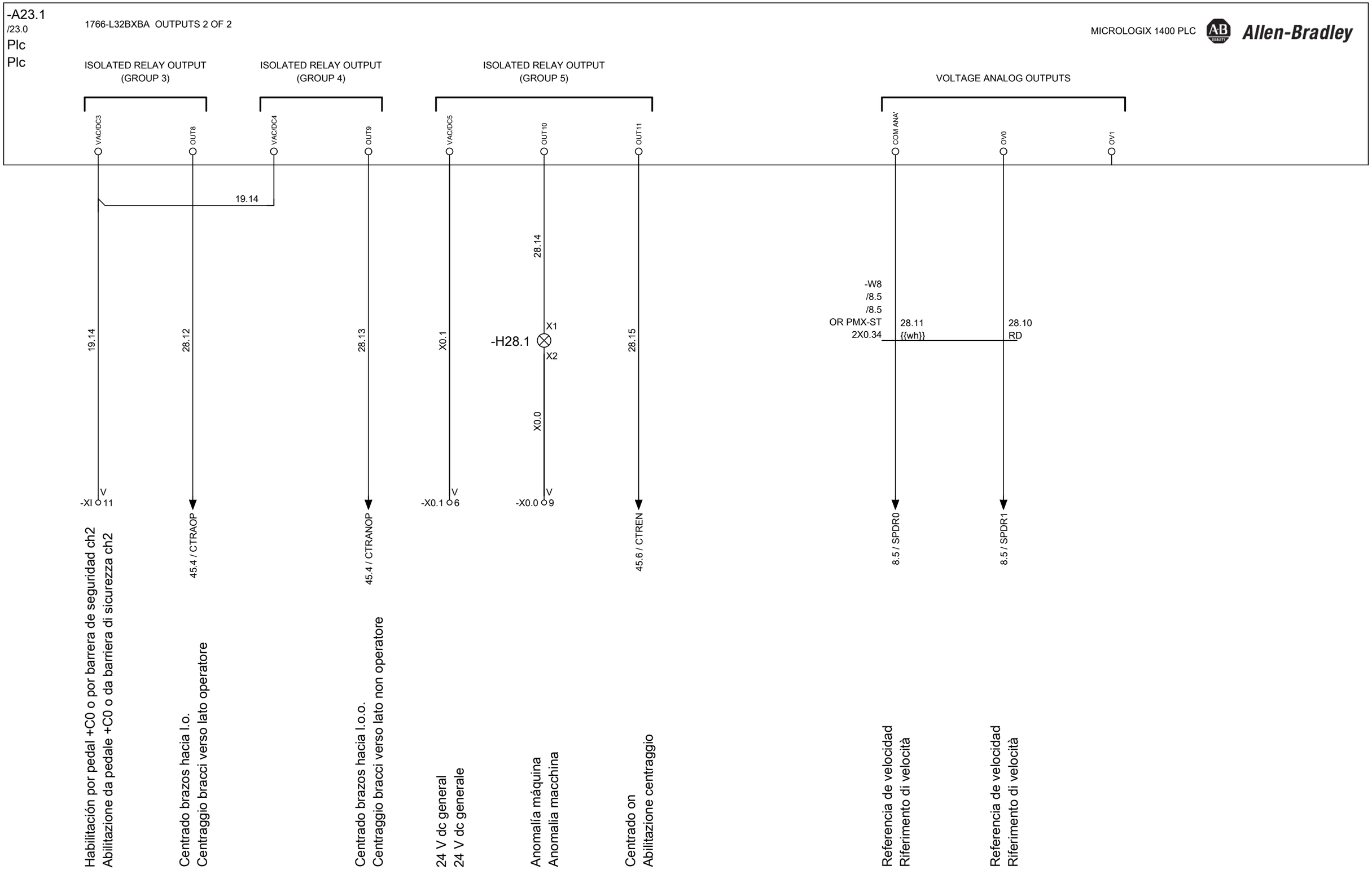

Fosber S.p.A.
Via Provinciale per Camaiore, 27/28 Monsagrati (Lucca) - Italy
T. +39.0583.3891 - F. +39.0583.389205 / 385567
E-mail: info@fosber.it

Comisión	Fecha	05/07/2017	**STAND 400 M.2**	Job nr.	= PR4(5)
CORRUGADORA GUATEMALA	Autor	Lorenzo Centi	Plc	4607	+C0
	Comprobación		Plc	Comisión	Hoja 28
		+C0-012		COM17308	Hoja 180

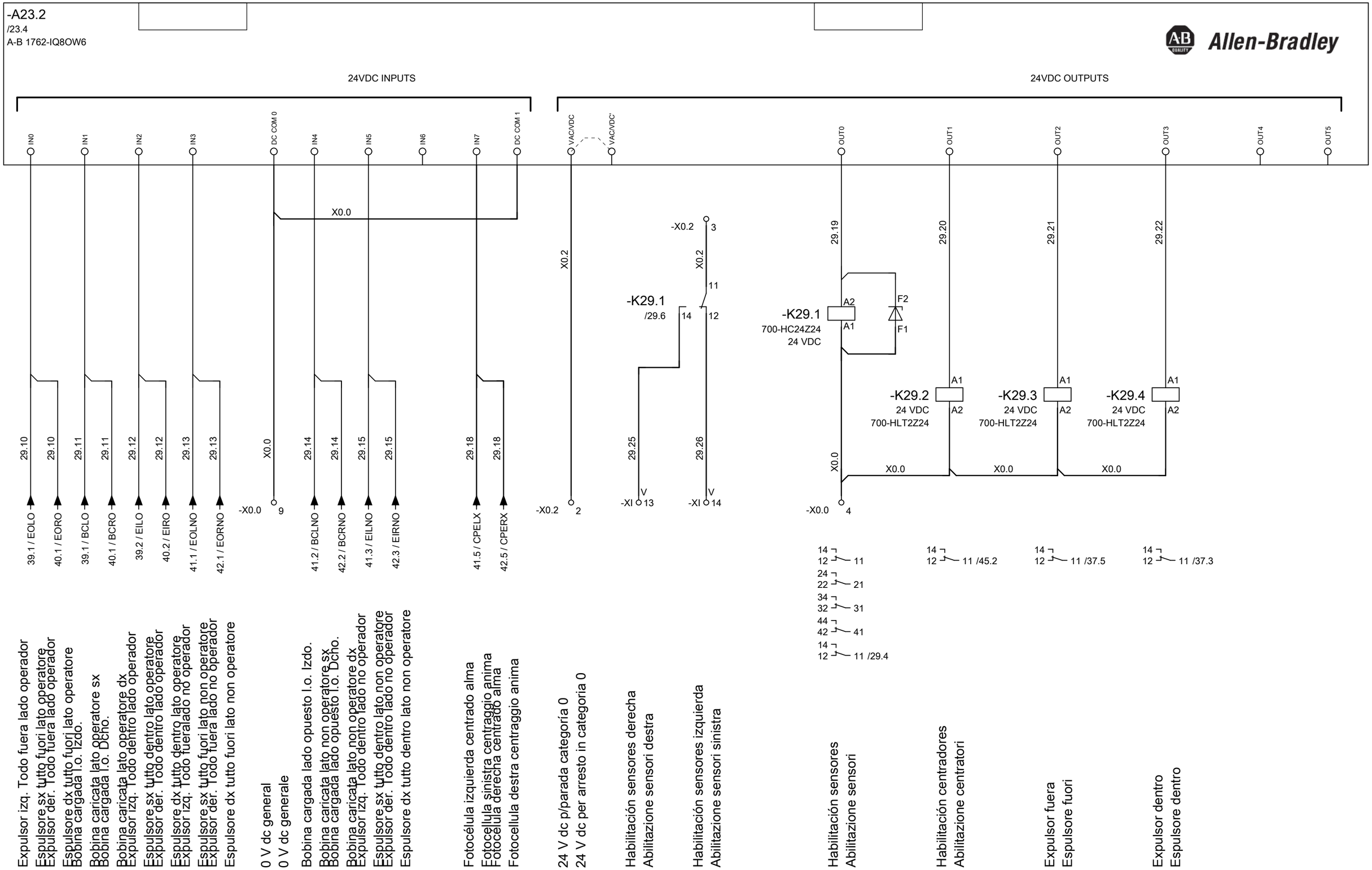

Fosber S.p.A.
Via Provinciale per Camaiore, 27/28 Monsagrati (Lucca) - Italy
T. +39.0583.3891 - F. +39.0583.389205 / 385567
E-mail: info@fosber.it

Comisión	CORRUGADORA GUATEMALA	Fecha	05/07/2017
		Autor	Lorenzo Centi
		Comprobación	
			+C0-012

STAND 400 M.2
Entradas/salidas digitales
Ingressi/uscite digitali

Job nr.	4607	= PR4(5)	
		+C0	
Comisión	COM17308	Hoja	29
		Hoja	180

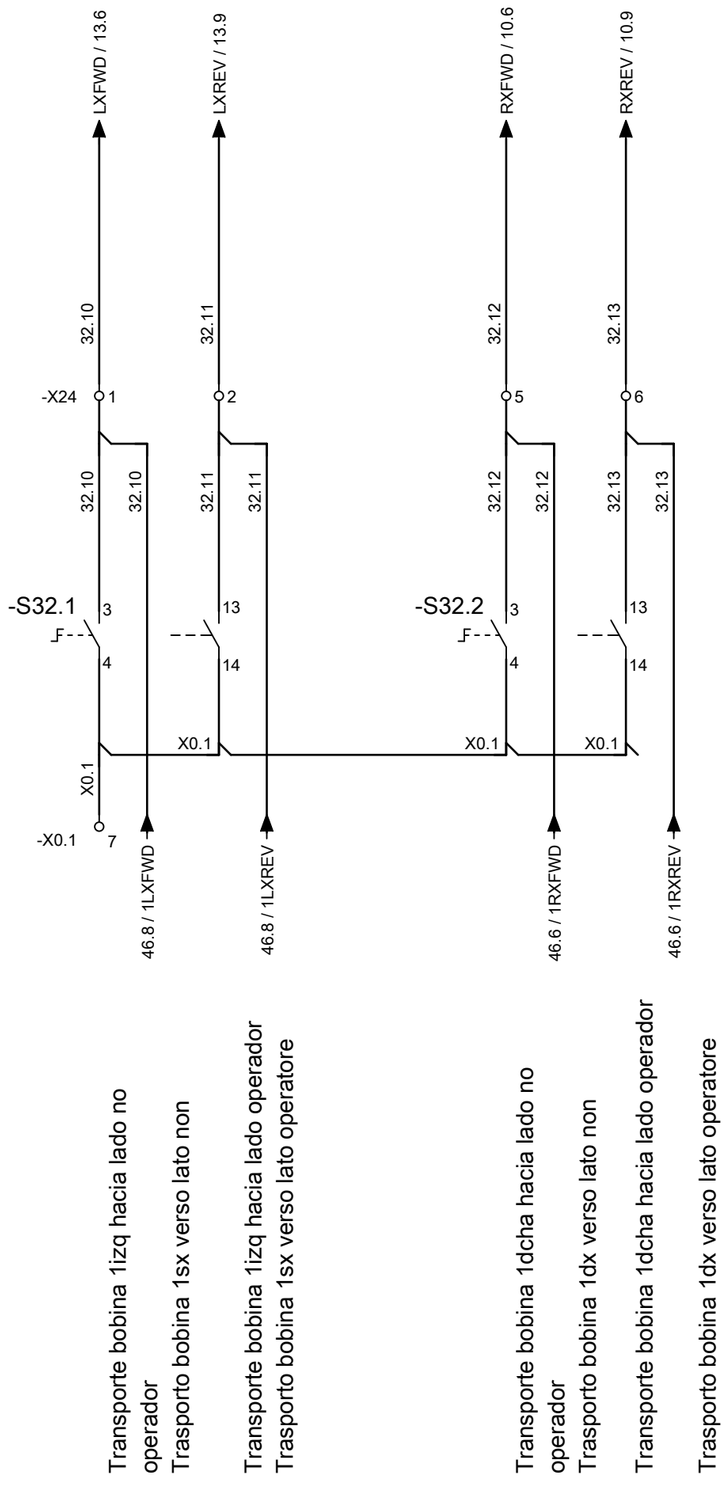

Fosber S.p.A.
Via Provinciale per Camaiore, 27/28 Monsagrati (Lucca) - Italy
T. +39.0583.3891 - F. +39.0583.389205 / 385567
E-mail: info@fosber.it

Comisión	CORRUGADORA GUATEMALA		
Fecha	05/07/2017		
Autor	Lorenzo Centi		
Comprobación			
		+C0-012	

STAND 400 M.2
Entradas/salidas digitales
Ingressi/uscite digitali

Job nr.	4607	= PR4(5)	
		+C0	
Comisión	COM17308	Hoja	32
		Hoja	180

0	1	2	3	4	5	6	7	8	9

Fosber S.p.A.
Via Provinciale per Camaiore, 27/28 Monsagrati (Lucca) - Italy
T. +39.0583.3891 - F. +39.0583.389205 / 385567
E-mail: info@fosber.it

Comisión
CORRUGADORA GUATEMALA

Fecha	05/07/2017
Autor	Lorenzo Centi
Comprobación	
	+C0-012

STAND 400 M.2
Ingresos digitales
Ingressi digitali

Job nr. 4607	= PR4(5)
	+C0
Comisión COM17308	Hoja 33
	Hoja 180

0	1	2	3	4	5	6	7	8	9

Fosber S.p.A.
Via Provinciale per Camaiore, 27/28 Monsagrati (Lucca) - Italy
T. +39.0583.3891 - F. +39.0583.389205 / 385567
E-mail: info@fosber.it

Comisión
CORRUGADORA GUATEMALA

Fecha	05/07/2017
Autor	Lorenzo Centi
Comprobación	
	+C0-012

STAND 400 M.2
Página intencionalmente vacía
Pagina intenzionalmente vuota

Job nr. 4607	= PR4(5)
	+C0
Comisión COM17308	Hoja 34
	Hoja 180

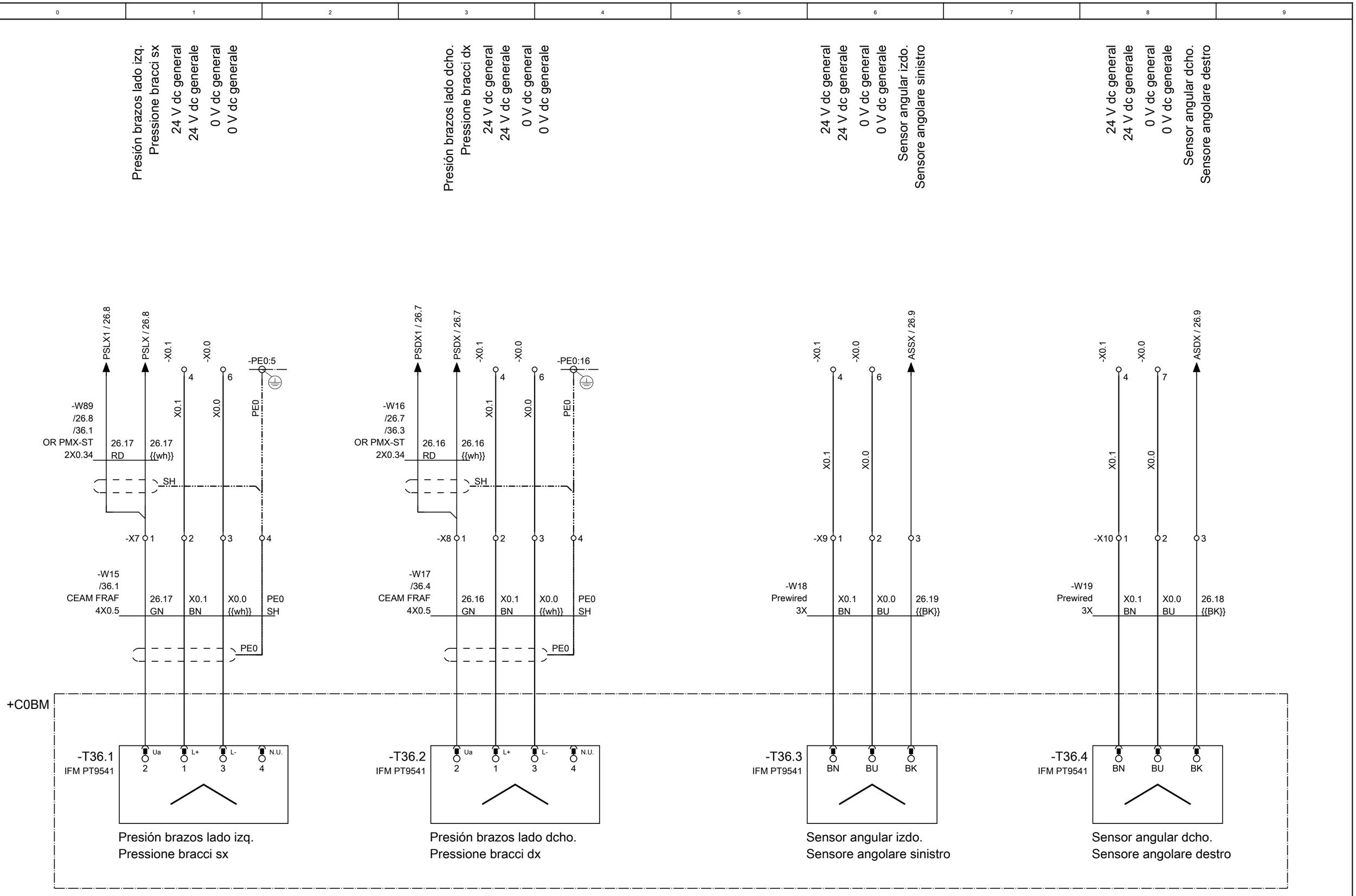

Fosber S.p.A.
Via Provinciale per Camaiore, 27/28 Monsagrati (Lucca) - Italy
T. +39.0583.3891 - F. +39.0583.389205 / 385567
E-mail: info@fosber.it

Comisión	CORRUGADORA GUATEMALA		
Fecha	05/07/2017		
Autor	Lorenzo Centi		
Comprobación			
		+C0-012	

STAND 400 M.2
Sensores analógicos
Sensori analogici

Job nr.	4607	= PR4(5)	
		+C0	
Comisión	COM17308	Hoja	36
		Hoja	180

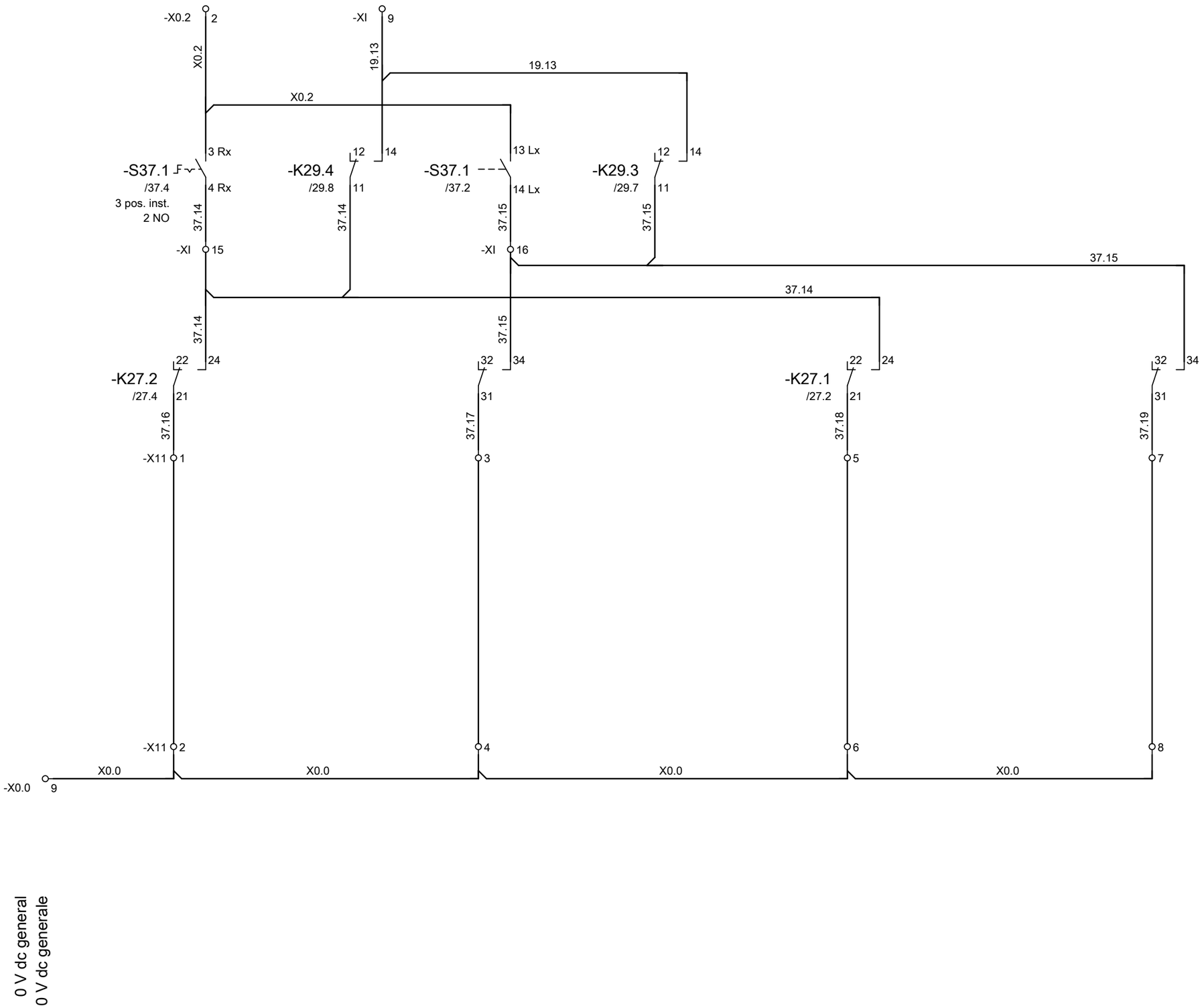

Fosber S.p.A.
Via Provinciale per Camaiore, 27/28 Monsagrati (Lucca) - Italy
T. +39.0583.3891 - F. +39.0583.389205 / 385567
E-mail: info@fosber.it

Comisión	CORRUGADORA GUATEMALA		
Fecha	05/07/2017		
Autor	Lorenzo Centi		
Comprobación			
		+C0-012	

STAND 400 M.2
Control expulsores bobina
Controllo espulsori bobina

Job nr. 4607	= PR4(5)
	+C0
Comisión COM17308	Hoja 37
	Hoja 180

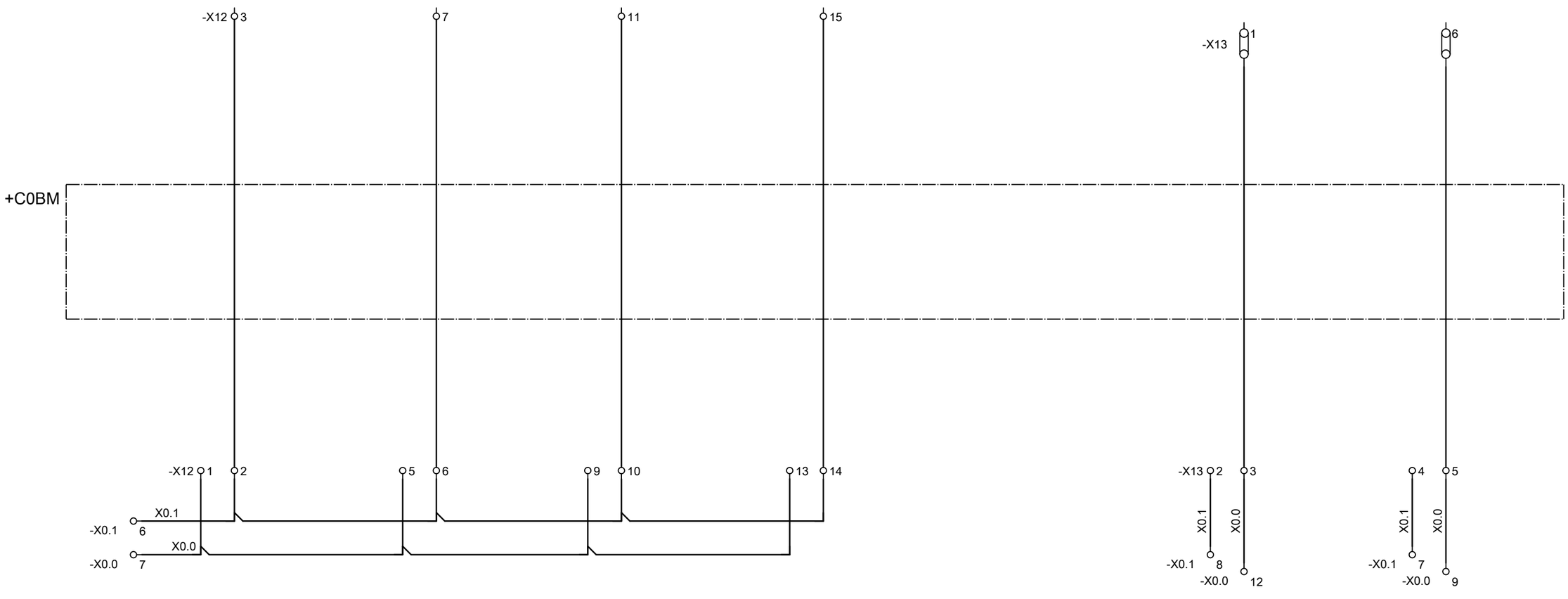

Fosber S.p.A.
Via Provinciale per Camaiore, 27/28 Monsagrati (Lucca) - Italy
T. +39.0583.3891 - F. +39.0583.389205 / 385567
E-mail: info@fosber.it

Comisión	CORRUGADORA GUATEMALA		
Fecha	05/07/2017		
Autor	Lorenzo Centi		
Comprobación			
		+C0-012	

STAND 400 M.2
Fotocélulas límite de cargado
Fotocellule limite di caricamento

Job nr. 4607	= PR4(5)		
	+C0		
Comisión COM17308	Hoja	38	
	Hoja	180	

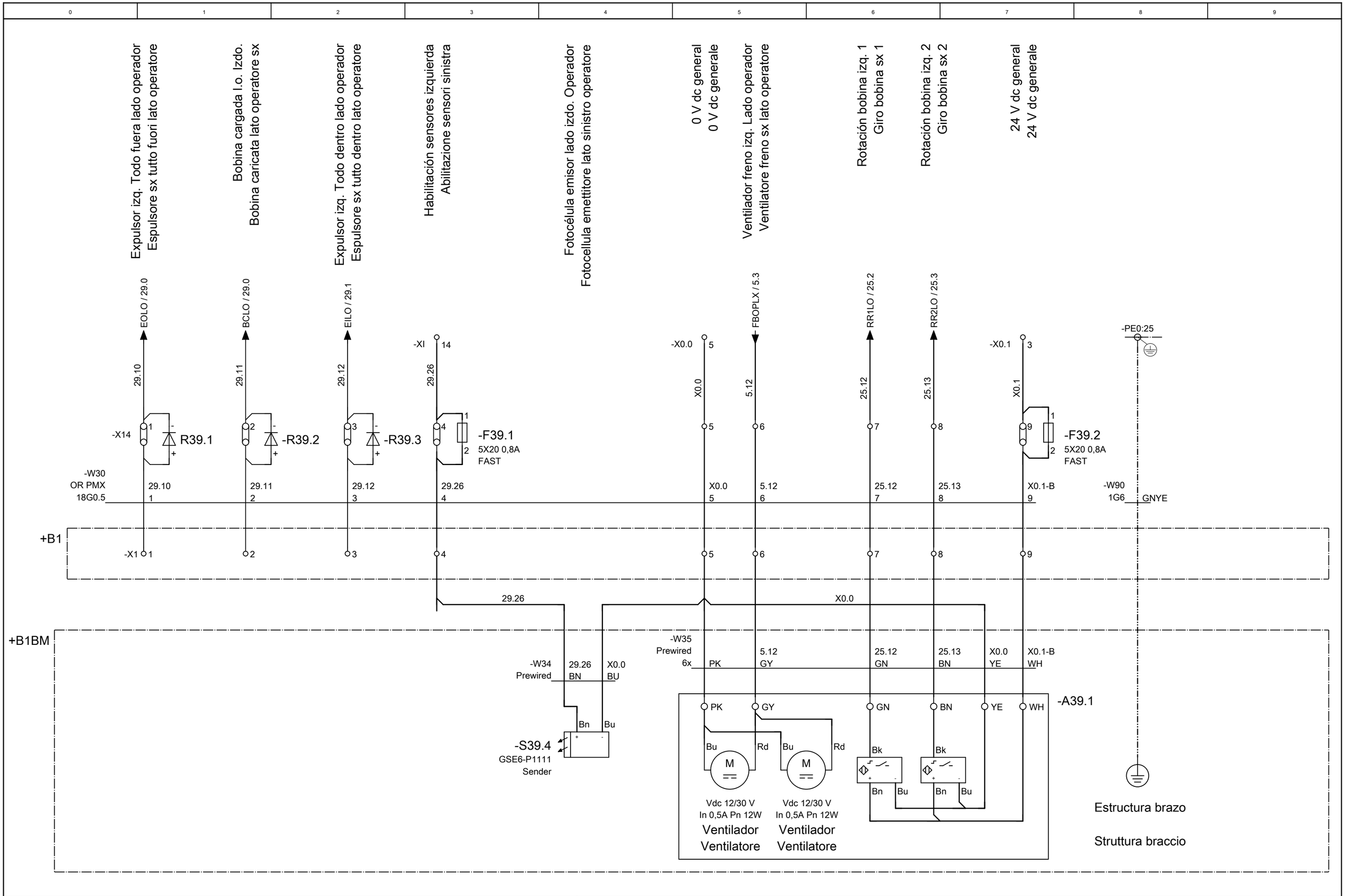

Fosber S.p.A. Via Provinciale per Camaiore, 27/28 Monsagrati (Lucca) - Italy T. +39.0583.3891 - F. +39.0583.389205 / 385567 E-mail: info@fosber.it	Comisión CORRUGADORA GUATEMALA	Fecha 05/07/2017 Autor Lorenzo Centi Comprobación +C0-012	**STAND 400 M.2** Conexiones brazos l.o. Connessioni bracci lato operatore	Job nr. 4607 Comisión COM17308	= PR4(5) +C0 Hoja 39 Hoja 180

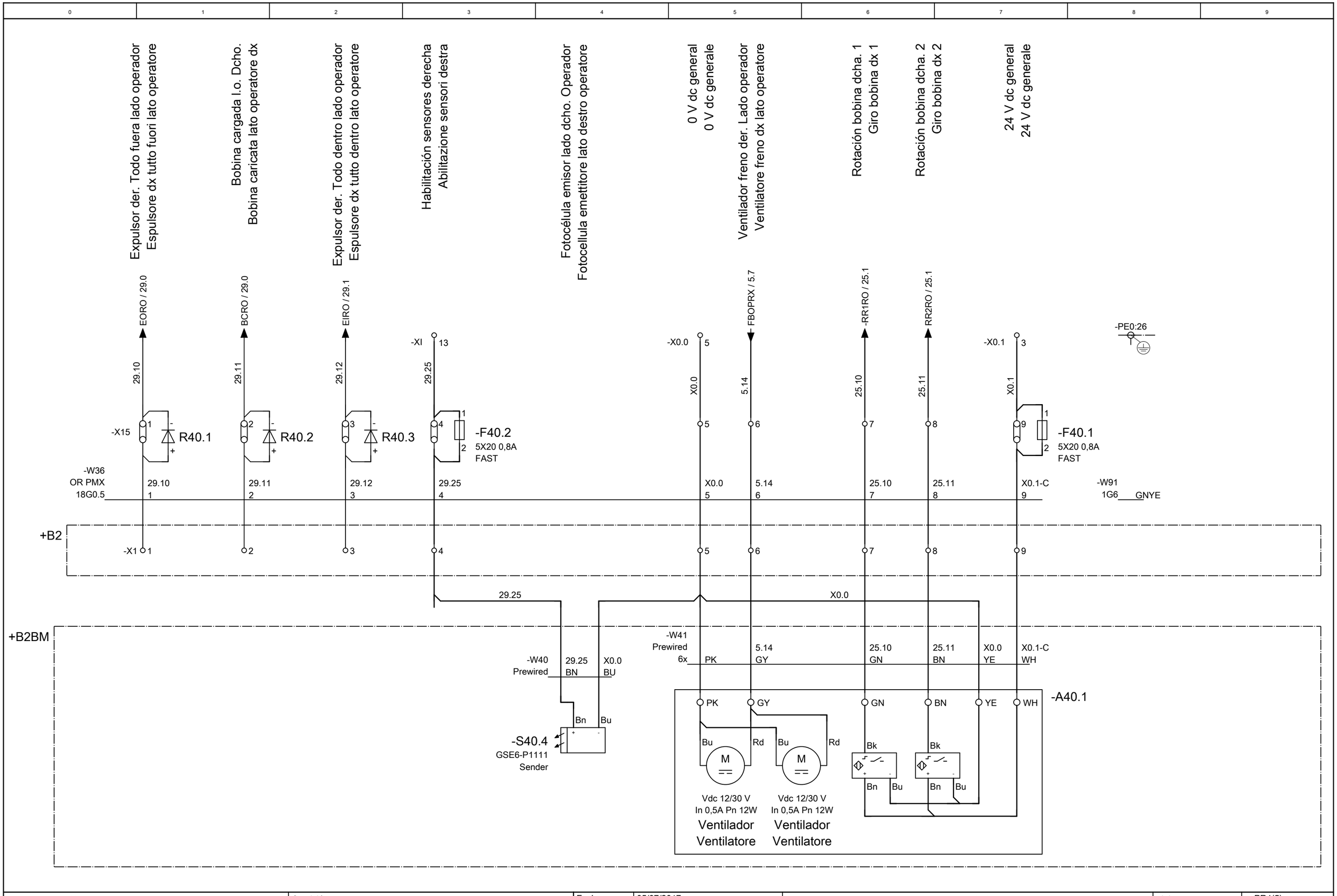

Fosber S.p.A.
Via Provinciale per Camaiore, 27/28 Monsagrati (Lucca) - Italy
T. +39.0583.3891 - F. +39.0583.389205 / 385567
E-mail: info@fosber.it

Comisión	CORRUGADORA GUATEMALA	Fecha	05/07/2017
		Autor	Lorenzo Centi
		Comprobación	
			+C0-012

STAND 400 M.2
Conexiones brazos l.o.
Connessioni bracci lato operatore

Job nr. 4607	= PR4(5)		
	+C0		
Comisión COM17308	Hoja	40	
	Hoja	180	

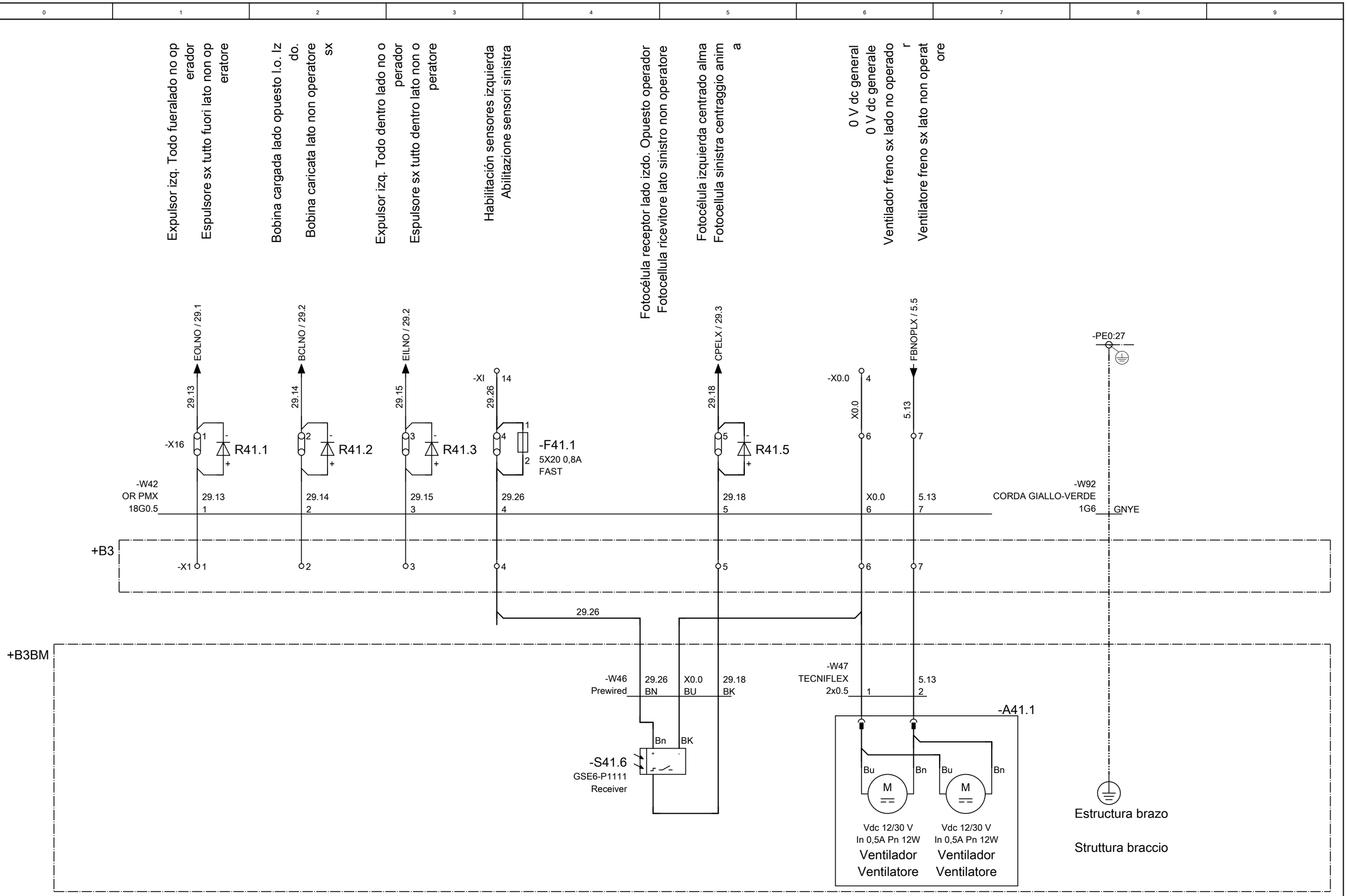

Fosber S.p.A. Via Provinciale per Camaiore, 27/28 Monsagrati (Lucca) - Italy T. +39.0583.3891 - F. +39.0583.389205 / 385567 E-mail: info@fosber.it	Comisión CORRUGADORA GUATEMALA	Fecha 05/07/2017 Autor Lorenzo Centi Comprobación +C0-012	**STAND 400 M.2** Conexiones brazos l.o.o. Connessioni bracci lato non operatore	Job nr. 4607 Comisión COM17308	= PR4(5) +C0 Hoja 41 Hoja 180

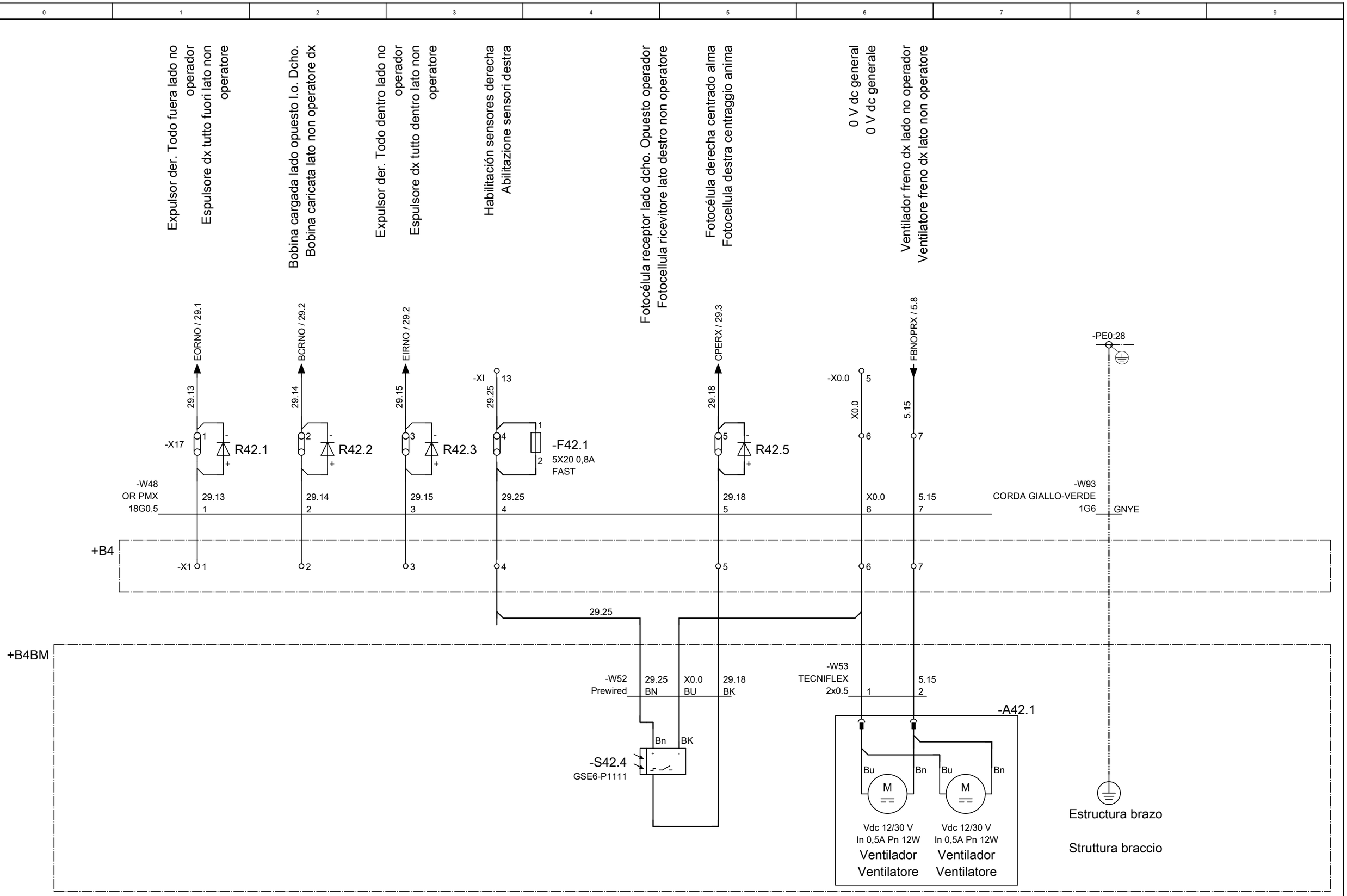

Fosber S.p.A. Via Provinciale per Camaiore, 27/28 Monsagrati (Lucca) - Italy T. +39.0583.3891 - F. +39.0583.389205 / 385567 E-mail: info@fosber.it	Comisión CORRUGADORA GUATEMALA	Fecha 05/07/2017 Autor Lorenzo Centi Comprobación +C0-012	**STAND 400 M.2** Conexiones brazos l.o.o. Connessioni bracci lato non operatore	Job nr. 4607 Comisión COM17308	= PR4(5) +C0 Hoja 42 Hoja 180

0	1	2	3	4	5	6	7	8	9

Fosber S.p.A.
Via Provinciale per Camaiore, 27/28 Monsagrati (Lucca) - Italy
T. +39.0583.3891 - F. +39.0583.389205 / 385567
E-mail: info@fosber.it

Comisión
CORRUGADORA GUATEMALA

Fecha	05/07/2017
Autor	Lorenzo Centi
Comprobación	
	+C0-012

STAND 400 M.2
Página intencionalmente vacía
Pagina intenzionalmente vuota

Job nr. 4607	= PR4(5)
	+C0
Comisión COM17308	Hoja 43
	Hoja 180

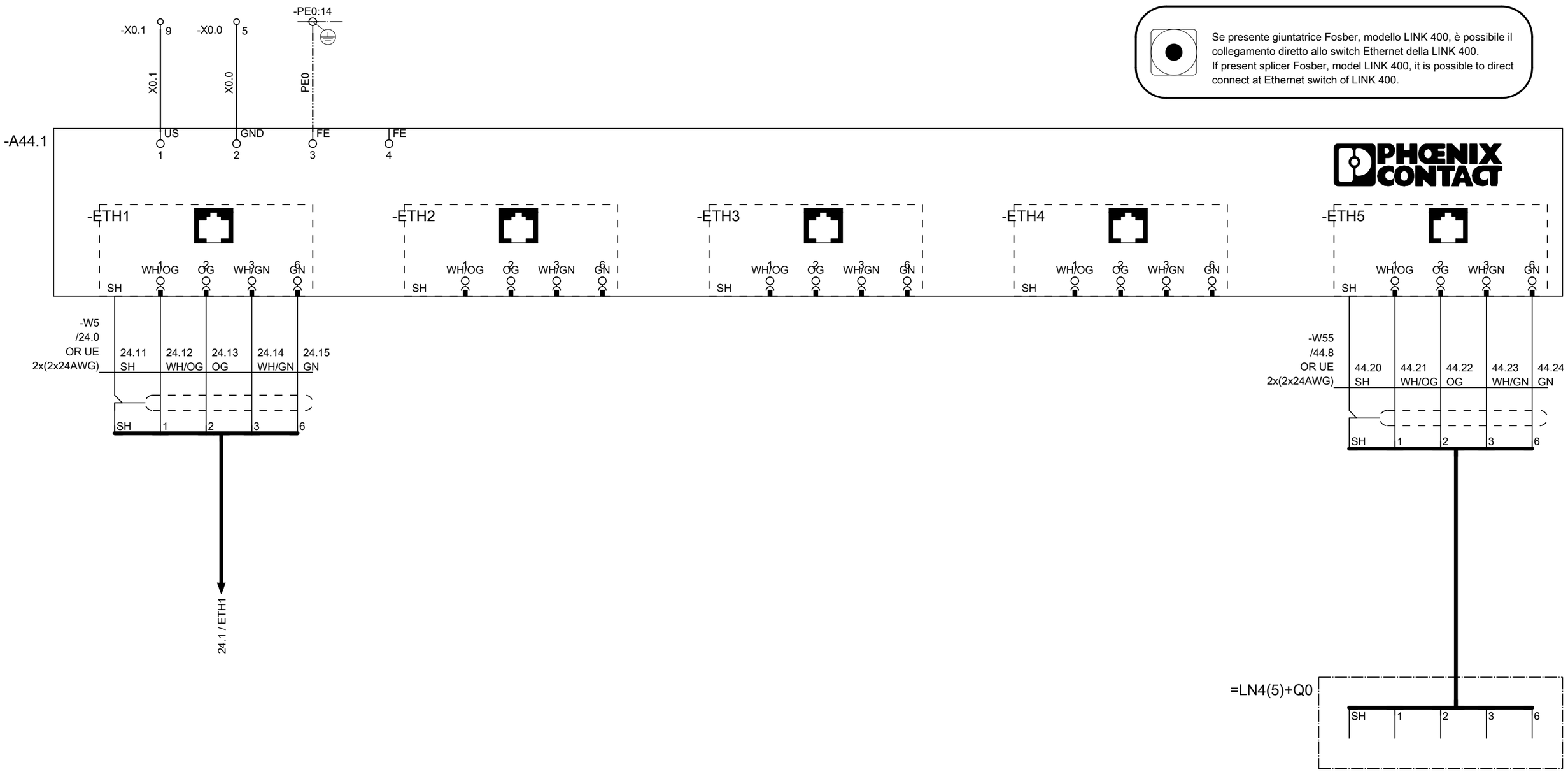

Conexión ethernet PLC
Connessione ethernet PLC

Fosber S.p.A.
Via Provinciale per Camaiore, 27/28 Monsagrati (Lucca) - Italy
T. +39.0583.3891 - F. +39.0583.389205 / 385567
E-mail: info@fosber.it

Comisión	CORRUGADORA GUATEMALA	Fecha	05/07/2017
		Autor	Lorenzo Centi
		Comprobación	
			+C0-012

STAND 400 M.2
Conexión ethernet
Connessione ethernet

Job nr. 4607	= PR4(5)
	+C0
Comisión COM17308	Hoja 44
	Hoja 180

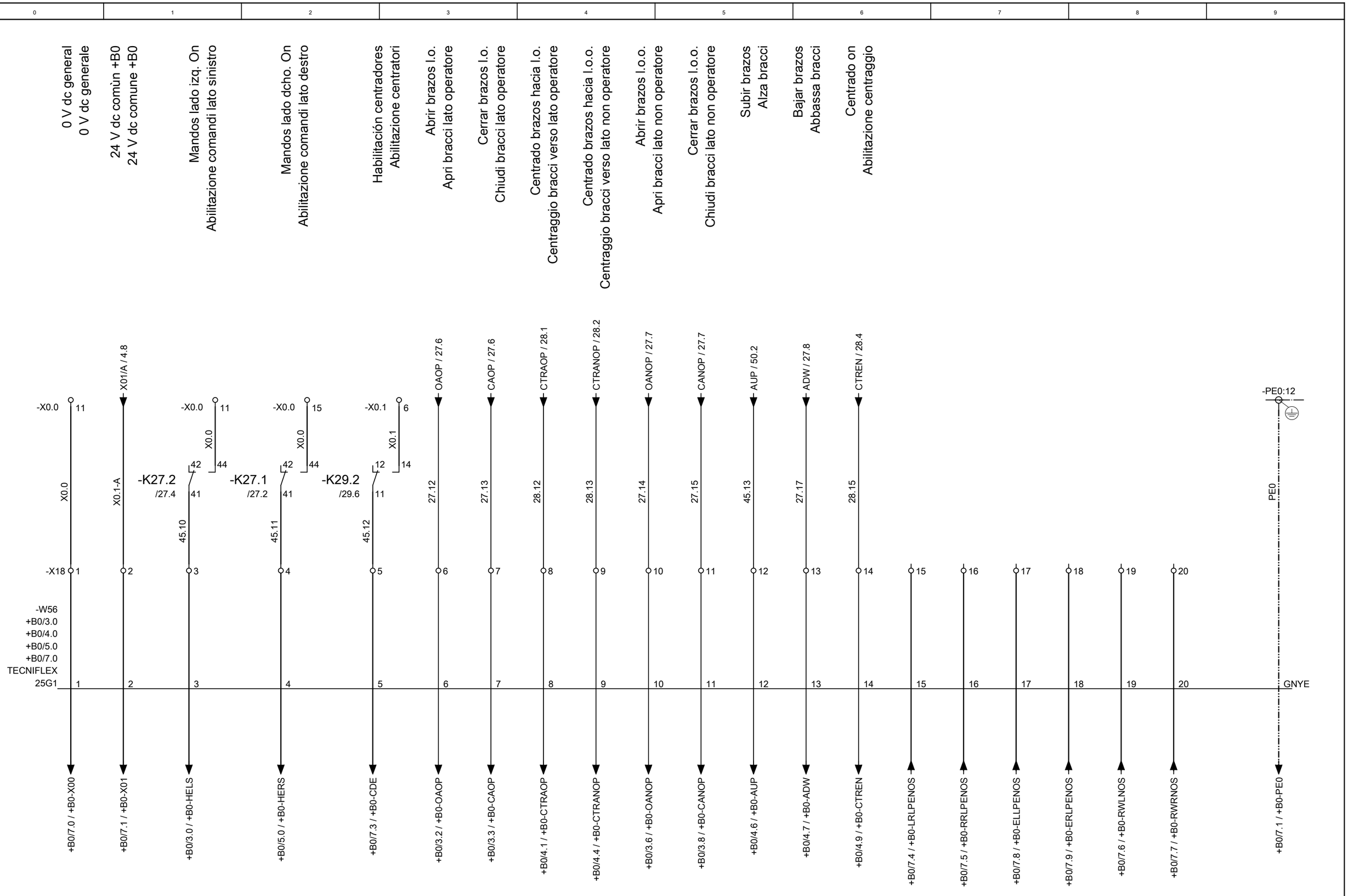

Fosber S.p.A.
Via Provinciale per Camaiore, 27/28 Monsagrati (Lucca) - Italy
T. +39.0583.3891 - F. +39.0583.389205 / 385567
E-mail: info@fosber.it

Comisión
CORRUGADORA GUATEMALA

Fecha	05/07/2017
Autor	Lorenzo Centi
Comprobación	
	+C0-012

STAND 400 M.2
Interconexiones con +B0
Interconnessioni con +B0

Job nr. 4607	= PR4(5)	
	+C0	
Comisión COM17308	Hoja	45
	Hoja	180

Fosber S.p.A.
Via Provinciale per Camaiore, 27/28 Monsagrati (Lucca) - Italy
T. +39.0583.3891 - F. +39.0583.389205 / 385567
E-mail: info@fosber.it

Comisión
CORRUGADORA GUATEMALA

Fecha	05/07/2017	
Autor	Lorenzo Centi	
Comprobación		
+C0-012		

STAND 400 M.2
Interconexiones con +C1
Interconnessioni con +C1

Job nr. 4607		= PR4(5)
Comisión COM17308		+C0
		Hoja 46
		Hoja 180

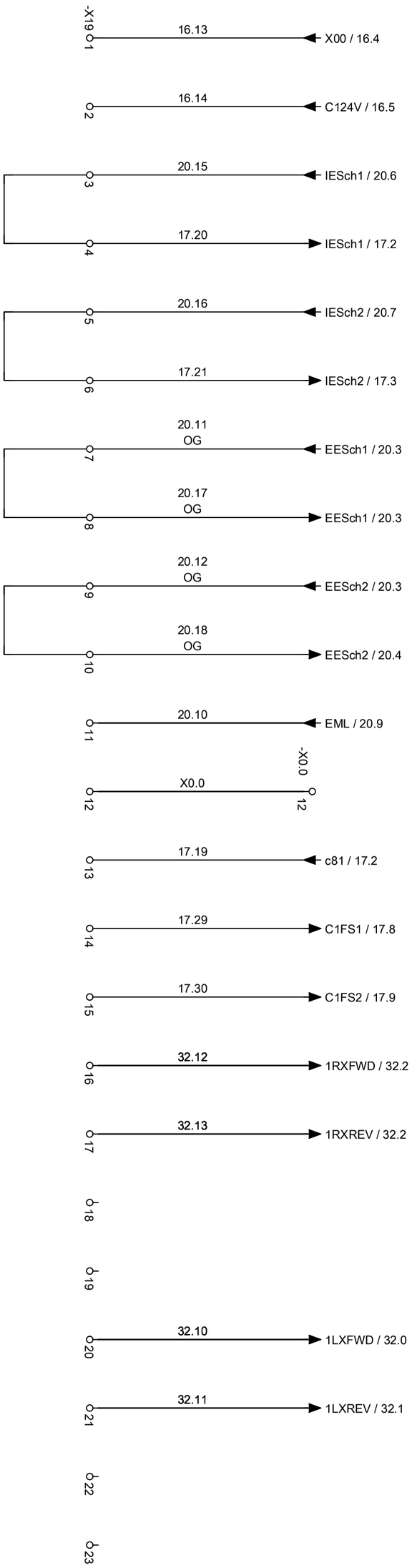

0 V dc para consola +C 1
0 V dc per console +C1

24 V dc para consola +C 1
24 V dc per console +C1

Serie emergencias internas - ch.1
Serie emergenze interne - ch.1

Serie emergencias internas - ch.1
Serie emergenze interne - ch.1

Serie emergencias internas - ch.2
Serie emergenze interne - ch.2

Serie emergencias internas - ch.2
Serie emergenze interne - ch.2

Serie emergencias p/ext. - ch1
Serie emergenze per esterno - ch1

Serie emergencias p/ext. - ch1
Serie emergenze per esterno - ch1

Serie emergencias p/ext. - ch2
Serie emergenze per esterno - ch2

Serie emergencias p/ext. - ch2
Serie emergenze per esterno - ch2

Lámpara roja de emergencia
Lampada rossa di emergenza

0 V dc general
0 V dc generale

Control de salida C8 seguridad configurador
Uscita di controllo C8 configuratore di

Pedal habilitación +C1 - ch1
Pedale abilitazione +C1 - ch1

Pedal habilitación +C1 - ch2
Pedale abilitazione +C1 - ch2

Transporte bobina 1dcha hacia lado no operador
Trasporto bobina 1dx verso lato non
Transporte bobina 1dcha hacia lado operador
Trasporto bobina 1dx verso lato

Transporte bobina 1izq hacia lado no operador
Trasporto bobina 1sx verso lato non
Transporte bobina 1izq hacia lado operador
Trasporto bobina 1sx verso lato

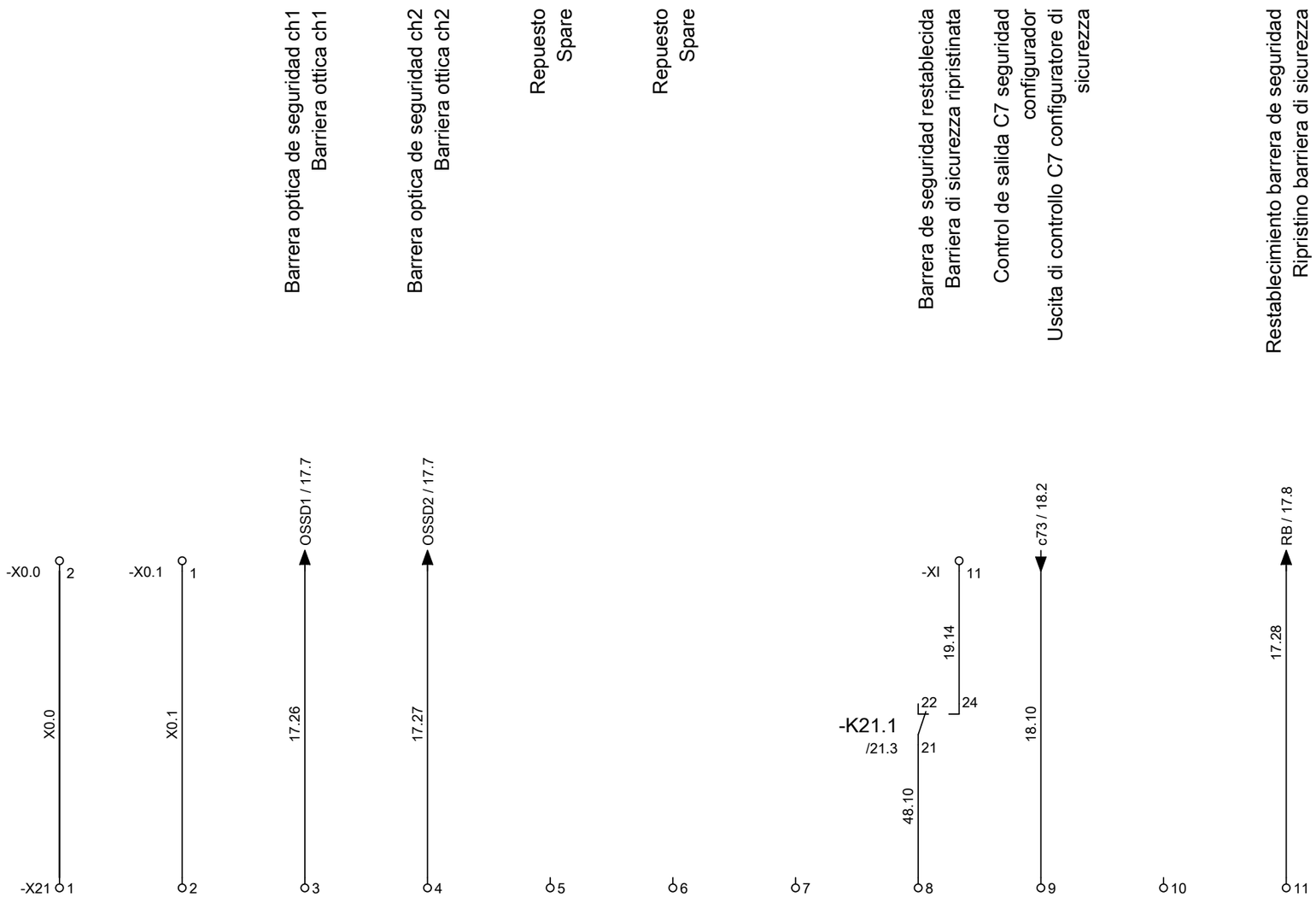

Fosber S.p.A.
Via Provinciale per Camaiore, 27/28 Monsagrati (Lucca) - Italy
T. +39.0583.3891 - F. +39.0583.389205 / 385567
E-mail: info@fosber.it

Comisión	CORRUGADORA GUATEMALA	Fecha	05/07/2017
		Autor	Lorenzo Centi
		Comprobación	
			+C0-012

STAND 400 M.2
Interconexiones con +C2
Interconnessioni con +C2

Job nr.	4607	= PR4(5)	
		+C0	
Comisión	COM17308	Hoja	48
		Hoja	180

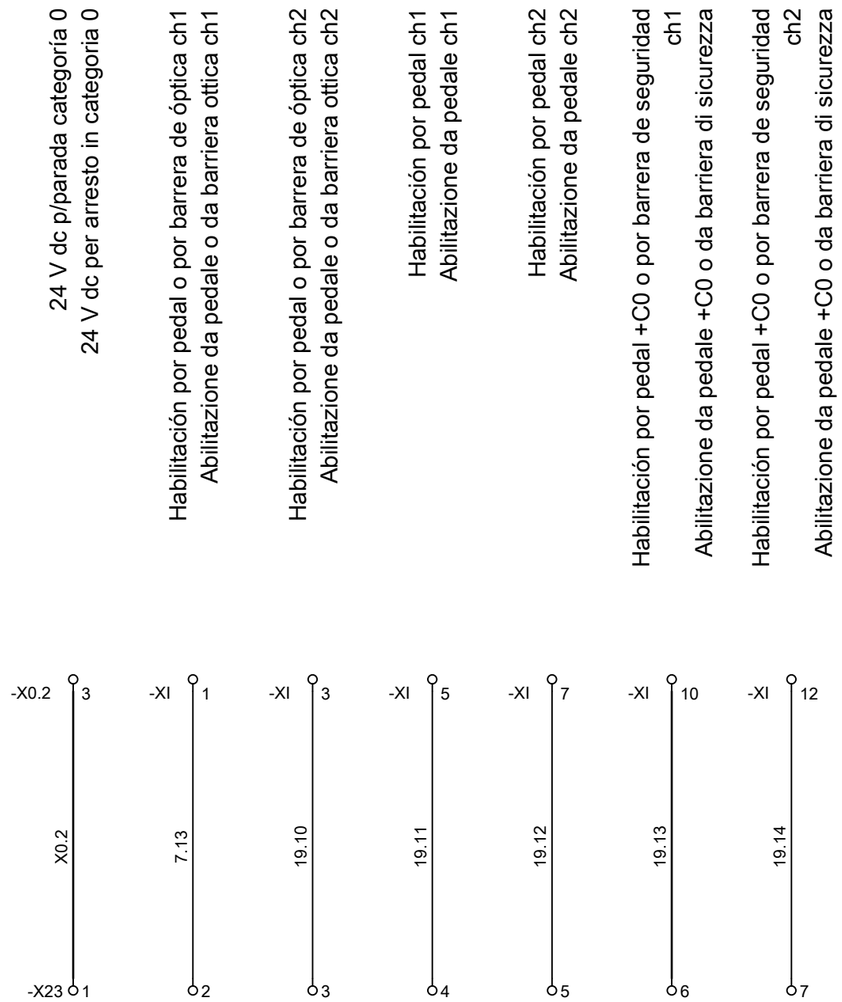

Fosber S.p.A.
Via Provinciale per Camaiore, 27/28 Monsagrati (Lucca) - Italy
T. +39.0583.3891 - F. +39.0583.389205 / 385567
E-mail: info@fosber.it

Comisión	CORRUGADORA GUATEMALA		
Fecha	05/07/2017		
Autor	Lorenzo Centi		
Comprobación			
		+C0-012	

STAND 400 M.2
Interconexiones con +Q0
Interconnessioni con +Q0

Job nr.	4607	= PR4(5)	
		+C0	
Comisión	COM17308	Hoja	49
		Hoja	180

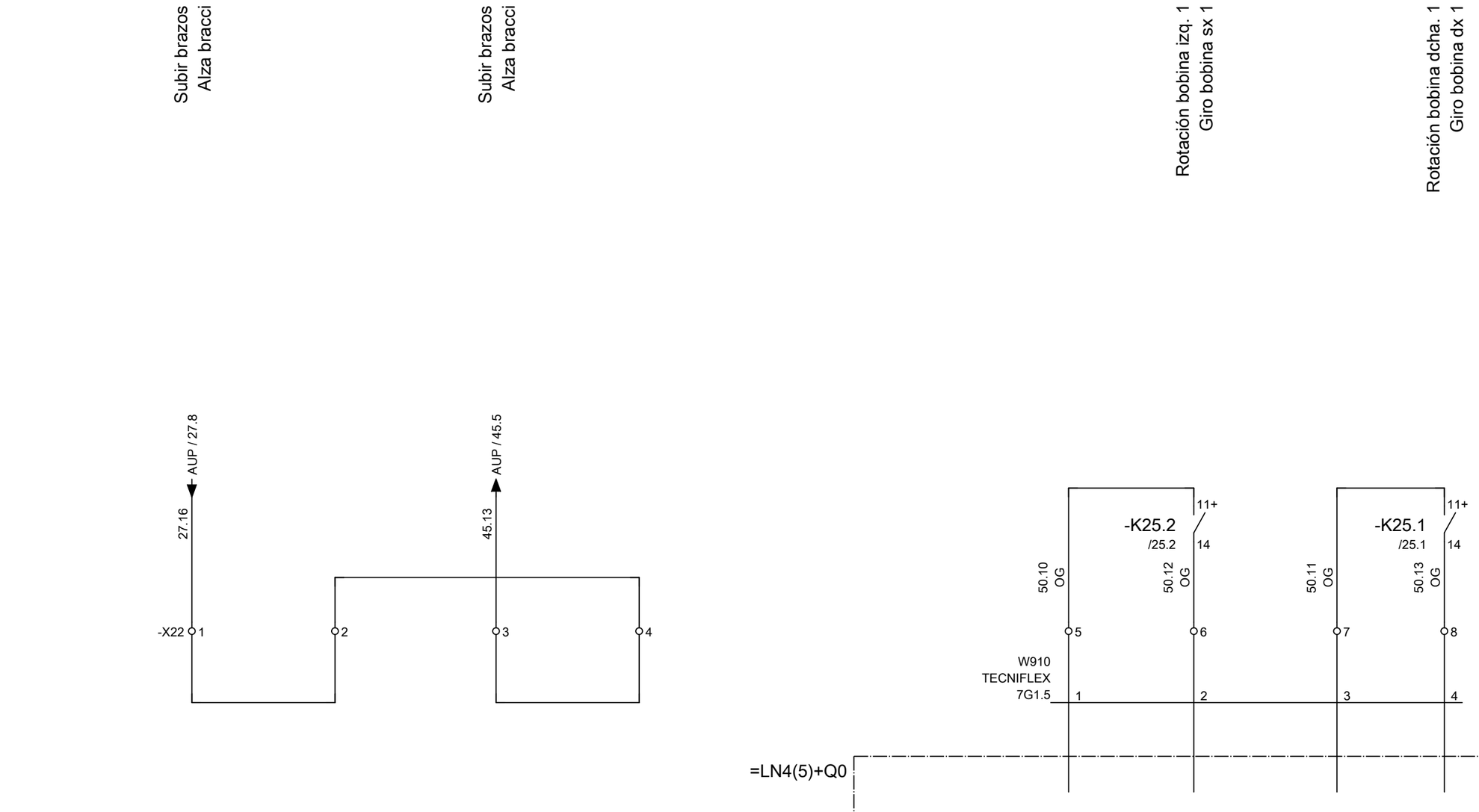

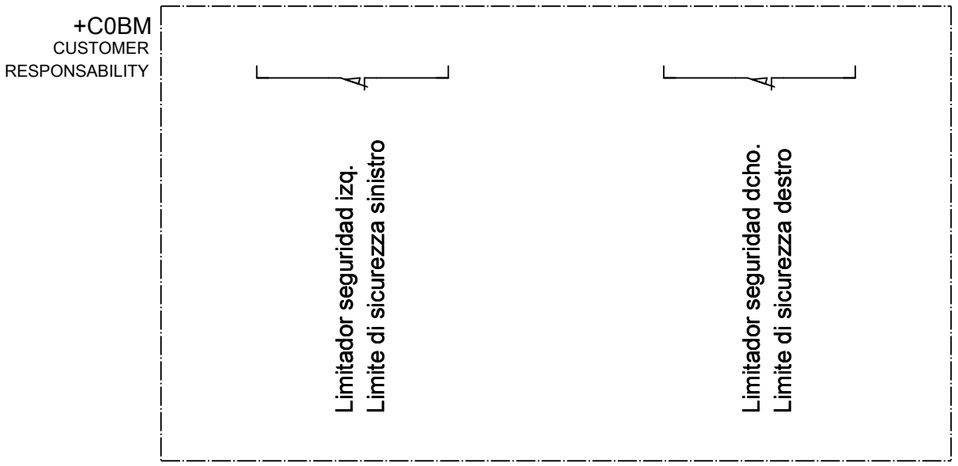

Lato Operatore DX (Operator Side Right)			Lato Operatore SX (Operator Side Left)		
PRB1/PRB3/PRB5/PRB7		LNK1/ LNK3/ LNK5/ LNK7	PRB1/PRB3/PRB5/PRB7		LNK1/ LNK3/ LNK5/ LNK7
GIRO BOBINA "DX" ROLL TURNING "DX	=	GIRO BOBINA "A" ROLL TURNING "A"	GIRO BOBINA "SX" ROLL TURNING "SX	=	GIRO BOBINA "A" ROLL TURNING "A"
GIRO BOBINA "SX" ROLL TURNING "SX"	=	GIRO BOBINA "B" ROLL TURNING "B"	GIRO BOBINA "DX" ROLL TURNING "DX"	=	GIRO BOBINA "B" ROLL TURNING "B"
PRB2/PRB4/PRB6		LNK2/ LNK4/ LNK6	PRB2/PRB4/PRB6		LNK2/ LNK4/ LNK6
GIRO BOBINA "SX" ROLL TURNING "SX	=	GIRO BOBINA "A" ROLL TURNING "A"	GIRO BOBINA "DX" ROLL TURNING "DX	=	GIRO BOBINA "A" ROLL TURNING "A"
GIRO BOBINA "DX" ROLL TURNING "DX"	=	GIRO BOBINA "B" ROLL TURNING "B"	GIRO BOBINA "SX" ROLL TURNING "SX"	=	GIRO BOBINA "B" ROLL TURNING "B"

Fosber S.p.A.
Via Provinciale per Camaiore, 27/28 Monsagrati (Lucca) - Italy
T. +39.0583.3891 - F. +39.0583.389205 / 385567
E-mail: info@fosber.it

Comisión
CORRUGADORA GUATEMALA

Fecha	05/07/2017
Autor	Lorenzo Centi
Comprobación	
	+C0-012

STAND 400 M.2
Interfaz con externo
Interfaccia con esterno

Job nr. 4607	= PR4(5)
	+C0
Comisión COM17308	Hoja 50
	Hoja 180

0	1	2	3	4	5	6	7	8	9

Fosber S.p.A.
Via Provinciale per Camaiore, 27/28 Monsagrati (Lucca) - Italy
T. +39.0583.3891 - F. +39.0583.389205 / 385567
E-mail: info@fosber.it

Comisión
CORRUGADORA GUATEMALA

Fecha	05/07/2017	
Autor	Lorenzo Centi	
Comprobación		
		+C0-012

STAND 400 M.2
Página intencionalmente vacía
Pagina intenzionalmente vuota

Job nr. 4607	= PR4(5)
	+C0
Comisión COM17308	Hoja 51
	Hoja 180

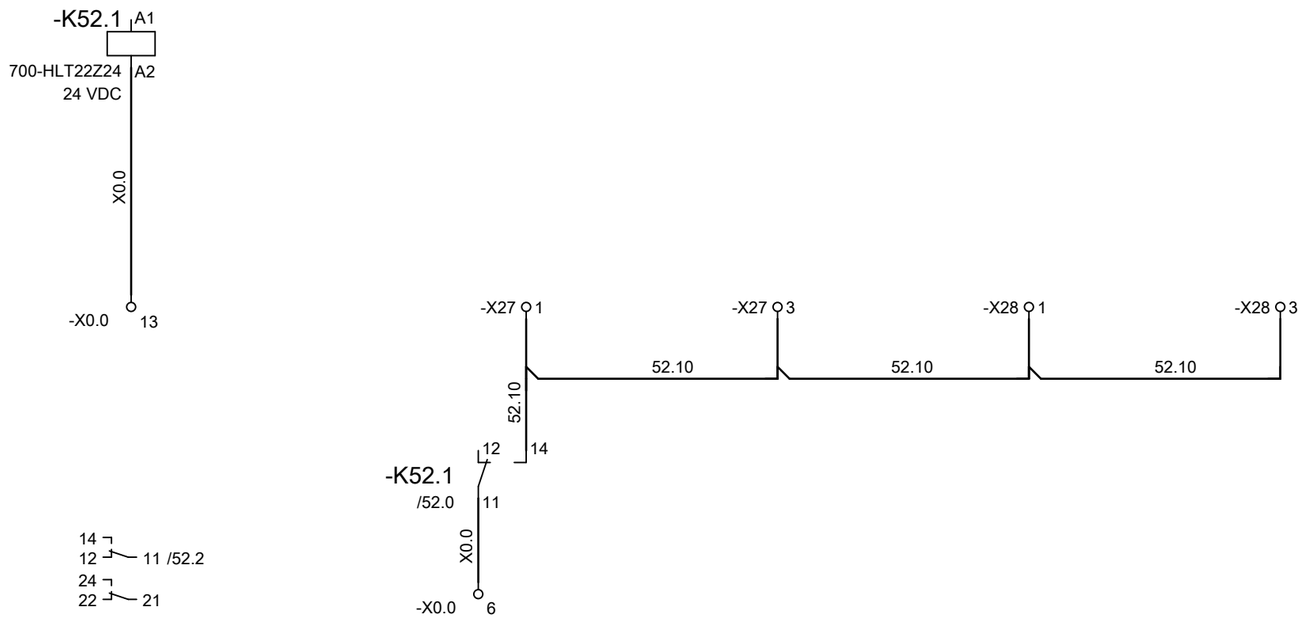

Fosber S.p.A.
Via Provinciale per Camaiore, 27/28 Monsagrati (Lucca) - Italy
T. +39.0583.3891 - F. +39.0583.389205 / 385567
E-mail: info@fosber.it

Comisión	CORRUGADORA GUATEMALA		
Fecha	05/07/2017		
Autor	Lorenzo Centi		
Comprobación			
		+C0-012	

STAND 400 M.2
Centradores
Centratori

Job nr. 4607	= PR4(5)
	+C0
Comisión COM17308	Hoja 52
	Hoja 180

0	1	2	3	4	5	6	7	8	9

Disponible
Disponibile

Fosber S.p.A.
Via Provinciale per Camaiore, 27/28 Monsagrati (Lucca) - Italy
T. +39.0583.3891 - F. +39.0583.389205 / 385567
E-mail: info@fosber.it

Comisión
CORRUGADORA GUATEMALA

Fecha	05/07/2017
Autor	Lorenzo Centi
Comprobación	
	+C0-012

STAND 400 M.2

Ingressi analogici Procare

Job nr. 4607	= PR4(5)
	+C0
Comisión COM17308	Hoja 75
	Hoja 180

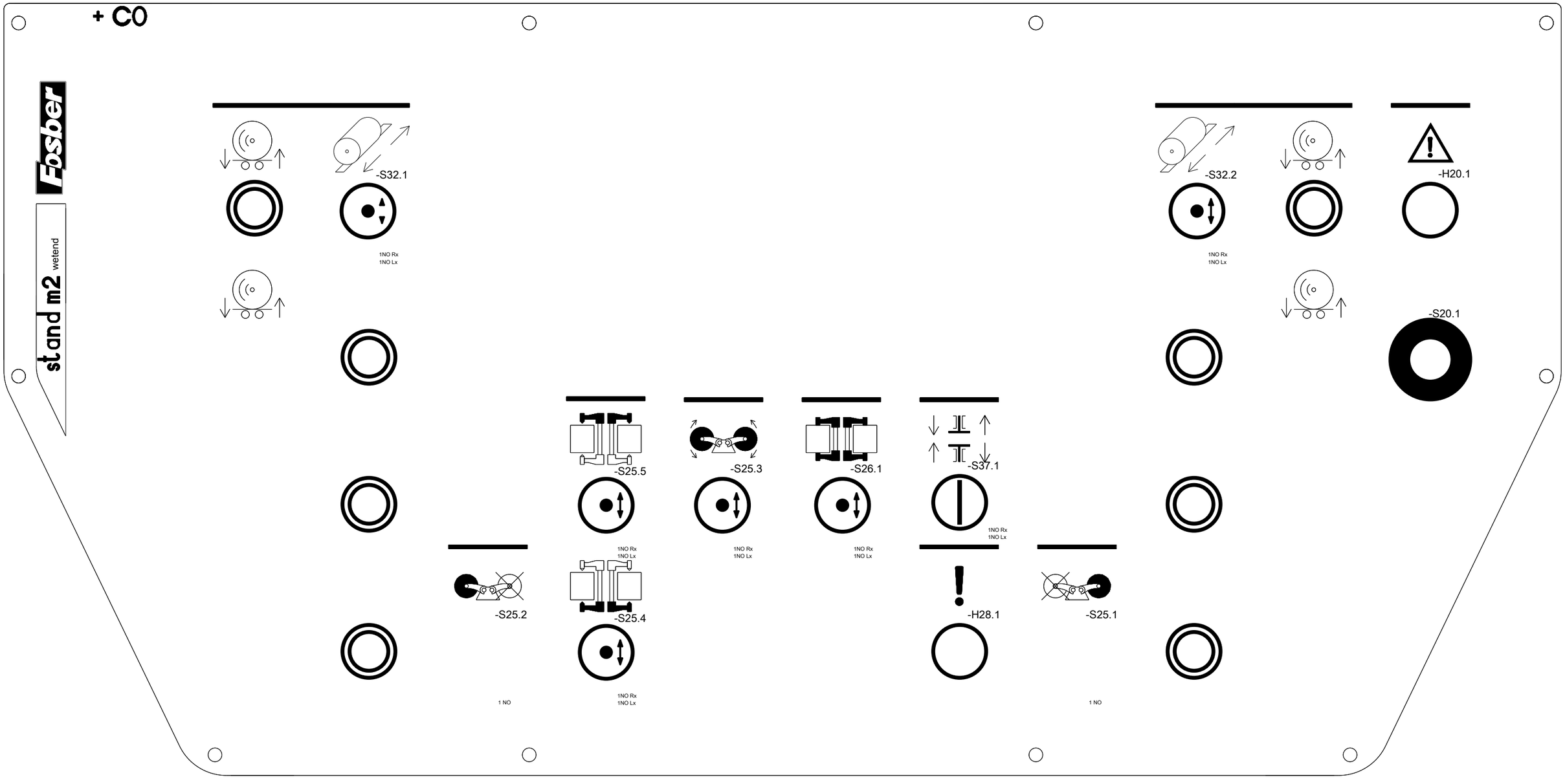

Fosber S.p.A.
Via Provinciale per Camaiore, 27/28 Monsagrati (Lucca) - Italy
T. +39.0583.3891 - F. +39.0583.389205 / 385567
E-mail: info@fosber.it

Comisión	Fecha	05/07/2017	**STAND 400 M.2**	Job nr.	= PR4(5)
CORRUGADORA GUATEMALA	Autor	Lorenzo Centi	Panel mandos +C0	4607	+C0
	Comprobación		Pannello comandi +C0	Comisión	Hoja 76
		+C0-012		COM17308	Hoja 180

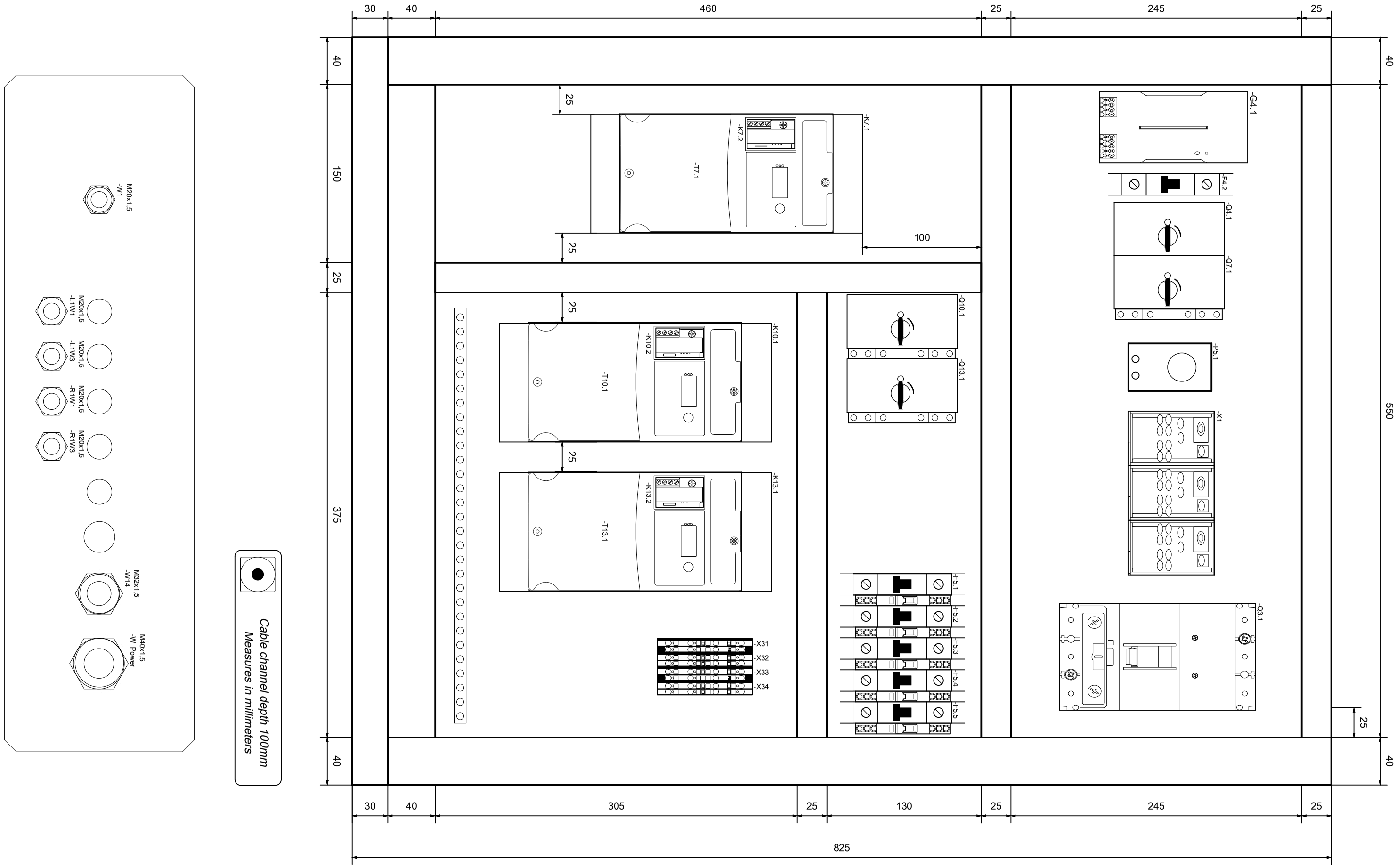

Fosber S.p.A.
Via Provinciale per Camaiore, 27/28 Monsagrati (Lucca) - Italy
T. +39.0583.3891 - F. +39.0583.389205 / 385567
E-mail: info@fosber.it

Comisión	CORRUGADORA GUATEMALA		
Fecha	05/07/2017		
Autor	Lorenzo Centi		
Comprobación			
		+C0-012	

STAND 400 M.2
Layout +C0
Layout +C0

Job nr.	4607	= PR4(5)	
		+C0	
Comisión	COM17308	Hoja	77
		Hoja	180

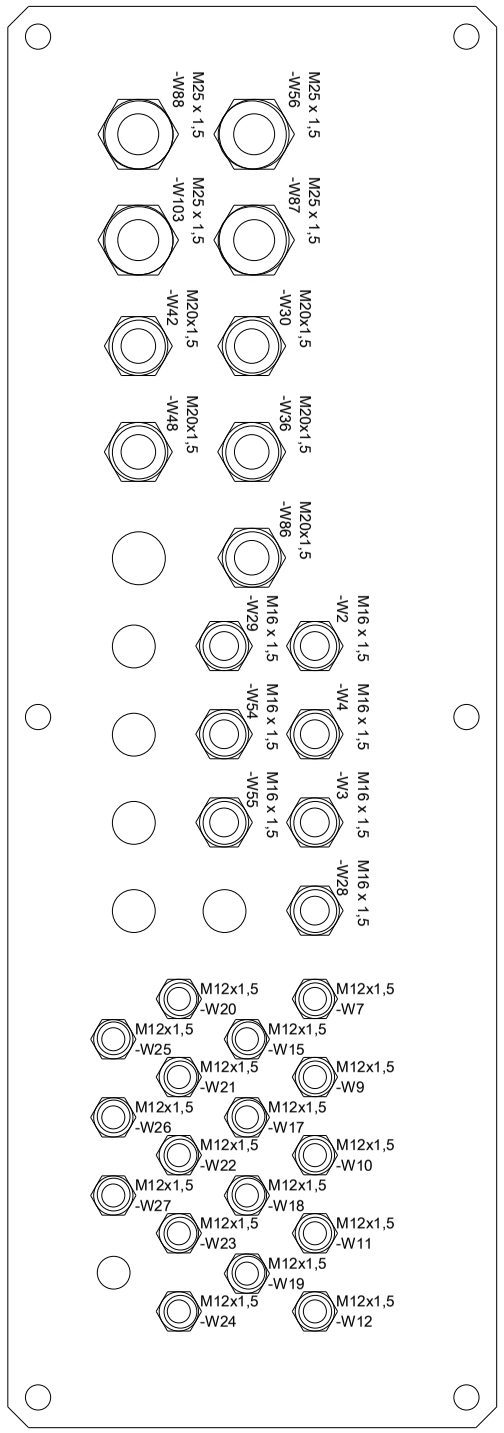

Cable channel depth 100mm
Measures in millimeters

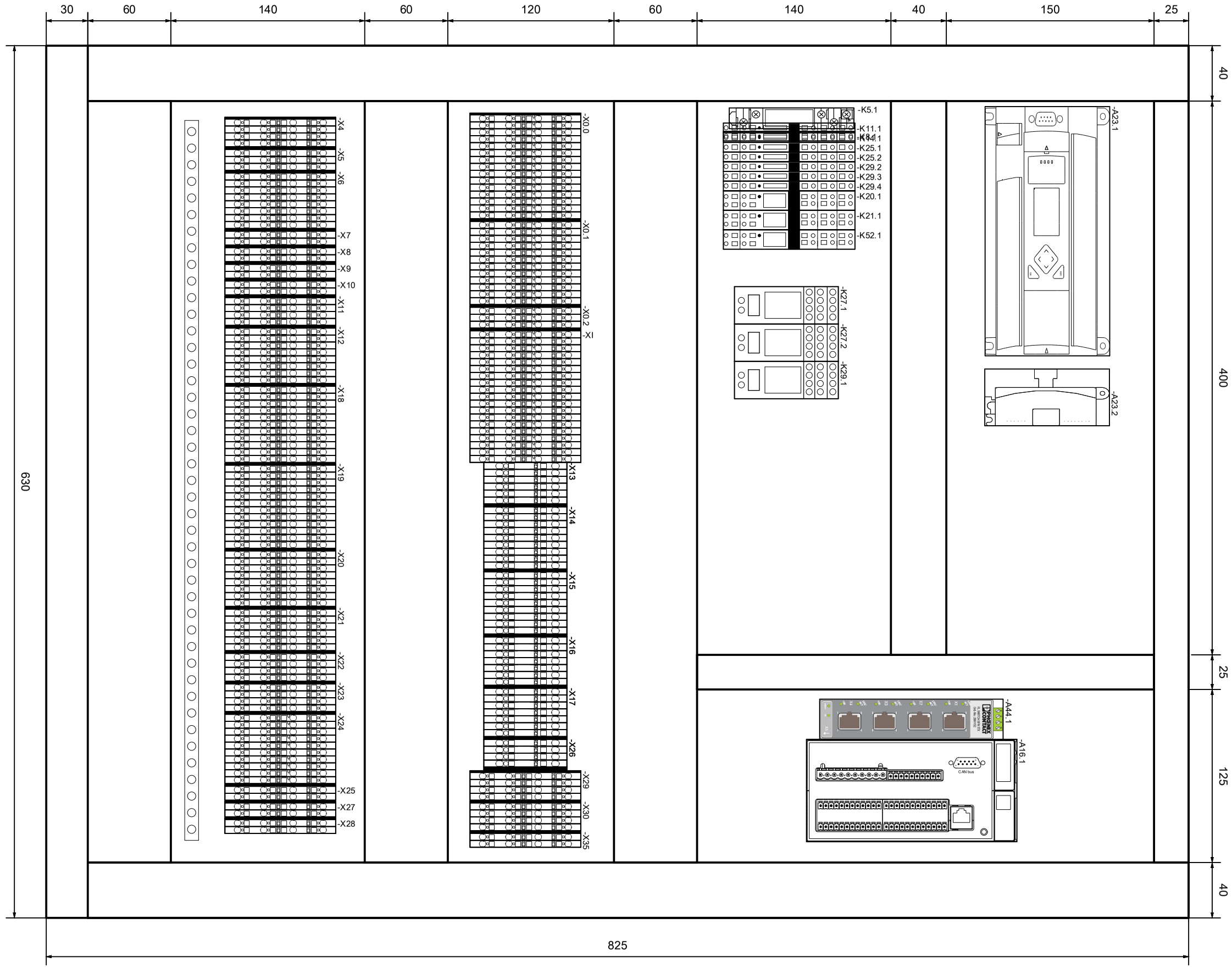

Fosber S.p.A. Via Provinciale per Camaiore, 27/28 Monsagrati (Lucca) - Italy T. +39.0583.3891 - F. +39.0583.389205 / 385567 E-mail: info@fosber.it	Comisión CORRUGADORA GUATEMALA	Fecha 05/07/2017 Autor Lorenzo Centi Comprobación +C0-012	**STAND 400 M.2** Layout +C0 Layout +C0	Job nr. 4607 Comisión COM17308	= PR4(5) +C0 Hoja 78 Hoja 180

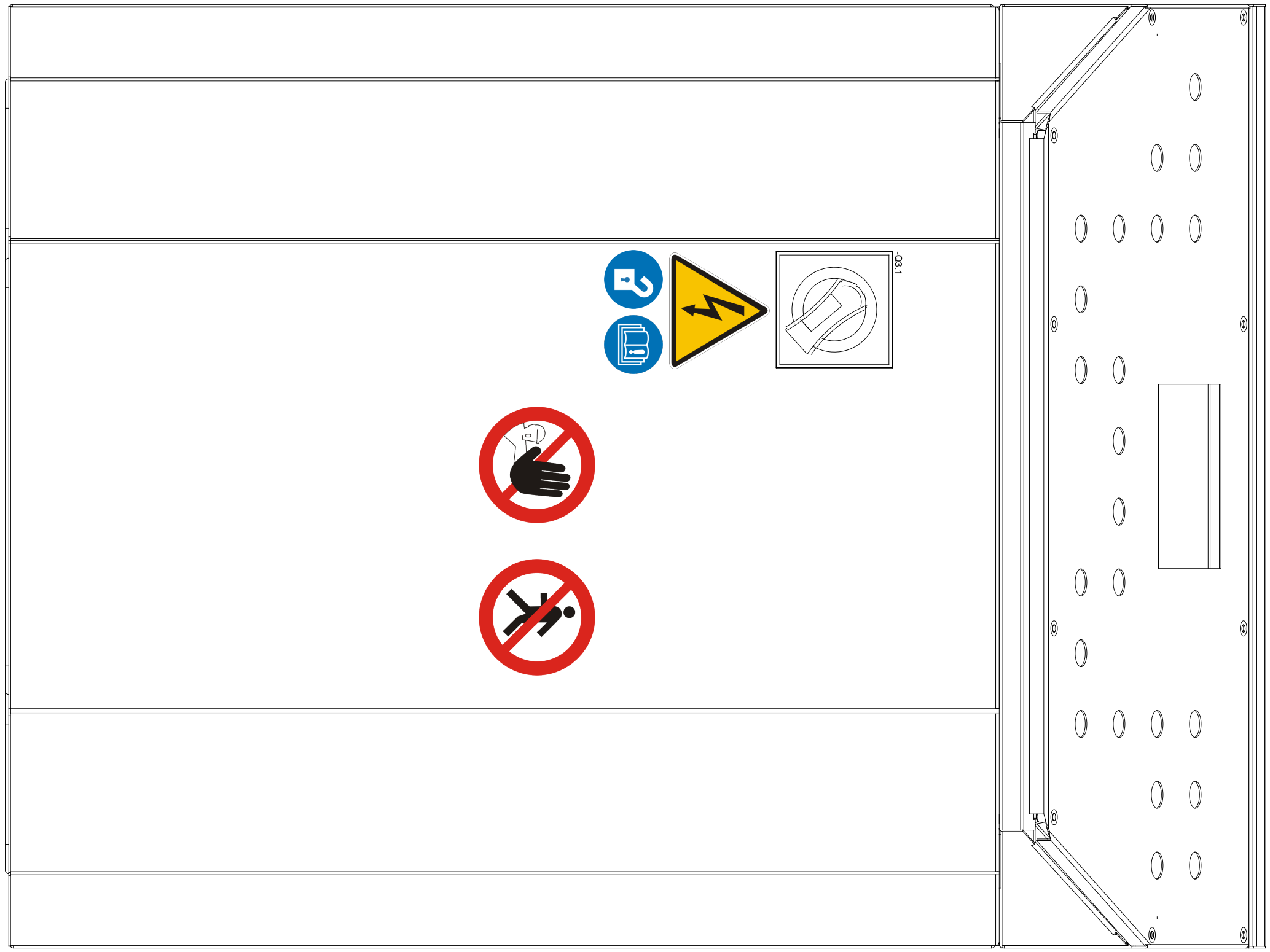

Fosber S.p.A.
Via Provinciale per Camaiore, 27/28 Monsagrati (Lucca) - Italy
T. +39.0583.3891 - F. +39.0583.389205 / 385567
E-mail: info@fosber.it

Comisión
CORRUGADORA GUATEMALA

Fecha	05/07/2017
Autor	Lorenzo Centi
Comprobación	
	+C0-012

STAND 400 M.2
Layout +C0
Layout +C0

Job nr. 4607	= PR4(5)
	+C0
Comisión COM17308	Hoja 79
	Hoja 180

0	0	0	0	0	0	0	0	0	0

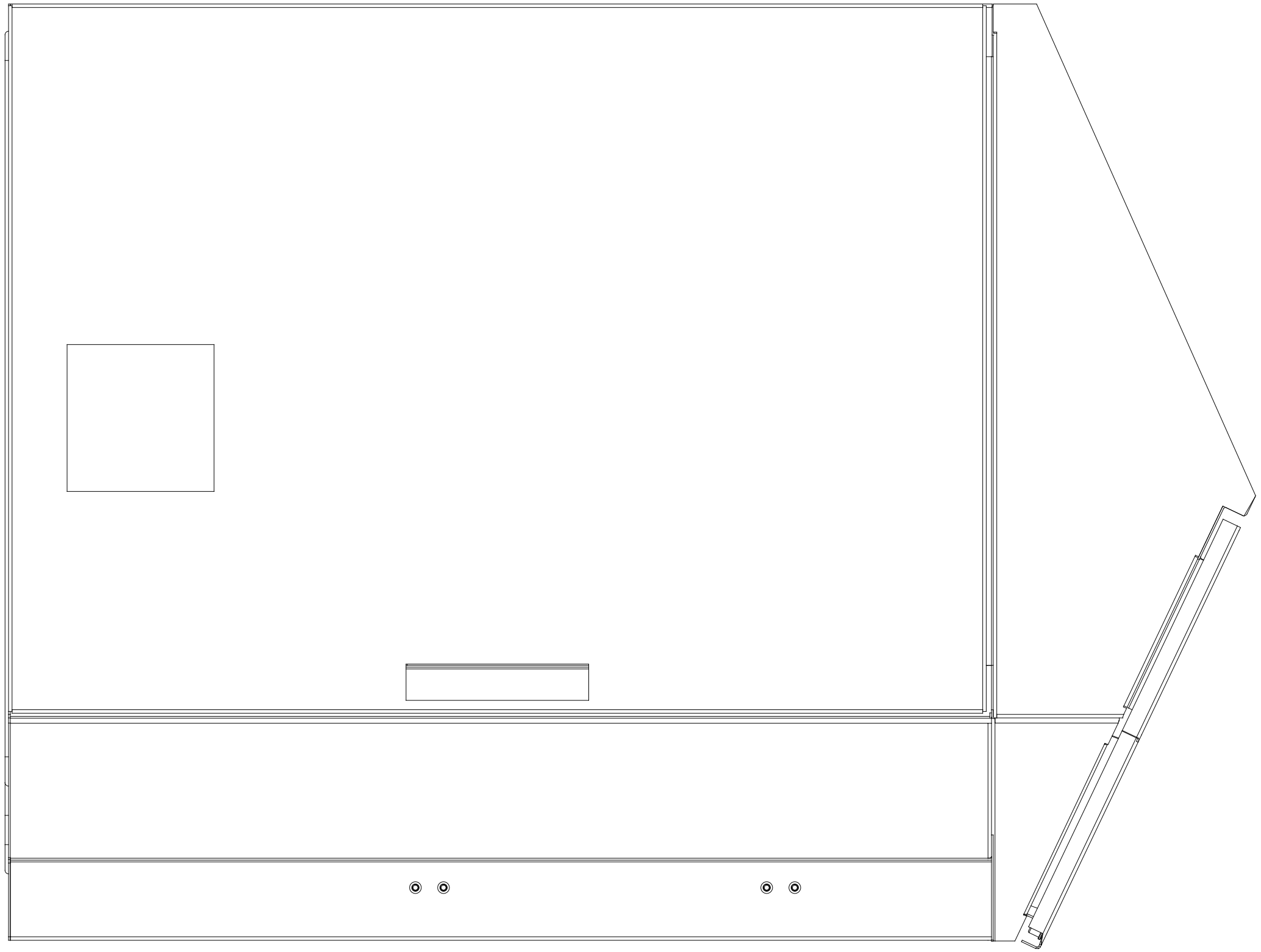

Fosber S.p.A.
Via Provinciale per Camaiore, 27/28 Monsagrati (Lucca) - Italy
T. +39.0583.3891 - F. +39.0583.389205 / 385567
E-mail: info@fosber.it

Comisión
CORRUGADORA GUATEMALA

Fecha	05/07/2017
Autor	Lorenzo Centi
Comprobación	
	+C0-012

STAND 400 M.2
Layout +C0
Layout +C0

Job nr. 4607	= PR4(5)
	+C0
Comisión COM17308	Hoja 80
	Hoja 180

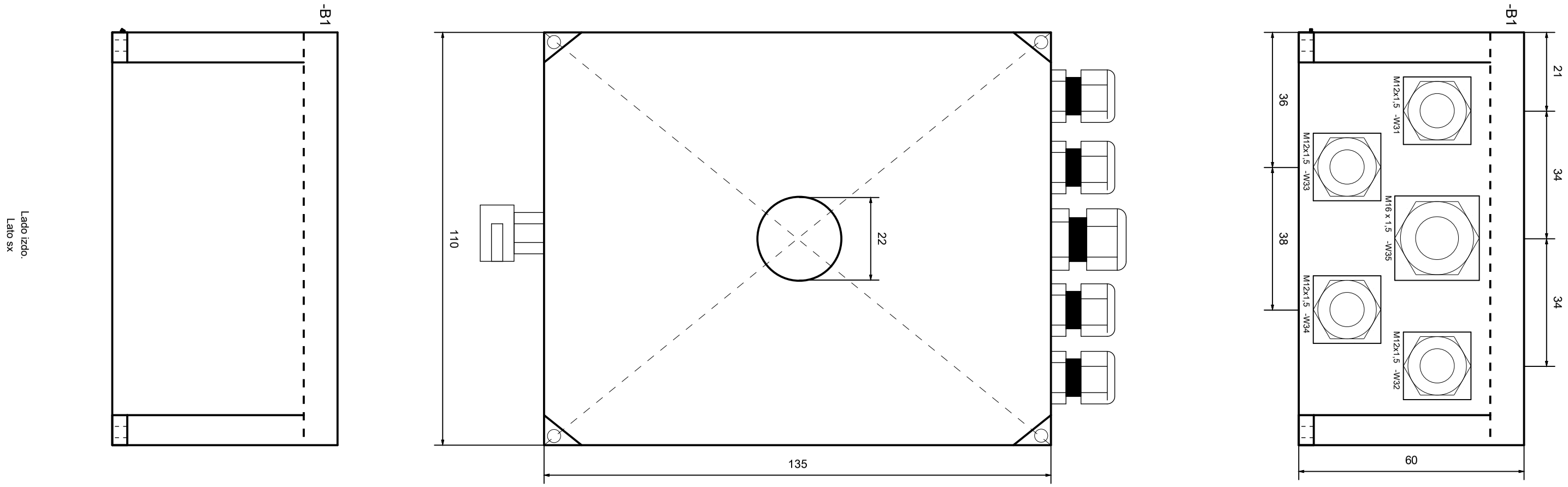

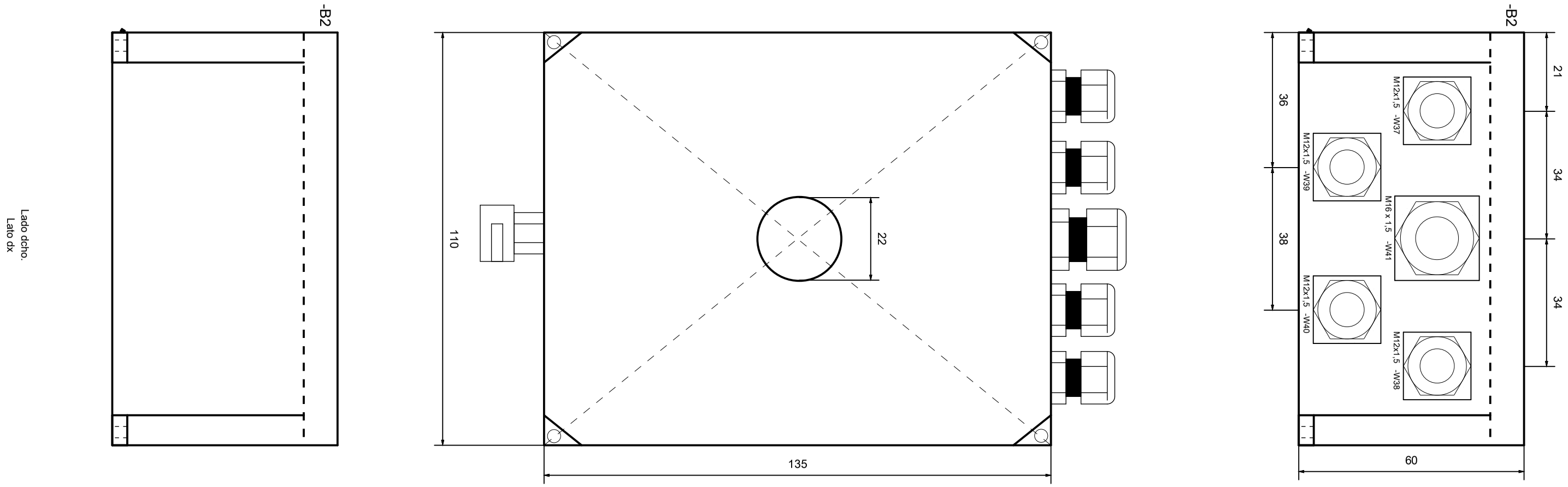

Fosber S.p.A.
Via Provinciale per Camaiore, 27/28 Monsagrati (Lucca) - Italy
T. +39.0583.3891 - F. +39.0583.389205 / 385567
E-mail: info@fosber.it

Comisión	CORRUGADORA GUATEMALA	Fecha	05/07/2017
		Autor	Lorenzo Centi
		Comprobación	
			+C0-012

STAND 400 M.2
Connessioni bracci lato operatore
Conexiones brazos l.o.

Job nr. 4607		= PR4(5)	
		+C0	
Comisión COM17308		Hoja	81
		Hoja	180

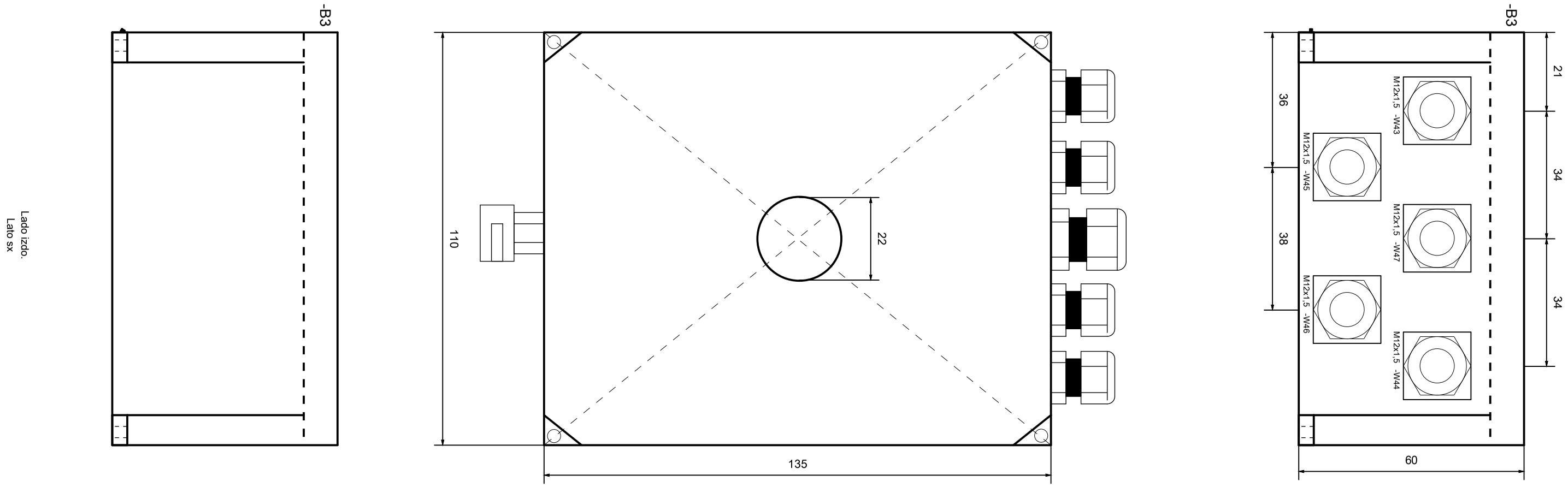

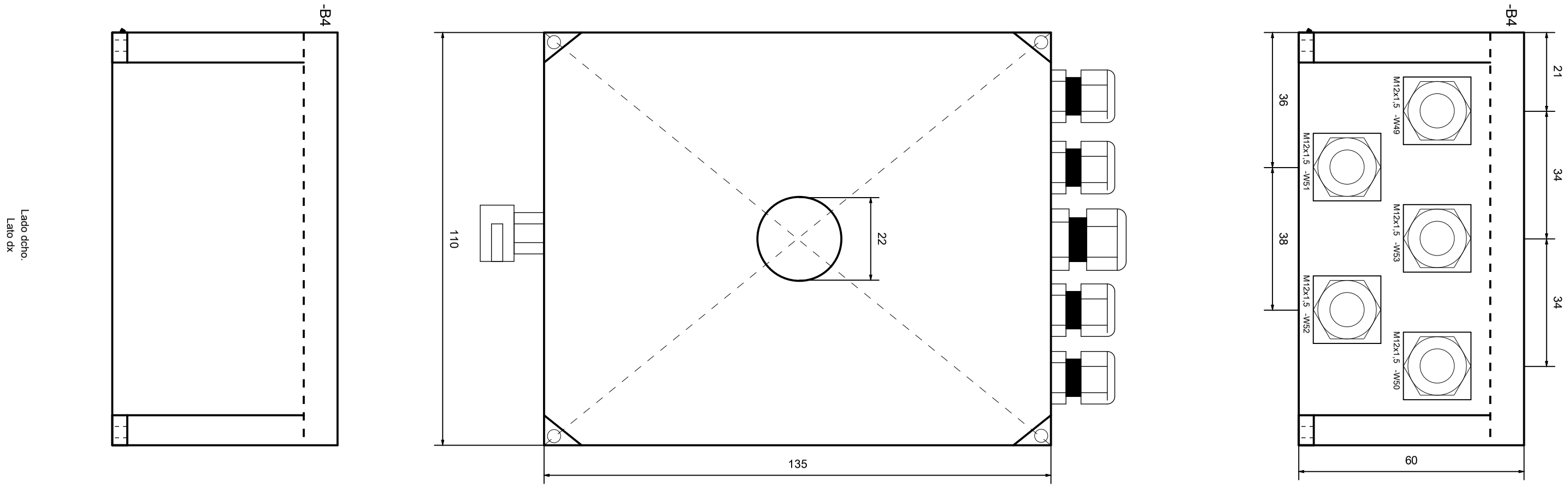

Fosber S.p.A.
Via Provinciale per Camaiore, 27/28 Monsagrati (Lucca) - Italy
T. +39.0583.3891 - F. +39.0583.389205 / 385567
E-mail: info@fosber.it

Comisión	CORRUGADORA GUATEMALA	Fecha	05/07/2017
		Autor	Lorenzo Centi
		Comprobación	
			+C0-012

STAND 400 M.2
Connessioni bracci lato non operatore
Conexiones brazos l.o.o.

Job nr. 4607		= PR4(5)	
		+C0	
Comisión COM17308		Hoja	82
		Hoja	180

Plano de bornes

FOS_F13_010

Regleta

=PR4(5)+C0-X1

Fuente de alimentación trifásica

Texto de función	Nombre	Tipo de cable	Punto de con	Designación de destino	Borne	Puente	Designación	Designación de destino	Punto de con	Nombre	Tipo de cable	Página / colu	Número de art	Descripción
Fuente de alimentación trifásica Alimentazione trifase					1							/3.1	32361885	BLOCCO RIPART.UNIPOLARE 160A *
Fuente de alimentación trifásica Alimentazione trifase					2							/3.1	32361885	BLOCCO RIPART.UNIPOLARE 160A *
=					3							/3.1	32361885	BLOCCO RIPART.UNIPOLARE 160A *

Fosber S.p.A.
Via Provinciale per Camaiore, 27/28 Monsagrati (Lucca) - Italy
T. +39.0583.3891 - F. +39.0583.389205 / 385567
E-mail: info@fosber.it

Comisión: CORRUGADORA GUATEMALA

Fecha	05/07/2017
Autor	Lorenzo Centi
Comprobación	
	+C0-012

STAND 400 M.2
Plano de bornes =PR4(5)+C0-X1
Schema morsetti =PR4(5)+C0-X1

Job nr. 4607	= PR4(5)
	+C0
Comisión COM17308	Hoja 83
	Hoja 180

Plano de bornes

FOS_F13_010

Texto de función	Nombre -W900 / Tipo de cable TECNIFLEX 10G1,5 mm²	Regleta =PR4(5)+C0-X4 Punto de con	Designación de destino	Borne	Puente	Designación	Designación de destino	Punto de con	Nombre / Tipo de cable	Página / colu	Número de art	Descripción
Emergencia de externo - ch1 Emergenza da esterno - ch1	*	1	=SC4+Q0-U1.1	1	'	17.16	-A16.1	c3		/20.1	31020025	MORS.A MOLLA ZDK 2,5 *
											31020040	PIASTRE TERM. ZAP/ZDK W EID.*
					'							
Emergencia para externo - ch1 Emergenza per esterno - ch1				1	'		-S20.1	2		+N0/5.7		
Emergencia de externo - ch1 Emergenza da esterno - ch1	*	2	=SC4+Q0-U1.1	2	'	17.22	-A16.1	I3		/20.1		
EMERGENZA PER ESTERNO - ch2				2	'		-X19	8		+N0/5.7		
Emergencia de externo - ch2 Emergenza da esterno - ch2	*	3	=SC4+Q0-U1.1	3	'	17.17	-A16.1	c4		/20.1	31020025	MORS.A MOLLA ZDK 2,5 *
					'							
Emergencia para externo - ch2 Emergenza per esterno - ch2				3	'		-S20.1	12		+N0/5.7		
Emergencia de externo - ch2 Emergenza da esterno - ch2	*	4	=SC4+Q0-U1.1	4	'	17.23	-A16.1	I4		/20.2		
EMERGENZA PER ESTERNO - ch2				4	'		-X19	10		+N0/5.8		
Serie emergencias p/ext. - ch1 Serie emergenze per esterno - ch1	*	5	=SC4+Q0-U1.1	5	'	20.13	-S20.1	2		/20.3	31020025	MORS.A MOLLA ZDK 2,5 *
=	*	6	=SC4+Q0-U1.1	6	'	20.17	-X19	8		/20.3		
Serie emergencias p/ext. - ch2 Serie emergenze per esterno - ch2	*	7	=SC4+Q0-U1.1	7	'	20.14	-S20.1	12		/20.3	31020025	MORS.A MOLLA ZDK 2,5 *
=	*	8	=SC4+Q0-U1.1	8	'	20.18	-X19	10		/20.4		
Safety interface from link (p65)				9	'	17.14	-XI	17		/20.5	31020025	MORS.A MOLLA ZDK 2,5 *
=				10	'	17.31	-A16.1	I14		/20.5		

Fosber S.p.A.
Via Provinciale per Camaiore, 27/28 Monsagrati (Lucca) - Italy
T. +39.0583.3891 - F. +39.0583.389205 / 385567
E-mail: info@fosber.it

Comisión: CORRUGADORA GUATEMALA

Fecha	05/07/2017
Autor	Lorenzo Centi
Comprobación	
	+C0-012

STAND 400 M.2
Plano de bornes =PR4(5)+C0-X4
Schema morsetti =PR4(5)+C0-X4

Job nr. 4607	= PR4(5)
	+C0
Comisión COM17308	Hoja 84
	Hoja 180

Plano de bornes

FOS_F13_010

Texto de función	-W2	Nombre	OR PMX 7G0.5 mm²	Tipo de cable	Regleta =PR4(5)+C0-X5 Punto de con	Designación de destino	Borne	Puente	Designación	Designación de destino	Punto de con	Nombre	Tipo de cable	Página / colu	Número de art	Descripción
Pedal habilitación +C0 - ch1 Pedale abilitazione +C0 - ch1			*		3	-S21.1	1	'	17.18	-A16.1	c7			/21.0	31020025	MORS.A MOLLA ZDK 2,5 *
															31020040	PIASTRE TERM. ZAP/ZDK W EID.*
Pedal habilitación +C0 - ch1 Pedale abilitazione +C0 - ch1			*		4	-S21.1	2	'	17.24	-A16.1	I9			/21.1		
Pedal habilitación +C0 - ch2 Pedale abilitazione +C0 - ch2			*		2	-S21.1	3	'	17.25	-A16.1	I10			/21.1	31020025	MORS.A MOLLA ZDK 2,5 *
=			*		14	-S21.1	4	'						/21.2		
24 V dc general 24 V dc generale			*		11	-S21.1	5	'	X0.1	-X0.1	3			/21.2	31020025	MORS.A MOLLA ZDK 2,5 *
Pedal habilitación +C0 Pedale abilitazione +C0			*		12	-S21.1	6	'	21.10	-K21.1	A1			/21.3		

Fosber S.p.A.
Via Provinciale per Camaiore, 27/28 Monsagrati (Lucca) - Italy
T. +39.0583.3891 - F. +39.0583.389205 / 385567
E-mail: info@fosber.it

Comisión: CORRUGADORA GUATEMALA

Fecha	05/07/2017
Autor	Lorenzo Centi
Comprobación	
	+C0-012

STAND 400 M.2
Plano de bornes =PR4(5)+C0-X5
Schema morsetti =PR4(5)+C0-X5

Job nr. 4607	= PR4(5)
	+C0
Comisión COM17308	Hoja 85
	Hoja 180

Plano de bornes

FOS_F13_010

Texto de función	Nombre -W15	Tipo de cable CEAM FRAF 4X0.5 mm²	Regleta =PR4(5)+C0-X7 Punto de con	Designación de destino	Borne	Puente	Designación	Designación de destino	Punto de con	Nombre -W89	Tipo de cable OR PMX-ST	Página / colu	Número de art	Descripción
Presión brazos lado izq. Pressione bracci sx	*		2	+C0BM-T36.1	1	'	26.17	-A23.1	1V1(+)	*		/36.1	31020025	MORS.A MOLLA ZDK 2,5 *
								-A23.1	1V1(+)	*			31020040	PIASTRE TERM. ZAP/ZDK W EID.*
24 V dc general 24 V dc generale	*		1	+C0BM-T36.1	2	'	X0.1	-X0.1	4			/36.1		
0 V dc general 0 V dc generale	*		3	+C0BM-T36.1	3	'	X0.0	-X0.0	6			/36.1	31020025	MORS.A MOLLA ZDK 2,5 *
Blindaje cable Schermatura cavo	*		SH	-W15	4	'	PE0	-PE0	5			/36.2		
								-W89	SH	*				

Fosber S.p.A.
Via Provinciale per Camaiore, 27/28 Monsagrati (Lucca) - Italy
T. +39.0583.3891 - F. +39.0583.389205 / 385567
E-mail: info@fosber.it

Comisión: CORRUGADORA GUATEMALA

Fecha	05/07/2017
Autor	Lorenzo Centi
Comprobación	
	+C0-012

STAND 400 M.2
Plano de bornes =PR4(5)+C0-X7
Schema morsetti =PR4(5)+C0-X7

Job nr. 4607	= PR4(5)
	+C0
Comisión COM17308	Hoja 86
	Hoja 180

Plano de bornes

FOS_F13_010

Texto de función	Nombre -W17 / Tipo de cable CEAM FRAF 4X0.5 mm²	Regleta =PR4(5)+C0-X8 Punto de con	Designación de destino	Borne	Puente	Designación	Designación de destino	Punto de con	Nombre -W16 / Tipo de cable OR PMX-ST	Página / colu	Número de art	Descripción
Presión brazos lado dcho. Pressione bracci dx	*	2	+C0BM-T36.2	1	'	26.16	-A23.1	1V0(+)	*	/36.3	31020025	MORS.A MOLLA ZDK 2,5 *
							-A23.1	1V0(+)	*		31020040	PIASTRE TERM. ZAP/ZDK W EID.*
24 V dc general 24 V dc generale	*	1	+C0BM-T36.2	2	'	X0.1	-X0.1	4		/36.3		
0 V dc general 0 V dc generale	*	3	+C0BM-T36.2	3	'	X0.0	-X0.0	6		/36.4	31020025	MORS.A MOLLA ZDK 2,5 *
Blindaje cable Schermatura cavo	*	SH	-W17	4	'	PE0	-PE0	16		/36.4		
							-W16	SH	*			

Fosber S.p.A.
Via Provinciale per Camaiore, 27/28 Monsagrati (Lucca) - Italy
T. +39.0583.3891 - F. +39.0583.389205 / 385567
E-mail: info@fosber.it

Comisión: CORRUGADORA GUATEMALA

Fecha	05/07/2017
Autor	Lorenzo Centi
Comprobación	
	+C0-012

STAND 400 M.2
Plano de bornes =PR4(5)+C0-X8
Schema morsetti =PR4(5)+C0-X8

Job nr. 4607	= PR4(5)
	+C0
Comisión COM17308	Hoja 87
	Hoja 180

Plano de bornes

FOS_F13_010

Texto de función	Nombre -W18 / Prewired 3X	Tipo de cable	Regleta =PR4(5)+C0-X9 Punto de con	Designación de destino	Borne	Puente	Designación	Designación de destino	Punto de con	Nombre / Tipo de cable	Página / colu	Número de art	Descripción
24 V dc general 24 V dc generale	*		BN	+C0BM-T36.3	1	'	X0.1	-X0.1	4		/36.6	31020025	MORS.A MOLLA ZDK 2,5 *
												31020040	PIASTRE TERM. ZAP/ZDK W EID.*
0 V dc general 0 V dc generale	*		BU	+C0BM-T36.3	2	'	X0.0	-X0.0	6		/36.6		
Sensor angular izdo. Sensore angolare sinistro	*		BK	+C0BM-T36.3	3	'	26.19	-A23.1	1V3(+)		/36.6	31020025	MORS.A MOLLA ZDK 2,5 *
					4	'							

Fosber S.p.A. Via Provinciale per Camaiore, 27/28 Monsagrati (Lucca) - Italy T. +39.0583.3891 - F. +39.0583.389205 / 385567 E-mail: info@fosber.it	Comisión CORRUGADORA GUATEMALA	Fecha 05/07/2017 Autor Lorenzo Centi Comprobación +C0-012	**STAND 400 M.2** Plano de bornes =PR4(5)+C0-X9 Schema morsetti =PR4(5)+C0-X9	Job nr. 4607 Comisión COM17308	= PR4(5) +C0 Hoja 88 Hoja 180

Plano de bornes

FOS_F13_010

Texto de función	Nombre -W19 / Prewired 3X / Tipo de cable	Regleta =PR4(5)+C0-X10: Punto de con	Designación de destino	Borne	Puente	Designación	Designación de destino	Punto de con	Nombre / Tipo de cable	Página / colu	Número de art	Descripción
24 V dc general 24 V dc generale	*	BN	+C0BM-T36.4	1	'	X0.1	-X0.1	4		/36.8	31020025	MORS.A MOLLA ZDK 2,5 *
											31020040	PIASTRE TERM. ZAP/ZDK W EID.*
0 V dc general 0 V dc generale	*	BU	+C0BM-T36.4	2	'	X0.0	-X0.0	7		/36.8		
Sensor angular dcho. Sensore angolare destro	*	BK	+C0BM-T36.4	3	'	26.18	-A23.1	1V2(+)		/36.8	31020025	MORS.A MOLLA ZDK 2,5 *
					'							

Fosber S.p.A.
Via Provinciale per Camaiore, 27/28 Monsagrati (Lucca) - Italy
T. +39.0583.3891 - F. +39.0583.389205 / 385567
E-mail: info@fosber.it

Comisión: CORRUGADORA GUATEMALA

Fecha	05/07/2017
Autor	Lorenzo Centi
Comprobación	
	+C0-012

STAND 400 M.2
Plano de bornes =PR4(5)+C0-X10
Schema morsetti =PR4(5)+C0-X10

Job nr. 4607	= PR4(5)
	+C0
Comisión COM17308	Hoja 89
	Hoja 180

Plano de bornes

FOS_F13_010

Texto de función	Nombre	Tipo de cable	Regleta =PR4(5)+C0-X11 Punto de con	Designación de destino	Borne	Puente	Designación	Designación de destino	Punto de con	Nombre	Tipo de cable	Página / colu	Número de art	Descripción
Expulsor estación izq. Dentro Espulsore stazione sx dentro					1		37.16	-K27.2	21			/37.2	31020025	MORS.A MOLLA ZDK 2,5 *
													31020040	PIASTRE TERM. ZAP/ZDK W EID.*
0 V dc general 0 V dc generale					2		X0.0	-X0.0	9			/37.2		
Expulsor estación izq. Fuera Espulsore stazione sx fuori					3		37.17	-K27.2	31			/37.4	31020025	MORS.A MOLLA ZDK 2,5 *
0 V dc general 0 V dc generale					4							/37.4		
Expulsor estación der. Dentro Espulsore stazione dx dentro					5		37.18	-K27.1	21			/37.6	31020025	MORS.A MOLLA ZDK 2,5 *
0 V dc general 0 V dc generale					6							/37.6		
Expulsor estación der. Fuera Espulsore stazione dx fuori					7		37.19	-K27.1	31			/37.8	31020025	MORS.A MOLLA ZDK 2,5 *
0 V dc general 0 V dc generale					8							/37.8		

Fosber S.p.A.
Via Provinciale per Camaiore, 27/28 Monsagrati (Lucca) - Italy
T. +39.0583.3891 - F. +39.0583.389205 / 385567
E-mail: info@fosber.it

Comisión: CORRUGADORA GUATEMALA

Fecha	05/07/2017
Autor	Lorenzo Centi
Comprobación	
	+C0-012

STAND 400 M.2
Plano de bornes =PR4(5)+C0-X11
Schema morsetti =PR4(5)+C0-X11

Job nr. 4607	= PR4(5)
	+C0
Comisión COM17308	Hoja 90
	Hoja 180

Plano de bornes

FOS_F13_010

Regleta =PR4(5)+C0-X12

Texto de función	Nombre	Tipo de cable	Punto de con	Designación de destino	Borne	Puente	Designación	Designación de destino	Punto de con	Nombre	Tipo de cable	Página / colu	Número de art	Descripción
24 V dc general 24 V dc generale					1		X0.0	-X0.0	7			/38.1	31020025	MORS.A MOLLA ZDK 2,5 *
													31020040	PIASTRE TERM. ZAP/ZDK W EID.*
0 V dc general 0 V dc generale					2		X0.1	-X0.1	6			/38.1		
Fotocélula límite bobina izda. L.o. Fotocellula limite bobina sx lato operatore					3							/38.1	31020025	MORS.A MOLLA ZDK 2,5 *
24 V dc general 24 V dc generale					5							/38.2	31020025	MORS.A MOLLA ZDK 2,5 *
0 V dc general 0 V dc generale					6							/38.2		
Fotocélula límite bobina dcha. L.o. Fotocellula limite bobina dx lato operatore					7							/38.2	31020025	MORS.A MOLLA ZDK 2,5 *
24 V dc general 24 V dc generale					9							/38.3	31020025	MORS.A MOLLA ZDK 2,5 *
0 V dc general 0 V dc generale					10							/38.3		
Bobina en espera lado izquierdo operador Bobina in attesa lato sinistro operatore					11							/38.3	31020025	MORS.A MOLLA ZDK 2,5 *
24 V dc general 24 V dc generale					13							/38.4	31020025	MORS.A MOLLA ZDK 2,5 *
0 V dc general 0 V dc generale					14							/38.4		
Bobina en espera lado derecho operador Bobina in attesa lato destro operatore					15							/38.4	31020025	MORS.A MOLLA ZDK 2,5 *

Fosber S.p.A.
Via Provinciale per Camaiore, 27/28 Monsagrati (Lucca) - Italy
T. +39.0583.3891 - F. +39.0583.389205 / 385567
E-mail: info@fosber.it

Comisión	CORRUGADORA GUATEMALA
Fecha	05/07/2017
Autor	Lorenzo Centi
Comprobación	
	+C0-012

STAND 400 M.2
Plano de bornes =PR4(5)+C0-X12
Schema morsetti =PR4(5)+C0-X12

Job nr. 4607	= PR4(5)
	+C0
Comisión COM17308	Hoja 91
	Hoja 180

Plano de bornes

FOS_F13_010

Texto de función	Nombre	Tipo de cable	Regleta =PR4(5)+C0-X13							Nombre	Tipo de cable	Página / colu	Número de art	Descripción
			Punto de con	Designación de destino	Borne	Puente	Designación	Designación de destino	Punto de con					
Fotocélula límite ext. Izda. L.o. Fotocellula limite esterno sx lato operatore					1							/38.7	31020090	MORS.SEZION. ZTR 2,5 WEID. *
													31020091	SPINA PORTAC.DIODO BEST/ D WED*
24 V dc general 24 V dc generale					2		X0.1	-X0.1	8			/38.7	31020000	MORS.A MOLLA ZDU 2,5 WEI D. *
0 V dc general 0 V dc generale					3		X0.0	-X0.0	12			/38.7	31020000	MORS.A MOLLA ZDU 2,5 WEI D. *
24 V dc general 24 V dc generale					4		X0.1	-X0.1	7			/38.8	31020000	MORS.A MOLLA ZDU 2,5 WEI D. *
0 V dc general 0 V dc generale					5		X0.0	-X0.0	9			/38.8	31020000	MORS.A MOLLA ZDU 2,5 WEI D. *
Fotocélula límite ext. Dcha. L.o. Fotocellula limite esterno dx lato operatore					6							/38.8	31020091	SPINA PORTAC.DIODO BEST/ D WED*
													31020035	PIASTRE TERM. ZAP/TW1 WE ID.*
													31020090	MORS.SEZION. ZTR 2,5 WEID. *

Fosber S.p.A.
Via Provinciale per Camaiore, 27/28 Monsagrati (Lucca) - Italy
T. +39.0583.3891 - F. +39.0583.389205 / 385567
E-mail: info@fosber.it

Comisión: CORRUGADORA GUATEMALA

Fecha	05/07/2017
Autor	Lorenzo Centi
Comprobación	
	+C0-012

STAND 400 M.2
Plano de bornes =PR4(5)+C0-X13
Schema morsetti =PR4(5)+C0-X13

Job nr. 4607	= PR4(5)
	+C0
Comisión COM17308	Hoja 92
	Hoja 180

Plano de bornes

FOS_F13_010

Texto de función	Nombre -W30	Tipo de cable OR PMX 18G0.5 mm²	Regleta =PR4(5)+C0-X14 Expulsor izq. Todo fuera lado operador: Punto de con	Designación de destino	Borne	Puente	Designación	Designación de destino	Punto de con	Nombre	Tipo de cable	Página / colu	Número de art	Descripción
Expulsor izq. Todo fuera lado operador Espulsore sx tutto fuori lato operatore	*		1	+B1-X1	1	'	29.10	-A23.2	IN0			/39.1	31020090	MORS.SEZION. ZTR 2,5 WEID. *
			+	-R39.1				-R39.1	-					
Bobina cargada lado opuesto l.o. Izdo. Bobina caricata lato non operatore sx	*		2	+B1-X1	2	'	29.11	-A23.2	IN1			/39.1	31020090	MORS.SEZION. ZTR 2,5 WEID. *
			+	-R39.2				-R39.2	-					
Expulsor izq. Todo dentro lado no operador Espulsore sx tutto dentro lato non operatore	*		3	+B1-X1	3	'	29.12	-A23.2	IN2			/39.2	31020090	MORS.SEZION. ZTR 2,5 WEID. *
			+	-R39.3				-R39.3	-					
Habilitación sensores izquierda Abilitazione sensori sinistra	*		4	+B1-X1	4	'	29.26	-XI	14			/39.3	31020090	MORS.SEZION. ZTR 2,5 WEID. *
			2	-F39.1				-F39.1	1					
0 V dc general 0 V dc generale	*		5	+B1-X1	5	'	X0.0	-X0.0	5			/39.5	31020000	MORS.A MOLLA ZDU 2,5 WEI D. *
Ventilador freno izq. Lado operador Ventilatore freno sx lato operatore	*		6	+B1-X1	6	'	5.12	-F5.2	2			/39.5	31020000	MORS.A MOLLA ZDU 2,5 WEI D. *
Rotación bobina izq. 1 Giro bobina sx 1	*		7	+B1-X1	7	'	25.12	-A23.1	IN2			/39.6	31020000	MORS.A MOLLA ZDU 2,5 WEI D. *
Rotación bobina izq. 2 Giro bobina sx 2	*		8	+B1-X1	8	'	25.13	-A23.1	IN3			/39.6	31020000	MORS.A MOLLA ZDU 2,5 WEI D. *
24 V dc general -b 24 V dc generale -b	*		9	+B1-X1	9	'	X0.1	-X0.1	3			/39.7	31020090	MORS.SEZION. ZTR 2,5 WEID. *
			2	-F39.2				-F39.2	1				31020035	PIASTRE TERM. ZAP/TW1 WE ID.*

Fosber S.p.A.
Via Provinciale per Camaiore, 27/28 Monsagrati (Lucca) - Italy
T. +39.0583.3891 - F. +39.0583.389205 / 385567
E-mail: info@fosber.it

Comisión: CORRUGADORA GUATEMALA

Fecha	05/07/2017
Autor	Lorenzo Centi
Comprobación	
	+C0-012

STAND 400 M.2
Plano de bornes =PR4(5)+C0-X14
Schema morsetti =PR4(5)+C0-X14

Job nr. 4607	= PR4(5)
	+C0
Comisión COM17308	Hoja 93
	Hoja 180

Plano de bornes

FOS_F13_010

Texto de función	Nombre -W36 / Tipo de cable OR PMX 18G0.5 mm²	Regleta =PR4(5)+C0-X15 Expulsor der. Todo fuera lado operador: Punto de con	Designación de destino	Borne	Puente	Designación	Designación de destino	Punto de con	Nombre / Tipo de cable	Página / colu	Número de art	Descripción
Expulsor der. Todo fuera lado operador Espulsore dx tutto fuori lato operatore	*	1	+B2-X1	1	'	29.10	-A23.2	IN0		/40.1	31020090	MORS.SEZION. ZTR 2,5 WEID. *
		+	-R40.1				-R40.1	-				
Bobina cargada l.o. Dcho. Bobina caricata lato operatore dx	*	2	+B2-X1	2	'	29.11	-A23.2	IN1		/40.1	31020090	MORS.SEZION. ZTR 2,5 WEID. *
		+	-R40.2				-R40.2	-				
Expulsor der. Todo dentro lado operador Espulsore dx tutto dentro lato operatore	*	3	+B2-X1	3	'	29.12	-A23.2	IN2		/40.2	31020090	MORS.SEZION. ZTR 2,5 WEID. *
		+	-R40.3				-R40.3	-				
Habilitación sensores derecha Abilitazione sensori destra	*	4	+B2-X1	4	'	29.25	-XI	13		/40.3	31020090	MORS.SEZION. ZTR 2,5 WEID. *
		2	-F40.2				-F40.2	1				
0 V dc general 0 V dc generale	*	5	+B2-X1	5	'	X0.0	-X0.0	5		/40.5	31020000	MORS.A MOLLA ZDU 2,5 WEI D. *
Ventilador freno der. Lado operador Ventilatore freno dx lato operatore	*	6	+B2-X1	6	'	5.14	-F5.4	2		/40.5	31020000	MORS.A MOLLA ZDU 2,5 WEI D. *
Rotación bobina dcha. 1 Giro bobina dx 1	*	7	+B2-X1	7	'	25.10	-A23.1	IN0		/40.6	31020000	MORS.A MOLLA ZDU 2,5 WEI D. *
Rotación bobina dcha. 2 Giro bobina dx 2	*	8	+B2-X1	8	'	25.11	-A23.1	IN1		/40.6	31020000	MORS.A MOLLA ZDU 2,5 WEI D. *
24 V dc general -c 24 V dc generale -c	*	9	+B2-X1	9	'	X0.1	-X0.1	3		/40.7	31020090	MORS.SEZION. ZTR 2,5 WEID. *
		2	-F40.1				-F40.1	1			31020035	PIASTRE TERM. ZAP/TW1 WE ID.*

Fosber S.p.A.
Via Provinciale per Camaiore, 27/28 Monsagrati (Lucca) - Italy
T. +39.0583.3891 - F. +39.0583.389205 / 385567
E-mail: info@fosber.it

Comisión: CORRUGADORA GUATEMALA

Fecha	05/07/2017
Autor	Lorenzo Centi
Comprobación	
	+C0-012

STAND 400 M.2
Plano de bornes =PR4(5)+C0-X15
Schema morsetti =PR4(5)+C0-X15

Job nr. 4607	= PR4(5)
	+C0
Comisión COM17308	Hoja 94
	Hoja 180

Plano de bornes

FOS_F13_010

Texto de función	Nombre -W42	Tipo de cable OR PMX 18G0.5 mm²	Regleta =PR4(5)+C0-X16 Expulsor izq. Todo fueralado no operador: Punto de con	Designación de destino	Borne	Puente	Designación	Designación de destino	Punto de con	Nombre	Tipo de cable	Página / colu	Número de art	Descripción
Expulsor izq. Todo fueralado no operador Espulsore sx tutto fuori lato non operatore	*		1	+B3-X1	1	'	29.13	-A23.2	IN3			/41.1	31020090	MORS.SEZION. ZTR 2,5 WEID. *
			+	-R41.1				-R41.1	-					
Bobina cargada lado opuesto l.o. lzdo. Bobina caricata lato non operatore sx	*		2	+B3-X1	2	'	29.14	-A23.2	IN4			/41.2	31020090	MORS.SEZION. ZTR 2,5 WEID. *
			+	-R41.2				-R41.2	-					
Expulsor izq. Todo dentro lado no operador Espulsore sx tutto dentro lato non operatore	*		3	+B3-X1	3	'	29.15	-A23.2	IN5			/41.3	31020090	MORS.SEZION. ZTR 2,5 WEID. *
			+	-R41.3				-R41.3	-					
Habilitación sensores izquierda Abilitazione sensori sinistra	*		4	+B3-X1	4	'	29.26	-XI	14			/41.3	31020090	MORS.SEZION. ZTR 2,5 WEID. *
			2	-F41.1				-F41.1	1					
Fotocélula izquierda centrado alma Fotocellula sinistra centraggio anima	*		5	+B3-X1	5	'	29.18	-A23.2	IN7			/41.5	31020090	MORS.SEZION. ZTR 2,5 WEID. *
			+	-R41.5				-R41.5	-					
0 V dc general 0 V dc generale	*		6	+B3-X1	6	'	X0.0	-X0.0	4			/41.6	31020000	MORS.A MOLLA ZDU 2,5 WEI D. *
Ventilador freno sx lado no operador Ventilatore freno sx lato non operatore	*		7	+B3-X1	7	'	5.13	-F5.3	2			/41.6	31020000	MORS.A MOLLA ZDU 2,5 WEI D. *
													31020035	PIASTRE TERM. ZAP/TW1 WE ID.*

Fosber S.p.A.
Via Provinciale per Camaiore, 27/28 Monsagrati (Lucca) - Italy
T. +39.0583.3891 - F. +39.0583.389205 / 385567
E-mail: info@fosber.it

Comisión: CORRUGADORA GUATEMALA

Fecha	05/07/2017
Autor	Lorenzo Centi
Comprobación	
	+C0-012

STAND 400 M.2
Plano de bornes =PR4(5)+C0-X16
Schema morsetti =PR4(5)+C0-X16

Job nr. 4607	= PR4(5)
	+C0
Comisión COM17308	Hoja 95
	Hoja 180

Plano de bornes

FOS_F13_010

Texto de función	Nombre -W48	Tipo de cable OR PMX 18G0.5 mm²	Regleta =PR4(5)+C0-X17 Expulsor der. Todo fuera lado operador: Punto de con	Designación de destino	Borne	Puente	Designación	Designación de destino	Punto de con	Nombre	Tipo de cable	Página / colu	Número de art	Descripción
Expulsor der. Todo fuera lado operador Espulsore dx tutto fuori lato operatore	*		1	+B4-X1	1	'	29.13	-A23.2	IN3			/42.1	31020090	MORS.SEZION. ZTR 2,5 WEID. *
			+	-R42.1				-R42.1	-					
Bobina cargada l.o. Dcho. Bobina caricata lato operatore dx	*		2	+B4-X1	2	'	29.14	-A23.2	IN4			/42.2	31020090	MORS.SEZION. ZTR 2,5 WEID. *
			+	-R42.2				-R42.2	-					
Expulsor der. Todo dentro lado operador Espulsore dx tutto dentro lato operatore	*		3	+B4-X1	3	'	29.15	-A23.2	IN5			/42.3	31020090	MORS.SEZION. ZTR 2,5 WEID. *
			+	-R42.3				-R42.3	-					
Habilitación sensores derecha Abilitazione sensori destra	*		4	+B4-X1	4	'	29.25	-XI	13			/42.3	31020090	MORS.SEZION. ZTR 2,5 WEID. *
			2	-F42.1				-F42.1	1					
Fotocélula derecha centrado alma Fotocellula destra centraggio anima	*		5	+B4-X1	5	'	29.18	-A23.2	IN7			/42.5	31020090	MORS.SEZION. ZTR 2,5 WEID. *
			+	-R42.5				-R42.5	-					
0 V dc general 0 V dc generale	*		6	+B4-X1	6	'	X0.0	-X0.0	5			/42.6	31020000	MORS.A MOLLA ZDU 2,5 WEI D. *
Ventilador freno dx lado no operador Ventilatore freno dx lato non operatore	*		7	+B4-X1	7	'	5.15	-F5.5	2			/42.6	31020000	MORS.A MOLLA ZDU 2,5 WEI D. *
													31020035	PIASTRE TERM. ZAP/TW1 WE ID.*

Fosber S.p.A.
Via Provinciale per Camaiore, 27/28 Monsagrati (Lucca) - Italy
T. +39.0583.3891 - F. +39.0583.389205 / 385567
E-mail: info@fosber.it

Comisión: CORRUGADORA GUATEMALA

Fecha	05/07/2017
Autor	Lorenzo Centi
Comprobación	
	+C0-012

STAND 400 M.2
Plano de bornes =PR4(5)+C0-X17
Schema morsetti =PR4(5)+C0-X17

Job nr. 4607	= PR4(5)
	+C0
Comisión COM17308	Hoja 96
	Hoja 180

Plano de bornes

FOS_F13_010

Texto de función	-W56	Nombre	TECNIFLEX 25G1 mm²	Tipo de cable	Regleta =PR4(5)+C0-X18 0 V dc general							Nombre	Tipo de cable	Página / colu	Número de art	Descripción
					Punto de con	Designación de destino	Borne	Puente	Designación	Designación de destino	Punto de con					
0 V dc general 0 V dc generale			*		1	+B0-X0.0	1	'	X0.0	-X0.0	11			/45.0	31020025	MORS.A MOLLA ZDK 2,5 *
															31020040	PIASTRE TERM. ZAP/ZDK W EID.*
24 V dc comùn +B0 24 V dc comune +B0			*		1	+B0-X0.1-A	2	'	X0.1-A	-X26	1			/45.1		
Mandos lado izq. On Abilitazione comandi lato sinistro			*		1	+B0-X1	3	'	45.10	-K27.2	41			/45.1	31020025	MORS.A MOLLA ZDK 2,5 *
Mandos lado dcho. On Abilitazione comandi lato destro			*		6	+B0-X1	4	'	45.11	-K27.1	41			/45.2		
Habilitación centradores Abilitazione centratori			*		2	+B0-X3	5	'	45.12	-K29.2	11			/45.2	31020025	MORS.A MOLLA ZDK 2,5 *
Abrir brazos l.o. Apri bracci lato operatore			*		11	+B0-X1	6	'	27.12	-A23.1	OUT2			/45.3		
Cerrar brazos l.o. Chiudi bracci lato operatore			*		12	+B0-X1	7	'	27.13	-A23.1	OUT3			/45.3	31020025	MORS.A MOLLA ZDK 2,5 *
Centrado brazos hacia l.o. Centraggio bracci verso lato operatore			*		15	+B0-X1	8	'	28.12	-A23.1	OUT8			/45.4		
=			*		16	+B0-X1	9	'	28.13	-A23.1	OUT9			/45.4	31020025	MORS.A MOLLA ZDK 2,5 *
Abrir brazos l.o.o. Apri bracci lato non operatore			*		13	+B0-X1	10	'	27.14	-A23.1	OUT4			/45.4		
Cerrar brazos l.o.o. Chiudi bracci lato non operatore			*		14	+B0-X1	11	'	27.15	-A23.1	OUT5			/45.5	31020025	MORS.A MOLLA ZDK 2,5 *
Subir brazos Alza bracci			*		17	+B0-X1	12	'	45.13	-X22	3			/45.5		
Bajar brazos Abbassa bracci			*		18	+B0-X1	13	'	27.17	-A23.1	OUT7			/45.6	31020025	MORS.A MOLLA ZDK 2,5 *
Centrado on Abilitazione centraggio			*		19	+B0-X1	14	'	28.15	-A23.1	OUT1 1			/45.6		
Fotocélula límite bobina izda. Lado opuesto l.o. Fotocellula limite bobina sx lato non operatore			*		9	+B0-X4	15	'						/45.6	31020025	MORS.A MOLLA ZDK 2,5 *
Fotocélula límite bobina dcha. Lado opuesto l.o. Fotocellula limite bobina dx lato non operatore			*		10	+B0-X4	16	'						/45.7		
Fotocélula límite ext. Izda. Lado opuesto l.o. Fotocellula limite esterno sx lato non operatore			*		3	+B0-X5	17	'						/45.7	31020025	MORS.A MOLLA ZDK 2,5 *

Fosber S.p.A.
Via Provinciale per Camaiore, 27/28 Monsagrati (Lucca) - Italy
T. +39.0583.3891 - F. +39.0583.389205 / 385567
E-mail: info@fosber.it

Comisión	CORRUGADORA GUATEMALA		
Fecha	05/07/2017		
Autor	Lorenzo Centi		
Comprobación			
		+C0-012	

STAND 400 M.2
Plano de bornes =PR4(5)+C0-X18
Schema morsetti =PR4(5)+C0-X18

Job nr. 4607	= PR4(5)		
	+C0		
Comisión COM17308	Hoja	97	
	Hoja	180	

Plano de bornes

FOS_F13_010

Texto de función	Nombre -W56	Tipo de cable TECNIFLEX 25G1 mm²	Regleta =PR4(5)+C0-X18 0 V dc general: Punto de con	Designación de destino	Borne	Puente	Designación	Designación de destino	Punto de con	Nombre	Tipo de cable	Página / colu	Número de art	Descripción
Fotocélula límite ext. Dcha. Lado opuesto l.o. Fotocellula limite esterno dx lato non operatore	*		6	+B0-X5	18	'						/45.8		
Bobina en espera lado izquierdo no operador Bobina in attesa lato sinistro non operatore	*		11	+B0-X4	19	'						/45.8	31020025	MORS.A MOLLA ZDK 2,5 *
Bobina en espera lado derecho no operador Bobina in attesa lato destro non operatore	*		12	+B0-X4	20	'						/45.8		

Fosber S.p.A.
Via Provinciale per Camaiore, 27/28 Monsagrati (Lucca) - Italy
T. +39.0583.3891 - F. +39.0583.389205 / 385567
E-mail: info@fosber.it

Comisión: CORRUGADORA GUATEMALA

Fecha	05/07/2017
Autor	Lorenzo Centi
Comprobación	
	+C0-012

STAND 400 M.2
Plano de bornes =PR4(5)+C0-X18
Schema morsetti =PR4(5)+C0-X18

Job nr. 4607	= PR4(5)
	+C0
Comisión COM17308	Hoja 98
	Hoja 180

Plano de bornes

FOS_F13_010

Regleta

=PR4(5)+C0-X19

0 V dc para consola +C 1

Texto de función	Nombre	Tipo de cable	Punto de con	Designación de destino	Borne	Puente	Designación	Designación de destino	Punto de con	Nombre	Tipo de cable	Página / colu	Número de art	Descripción
0 V dc para consola +C 1 0 V dc per console +C1					1		16.13	-X26	3			/46.0	31020025	MORS.A MOLLA ZDK 2,5 *
													31020040	PIASTRE TERM. ZAP/ZDK W EID.*
24 V dc para consola +C 1 24 V dc per console +C1					2		16.14	-X26	4			/46.1		
Serie emergencias internas - ch.1 Serie emergenze interne - ch.1					3		20.15	-S20.1	22			/46.1	31020025	MORS.A MOLLA ZDK 2,5 *
=					4		17.20	-A16.1	I1			/46.1		
Serie emergencias internas - ch.2 Serie emergenze interne - ch.2					5		20.16	-S20.1	32			/46.2	31020025	MORS.A MOLLA ZDK 2,5 *
Pulsador a hongo emergencia Fungo emergenza					6		17.21	-A16.1	I2			/46.2		
Serie emergencias p/ext. - ch1 Serie emergenze per esterno - ch1					7		20.11	-S20.1	1			/46.3	31020025	MORS.A MOLLA ZDK 2,5 *
=					8		20.17	-X4	6			/46.3		
Serie emergencias p/ext. - ch2 Serie emergenze per esterno - ch2					9		20.12	-S20.1	11			/46.3	31020025	MORS.A MOLLA ZDK 2,5 *
=					10		20.18	-X4	8			/46.4		
Lámpara roja de emergencia Lampada rossa di emergenza					11		20.10	-H20.1	X1			/46.4	31020025	MORS.A MOLLA ZDK 2,5 *
0 V dc general 0 V dc generale					12		X0.0	-X0.0	12			/46.4		
Control de salida C8 seguridad configurador Uscita di controllo C8 configuratore di sicurezza					13		17.19	-A16.1	c8			/46.5	31020025	MORS.A MOLLA ZDK 2,5 *
Pedal habilitación +C1 - ch1 Pedale abilitazione +C1 - ch1					14		17.29	-A16.1	I15			/46.5		
Pedal habilitación +C1 - ch2 Pedale abilitazione +C1 - ch2					15		17.30	-A16.1	I16			/46.6	31020025	MORS.A MOLLA ZDK 2,5 *
Transporte bobina 1dcha hacia lado no operador Trasporto bobina 1dx verso lato non operatore					16		32.12	-X24	5			/46.6		
Transporte bobina 1dcha hacia lado operador Trasporto bobina 1dx verso lato operatore					17		32.13	-X24	6			/46.6	31020025	MORS.A MOLLA ZDK 2,5 *

Fosber S.p.A.
Via Provinciale per Camaiore, 27/28 Monsagrati (Lucca) - Italy
T. +39.0583.3891 - F. +39.0583.389205 / 385567
E-mail: info@fosber.it

Comisión: CORRUGADORA GUATEMALA

Fecha	05/07/2017
Autor	Lorenzo Centi
Comprobación	
	+C0-012

STAND 400 M.2
Plano de bornes =PR4(5)+C0-X19
Schema morsetti =PR4(5)+C0-X19

Job nr. 4607	= PR4(5)
	+C0
Comisión COM17308	Hoja 99
	Hoja 180

Plano de bornes

FOS_F13_010

Regleta

=PR4(5)+C0-X19

0 V dc para consola +C 1

Texto de función	Nombre	Tipo de cable	Punto de con	Designación de destino	Borne	Puente	Designación	Designación de destino	Punto de con	Nombre	Tipo de cable	Página / colu	Número de art	Descripción
					18	'						/46.7		
					19	'						/46.7	31020025	MORS.A MOLLA ZDK 2,5 *
Transporte bobina 1izq hacia lado no operador Trasporto bobina 1sx verso lato non operatore					20	'	32.10	-X24	1			/46.8		
Transporte bobina 1izq hacia lado operador Trasporto bobina 1sx verso lato operatore					21	'	32.11	-X24	2			/46.8	31020025	MORS.A MOLLA ZDK 2,5 *
					22	'						/46.8		
					23	'						/46.9	31020025	MORS.A MOLLA ZDK 2,5 *
						'								

Fosber S.p.A.
Via Provinciale per Camaiore, 27/28 Monsagrati (Lucca) - Italy
T. +39.0583.3891 - F. +39.0583.389205 / 385567
E-mail: info@fosber.it

Comisión: CORRUGADORA GUATEMALA

Fecha	05/07/2017
Autor	Lorenzo Centi
Comprobación	
	+C0-012

STAND 400 M.2
Plano de bornes =PR4(5)+C0-X19
Schema morsetti =PR4(5)+C0-X19

Job nr. 4607	= PR4(5)
	+C0
Comisión COM17308	Hoja 100
	Hoja 180

Plano de bornes

FOS_F13_010

Texto de función	Nombre	Tipo de cable	Punto de con	Designación de destino	Borne	Puente	Designación	Designación de destino	Punto de con	Nombre	Tipo de cable	Página / colu	Número de art	Descripción
							Regleta =PR4(5)+C0-X20							
					1	'						/78.4	31020025	MORS.A MOLLA ZDK 2,5 *
													31020040	PIASTRE TERM. ZAP/ZDK W EID.*
					2	'								
					3	'						/78.4	31020025	MORS.A MOLLA ZDK 2,5 *
					4	'								
					5	'						/78.4	31020025	MORS.A MOLLA ZDK 2,5 *
					6	'								
					7	'						/78.4	31020025	MORS.A MOLLA ZDK 2,5 *
					8	'								
					9	'						/78.4	31020025	MORS.A MOLLA ZDK 2,5 *
					10	'								
					11	'						/78.4	31020025	MORS.A MOLLA ZDK 2,5 *
					12	'								
					13	'						/78.4	31020025	MORS.A MOLLA ZDK 2,5 *
					14	'								
					15	'						/78.4	31020025	MORS.A MOLLA ZDK 2,5 *
					16	'								

Fosber S.p.A.
Via Provinciale per Camaiore, 27/28 Monsagrati (Lucca) - Italy
T. +39.0583.3891 - F. +39.0583.389205 / 385567
E-mail: info@fosber.it

Comisión: CORRUGADORA GUATEMALA

Fecha	05/07/2017
Autor	Lorenzo Centi
Comprobación	
	+C0-012

STAND 400 M.2
Plano de bornes =PR4(5)+C0-X20
Schema morsetti =PR4(5)+C0-X20

Job nr. 4607	= PR4(5)		
	+C0		
Comisión COM17308	Hoja	101	
	Hoja	180	

Plano de bornes

FOS_F13_010

Texto de función	Nombre	Tipo de cable	Regleta =PR4(5)+C0-X21 0 V dc general: Punto de con	Designación de destino	Borne	Puente	Designación	Designación de destino	Punto de con	Nombre	Tipo de cable	Página / colu	Número de art	Descripción
0 V dc general 0 V dc generale					1	'	X0.0	-X0.0	2			/48.1	31020025	MORS.A MOLLA ZDK 2,5 *
													31020040	PIASTRE TERM. ZAP/ZDK W EID.*
24 V dc general 24 V dc generale					2	'	X0.1	-X0.1	1			/48.2		
Barrera optica de seguridad ch1 Barriera ottica ch1					3	'	17.26	-A16.1	I11			/48.2	31020025	MORS.A MOLLA ZDK 2,5 *
Barrera optica de seguridad ch2 Barriera ottica ch2					4	'	17.27	-A16.1	I12			/48.3		
Repuesto Spare					5	'						/48.3	31020025	MORS.A MOLLA ZDK 2,5 *
=					6	'						/48.4		
=					7	'						/48.4	31020025	MORS.A MOLLA ZDK 2,5 *
Barrera de seguridad restablecida Barriera di sicurezza ripristinata					8	'	48.10	-K21.1	21			/48.5		
Control de salida C7 seguridad configurador Uscita di controllo C7 configuratore di sicurezza					9	'	18.10	-A16.1	c7'			/48.6	31020025	MORS.A MOLLA ZDK 2,5 *
Repuesto Spare					10	'						/48.6		
Restablecimiento barrera de seguridad Ripristino barriera di sicurezza					11	'	17.28	-A16.1	I13			/48.7	31020030	MORS.A MOLLA ZDK 2,5/1V WEID*

Fosber S.p.A.
Via Provinciale per Camaiore, 27/28 Monsagrati (Lucca) - Italy
T. +39.0583.3891 - F. +39.0583.389205 / 385567
E-mail: info@fosber.it

Comisión: CORRUGADORA GUATEMALA

Fecha	05/07/2017
Autor	Lorenzo Centi
Comprobación	
	+C0-012

STAND 400 M.2
Plano de bornes =PR4(5)+C0-X21
Schema morsetti =PR4(5)+C0-X21

Job nr. 4607	= PR4(5)
	+C0
Comisión COM17308	Hoja 102
	Hoja 180

Plano de bornes

FOS_F13_010

Texto de función	Nombre -W910 / Tipo de cable TECNIFLEX 7G1.5 mm²	Regleta =PR4(5)+C0-X22 Punto de con	Designación de destino	Borne	Puente	Designación	Designación de destino	Punto de con	Nombre / Tipo de cable	Página / colu	Número de art	Descripción
Limitador seguridad izq. Limite di sicurezza sinistro				1		27.16	-A23.1	OUT6		/50.1	31020025	MORS.A MOLLA ZDK 2,5 *
											31020040	PIASTRE TERM. ZAP/ZDK W EID.*
Limitador seguridad izq. Limite di sicurezza sinistro				2						/50.2		
Limitador seguridad dcho. Limite di sicurezza destro				3		45.13	-X18	12		/50.2	31020025	MORS.A MOLLA ZDK 2,5 *
=				4						/50.3		
Rotación bobina izq. 1 Giro bobina sx 1	*	1	=LN4(5)+Q0-U44.1	5		50.10	-K25.2	11+		/50.6	31020025	MORS.A MOLLA ZDK 2,5 *
=	*	2	=LN4(5)+Q0-U44.1	6		50.12	-K25.2	14		/50.6		
Rotación bobina dcha. 1 Giro bobina dx 1	*	3	=LN4(5)+Q0-U44.1	7		50.11	-K25.1	11+		/50.7	31020025	MORS.A MOLLA ZDK 2,5 *
=	*	4	=LN4(5)+Q0-U44.1	8		50.13	-K25.1	14		/50.8		

Fosber S.p.A.
Via Provinciale per Camaiore, 27/28 Monsagrati (Lucca) - Italy
T. +39.0583.3891 - F. +39.0583.389205 / 385567
E-mail: info@fosber.it

Comisión: CORRUGADORA GUATEMALA

Fecha	05/07/2017
Autor	Lorenzo Centi
Comprobación	
	+C0-012

STAND 400 M.2
Plano de bornes =PR4(5)+C0-X22
Schema morsetti =PR4(5)+C0-X22

Job nr. 4607	= PR4(5)
	+C0
Comisión COM17308	Hoja 103
	Hoja 180

Plano de bornes

FOS_F13_010

Regleta

=PR4(5)+C0-X23

24 V dc p/parada categoría 0

Texto de función	Nombre	Tipo de cable	Punto de con	Designación de destino	Borne	Puente	Designación	Designación de destino	Punto de con	Nombre	Tipo de cable	Página / colu	Número de art	Descripción
24 V dc p/parada categoría 0 24 V dc per arresto in categoria 0					1	'	X0.2	-X0.2	3			/49.3	31020025	MORS.A MOLLA ZDK 2,5 *
													31020040	PIASTRE TERM. ZAP/ZDK W EID.*
Habilitación por pedal o por barrera de óptica ch1 Abilitazione da pedale o da barriera ottica ch1					2	'	7.13	-XI	1			/49.4		
Habilitación por pedal o por barrera de óptica ch2 Abilitazione da pedale o da barriera ottica ch2					3	'	19.10	-XI	3			/49.4	31020025	MORS.A MOLLA ZDK 2,5 *
Habilitación por pedal ch1 Abilitazione da pedale ch1					4	'	19.11	-XI	5			/49.5		
Habilitación por pedal ch2 Abilitazione da pedale ch2					5	'	19.12	-XI	7			/49.5	31020025	MORS.A MOLLA ZDK 2,5 *
Habilitación por pedal +C0 o por barrera de seguridad ch1 Abilitazione da pedale +C0 o da barriera di sicurezza ch1					6	'	19.13	-XI	10			/49.6		
Habilitación por pedal +C0 o por barrera de seguridad ch2 Abilitazione da pedale +C0 o da barriera di sicurezza ch2					7	'	19.14	-XI	12			/49.6	31020025	MORS.A MOLLA ZDK 2,5 *
						'								

Fosber S.p.A.
Via Provinciale per Camaiore, 27/28 Monsagrati (Lucca) - Italy
T. +39.0583.3891 - F. +39.0583.389205 / 385567
E-mail: info@fosber.it

Comisión	CORRUGADORA GUATEMALA
Fecha	05/07/2017
Autor	Lorenzo Centi
Comprobación	
	+C0-012

STAND 400 M.2
Plano de bornes =PR4(5)+C0-X23
Schema morsetti =PR4(5)+C0-X23

Job nr. 4607	= PR4(5)
	+C0
Comisión COM17308	Hoja 104
	Hoja 180

Plano de bornes

FOS_F13_010

Texto de función	Nombre	Tipo de cable	Regleta =PR4(5)+C0-X24 Punto de con	Designación de destino	Borne	Puente	Designación	Designación de destino	Punto de con	Nombre	Tipo de cable	Página / colu	Número de art	Descripción
Transporte bobina 1izq hacia lado no operador Trasporto bobina 1sx verso lato non operatore			3	-S32.1	1	'	32.10	-X30	1			/32.0	31020030	MORS.A MOLLA ZDK 2,5/1V WEID*
			20	-X19									31020040	PIASTRE TERM. ZAP/ZDK W EID.*
Transporte bobina 1izq hacia lado operador Trasporto bobina 1sx verso lato operatore			13	-S32.1	2	'	32.11	-X30	7			/32.1	31020030	MORS.A MOLLA ZDK 2,5/1V WEID*
			21	-X19										
Transporte bobina 1izq hacia lado no operador Trasporto bobina 1sx verso lato non operatore					3	'						/78.5	31020025	MORS.A MOLLA ZDK 2,5 *
Transporte bobina 1izq hacia lado operador Trasporto bobina 1sx verso lato operatore					4	'								
Transporte bobina 1dcha hacia lado no operador Trasporto bobina 1dx verso lato non operatore			3	-S32.2	5	'	32.12	-X29	1			/32.2	31020030	MORS.A MOLLA ZDK 2,5/1V WEID*
			16	-X19										
Transporte bobina 1dcha hacia lado operador Trasporto bobina 1dx verso lato operatore			13	-S32.2	6	'	32.13	-X29	7			/32.2	31020030	MORS.A MOLLA ZDK 2,5/1V WEID*
			17	-X19										
Transporte bobina 1dcha hacia lado no operador Trasporto bobina 1dx verso lato non operatore					7	'						/78.5	31020025	MORS.A MOLLA ZDK 2,5 *
Transporte bobina 1dcha hacia lado operador Trasporto bobina 1dx verso lato operatore					8	'								
Sube centrador 1izq Alza centratore 1sx					9	'						/32.4	31020030	MORS.A MOLLA ZDK 2,5/1V WEID*
Baja centrador 1izq Abbassa centratore 1sx					10	'						/32.5	31020030	MORS.A MOLLA ZDK 2,5/1V WEID*
Sube centrador 1dcho Alza centratore 1dx					11	'						/32.5	31020030	MORS.A MOLLA ZDK 2,5/1V WEID*
Baja centrador 1dcho Abbassa centratore 1dx					12	'						/32.6	31020030	MORS.A MOLLA ZDK 2,5/1V WEID*

Fosber S.p.A.
Via Provinciale per Camaiore, 27/28 Monsagrati (Lucca) - Italy
T. +39.0583.3891 - F. +39.0583.389205 / 385567
E-mail: info@fosber.it

Comisión: CORRUGADORA GUATEMALA

Fecha	05/07/2017
Autor	Lorenzo Centi
Comprobación	
	+C0-012

STAND 400 M.2
Plano de bornes =PR4(5)+C0-X24
Schema morsetti =PR4(5)+C0-X24

Job nr. 4607	= PR4(5)		
	+C0		
Comisión COM17308	Hoja	105	
	Hoja	180	

Plano de bornes

FOS_F13_010

Texto de función	-W7 Nombre	Prewired 3X Tipo de cable	Regleta =PR4(5)+C0-X25 Punto de con	Designación de destino	Borne	Puente	Designación	Designación de destino	Punto de con	Nombre	Tipo de cable	Página / colu	Número de art	Descripción
0 V dc general 0 V dc generale	*		BU	+C0BM-B26.1	1	'		-X0.0	4			/26.2	31020025	MORS.A MOLLA ZDK 2,5 *
													31020040	PIASTRE TERM. ZAP/ZDK W EID.*
24 V dc general 24 V dc generale	*		BN	+C0BM-B26.1	2	'		-X0.1	2			/26.3		
Alarma falta aire Allarme mancanza aria	*		BK	+C0BM-B26.1	3	'		-A23.1	IN15			/26.2	31020025	MORS.A MOLLA ZDK 2,5 *
						'								

Fosber S.p.A.
Via Provinciale per Camaiore, 27/28 Monsagrati (Lucca) - Italy
T. +39.0583.3891 - F. +39.0583.389205 / 385567
E-mail: info@fosber.it

Comisión: CORRUGADORA GUATEMALA

Fecha	05/07/2017
Autor	Lorenzo Centi
Comprobación	
	+C0-012

STAND 400 M.2
Plano de bornes =PR4(5)+C0-X25
Schema morsetti =PR4(5)+C0-X25

Job nr. 4607	= PR4(5)
	+C0
Comisión COM17308	Hoja 106
	Hoja 180

Plano de bornes

FOS_F13_010

Texto de función	Nombre	Tipo de cable	Regleta =PR4(5)+C0-X26 Punto de con	Designación de destino	Borne	Puente	Designación	Designación de destino	Punto de con	Nombre	Tipo de cable	Página / colu	Número de art	Descripción
24 V dc general -a 24 V dc generale -a			2	-X18	1	'	X0.1	-X0.1	12			/4.8	31020090	MORS.SEZION. ZTR 2,5 WEID. *
			2	-F4.3				-F4.3	1					
24 V dc p/parada categoría 0 24 V dc per arresto in categoria 0			1	-X0.2	2	'	16.10	-A16.1	14			/16.2	31020090	MORS.SEZION. ZTR 2,5 WEID. *
			2	-F16.1				-F16.1	1					
0 V dc para consola +C 1 0 V dc per console +C1			1	-X19	3	'	16.11	-A16.1	34			/16.4	31020090	MORS.SEZION. ZTR 2,5 WEID. *
			2	-F16.2				-F16.2	1					
24 V dc para consola +C 1 24 V dc per console +C1			2	-X19	4	'	16.12	-A16.1	44			/16.5	31020090	MORS.SEZION. ZTR 2,5 WEID. *
			2	-F16.3				-F16.3	1				31020035	PIASTRE TERM. ZAP/TW1 WE ID.*

Fosber S.p.A.
Via Provinciale per Camaiore, 27/28 Monsagrati (Lucca) - Italy
T. +39.0583.3891 - F. +39.0583.389205 / 385567
E-mail: info@fosber.it

Comisión: CORRUGADORA GUATEMALA

Fecha	05/07/2017
Autor	Lorenzo Centi
Comprobación	
	+C0-012

STAND 400 M.2
Plano de bornes =PR4(5)+C0-X26
Schema morsetti =PR4(5)+C0-X26

Job nr. 4607	= PR4(5)
	+C0
Comisión COM17308	Hoja 107
	Hoja 180

Plano de bornes

FOS_F13_010

Texto de función	Nombre	Tipo de cable	Regleta =PR4(5)+C0-X27 Punto de con	Designación de destino	Borne	Puente	Designación	Designación de destino	Punto de con	Nombre	Tipo de cable	Página / colu	Número de art	Descripción
Habilitación por pedal ch2 Abilitazione da pedale ch2					1		52.10	-K52.1	14			/52.2	31020025	MORS.A MOLLA ZDK 2,5 *
													31020040	PIASTRE TERM. ZAP/ZDK W EID.*
Habilitación por pedal ch2 Abilitazione da pedale ch2					3		52.10	-X28	1			/52.3	31020025	MORS.A MOLLA ZDK 2,5 *

Fosber S.p.A.
Via Provinciale per Camaiore, 27/28 Monsagrati (Lucca) - Italy
T. +39.0583.3891 - F. +39.0583.389205 / 385567
E-mail: info@fosber.it

Comisión: CORRUGADORA GUATEMALA

Fecha	05/07/2017
Autor	Lorenzo Centi
Comprobación	
	+C0-012

STAND 400 M.2
Plano de bornes =PR4(5)+C0-X27
Schema morsetti =PR4(5)+C0-X27

Job nr. 4607	= PR4(5)
	+C0
Comisión COM17308	Hoja 108
	Hoja 180

Plano de bornes

FOS_F13_010

Regleta

=PR4(5)+C0-X28

Texto de función	Nombre	Tipo de cable	Punto de con	Designación de destino	Borne	Puente	Designación	Designación de destino	Punto de con	Nombre	Tipo de cable	Página / colu	Número de art	Descripción
Habilitación por pedal ch2 Abilitazione da pedale ch2					1		52.10	-X27	3			/52.4	31020025	MORS.A MOLLA ZDK 2,5 *
													31020040	PIASTRE TERM. ZAP/ZDK W EID.*
Habilitación por pedal ch2 Abilitazione da pedale ch2					3							/52.5	31020025	MORS.A MOLLA ZDK 2,5 *

Fosber S.p.A.
Via Provinciale per Camaiore, 27/28 Monsagrati (Lucca) - Italy
T. +39.0583.3891 - F. +39.0583.389205 / 385567
E-mail: info@fosber.it

Comisión: CORRUGADORA GUATEMALA

Fecha	05/07/2017
Autor	Lorenzo Centi
Comprobación	
	+C0-012

STAND 400 M.2

Plano de bornes =PR4(5)+C0-X28

Schema morsetti =PR4(5)+C0-X28

Job nr. 4607	= PR4(5)
	+C0
Comisión COM17308	Hoja 109
	Hoja 180

Plano de bornes

FOS_F13_010

Texto de función	Nombre -R1W3 / Tipo de cable TECNIFLEX 12G1 mm²	Regleta =PR4(5)+C0-X29 Punto de con	Designación de destino	Borne	Puente	Designación	Designación de destino	Punto de con	Nombre / Tipo de cable	Página / colu	Número de art	Descripción
Leva 1 Camma 1	*	12	+C0BM-R1B2-1	1	'	32.12	-X24	5		/10.6	31020025	MORS.A MOLLA ZDK 2,5 *
											31020040	PIASTRE TERM. ZAP/ZDK W EID.*
Leva 1 Camma 1	*	11	+C0BM-R1B2-1	2	'	10.14	-T10.1	02		/10.7		
Leva 2 Camma 2	*	22	+C0BM-R1B2-2	3	'					/10.7	31020025	MORS.A MOLLA ZDK 2,5 *
=	*	21	+C0BM-R1B2-2	4	'					/10.8		
Leva 3 Camma 3	*	32	+C0BM-R1B2-3	5	'					/10.8	31020025	MORS.A MOLLA ZDK 2,5 *
=	*	31	+C0BM-R1B2-3	6	'					/10.8		
Leva 4 Camma 4	*	42	+C0BM-R1B2-4	7	'	32.13	-X24	6		/10.9	31020025	MORS.A MOLLA ZDK 2,5 *
=	*	41	+C0BM-R1B2-4	8	'	10.15	-T10.1	03		/10.9		

Fosber S.p.A.
Via Provinciale per Camaiore, 27/28 Monsagrati (Lucca) - Italy
T. +39.0583.3891 - F. +39.0583.389205 / 385567
E-mail: info@fosber.it

Comisión: CORRUGADORA GUATEMALA

Fecha	05/07/2017
Autor	Lorenzo Centi
Comprobación	
	+C0-012

STAND 400 M.2
Plano de bornes =PR4(5)+C0-X29
Schema morsetti =PR4(5)+C0-X29

Job nr. 4607	= PR4(5)
	+C0
Comisión COM17308	Hoja 110
	Hoja 180

Plano de bornes

FOS_F13_010

Texto de función	Nombre -L1W3 / Tipo de cable TECNIFLEX 12G1 mm²	Regleta =PR4(5)+C0-X30: Punto de con	Designación de destino	Borne	Puente	Designación	Designación de destino	Punto de con	Nombre / Tipo de cable	Página / colu	Número de art	Descripción
Leva 1 Camma 1	*	12	+C0BM-L1B2-1	1	'	32.10	-X24	1		/13.6	31020025	MORS.A MOLLA ZDK 2,5 *
											31020040	PIASTRE TERM. ZAP/ZDK W EID.*
Leva 1 Camma 1	*	11	+C0BM-L1B2-1	2	'	13.14	-T13.1	02		/13.7		
Leva 2 Camma 2	*	22	+C0BM-L1B2-2	3	'					/13.7	31020025	MORS.A MOLLA ZDK 2,5 *
=	*	21	+C0BM-L1B2-2	4	'					/13.8		
Leva 3 Camma 3	*	32	+C0BM-L1B2-3	5	'					/13.8	31020025	MORS.A MOLLA ZDK 2,5 *
=	*	31	+C0BM-L1B2-3	6	'					/13.8		
Leva 4 Camma 4	*	42	+C0BM-L1B2-4	7	'	32.11	-X24	2		/13.9	31020025	MORS.A MOLLA ZDK 2,5 *
=	*	41	+C0BM-L1B2-4	8	'	13.15	-T13.1	03		/13.9		

Fosber S.p.A.
Via Provinciale per Camaiore, 27/28 Monsagrati (Lucca) - Italy
T. +39.0583.3891 - F. +39.0583.389205 / 385567
E-mail: info@fosber.it

Comisión: CORRUGADORA GUATEMALA

Fecha	05/07/2017
Autor	Lorenzo Centi
Comprobación	
	+C0-012

STAND 400 M.2
Plano de bornes =PR4(5)+C0-X30
Schema morsetti =PR4(5)+C0-X30

Job nr. 4607	= PR4(5)
	+C0
Comisión COM17308	Hoja 111
	Hoja 180

Plano de bornes

FOS_F13_010

Texto de función	Nombre	Tipo de cable	Punto de con	Designación de destino	Borne	Puente	Designación	Designación de destino	Punto de con	Nombre	Tipo de cable	Página / colu	Número de art	Descripción
							Regleta =PR4(5)+C0-X31							
					1	'						/77.5	31020025	MORS.A MOLLA ZDK 2,5 *
													31020040	PIASTRE TERM. ZAP/ZDK W EID.*
					2	'								
					3	'						/77.5	31020131	MORSETTO ZDK 2.5 DU-PE *
					4	'								

Fosber S.p.A.
Via Provinciale per Camaiore, 27/28 Monsagrati (Lucca) - Italy
T. +39.0583.3891 - F. +39.0583.389205 / 385567
E-mail: info@fosber.it

Comisión: CORRUGADORA GUATEMALA

Fecha	05/07/2017
Autor	Lorenzo Centi
Comprobación	
	+C0-012

STAND 400 M.2
Plano de bornes =PR4(5)+C0-X31
Schema morsetti =PR4(5)+C0-X31

Job nr. 4607	= PR4(5)
	+C0
Comisión COM17308	Hoja 112
	Hoja 180

Plano de bornes

FOS_F13_010

Texto de función	Nombre	Tipo de cable	Regleta =PR4(5)+C0-X32 Punto de con	Designación de destino	Borne	Puente	Designación	Designación de destino	Punto de con	Nombre	Tipo de cable	Página / colu	Número de art	Descripción
0 V dc general 0 V dc generale					1	'						/77.5	31020025	MORS.A MOLLA ZDK 2,5 *
													31020040	PIASTRE TERM. ZAP/ZDK W EID.*
Final de carrera centrador A Finecorsa centratore A					2	'								
24 V dc p/parada categoría 0 24 V dc per arresto in categoria 0					3	'						/77.5	31020025	MORS.A MOLLA ZDK 2,5 *
						'								

Fosber S.p.A.
Via Provinciale per Camaiore, 27/28 Monsagrati (Lucca) - Italy
T. +39.0583.3891 - F. +39.0583.389205 / 385567
E-mail: info@fosber.it

Comisión: CORRUGADORA GUATEMALA

Fecha	05/07/2017
Autor	Lorenzo Centi
Comprobación	
	+C0-012

STAND 400 M.2
Plano de bornes =PR4(5)+C0-X32
Schema morsetti =PR4(5)+C0-X32

Job nr. 4607	= PR4(5)
	+C0
Comisión COM17308	Hoja 113
	Hoja 180

Plano de bornes

FOS_F13_010

Texto de función	Nombre	Tipo de cable	Punto de con	Designación de destino	Borne	Puente	Designación	Designación de destino	Punto de con	Nombre	Tipo de cable	Página / colu	Número de art	Descripción
							Regleta =PR4(5)+C0-X33							
					1	'						/77.5	31020025	MORS.A MOLLA ZDK 2,5 *
													31020040	PIASTRE TERM. ZAP/ZDK W EID.*
					2	'								
					3	'						/77.5	31020131	MORSETTO ZDK 2.5 DU-PE *
					4	'								

Fosber S.p.A.
Via Provinciale per Camaiore, 27/28 Monsagrati (Lucca) - Italy
T. +39.0583.3891 - F. +39.0583.389205 / 385567
E-mail: info@fosber.it

Comisión
CORRUGADORA GUATEMALA

Fecha	05/07/2017
Autor	Lorenzo Centi
Comprobación	
	+C0-012

STAND 400 M.2
Plano de bornes =PR4(5)+C0-X33
Schema morsetti =PR4(5)+C0-X33

Job nr. 4607	= PR4(5)
	+C0
Comisión COM17308	Hoja 114
	Hoja 180

Plano de bornes

FOS_F13_010

Texto de función	Nombre	Tipo de cable	Regleta =PR4(5)+C0-X34 Punto de con	Designación de destino	Borne	Puente	Designación	Designación de destino	Punto de con	Nombre	Tipo de cable	Página / colu	Número de art	Descripción
0 V dc general 0 V dc generale					1	'						/77.5	31020025	MORS.A MOLLA ZDK 2,5 *
													31020040	PIASTRE TERM. ZAP/ZDK W EID.*
Final de carrera centrador A Finecorsa centratore A					2	'								
24 V dc p/parada categoría 0 24 V dc per arresto in categoria 0					3	'						/77.5	31020025	MORS.A MOLLA ZDK 2,5 *
						'								

Fosber S.p.A.
Via Provinciale per Camaiore, 27/28 Monsagrati (Lucca) - Italy
T. +39.0583.3891 - F. +39.0583.389205 / 385567
E-mail: info@fosber.it

Comisión: CORRUGADORA GUATEMALA

Fecha	05/07/2017
Autor	Lorenzo Centi
Comprobación	
	+C0-012

STAND 400 M.2
Plano de bornes =PR4(5)+C0-X34
Schema morsetti =PR4(5)+C0-X34

Job nr. 4607	= PR4(5)
	+C0
Comisión COM17308	Hoja 115
	Hoja 180

Plano de bornes

FOS_F13_010

Texto de función	Nombre	Tipo de cable	Regleta =PR4(5)+C0-X35 Punto de con	Designación de destino	Borne	Puente	Designación	Designación de destino	Punto de con	Nombre	Tipo de cable	Página / colu	Número de art	Descripción
Centratore 2					1			-A16.1	I14			+N0/5.8		
								-A16.1	I17					
								-A16.1	c11					
								-S20.1	21					
Centratore 2					2			-A16.1	I28			+N0/5.8		
=					3			-A16.1	I18			+N0/5.8		
								-A16.1	c12					
								-S20.1	31					
Centratore 2					4			-A16.1	I29			+N0/5.8		

Fosber S.p.A.
Via Provinciale per Camaiore, 27/28 Monsagrati (Lucca) - Italy
T. +39.0583.3891 - F. +39.0583.389205 / 385567
E-mail: info@fosber.it

Comisión: CORRUGADORA GUATEMALA

Fecha	05/07/2017
Autor	Lorenzo Centi
Comprobación	
	+C0-012

STAND 400 M.2
Plano de bornes =PR4(5)+C0-X35
Schema morsetti =PR4(5)+C0-X35

Job nr. 4607	= PR4(5)
	+C0
Comisión COM17308	Hoja 116
	Hoja 180

Plano de bornes

FOS_F13_010

Texto de función	Nombre	Tipo de cable	Regleta =PR4(5)+C0-X37 Punto de con	Designación de destino	Borne	Puente	Designación	Designación de destino	Punto de con	Nombre	Tipo de cable	Página / colu	Número de art	Descripción
Connector 4					1		18.11	-XI	18			/18.7	31020025	MORS.A MOLLA ZDK 2,5 *
													31020040	PIASTRE TERM. ZAP/ZDK W EID.*
Connector 4					2		18.25	-A16.1	I28			/18.7		
=					3		18.12	-XI	19			/18.8	31020025	MORS.A MOLLA ZDK 2,5 *
=					4		18.26	-A16.1	I29			/18.8		

Fosber S.p.A.
Via Provinciale per Camaiore, 27/28 Monsagrati (Lucca) - Italy
T. +39.0583.3891 - F. +39.0583.389205 / 385567
E-mail: info@fosber.it

Comisión: CORRUGADORA GUATEMALA

Fecha	05/07/2017
Autor	Lorenzo Centi
Comprobación	
	+C0-012

STAND 400 M.2
Plano de bornes =PR4(5)+C0-X37
Schema morsetti =PR4(5)+C0-X37

Job nr. 4607	= PR4(5)
	+C0
Comisión COM17308	Hoja 117
	Hoja 180

Plano de bornes

FOS_F13_010

Texto de función	Nombre	Tipo de cable	Punto de con	Designación de destino	Borne	Puente	Designación	Designación de destino	Punto de con	Nombre	Tipo de cable	Página / colu	Número de art	Descripción
			Regleta =PR4(5)+C0-X0.0 0 V dc general											
0 V dc general 0 V dc generale					1							/4.5	31020030	MORS.A MOLLA ZDK 2,5/1V WEID*
													31020040	PIASTRE TERM. ZAP/ZDK W EID.*
0 V dc generale					1							+N0/5.8	31020030	MORS.A MOLLA ZDK 2,5/1V WEID*
													31020040	PIASTRE TERM. ZAP/ZDK W EID.*
0 V dc general 0 V dc generale					2							/4.5	31020030	MORS.A MOLLA ZDK 2,5/1V WEID*
=					3							/4.5	31020030	MORS.A MOLLA ZDK 2,5/1V WEID*
=					4							/4.5	31020030	MORS.A MOLLA ZDK 2,5/1V WEID*
=					5							/4.6	31020030	MORS.A MOLLA ZDK 2,5/1V WEID*
=					6							/4.6	31020030	MORS.A MOLLA ZDK 2,5/1V WEID*
=					7							/4.6	31020030	MORS.A MOLLA ZDK 2,5/1V WEID*
=					8							/4.6	31020030	MORS.A MOLLA ZDK 2,5/1V WEID*
=					9							/4.6	31020030	MORS.A MOLLA ZDK 2,5/1V WEID*
=					10							/4.7	31020030	MORS.A MOLLA ZDK 2,5/1V WEID*
=					11							/4.7	31020030	MORS.A MOLLA ZDK 2,5/1V WEID*
=					12							/4.7	31020030	MORS.A MOLLA ZDK 2,5/1V WEID*
=					13							/4.7	31020030	MORS.A MOLLA ZDK 2,5/1V WEID*
=					14							/4.7	31020030	MORS.A MOLLA ZDK 2,5/1V WEID*
=					15							/4.8	31020030	MORS.A MOLLA ZDK 2,5/1V WEID*

Fosber S.p.A.
Via Provinciale per Camaiore, 27/28 Monsagrati (Lucca) - Italy
T. +39.0583.3891 - F. +39.0583.389205 / 385567
E-mail: info@fosber.it

Comisión: CORRUGADORA GUATEMALA

Fecha	05/07/2017
Autor	Lorenzo Centi
Comprobación	
	+C0-012

STAND 400 M.2
Plano de bornes =PR4(5)+C0-X0.0
Schema morsetti =PR4(5)+C0-X0.0

Job nr. 4607	= PR4(5)
	+C0
Comisión COM17308	Hoja 118
	Hoja 180

Plano de bornes

FOS_F13_010

Texto de función	Nombre	Tipo de cable	Punto de con	Designación de destino	Borne	Puente	Designación	Designación de destino	Punto de con	Nombre	Tipo de cable	Página / colu	Número de art	Descripción
			Regleta =PR4(5)+C0-X0.1 24 V dc general											
24 V dc general 24 V dc generale					1							/4.0	31020030	MORS.A MOLLA ZDK 2,5/1V WEID*
													31020040	PIASTRE TERM. ZAP/ZDK W EID.*
24 V dc generale					1							+N0/5.9	31020030	MORS.A MOLLA ZDK 2,5/1V WEID*
													31020040	PIASTRE TERM. ZAP/ZDK W EID.*
24 V dc general 24 V dc generale					1							/48.2	31020030	MORS.A MOLLA ZDK 2,5/1V WEID*
													31020040	PIASTRE TERM. ZAP/ZDK W EID.*
24 V dc general 24 V dc generale					2							/4.0	31020030	MORS.A MOLLA ZDK 2,5/1V WEID*
=					3							/4.1	31020030	MORS.A MOLLA ZDK 2,5/1V WEID*
=					4							/4.1	31020030	MORS.A MOLLA ZDK 2,5/1V WEID*
=					5							/4.1	31020030	MORS.A MOLLA ZDK 2,5/1V WEID*
=					6							/4.1	31020030	MORS.A MOLLA ZDK 2,5/1V WEID*
=					7							/4.1	31020030	MORS.A MOLLA ZDK 2,5/1V WEID*
=					8							/4.2	31020030	MORS.A MOLLA ZDK 2,5/1V WEID*
=					9							/4.2	31020030	MORS.A MOLLA ZDK 2,5/1V WEID*
=					10							/4.2	31020030	MORS.A MOLLA ZDK 2,5/1V WEID*
=					11							/4.2	31020030	MORS.A MOLLA ZDK 2,5/1V WEID*
=					12							/4.2	31020030	MORS.A MOLLA ZDK 2,5/1V WEID*

Fosber S.p.A.
Via Provinciale per Camaiore, 27/28 Monsagrati (Lucca) - Italy
T. +39.0583.3891 - F. +39.0583.389205 / 385567
E-mail: info@fosber.it

Comisión	CORRUGADORA GUATEMALA
Fecha	05/07/2017
Autor	Lorenzo Centi
Comprobación	
	+C0-012

STAND 400 M.2
Plano de bornes =PR4(5)+C0-X0.1
Schema morsetti =PR4(5)+C0-X0.1

Job nr. 4607	= PR4(5)
	+C0
Comisión COM17308	Hoja 119
	Hoja 180

Plano de bornes

FOS_F13_010

Regleta

=PR4(5)+C0-X0.2

24 V dc p/parada categoría 0

Texto de función	Nombre	Tipo de cable	Punto de con	Designación de destino	Borne	Puente	Designación	Designación de destino	Punto de con	Nombre	Tipo de cable	Página / colu	Número de art	Descripción
24 V dc p/parada categoría 0 24 V dc per arresto in categoria 0					1							/16.2	31020030	MORS.A MOLLA ZDK 2,5/1V WEID*
													31020040	PIASTRE TERM. ZAP/ZDK W EID.*
24 V dc p/parada categoría 0 24 V dc per arresto in categoria 0					2							/16.2	31020030	MORS.A MOLLA ZDK 2,5/1V WEID*
=					3							/16.2	31020030	MORS.A MOLLA ZDK 2,5/1V WEID*

Fosber S.p.A.
Via Provinciale per Camaiore, 27/28 Monsagrati (Lucca) - Italy
T. +39.0583.3891 - F. +39.0583.389205 / 385567
E-mail: info@fosber.it

Comisión: CORRUGADORA GUATEMALA

Fecha	05/07/2017
Autor	Lorenzo Centi
Comprobación	
	+C0-012

STAND 400 M.2
Plano de bornes =PR4(5)+C0-X0.2
Schema morsetti =PR4(5)+C0-X0.2

Job nr. 4607	= PR4(5)
	+C0
Comisión COM17308	Hoja 120
	Hoja 180

Plano de bornes

FOS_F13_010

Regleta

=PR4(5)+C0-XI

Habilitación por pedal o por barrera de óptica ch1

Texto de función	Nombre	Tipo de cable	Punto de con	Designación de destino	Borne	Puente	Designación	Designación de destino	Punto de con	Nombre	Tipo de cable	Página / colu	Número de art	Descripción
Habilitación por pedal o por barrera de óptica ch1 Abilitazione da pedale o da barriera ottica ch1					1							/19.1	31020030	MORS.A MOLLA ZDK 2,5/1V WEID*
													31020040	PIASTRE TERM. ZAP/ZDK W EID.*
Pulsador a hongo emergencia Fungo emergenza					2							/19.1	31020030	MORS.A MOLLA ZDK 2,5/1V WEID*
Habilitación por pedal o por barrera de óptica ch2 Abilitazione da pedale o da barriera ottica ch2					3							/19.2	31020030	MORS.A MOLLA ZDK 2,5/1V WEID*
Pulsador a hongo emergencia Fungo emergenza					4							/19.2	31020030	MORS.A MOLLA ZDK 2,5/1V WEID*
Habilitación por pedal ch1 Abilitazione da pedale ch1					5							/19.3	31020030	MORS.A MOLLA ZDK 2,5/1V WEID*
Pulsador a hongo emergencia Fungo emergenza					6							/19.3	31020030	MORS.A MOLLA ZDK 2,5/1V WEID*
Habilitación por pedal ch2 Abilitazione da pedale ch2					7							/19.4	31020030	MORS.A MOLLA ZDK 2,5/1V WEID*
Pulsador a hongo emergencia Fungo emergenza					8							/19.4	31020030	MORS.A MOLLA ZDK 2,5/1V WEID*
Habilitación por pedal +C0 o por barrera de seguridad ch1 Abilitazione da pedale +C0 o da barriera di sicurezza ch1					9							/19.5	31020030	MORS.A MOLLA ZDK 2,5/1V WEID*
Centratore 2					10							/19.5	31020030	MORS.A MOLLA ZDK 2,5/1V WEID*
Habilitación por pedal +C0 o por barrera de seguridad ch2 Abilitazione da pedale +C0 o da barriera di sicurezza ch2					11							/19.6	31020030	MORS.A MOLLA ZDK 2,5/1V WEID*
Centratore 2					12							/19.7	31020030	MORS.A MOLLA ZDK 2,5/1V WEID*
Habilitación sensores derecha Abilitazione sensori destra					13							/40.3	31020030	MORS.A MOLLA ZDK 2,5/1V WEID*
Habilitación sensores izquierda Abilitazione sensori sinistra					14							/39.3	31020030	MORS.A MOLLA ZDK 2,5/1V WEID*
Expulsor dentro Espulsore dentro					15							/37.2	31020030	MORS.A MOLLA ZDK 2,5/1V WEID*
Expulsor fuera Espulsore fuori					16							/37.4	31020030	MORS.A MOLLA ZDK 2,5/1V WEID*
Control de salida C1 seguridad configurador Uscita di controllo C1 configuratore di sicurezza					17							/17.0	31020030	MORS.A MOLLA ZDK 2,5/1V WEID*

Fosber S.p.A.
Via Provinciale per Camaiore, 27/28 Monsagrati (Lucca) - Italy
T. +39.0583.3891 - F. +39.0583.389205 / 385567
E-mail: info@fosber.it

Comisión: CORRUGADORA GUATEMALA

Fecha	05/07/2017
Autor	Lorenzo Centi
Comprobación	
	+C0-012

STAND 400 M.2
Plano de bornes =PR4(5)+C0-XI
Schema morsetti =PR4(5)+C0-XI

Job nr. 4607	= PR4(5)
	+C0
Comisión COM17308	Hoja 121
	Hoja 180

Plano de bornes

FOS_F13_010

Regleta

=PR4(5)+C0-XI

Habilitación por pedal o por barrera de óptica ch1

Texto de función	Nombre	Tipo de cable	Punto de con	Designación de destino	Borne	Puente	Designación	Designación de destino	Punto de con	Nombre	Tipo de cable	Página / colu	Número de art	Descripción
Connector 4					18	'						/18.0	31020030	MORS.A MOLLA ZDK 2,5/1V WEID*
=					19	'						/18.1	31020030	MORS.A MOLLA ZDK 2,5/1V WEID*

Fosber S.p.A.
Via Provinciale per Camaiore, 27/28 Monsagrati (Lucca) - Italy
T. +39.0583.3891 - F. +39.0583.389205 / 385567
E-mail: info@fosber.it

Comisión
CORRUGADORA GUATEMALA

Fecha	05/07/2017
Autor	Lorenzo Centi
Comprobación	
	+C0-012

STAND 400 M.2
Plano de bornes =PR4(5)+C0-XI
Schema morsetti =PR4(5)+C0-XI

Job nr. 4607	= PR4(5)
	+C0
Comisión COM17308	Hoja 122
	Hoja 180

Resumen de cables

FOS_F10_112

Nombre de	Cable label	Origen	Destino	Código	Tipo de cable	Todos los conduc	Sección [mm]	Conductores	Longitud [m]	Testo funzionale	Texto de función	Esquema
-L1W1	+C0BM-L1W1	-T13.1	+C0BM-L1M1	31050093	TECNIFLEX	4G	2,5 ST	4		Dolly l1	Dolly l1	/13.1
				31235502	M20x1,5							
-L1W3	+C0BM-L1W3	-X30	+C0BM-L1B2-1	31051273	TECNIFLEX	12G	1	8		Finecorsa rotativo	Final de carrera giratorio	/13.6
			+C0BM-L1B2-2									
			+C0BM-L1B2-3									
			+C0BM-L1B2-4									
-R1W1	+C0BM-R1W1	-T10.1	+C0BM-R1M1	31050093	TECNIFLEX	4G	2,5 ST	4		Dolly r1	Dolly r1	/10.1
				31235502	M20x1,5							
-R1W3	+C0BM-R1W3	-X29	+C0BM-R1B2-1	31051273	TECNIFLEX	12G	1	8		Finecorsa rotativo	Final de carrera giratorio	/10.6
			+C0BM-R1B2-2									
			+C0BM-R1B2-3									
			+C0BM-R1B2-4									
-W1	+C0BM-W1	-T7.1	+C0BM-M7.1	31050093	TECNIFLEX	4G	2,5 ST	4		Motore centralina idraulica	Motor centralita hidráulica	/7.1
				31235502	M20x1,5							
-W2	+C0-W2	-X5	-S21.1	31050216	OR PMX	7G	0.5	6		Pedale abilitazione +C0	Pedal habilitación +C0	/21.0
				31235501	M16 x 1,5							
-W5	+C0-W5	-A23.1-ETH1	-A44.1-ETH1	31052086	OR UE	2x(2x	24AWG)	4		Connessione ethernet PLC	Conexión ethernet PLC	/24.0
-W8	+C0-W8	-A23.1	-T7.1	31050097	OR PMX-ST	2X	0.34	2		Riferimento di velocità	Referencia de velocidad	/28.6
-W15	+C0BM-W15	-X7	+C0BM-T36.1	31050116	CEAM FRAF	4X	0.5	3		Pressione bracci sx	Presión brazos lado izq.	/36.0
				31235500	M12x1,5							
-W16	+C0-W16	-X8	-A23.1	31050097	OR PMX-ST	2X	0.34	2		Pressione bracci dx	Presión brazos lado dcho.	/36.3
-W17	+C0BM-W17	-X8	+C0BM-T36.2	31050116	CEAM FRAF	4X	0.5	3		=	=	/36.3
				31235500	M12x1,5							
-W18	+C0BM-W18	-X9	+C0BM-T36.3	50010693	Prewired	3X		3		Sensore angolare sinistro	Sensor angular izdo.	/36.6
				31235500	M12x1,5							
-W19	+C0BM-W19	-X10	+C0BM-T36.4	50010693	Prewired	3X		3		Sensore angolare destro	Sensor angular dcho.	/36.8
				31235500	M12x1,5							
-W34	+B1BM-W34	+B1-X1	+B1BM-S39.4	51280383	Prewired	2X		2				/39.4
				31235500	M12x1,5							
-W35	+B1BM-W35	+B1-X1	+B1BM-A39.1	43629983	Prewired	6		6		Ventilatore freno sx lato operatore	Ventilador freno izq. Lado operador	/39.5
				31235501	M16 x 1,5							
-W40	+B2BM-W40	+B2-X1	+B2BM-S40.4	51280383	Prewired	2X		2				/40.4
				31235500	M12x1,5							
-W41	+B2BM-W41	+B2-X1	+B2BM-A40.1	43629983	Prewired	6		6		Ventilatore freno dx lato operatore	Ventilador freno der. Lado operador	/40.5
				31235501	M16 x 1,5							
-W46	+B3BM-W46	+B3-X1	+B3BM-S41.6	51280383	Prewired	3X		3				/41.4
				31235500	M12x1,5							
-W52	+B4BM-W52	+B4-X1	+B4BM-S42.4	51280383	Prewired	3X		3				/42.4
				31235500	M12x1,5							
-W89	+C0-W89	-X7	-A23.1	31050097	OR PMX-ST	2X	0.34	2		Pressione bracci sx	Presión brazos lado izq.	/36.0
-W105	+C0BM-W105	-PE0	+C0BM-MP	31050227	YELLOW-GREEN	1G	16	1		Alimentazione generale	Alimentación general	/3.4
				31235501	M16 x 1,5							
-W106	+C0BM-W106	-PE0	+C0BM-MP1	31050227	YELLOW-GREEN	1G	16	1		Alimentazione generale	Alimentación general	/3.6
				31235501	M16 x 1,5							
-W110	+C0-W110	-T10.1	-T7.1	31050097	OR PMX-ST	2X	0.34	2		RS485	RS485	/8.8
-W111	+C0-W111	-T10.1	-T13.1	31050097	OR PMX-ST	2X	0.34	2		=	=	/11.8

Fosber S.p.A.
Via Provinciale per Camaiore, 27/28 Monsagrati (Lucca) - Italy
T. +39.0583.3891 - F. +39.0583.389205 / 385567
E-mail: info@fosber.it

Comisión: CORRUGADORA GUATEMALA

Fecha	05/07/2017
Autor	Lorenzo Centi
Comprobación	
	+C0-012

STAND 400 M.2
Resumen de cables : =PR4(5)-L1W1 - =PR4(5)-W111
Sommario cavi : =PR4(5)-L1W1 - =PR4(5)-W111

Job nr. 4607	= PR4(5)
	+C0
Comisión COM17308	Hoja 123
	Hoja 180

Resumen de cables

FOS_F10_111

Nombre de	Cable label	Origen	Destino	Código	Tipo de cable	Todos los conduc	Sección [mm]	Conductores	Longitud [m]	Testo funzionale	Texto de función	Esquema
-W30	+C0+B1-W30	-X14	+B1-X1	31050217	OR PMX	18G	0.5	9		Connessioni bracci lato operatore	Conexiones brazos l.o.	/39.0
				31235502	M20x1,5							
-W36	+C0+B2-W36	-X15	+B2-X1	31050217	OR PMX	18G	0.5	9		Connessioni bracci lato operatore	Conexiones brazos l.o.	/40.0
				31235502	M20x1,5							
-W42	+C0+B3-W42	-X16	+B3-X1	31050217	OR PMX	18G	0.5	7		Connessioni bracci lato non operatore	Conexiones brazos l.o.o.	/41.1
				31235502	M20x1,5							
-W48	+C0+B4-W48	-X17	+B4-X1	31050217	OR PMX	18G	0.5	7		Connessioni bracci lato non operatore	Conexiones brazos l.o.o.	/42.1
				31235502	M20x1,5							
-W56	+C0+B0-W56	-X18	+B0-X0.0	31051278	TECNIFLEX	25G	1	21		Interconnessioni con +B0	Interconexiones con +B0	/45.0
		+B0-PE	+B0-X0.1-A	31235503	M25 x 1,5							
			+B0-X1									
			+B0-X3									
			+B0-X4									
			+B0-X5									
			-PE0									
-W90	+C0-W90		-PE0	31050719	CORDA GIALLO-VERDE	1G	6	1		Connessioni bracci lato operatore	Conexiones brazos l.o.	/39.8
-W91	-W91			31050719	CORDA GIALLO-VERDE	1G	6	0		=	=	/40.8
-W92	+C0-W92		-PE0	31050719	CORDA GIALLO-VERDE	1G	6	1		Connessioni bracci lato non operatore	Conexiones brazos l.o.o.	/41.8
-W93	+C0-W93		-PE0	31050719	CORDA GIALLO-VERDE	1G	6	1		=	=	/42.8

Fosber S.p.A.
Via Provinciale per Camaiore, 27/28 Monsagrati (Lucca) - Italy
T. +39.0583.3891 - F. +39.0583.389205 / 385567
E-mail: info@fosber.it

Comisión
CORRUGADORA GUATEMALA

Fecha	05/07/2017
Autor	Lorenzo Centi
Comprobación	
	+C0-012

STAND 400 M.2
Resumen de cables : =PR4(5)-W30 - =PR4(5)-W93
Sommario cavi : =PR4(5)-W30 - =PR4(5)-W93

Job nr. 4607	= PR4(5)
	+C0
Comisión COM17308	Hoja 124
	Hoja 180

Resumen de cables

FOS_F10_110

Nombre de	Cable label	Origen	Destino	Código	Tipo de cable	Todos los conduc	Sección [mm]	Conductores	Longitud [m]	Testo funzionale	Texto de función	Esquema
-W55	=PR4(5)+C0=LN4(5)+Q0-W55	-A44.1-ETH5	=LN4(5)+Q0-U44.1	31052086	OR UE	2x(2x	24AWG)	4		Connessione ethernet con syncro	Conexión ethernet con syncro	/44.8
				31235501	M16 x 1,5							
-W900	=PR4(5)+C0=SC4+Q0-W900	-X4	=SC4+Q0-U1.1	31051276	TECNIFLEX	10G	1,5	8		Signal centralizer	Centralizador de las señales	/20.0
				31235503	M25 x 1,5							
-W910	=PR4(5)+C0=LN4(5)+Q0-W910	-X22	=LN4(5)+Q0-U44.1	31051272	TECNIFLEX	7G	1.5	4		Connessione con giuntatrice	Conexión con empalmador	/50.5

Fosber S.p.A.
Via Provinciale per Camaiore, 27/28 Monsagrati (Lucca) - Italy
T. +39.0583.3891 - F. +39.0583.389205 / 385567
E-mail: info@fosber.it

Comisión
CORRUGADORA GUATEMALA

Fecha	05/07/2017
Autor	Lorenzo Centi
Comprobación	
	+C0-012

STAND 400 M.2
Resumen de cables : =PR4(5)-W55 - =PR4(5)-W910
Sommario cavi : =PR4(5)-W55 - =PR4(5)-W910

Job nr. 4607	= PR4(5)
	+C0
Comisión COM17308	Hoja 125
	Hoja 180

Índice de páginas

FOS_F06_010

Página	Descrizione pagina	Descripción de página	Fecha	Responsable
=PR4(5)+C0/1	Copertina sezione	Papel cara sección	05/07/2017	LCENTI
=PR4(5)+C0/2	Pagina intenzionalmente vuota	Página intencionalmente vacía	05/07/2017	LCENTI
=PR4(5)+C0/3	Alimentazione trifase	Fuente de alimentación trifásica	05/07/2017	LCENTI
=PR4(5)+C0/4	24 V dc generale	24 V dc general	05/07/2017	LCENTI
=PR4(5)+C0/5	Alimentazione ventilatori	Alimentación ventiladores	05/07/2017	LCENTI
=PR4(5)+C0/6	24 V dc freni	24 V cc frenos	05/07/2017	LCENTI
=PR4(5)+C0/7	Drive centralina oleodinamica	Drive central hidráulica	05/07/2017	LCENTI
=PR4(5)+C0/8	Drive centralina oleodinamica	Drive central hidráulica	05/07/2017	LCENTI
=PR4(5)+C0/9	Pagina intenzionalmente vuota	Página intencionalmente vacía	05/07/2017	LCENTI
=PR4(5)+C0/10	Dolly r1	Dolly r1	05/07/2017	LCENTI
=PR4(5)+C0/11	Dolly r1	Dolly r1	05/07/2017	LCENTI
=PR4(5)+C0/12	Pagina intenzionalmente vuota	Página intencionalmente vacía	05/07/2017	LCENTI
=PR4(5)+C0/13	Dolly l1	Dolly l1	05/07/2017	LCENTI
=PR4(5)+C0/14	Dolly l1	Dolly l1	05/07/2017	LCENTI
=PR4(5)+C0/15	Pagina intenzionalmente vuota	Página intencionalmente vacía	05/07/2017	LCENTI
=PR4(5)+C0/16	Configuratore di sicurezza	Configurador de seguridad	05/07/2017	LCENTI
=PR4(5)+C0/17	Configuratore di sicurezza	Configurador de seguridad	05/07/2017	LCENTI
=PR4(5)+C0/18	Configuratore di sicurezza	Configurador de seguridad	05/07/2017	LCENTI
=PR4(5)+C0/19	Configuratore di sicurezza	Configurador de seguridad	05/07/2017	LCENTI
=PR4(5)+C0/20	Gestione emergenze	Gestión emergencias	05/07/2017	LCENTI
=PR4(5)+C0/21	Gestione sicurezze	Gestión dispositivos de seguridad	05/07/2017	LCENTI
=PR4(5)+C0/22	Pagina intenzionalmente vuota	Página intencionalmente vacía	05/07/2017	LCENTI
=PR4(5)+C0/23	Configurazione PLC	Configuración de PLC	05/07/2017	LCENTI
=PR4(5)+C0/24	Plc	Plc	05/07/2017	LCENTI
=PR4(5)+C0/25	Plc	Plc	05/07/2017	LCENTI
=PR4(5)+C0/26	Plc	Plc	05/07/2017	LCENTI
=PR4(5)+C0/27	Plc	Plc	05/07/2017	LCENTI
=PR4(5)+C0/28	Plc	Plc	05/07/2017	LCENTI
=PR4(5)+C0/29	Ingressi/uscite digitali	Entradas/salidas digitales	05/07/2017	LCENTI
=PR4(5)+C0/32	Ingressi/uscite digitali	Entradas/salidas digitales	05/07/2017	LCENTI
=PR4(5)+C0/33	Ingressi digitali	Ingresos digitales	05/07/2017	LCENTI
=PR4(5)+C0/34	Pagina intenzionalmente vuota	Página intencionalmente vacía	05/07/2017	LCENTI
=PR4(5)+C0/36	Sensori analogici	Sensores analógicos	05/07/2017	LCENTI
=PR4(5)+C0/37	Controllo espulsori bobina	Control expulsores bobina	05/07/2017	LCENTI
=PR4(5)+C0/38	Fotocellule limite di caricamento	Fotocélulas límite de cargado	05/07/2017	LCENTI
=PR4(5)+C0/39	Connessioni bracci lato operatore	Conexiones brazos l.o.	05/07/2017	LCENTI
=PR4(5)+C0/40	Connessioni bracci lato operatore	Conexiones brazos l.o.	05/07/2017	LCENTI
=PR4(5)+C0/41	Connessioni bracci lato non operatore	Conexiones brazos l.o.o.	05/07/2017	LCENTI
=PR4(5)+C0/42	Connessioni bracci lato non operatore	Conexiones brazos l.o.o.	05/07/2017	LCENTI

Índice de páginas

FOS_F06_010

Página	Descrizione pagina	Descripción de página	Fecha	Responsable
=PR4(5)+C0/43	Pagina intenzionalmente vuota	Página intencionalmente vacía	05/07/2017	LCENTI
=PR4(5)+C0/44	Connessione ethernet	Conexión ethernet	05/07/2017	LCENTI
=PR4(5)+C0/45	Interconnessioni con +B0	Interconexiones con +B0	05/07/2017	LCENTI
=PR4(5)+C0/46	Interconnessioni con +C1	Interconexiones con +C1	05/07/2017	LCENTI
=PR4(5)+C0/48	Interconnessioni con +C2	Interconexiones con +C2	05/07/2017	LCENTI
=PR4(5)+C0/49	Interconnessioni con +Q0	Interconexiones con +Q0	05/07/2017	LCENTI
=PR4(5)+C0/50	Interfaccia con esterno	Interfaz con externo	05/07/2017	LCENTI
=PR4(5)+C0/51	Pagina intenzionalmente vuota	Página intencionalmente vacía	05/07/2017	LCENTI
=PR4(5)+C0/52	Centratori	Centradores	05/07/2017	LCENTI
=PR4(5)+C0/75	Ingressi analogici Procare		05/07/2017	LCENTI
=PR4(5)+C0/76	Pannello comandi +C0	Panel mandos +C0	05/07/2017	LCENTI
=PR4(5)+C0/77	Layout +C0	Layout +C0	05/07/2017	LCENTI
=PR4(5)+C0/78	Layout +C0	Layout +C0	05/07/2017	LCENTI
=PR4(5)+C0/79	Layout +C0	Layout +C0	05/07/2017	LCENTI
=PR4(5)+C0/80	Layout +C0	Layout +C0	05/07/2017	LCENTI
=PR4(5)+C0/81	Connessioni bracci lato operatore	Conexiones brazos l.o.	05/07/2017	LCENTI
=PR4(5)+C0/82	Connessioni bracci lato non operatore	Conexiones brazos l.o.o.	05/07/2017	LCENTI
=PR4(5)+C0/83	Schema morsetti =PR4(5)+C0-X1	Plano de bornes =PR4(5)+C0-X1	05/07/2017	LCENTI
=PR4(5)+C0/84	Schema morsetti =PR4(5)+C0-X4	Plano de bornes =PR4(5)+C0-X4	05/07/2017	LCENTI
=PR4(5)+C0/85	Schema morsetti =PR4(5)+C0-X5	Plano de bornes =PR4(5)+C0-X5	05/07/2017	LCENTI
=PR4(5)+C0/86	Schema morsetti =PR4(5)+C0-X7	Plano de bornes =PR4(5)+C0-X7	05/07/2017	LCENTI
=PR4(5)+C0/87	Schema morsetti =PR4(5)+C0-X8	Plano de bornes =PR4(5)+C0-X8	05/07/2017	LCENTI
=PR4(5)+C0/88	Schema morsetti =PR4(5)+C0-X9	Plano de bornes =PR4(5)+C0-X9	05/07/2017	LCENTI
=PR4(5)+C0/89	Schema morsetti =PR4(5)+C0-X10	Plano de bornes =PR4(5)+C0-X10	05/07/2017	LCENTI
=PR4(5)+C0/90	Schema morsetti =PR4(5)+C0-X11	Plano de bornes =PR4(5)+C0-X11	05/07/2017	LCENTI
=PR4(5)+C0/91	Schema morsetti =PR4(5)+C0-X12	Plano de bornes =PR4(5)+C0-X12	05/07/2017	LCENTI
=PR4(5)+C0/92	Schema morsetti =PR4(5)+C0-X13	Plano de bornes =PR4(5)+C0-X13	05/07/2017	LCENTI
=PR4(5)+C0/93	Schema morsetti =PR4(5)+C0-X14	Plano de bornes =PR4(5)+C0-X14	05/07/2017	LCENTI
=PR4(5)+C0/94	Schema morsetti =PR4(5)+C0-X15	Plano de bornes =PR4(5)+C0-X15	05/07/2017	LCENTI
=PR4(5)+C0/95	Schema morsetti =PR4(5)+C0-X16	Plano de bornes =PR4(5)+C0-X16	05/07/2017	LCENTI
=PR4(5)+C0/96	Schema morsetti =PR4(5)+C0-X17	Plano de bornes =PR4(5)+C0-X17	05/07/2017	LCENTI
=PR4(5)+C0/97	Schema morsetti =PR4(5)+C0-X18	Plano de bornes =PR4(5)+C0-X18	05/07/2017	LCENTI
=PR4(5)+C0/98	Schema morsetti =PR4(5)+C0-X18	Plano de bornes =PR4(5)+C0-X18	05/07/2017	LCENTI
=PR4(5)+C0/99	Schema morsetti =PR4(5)+C0-X19	Plano de bornes =PR4(5)+C0-X19	05/07/2017	LCENTI
=PR4(5)+C0/100	Schema morsetti =PR4(5)+C0-X19	Plano de bornes =PR4(5)+C0-X19	05/07/2017	LCENTI
=PR4(5)+C0/101	Schema morsetti =PR4(5)+C0-X20	Plano de bornes =PR4(5)+C0-X20	05/07/2017	LCENTI
=PR4(5)+C0/102	Schema morsetti =PR4(5)+C0-X21	Plano de bornes =PR4(5)+C0-X21	05/07/2017	LCENTI
=PR4(5)+C0/103	Schema morsetti =PR4(5)+C0-X22	Plano de bornes =PR4(5)+C0-X22	05/07/2017	LCENTI
=PR4(5)+C0/104	Schema morsetti =PR4(5)+C0-X23	Plano de bornes =PR4(5)+C0-X23	05/07/2017	LCENTI

Índice de páginas

FOS_F06_010

Página	Descrizione pagina	Descripción de página	Fecha	Responsable
=PR4(5)+C0/105	Schema morsetti =PR4(5)+C0-X24	Plano de bornes =PR4(5)+C0-X24	05/07/2017	LCENTI
=PR4(5)+C0/106	Schema morsetti =PR4(5)+C0-X25	Plano de bornes =PR4(5)+C0-X25	05/07/2017	LCENTI
=PR4(5)+C0/107	Schema morsetti =PR4(5)+C0-X26	Plano de bornes =PR4(5)+C0-X26	05/07/2017	LCENTI
=PR4(5)+C0/108	Schema morsetti =PR4(5)+C0-X27	Plano de bornes =PR4(5)+C0-X27	05/07/2017	LCENTI
=PR4(5)+C0/109	Schema morsetti =PR4(5)+C0-X28	Plano de bornes =PR4(5)+C0-X28	05/07/2017	LCENTI
=PR4(5)+C0/110	Schema morsetti =PR4(5)+C0-X29	Plano de bornes =PR4(5)+C0-X29	05/07/2017	LCENTI
=PR4(5)+C0/111	Schema morsetti =PR4(5)+C0-X30	Plano de bornes =PR4(5)+C0-X30	05/07/2017	LCENTI
=PR4(5)+C0/112	Schema morsetti =PR4(5)+C0-X31	Plano de bornes =PR4(5)+C0-X31	05/07/2017	LCENTI
=PR4(5)+C0/113	Schema morsetti =PR4(5)+C0-X32	Plano de bornes =PR4(5)+C0-X32	05/07/2017	LCENTI
=PR4(5)+C0/114	Schema morsetti =PR4(5)+C0-X33	Plano de bornes =PR4(5)+C0-X33	05/07/2017	LCENTI
=PR4(5)+C0/115	Schema morsetti =PR4(5)+C0-X34	Plano de bornes =PR4(5)+C0-X34	05/07/2017	LCENTI
=PR4(5)+C0/116	Schema morsetti =PR4(5)+C0-X35	Plano de bornes =PR4(5)+C0-X35	05/07/2017	LCENTI
=PR4(5)+C0/117	Schema morsetti =PR4(5)+C0-X37	Plano de bornes =PR4(5)+C0-X37	05/07/2017	LCENTI
=PR4(5)+C0/118	Schema morsetti =PR4(5)+C0-X0.0	Plano de bornes =PR4(5)+C0-X0.0	05/07/2017	LCENTI
=PR4(5)+C0/119	Schema morsetti =PR4(5)+C0-X0.1	Plano de bornes =PR4(5)+C0-X0.1	05/07/2017	LCENTI
=PR4(5)+C0/120	Schema morsetti =PR4(5)+C0-X0.2	Plano de bornes =PR4(5)+C0-X0.2	05/07/2017	LCENTI
=PR4(5)+C0/121	Schema morsetti =PR4(5)+C0-XI	Plano de bornes =PR4(5)+C0-XI	05/07/2017	LCENTI
=PR4(5)+C0/122	Schema morsetti =PR4(5)+C0-XI	Plano de bornes =PR4(5)+C0-XI	05/07/2017	LCENTI
=PR4(5)+C0/123	Sommario cavi : =PR4(5)-L1W1 - =PR4(5)-W111	Resumen de cables : =PR4(5)-L1W1 - =PR4(5)-W111	05/07/2017	LCENTI
=PR4(5)+C0/124	Sommario cavi : =PR4(5)-W30 - =PR4(5)-W93	Resumen de cables : =PR4(5)-W30 - =PR4(5)-W93	05/07/2017	LCENTI
=PR4(5)+C0/125	Sommario cavi : =PR4(5)-W55 - =PR4(5)-W910	Resumen de cables : =PR4(5)-W55 - =PR4(5)-W910	05/07/2017	LCENTI
=PR4(5)+C0/126	Sommario delle pagine : =PR4(5)+C0/1 - =PR4(5)+C0/42	Índice de páginas : =PR4(5)+C0/1 - =PR4(5)+C0/42	05/07/2017	LCENTI
=PR4(5)+C0/127	Sommario delle pagine : =PR4(5)+C0/43 - =PR4(5)+C0/104	Índice de páginas : =PR4(5)+C0/43 - =PR4(5)+C0/104	05/07/2017	LCENTI
=PR4(5)+C0/128	Sommario delle pagine : =PR4(5)+C0/105 - =PR4(5)+C0/128	Índice de páginas : =PR4(5)+C0/105 - =PR4(5)+C0/128	05/07/2017	LCENTI

Fosber S.p.A.
Via Provinciale per Camaiore, 27/28 Monsagrati (Lucca) - Italy
T. +39.0583.3891 - F. +39.0583.389205 / 385567
E-mail: info@fosber.it

Comisión
CORRUGADORA GUATEMALA

Fecha	05/07/2017
Autor	Lorenzo Centi
Comprobación	
	+C0-012

STAND 400 M.2
Índice de páginas : =PR4(5)+C0/105 - =PR4(5)+C0/128
Sommario delle pagine : =PR4(5)+C0/105 - =PR4(5)+C0/128

Job nr. 4607	= PR4(5)
	+C0
Comisión COM17308	Hoja 128
	Hoja 180

0	1	2	3	4	5	6	7	8	9

STAND M2

=PR4(5) +B0

Caja borde máquina centralita hidráulica

Scatola bordo macchina centralina idraulica

Fosber S.p.A.
Via Provinciale per Camaiore, 27/28 Monsagrati (Lucca) - Italy
T. +39.0583.3891 - F. +39.0583.389205 / 385567
E-mail: info@fosber.it

Comisión	Fecha	05/07/2017	**STAND 400 M.2**	Job nr.	= PR4(5)
CORRUGADORA GUATEMALA	Autor	Lorenzo Centi	Papel cara sección	4607	+B0
	Comprobación		Copertina sezione	Comisión	Hoja 1
		+C0-012		COM17308	Hoja 180

0	1	2	3	4	5	6	7	8	9

Fosber S.p.A.
Via Provinciale per Camaiore, 27/28 Monsagrati (Lucca) - Italy
T. +39.0583.3891 - F. +39.0583.389205 / 385567
E-mail: info@fosber.it

Comisión
CORRUGADORA GUATEMALA

Fecha	05/07/2017
Autor	Lorenzo Centi
Comprobación	
	+C0-012

STAND 400 M.2
Página intencionalmente vacía
Pagina intenzionalmente vuota

Job nr. 4607	= PR4(5)
	+B0
Comisión COM17308	Hoja 2
	Hoja 180

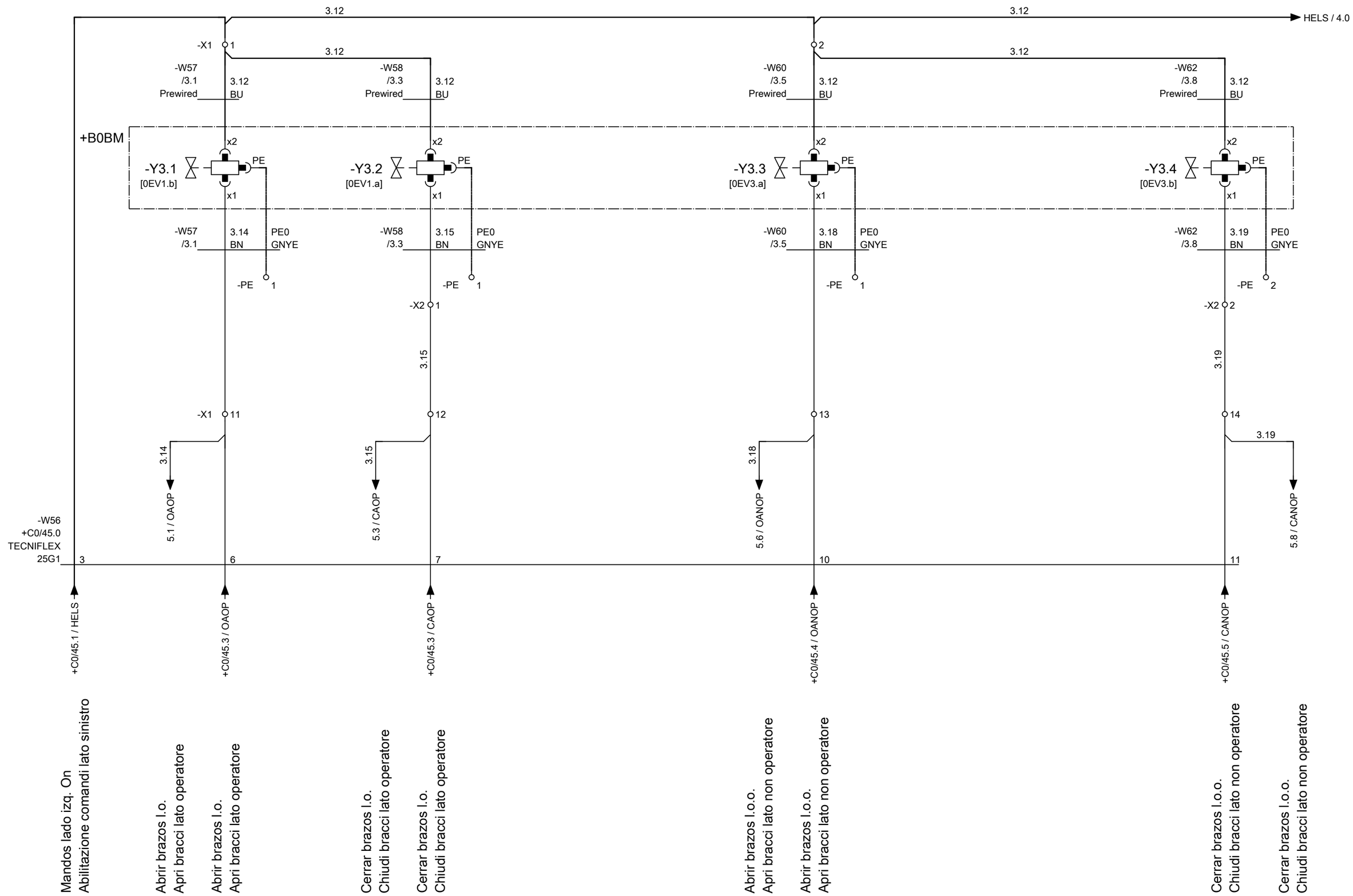

Fosber S.p.A.
Via Provinciale per Camaiore, 27/28 Monsagrati (Lucca) - Italy
T. +39.0583.3891 - F. +39.0583.389205 / 385567
E-mail: info@fosber.it

Comisión	CORRUGADORA GUATEMALA		
Fecha	05/07/2017		
Autor	Lorenzo Centi		
Comprobación			
		+C0-012	

STAND 400 M.2
Electroválvulas estación izq
Elettrovalvole stazione sx

Job nr. 4607	= PR4(5)
	+B0
Comisión COM17308	Hoja 3
	Hoja 180

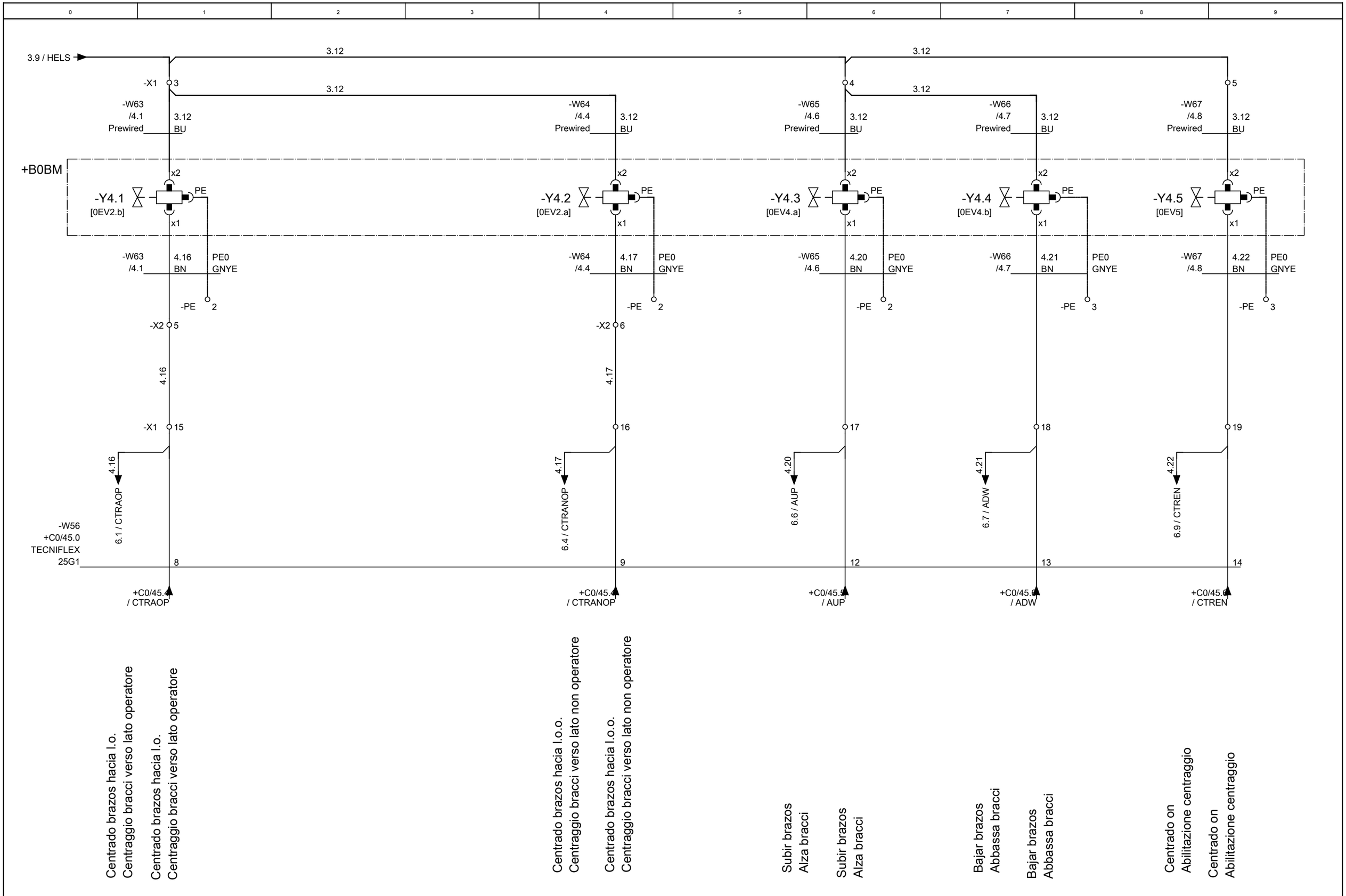

Fosber S.p.A.
Via Provinciale per Camaiore, 27/28 Monsagrati (Lucca) - Italy
T. +39.0583.3891 - F. +39.0583.389205 / 385567
E-mail: info@fosber.it

Comisión	CORRUGADORA GUATEMALA	Fecha	05/07/2017
		Autor	Lorenzo Centi
		Comprobación	
			+C0-012

STAND 400 M.2
Electroválvulas estación izq
Elettrovalvole stazione sx

Job nr. 4607	= PR4(5)
	+B0
Comisión COM17308	Hoja 4
	Hoja 180

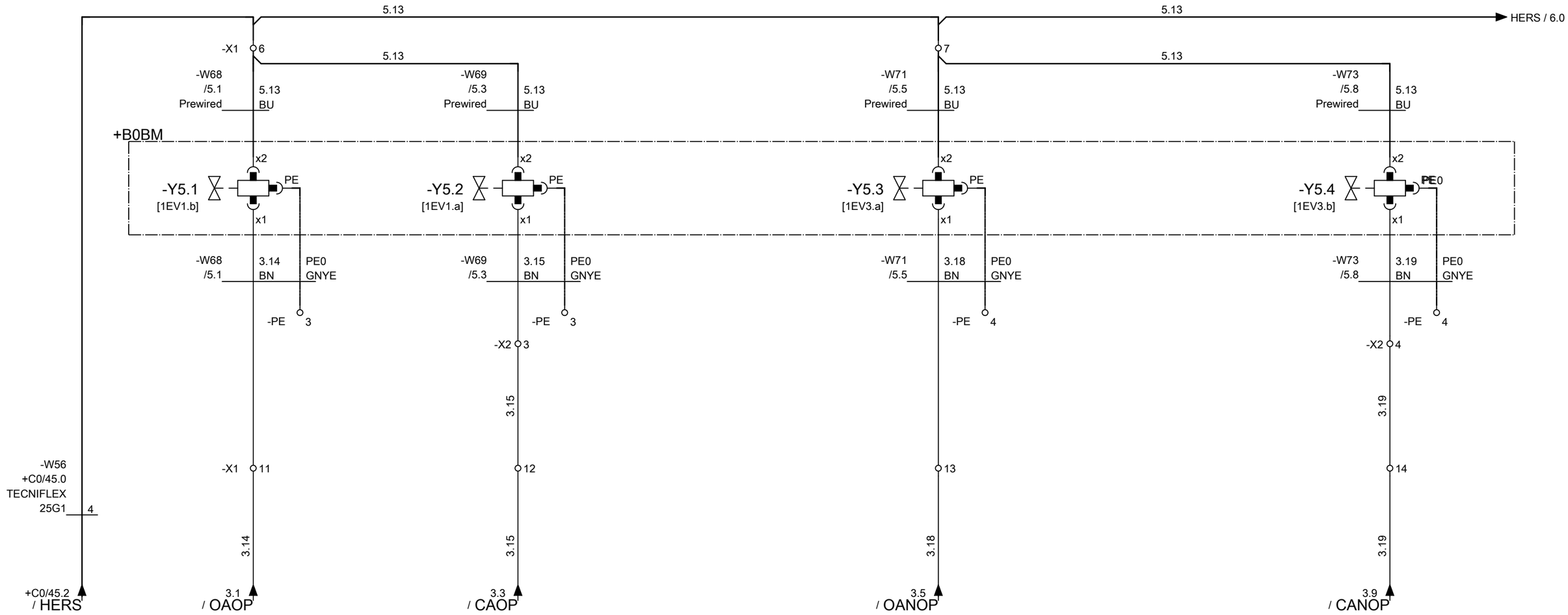

Mandos lado dcho. On
Abilitazione comandi lato destro

Abrir brazos l.o.
Apri bracci lato operatore

Cerrar brazos l.o.
Chiudi bracci lato operatore

Abrir brazos l.o.o.
Apri bracci lato non operatore

Cerrar brazos l.o.o.
Chiudi bracci lato non operatore

Fosber S.p.A.
Via Provinciale per Camaiore, 27/28 Monsagrati (Lucca) - Italy
T. +39.0583.3891 - F. +39.0583.389205 / 385567
E-mail: info@fosber.it

Comisión	CORRUGADORA GUATEMALA	Fecha	05/07/2017
		Autor	Lorenzo Centi
		Comprobación	
			+C0-012

STAND 400 M.2
Electroválvulas estación der
Elettrovalvole stazione dx

Job nr.	4607	= PR4(5)	
		+B0	
Comisión	COM17308	Hoja	5
		Hoja	180

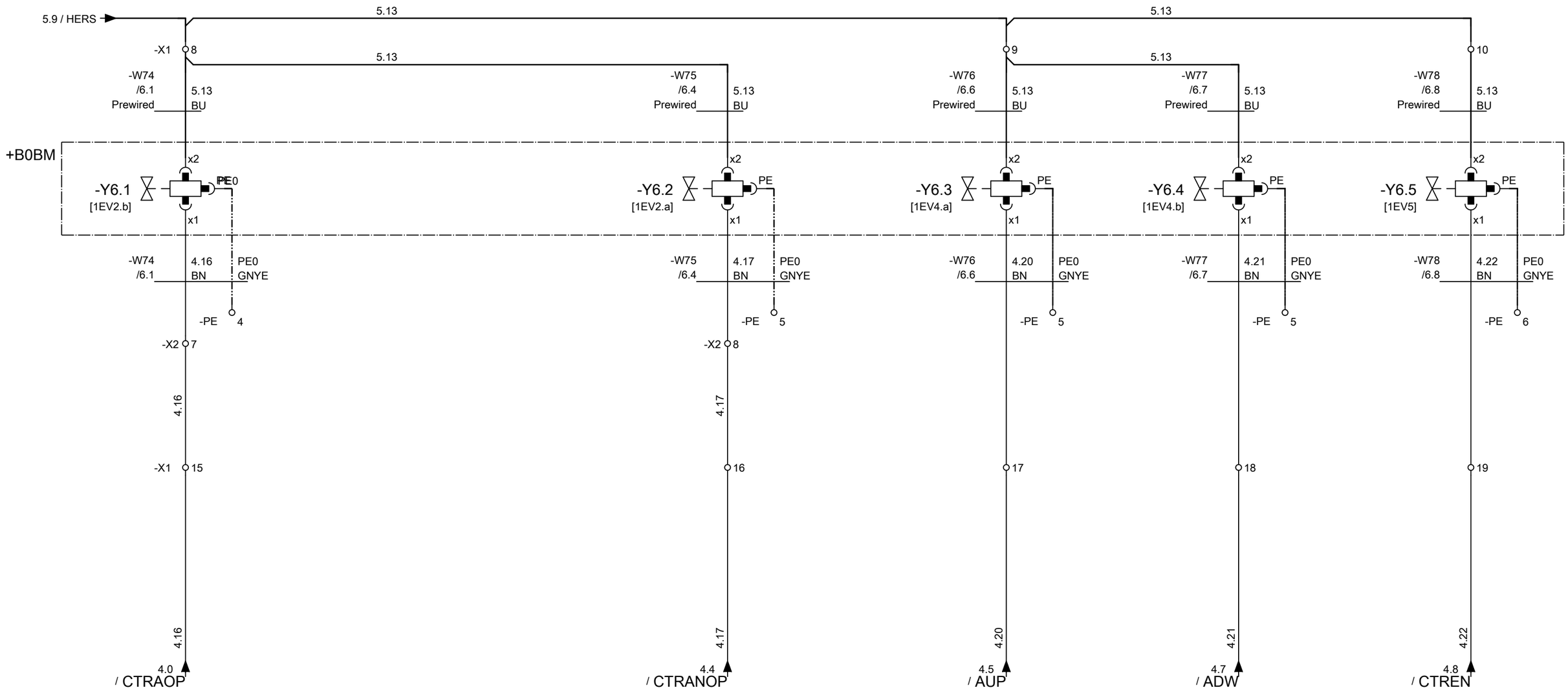

Centrado brazos hacia l.o.
Centraggio bracci verso lato operatore

Centrado brazos hacia l.o.o.
Centraggio bracci verso lato non operatore

Subir brazos
Alza bracci

Bajar brazos
Abbassa bracci

Centrado on
Abilitazione centraggio

Fosber S.p.A. Via Provinciale per Camaiore, 27/28 Monsagrati (Lucca) - Italy T. +39.0583.3891 - F. +39.0583.389205 / 385567 E-mail: info@fosber.it	Comisión CORRUGADORA GUATEMALA	Fecha 05/07/2017 Autor Lorenzo Centi Comprobación +C0-012	**STAND 400 M.2** Electroválvulas estación der Elettrovalvole stazione dx	Job nr. 4607 Comisión COM17308	= PR4(5) +B0 Hoja 6 Hoja 180

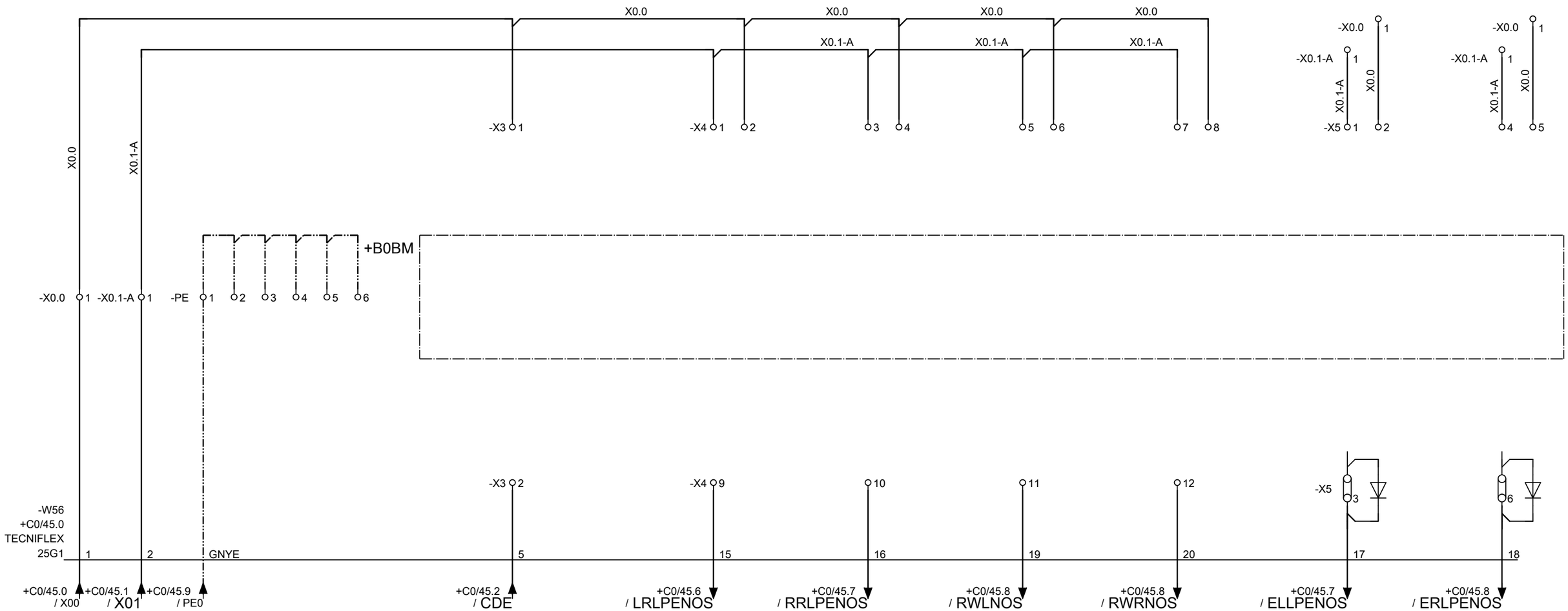

24 V dc general -a
24 V dc generale -a

Habilitación centradores
Abilitazione centratori

Fotocélula límite bobina izda. Lado opuesto l.o.
Fotocellula limite bobina sx lato non operatore

Fotocélula límite bobina dcha. Lado opuesto l.o.
Fotocellula limite bobina dx lato non operatore

Bobina en espera lado izquierdo no operador
Bobina in attesa lato sinistro non operatore

Bobina en espera lado derecho no operador
Bobina in attesa lato destro non operatore

Fotocélula límite ext. Izda. Lado opuesto l.o.
Fotocellula limite esterno sx lato non operatore

Fotocélula límite ext. Dcha. Lado opuesto l.o.
Fotocellula limite esterno dx lato non operatore

Fosber S.p.A.
Via Provinciale per Camaiore, 27/28 Monsagrati (Lucca) - Italy
T. +39.0583.3891 - F. +39.0583.389205 / 385567
E-mail: info@fosber.it

Comisión	CORRUGADORA GUATEMALA		
Fecha	05/07/2017		
Autor	Lorenzo Centi		
Comprobación			
		+C0-012	

STAND 400 M.2
Fotocélulas límite de cargado
Fotocellule limite di caricamento

Job nr. 4607	= PR4(5)
	+B0
Comisión COM17308	Hoja 7
	Hoja 180

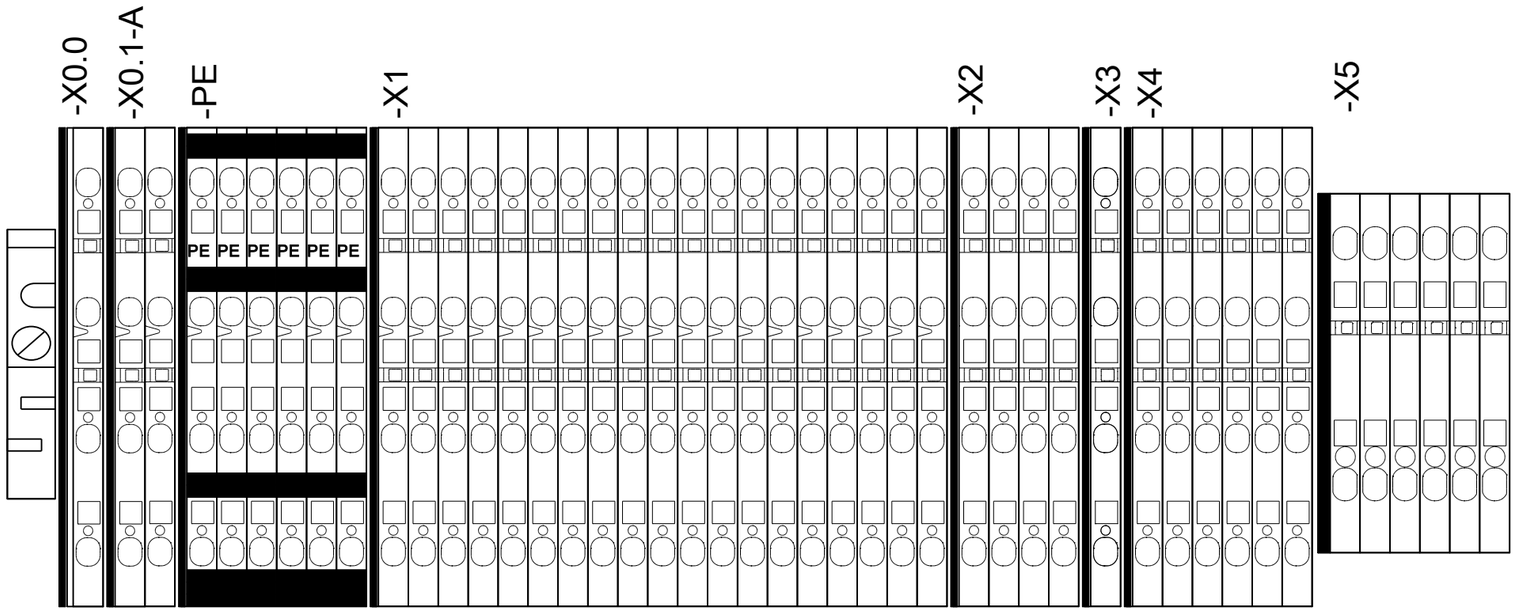

Fosber S.p.A.
Via Provinciale per Camaiore, 27/28 Monsagrati (Lucca) - Italy
T. +39.0583.3891 - F. +39.0583.389205 / 385567
E-mail: info@fosber.it

Comisión	CORRUGADORA GUATEMALA		
Fecha	05/07/2017		
Autor	Lorenzo Centi		
Comprobación			
		+C0-012	

STAND 400 M.2
Layout +B0
Layout +B0

Job nr. 4607	= PR4(5)
	+B0
Comisión COM17308	Hoja 8
	Hoja 180

Lado sup.
Lato superiore

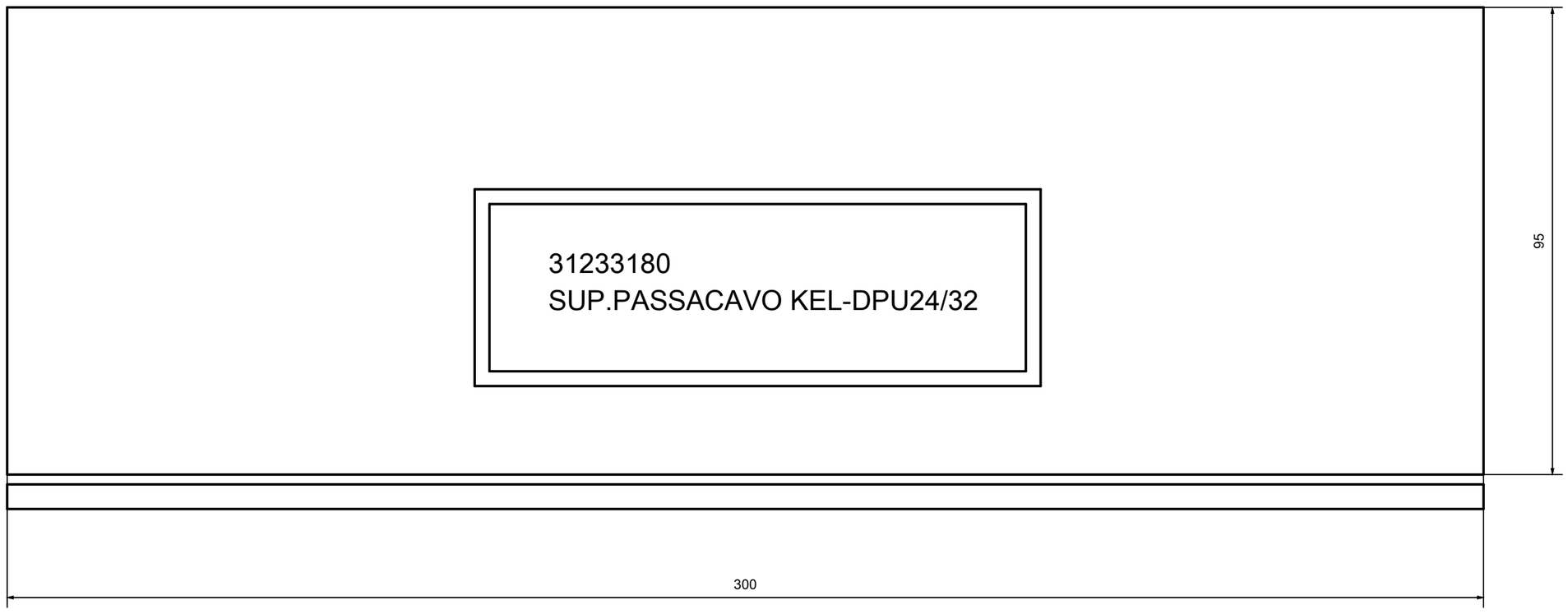

Fosber S.p.A.
Via Provinciale per Camaiore, 27/28 Monsagrati (Lucca) - Italy
T. +39.0583.3891 - F. +39.0583.389205 / 385567
E-mail: info@fosber.it

Comisión	CORRUGADORA GUATEMALA		
Fecha	05/07/2017		
Autor	Lorenzo Centi		
Comprobación			
		+C0-012	

STAND 400 M.2
Layout +B0
Layout +B0

Job nr. 4607	= PR4(5)
	+B0
Comisión COM17308	Hoja 9
	Hoja 180

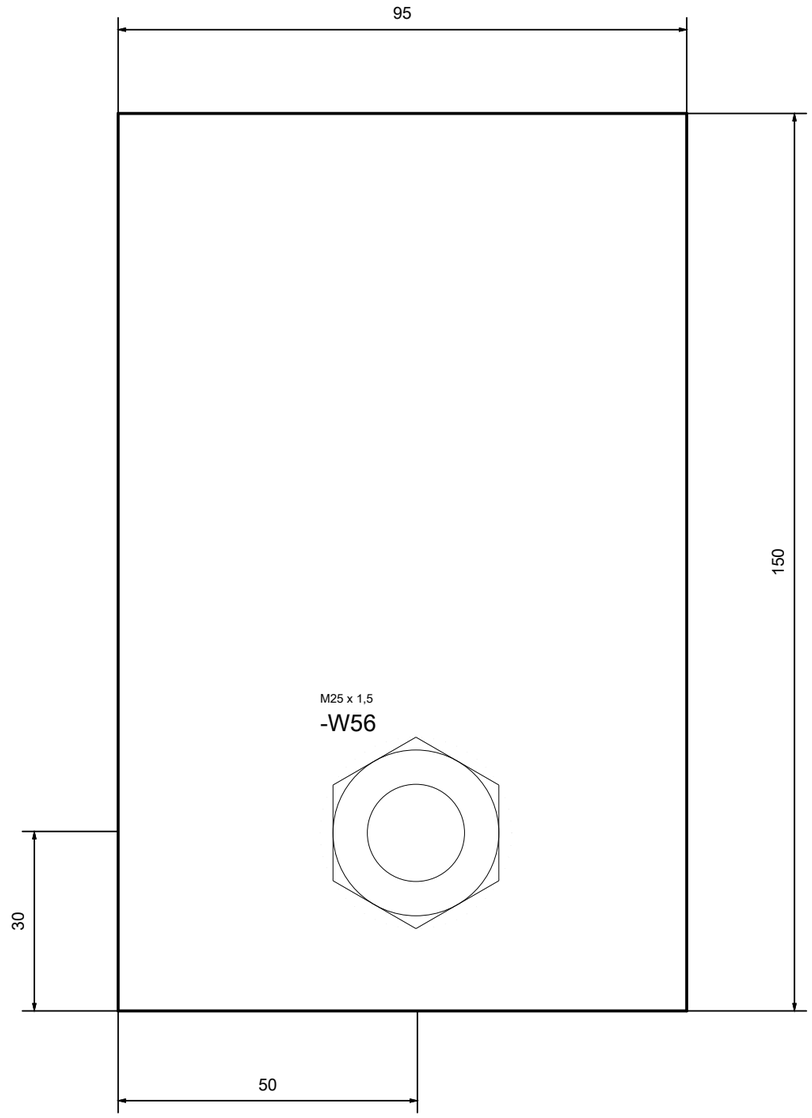

Fosber S.p.A.
Via Provinciale per Camaiore, 27/28 Monsagrati (Lucca) - Italy
T. +39.0583.3891 - F. +39.0583.389205 / 385567
E-mail: info@fosber.it

Comisión	CORRUGADORA GUATEMALA		
Fecha	05/07/2017		
Autor	Lorenzo Centi		
Comprobación			
		+C0-012	

STAND 400 M.2
Layout +B0
Layout +B0

Job nr. 4607	= PR4(5)
	+B0
Comisión COM17308	Hoja 10
	Hoja 180

Plano de bornes

FOS_F13_010

Regleta

=PR4(5)+B0-PE

PE0

Texto de función	Nombre	Tipo de cable	Punto de con	Designación de destino	Borne	Puente	Designación	Designación de destino	Punto de con	Nombre	Tipo de cable	Página / colu	Número de art	Descripción
PE0					1							/7.1	31020026	MORS.A MOLLA ZDK 2,5/1,5 P E *
													31020040	PIASTRE TERM. ZAP/ZDK W EID.*
PE0					2							/7.1	31020026	MORS.A MOLLA ZDK 2,5/1,5 P E *
PE0					3							/7.1	31020026	MORS.A MOLLA ZDK 2,5/1,5 P E *
PE0					4							/7.2	31020026	MORS.A MOLLA ZDK 2,5/1,5 P E *
PE0					5							/7.2	31020026	MORS.A MOLLA ZDK 2,5/1,5 P E *
PE0					6							/7.2	31020026	MORS.A MOLLA ZDK 2,5/1,5 P E *

Fosber S.p.A.
Via Provinciale per Camaiore, 27/28 Monsagrati (Lucca) - Italy
T. +39.0583.3891 - F. +39.0583.389205 / 385567
E-mail: info@fosber.it

Comisión: CORRUGADORA GUATEMALA

Fecha	05/07/2017
Autor	Lorenzo Centi
Comprobación	
	+C0-012

STAND 400 M.2

Plano de bornes =PR4(5)+B0-PE

Schema morsetti =PR4(5)+B0-PE

Job nr. 4607	= PR4(5)		
	+B0		
Comisión COM17308	Hoja	11	
	Hoja	180	

Plano de bornes

FOS_F13_010

Texto de función						Nombre	Tipo de cable	Regleta =PR4(5)+B0-PE PE0							Nombre	Tipo de cable					Página / colu	Número de art	Descripción
								Punto de con	Designación de destino	Borne	Puente	Designación	Designación de destino	Punto de con									

Fosber S.p.A.
Via Provinciale per Camaiore, 27/28 Monsagrati (Lucca) - Italy
T. +39.0583.3891 - F. +39.0583.389205 / 385567
E-mail: info@fosber.it

Comisión
CORRUGADORA GUATEMALA

Fecha	05/07/2017
Autor	Lorenzo Centi
Comprobación	
	+C0-012

STAND 400 M.2
Plano de bornes =PR4(5)+B0-PE
Schema morsetti =PR4(5)+B0-PE

Job nr. 4607	= PR4(5)
	+B0
Comisión COM17308	Hoja 12
	Hoja 180

Plano de bornes

FOS_F13_010

Regleta

=PR4(5)+B0-X0.1-A

24 V dc general -a

Texto de función	Nombre	Tipo de cable	Punto de con	Designación de destino	Borne	Puente	Designación	Designación de destino	Punto de con	Nombre	Tipo de cable	Página / colu	Número de art	Descripción
24 V dc general -a 24 V dc generale -a					1	-						/7.1	31020030	MORS.A MOLLA ZDK 2,5/1V WEID*
													31020040	PIASTRE TERM. ZAP/ZDK W EID.*

Fosber S.p.A.
Via Provinciale per Camaiore, 27/28 Monsagrati (Lucca) - Italy
T. +39.0583.3891 - F. +39.0583.389205 / 385567
E-mail: info@fosber.it

Comisión: CORRUGADORA GUATEMALA

Fecha	05/07/2017
Autor	Lorenzo Centi
Comprobación	
	+C0-012

STAND 400 M.2
Plano de bornes =PR4(5)+B0-X0.1-A
Schema morsetti =PR4(5)+B0-X0.1-A

Job nr. 4607	= PR4(5)
	+B0
Comisión COM17308	Hoja 13
	Hoja 180

Plano de bornes

FOS_F13_010

Texto de función	Nombre	Tipo de cable	Punto de con	Designación de destino	Regleta =PR4(5)+B0-X1 Abrir brazos l.o. Borne	Puente	Designación	Designación de destino	Punto de con	Nombre	Tipo de cable	Página / colu	Número de art	Descripción
Mandos lado izq. On Abilitazione comandi lato sinistro					1							/3.2	31020030	MORS.A MOLLA ZDK 2,5/1V WEID*
													31020040	PIASTRE TERM. ZAP/ZDK W EID.*
Mandos lado izq. On Abilitazione comandi lato sinistro					2							/3.6	31020030	MORS.A MOLLA ZDK 2,5/1V WEID*
=					3							/4.1	31020030	MORS.A MOLLA ZDK 2,5/1V WEID*
=					4							/4.6	31020030	MORS.A MOLLA ZDK 2,5/1V WEID*
					5							/4.9	31020030	MORS.A MOLLA ZDK 2,5/1V WEID*
Mandos lado dcho. On Abilitazione comandi lato destro					6							/5.1	31020030	MORS.A MOLLA ZDK 2,5/1V WEID*
=					7							/5.6	31020030	MORS.A MOLLA ZDK 2,5/1V WEID*
=					8							/6.1	31020030	MORS.A MOLLA ZDK 2,5/1V WEID*
=					9							/6.6	31020030	MORS.A MOLLA ZDK 2,5/1V WEID*
=					10							/6.9	31020030	MORS.A MOLLA ZDK 2,5/1V WEID*
Abrir brazos l.o. Apri bracci lato operatore					11							/3.2	31020030	MORS.A MOLLA ZDK 2,5/1V WEID*
Cerrar brazos l.o. Chiudi bracci lato operatore					12							/3.3	31020030	MORS.A MOLLA ZDK 2,5/1V WEID*
Abrir brazos l.o.o. Apri bracci lato non operatore					13							/3.6	31020030	MORS.A MOLLA ZDK 2,5/1V WEID*
Cerrar brazos l.o.o. Chiudi bracci lato non operatore					14							/3.8	31020030	MORS.A MOLLA ZDK 2,5/1V WEID*
Centrado brazos hacia l.o. Centraggio bracci verso lato operatore					15							/4.1	31020030	MORS.A MOLLA ZDK 2,5/1V WEID*
=					16							/4.4	31020030	MORS.A MOLLA ZDK 2,5/1V WEID*
Subir brazos Alza bracci					17							/4.6	31020030	MORS.A MOLLA ZDK 2,5/1V WEID*

Fosber S.p.A.
Via Provinciale per Camaiore, 27/28 Monsagrati (Lucca) - Italy
T. +39.0583.3891 - F. +39.0583.389205 / 385567
E-mail: info@fosber.it

Comisión: CORRUGADORA GUATEMALA

Fecha	05/07/2017
Autor	Lorenzo Centi
Comprobación	
	+C0-012

STAND 400 M.2
Plano de bornes =PR4(5)+B0-X1
Schema morsetti =PR4(5)+B0-X1

Job nr. 4607	= PR4(5)
	+B0
Comisión COM17308	Hoja 14
	Hoja 180

Plano de bornes

FOS_F13_010

Regleta

=PR4(5)+B0-X1

Abrir brazos l.o.

Texto de función	Nombre	Tipo de cable	Punto de con	Designación de destino	Borne	Puente	Designación	Designación de destino	Punto de con	Nombre	Tipo de cable	Página / colu	Número de art	Descripción
Bajar brazos Abbassa bracci					18	'						/4.7	31020030	MORS.A MOLLA ZDK 2,5/1V WEID*
Centrado on Abilitazione centraggio					19	'						/4.9	31020030	MORS.A MOLLA ZDK 2,5/1V WEID*

Fosber S.p.A.
Via Provinciale per Camaiore, 27/28 Monsagrati (Lucca) - Italy
T. +39.0583.3891 - F. +39.0583.389205 / 385567
E-mail: info@fosber.it

Comisión
CORRUGADORA GUATEMALA

Fecha	05/07/2017
Autor	Lorenzo Centi
Comprobación	
	+C0-012

STAND 400 M.2
Plano de bornes =PR4(5)+B0-X1
Schema morsetti =PR4(5)+B0-X1

Job nr. 4607	= PR4(5)
	+B0
Comisión COM17308	Hoja 15
	Hoja 180

Plano de bornes

FOS_F13_010

Texto de función						Nombre	Tipo de cable	Regleta =PR4(5)+B0-X2 Punto de con	Designación de destino	Borne	Puente	Designación	Designación de destino	Punto de con	Nombre	Tipo de cable	-W58 Prewired	-W62 Prewired	-W69 Prewired	-W73 Prewired	Página / colu	Número de art	Descripción
								12	-X1	1	'	3.15	+B0BM-Y3.2	x1			*				/3.3	31020025	MORS.A MOLLA ZDK 2,5 *
																						31020040	PIASTRE TERM. ZAP/ZDK W EID.*
								14	-X1	2	'	3.19	+B0BM-Y3.4	x1				*			/3.8		
											'												
								12	-X1	3	'	3.15	+B0BM-Y5.2	x1					*		/5.3	31020025	MORS.A MOLLA ZDK 2,5 *
								14	-X1	4	'	3.19	+B0BM-Y5.4	x1						*	/5.8		
											'												

Fosber S.p.A. Via Provinciale per Camaiore, 27/28 Monsagrati (Lucca) - Italy T. +39.0583.3891 - F. +39.0583.389205 / 385567 E-mail: info@fosber.it	Comisión CORRUGADORA GUATEMALA	Fecha 05/07/2017 Autor Lorenzo Centi Comprobación +C0-012	**STAND 400 M.2** Plano de bornes =PR4(5)+B0-X2 Schema morsetti =PR4(5)+B0-X2	Job nr. 4607 Comisión COM17308	= PR4(5) +B0 Hoja 16 Hoja 180

Plano de bornes

FOS_F13_010

Texto de función						Nombre	Tipo de cable	Regleta =PR4(5)+B0-X2 Punto de con	Designación de destino	Borne	Puente	Designación	Designación de destino	Punto de con	Nombre	Tipo de cable	-W63 Prewired	-W64 Prewired	-W74 Prewired	-W75 Prewired	Página / colu	Número de art	Descripción
								15	-X1	5	'	4.16	+B0BM-Y4.1	x1			*				/4.1	31020025	MORS.A MOLLA ZDK 2,5 *
								16	-X1	6	'	4.17	+B0BM-Y4.2	x1				*			/4.4		
											'												
								15	-X1	7	'	4.16	+B0BM-Y6.1	x1					*		/6.1	31020025	MORS.A MOLLA ZDK 2,5 *
								16	-X1	8	'	4.17	+B0BM-Y6.2	x1						*	/6.4		
											'												

Fosber S.p.A.
Via Provinciale per Camaiore, 27/28 Monsagrati (Lucca) - Italy
T. +39.0583.3891 - F. +39.0583.389205 / 385567
E-mail: info@fosber.it

Comisión: CORRUGADORA GUATEMALA

Fecha	05/07/2017
Autor	Lorenzo Centi
Comprobación	
	+C0-012

STAND 400 M.2
Plano de bornes =PR4(5)+B0-X2
Schema morsetti =PR4(5)+B0-X2

Job nr. 4607	= PR4(5)
	+B0
Comisión COM17308	Hoja 17
	Hoja 180

Plano de bornes

FOS_F13_010

Texto de función	Nombre	Tipo de cable	Regleta =PR4(5)+B0-X3 Punto de con	Designación de destino	Borne	Puente	Designación	Designación de destino	Punto de con	Nombre	Tipo de cable	-W56 TECNIFLEX	Página / colu	Número de art	Descripción
0 V dc general 0 V dc generale					1	'	X0.0	-X0.0	1				/7.3	31020025	MORS.A MOLLA ZDK 2,5 *
								-X4	2					31020040	PIASTRE TERM. ZAP/ZDK W EID.*
Habilitación centradores Abilitazione centratori					2	'		+C0-X18	5			*	/7.3		
						'									

Fosber S.p.A.
Via Provinciale per Camaiore, 27/28 Monsagrati (Lucca) - Italy
T. +39.0583.3891 - F. +39.0583.389205 / 385567
E-mail: info@fosber.it

Comisión: CORRUGADORA GUATEMALA

Fecha	05/07/2017
Autor	Lorenzo Centi
Comprobación	
	+C0-012

STAND 400 M.2
Plano de bornes =PR4(5)+B0-X3
Schema morsetti =PR4(5)+B0-X3

Job nr. 4607	= PR4(5)
	+B0
Comisión COM17308	Hoja 18
	Hoja 180

Plano de bornes

FOS_F13_010

Texto de función	Nombre	Tipo de cable	Regleta =PR4(5)+B0-X4 Punto de con	Designación de destino	Borne	Puente	Designación	Designación de destino	Punto de con	Nombre	-W56 TECNIFLEX Tipo de cable	Página / colu	Número de art	Descripción
24 V dc general -a 24 V dc generale -a					1		X0.1-A	-X0.1-A	1			/7.4	31020025	MORS.A MOLLA ZDK 2,5 *
													31020040	PIASTRE TERM. ZAP/ZDK W EID.*
0 V dc general 0 V dc generale					2		X0.0	-X3	1			/7.4		
24 V dc general -a 24 V dc generale -a					3							/7.5	31020025	MORS.A MOLLA ZDK 2,5 *
0 V dc general 0 V dc generale					4							/7.5		
24 V dc general -a 24 V dc generale -a					5							/7.6	31020025	MORS.A MOLLA ZDK 2,5 *
0 V dc general 0 V dc generale					6							/7.6		
24 V dc general -a 24 V dc generale -a					7							/7.7	31020025	MORS.A MOLLA ZDK 2,5 *
0 V dc general 0 V dc generale					8							/7.7		
Fotocélula límite bobina izda. Lado opuesto l.o. Fotocellula limite bobina sx lato non operatore					9			+C0-X18	15		*	/7.4	31020025	MORS.A MOLLA ZDK 2,5 *
Fotocélula límite bobina dcha. Lado opuesto l.o. Fotocellula limite bobina dx lato non operatore					10			+C0-X18	16		*	/7.5		
Bobina en espera lado izquierdo no operador Bobina in attesa lato sinistro non operatore					11			+C0-X18	19		*	/7.6	31020025	MORS.A MOLLA ZDK 2,5 *
Bobina en espera lado derecho no operador Bobina in attesa lato destro non operatore					12			+C0-X18	20		*	/7.7		

Fosber S.p.A.
Via Provinciale per Camaiore, 27/28 Monsagrati (Lucca) - Italy
T. +39.0583.3891 - F. +39.0583.389205 / 385567
E-mail: info@fosber.it

Comisión: CORRUGADORA GUATEMALA

Fecha	05/07/2017
Autor	Lorenzo Centi
Comprobación	
	+C0-012

STAND 400 M.2
Plano de bornes =PR4(5)+B0-X4
Schema morsetti =PR4(5)+B0-X4

Job nr. 4607	= PR4(5)
	+B0
Comisión COM17308	Hoja 19
	Hoja 180

Plano de bornes

FOS_F13_010

Texto de función						Nombre	Regleta =PR4(5)+B0-X4							Nombre					Página / colu	Número de art	Descripción
						Tipo de cable	Punto de con	Designación de destino	Borne	Puente	Designación	Designación de destino	Punto de con	Tipo de cable							

Plano de bornes

FOS_F13_010

Texto de función	Nombre	Tipo de cable	Regleta =PR4(5)+B0-X5 Punto de con	Designación de destino	Borne	Puente	Designación	Designación de destino	Punto de con	Nombre	Tipo de cable -W56 TECNIFLEX	Página / colu	Número de art	Descripción
24 V dc general -a 24 V dc generale -a					1	'	X0.1-A	-X0.1-A	1			/7.8	31020000	MORS.A MOLLA ZDU 2,5 WEI D. *
													31020035	PIASTRE TERM. ZAP/TW1 WE ID.*
0 V dc general 0 V dc generale					2	'	X0.0	-X0.0	1			/7.8	31020000	MORS.A MOLLA ZDU 2,5 WEI D. *
Fotocélula límite ext. Izda. Lado opuesto l.o. Fotocellula limite esterno sx lato non operatore					3	'		+C0-X18	17		*	/7.8	31020090	MORS.SEZION. ZTR 2,5 WEID. *
24 V dc general -a 24 V dc generale -a					4	'	X0.1-A	-X0.1-A	1			/7.9	31020000	MORS.A MOLLA ZDU 2,5 WEI D. *
0 V dc general 0 V dc generale					5	'	X0.0	-X0.0	1			/7.9	31020000	MORS.A MOLLA ZDU 2,5 WEI D. *
Fotocélula límite ext. Dcha. Lado opuesto l.o. Fotocellula limite esterno dx lato non operatore					6	'		+C0-X18	18		*	/7.9	31020090	MORS.SEZION. ZTR 2,5 WEID. *

Fosber S.p.A.
Via Provinciale per Camaiore, 27/28 Monsagrati (Lucca) - Italy
T. +39.0583.3891 - F. +39.0583.389205 / 385567
E-mail: info@fosber.it

Comisión: CORRUGADORA GUATEMALA

Fecha	05/07/2017
Autor	Lorenzo Centi
Comprobación	
	+C0-012

STAND 400 M.2
Plano de bornes =PR4(5)+B0-X5
Schema morsetti =PR4(5)+B0-X5

Job nr. 4607	= PR4(5)
	+B0
Comisión COM17308	Hoja 21
	Hoja 180

Plano de bornes

FOS_F13_010

Regleta

=PR4(5)+B0-X0.0

0 V dc general

Texto de función	Nombre	Tipo de cable	Punto de con	Designación de destino	Borne	Puente	Designación	Designación de destino	Punto de con	Nombre	Tipo de cable	Página / colu	Número de art	Descripción
0 V dc general 0 V dc generale					1	-						/7.0	31020030	MORS.A MOLLA ZDK 2,5/1V WEID*
													31020040	PIASTRE TERM. ZAP/ZDK W EID.*
													31014143	FERMI X MORS. EW35 WEIDM .

Fosber S.p.A.
Via Provinciale per Camaiore, 27/28 Monsagrati (Lucca) - Italy
T. +39.0583.3891 - F. +39.0583.389205 / 385567
E-mail: info@fosber.it

Comisión
CORRUGADORA GUATEMALA

Fecha	05/07/2017
Autor	Lorenzo Centi
Comprobación	
	+C0-012

STAND 400 M.2
Plano de bornes =PR4(5)+B0-X0.0
Schema morsetti =PR4(5)+B0-X0.0

Job nr. 4607	= PR4(5)
	+B0
Comisión COM17308	Hoja 22
	Hoja 180

Resumen de cables

FOS_F10_112

Nombre de	Cable label	Origen	Destino	Código	Tipo de cable	Todos los conduc	Sección [mm]	Conductores	Longitud [m]	Testo funzionale	Texto de función	Esquema
-W57	+B0BM-W57	-PE	+B0BM-Y3.1	47145960	Prewired	3		3		Apri bracci lato operatore	Abrir brazos l.o.	/3.1
		-X1		31235500	M12x1,5							
-W58	+B0BM-W58	-PE	+B0BM-Y3.2	47145960	Prewired	3		3		Chiudi bracci lato operatore	Cerrar brazos l.o.	/3.3
		-X1		31235500	M12x1,5							
		-X2										
-W60	+B0BM-W60	-PE	+B0BM-Y3.3	47145960	Prewired	3		3		Apri bracci lato non operatore	Abrir brazos l.o.o.	/3.5
		-X1		31235500	M12x1,5							
-W62	+B0BM-W62	-PE	+B0BM-Y3.4	47145960	Prewired	3		3		Chiudi bracci lato non operatore	Cerrar brazos l.o.o.	/3.8
		-X1		31235500	M12x1,5							
		-X2										
-W63	+B0BM-W63	-PE	+B0BM-Y4.1	47145960	Prewired	3		3		Centraggio bracci verso lato operatore	Centrado brazos hacia l.o.	/4.1
		-X1		31235500	M12x1,5							
		-X2										
-W64	+B0BM-W64	-PE	+B0BM-Y4.2	47145960	Prewired	3		3		Centraggio bracci verso lato operatore	Centrado brazos hacia l.o.	/4.4
		-X1		31235500	M12x1,5							
		-X2										
-W65	+B0BM-W65	-PE	+B0BM-Y4.3	47145873	Prewired	3		3		Alza bracci	Subir brazos	/4.6
		-X1		31235500	M12x1,5							
-W66	+B0BM-W66	-PE	+B0BM-Y4.4	47145873	Prewired	3		3		Abbassa bracci	Bajar brazos	/4.7
		-X1		31235500	M12x1,5							
-W67	+B0BM-W67	-PE	+B0BM-Y4.5	47145960	Prewired	3		3		Abilitazione centraggio	Centrado on	/4.8
		-X1		31235500	M12x1,5							
-W68	+B0BM-W68	-PE	+B0BM-Y5.1	47145960	Prewired	3		3		Apri bracci lato operatore	Abrir brazos l.o.	/5.1
		-X1		31235500	M12x1,5							
-W69	+B0BM-W69	-PE	+B0BM-Y5.2	47145960	Prewired	3		3		Chiudi bracci lato operatore	Cerrar brazos l.o.	/5.3
		-X1		31235500	M12x1,5							
		-X2										
-W71	+B0BM-W71	-PE	+B0BM-Y5.3	47145960	Prewired	3		3		Apri bracci lato non operatore	Abrir brazos l.o.o.	/5.5
		-X1		31235500	M12x1,5							
-W73	+B0BM-W73	-PE	+B0BM-Y5.4	47145960	Prewired	3		3		Chiudi bracci lato non operatore	Cerrar brazos l.o.o.	/5.8
		-X1		31235500	M12x1,5							
		-X2										
-W74	+B0BM-W74	-PE	+B0BM-Y6.1	47145960	Prewired	3		3		Centraggio bracci verso lato operatore	Centrado brazos hacia l.o.	/6.1
		-X1		31235500	M12x1,5							
		-X2										
-W75	+B0BM-W75	-PE	+B0BM-Y6.2	47145960	Prewired	3		3		Centraggio bracci verso lato operatore	Centrado brazos hacia l.o.	/6.4
		-X1		31235500	M12x1,5							
		-X2										
-W76	+B0BM-W76	-PE	+B0BM-Y6.3	47145873	Prewired	3		3		Alza bracci	Subir brazos	/6.6
		-X1		31235500	M12x1,5							
-W77	+B0BM-W77	-PE	+B0BM-Y6.4	47145873	Prewired	3		3		Abbassa bracci	Bajar brazos	/6.7
		-X1		31235500	M12x1,5							
-W78	+B0BM-W78	-PE	+B0BM-Y6.5	47145960	Prewired	3		3		Abilitazione centraggio	Centrado on	/6.8
		-X1		31235500	M12x1,5							

Fosber S.p.A.
Via Provinciale per Camaiore, 27/28 Monsagrati (Lucca) - Italy
T. +39.0583.3891 - F. +39.0583.389205 / 385567
E-mail: info@fosber.it

Comisión: CORRUGADORA GUATEMALA

Fecha	05/07/2017
Autor	Lorenzo Centi
Comprobación	
	+C0-012

STAND 400 M.2
Resumen de cables : =PR4(5)-W57 - =PR4(5)-W78
Sommario cavi : =PR4(5)-W57 - =PR4(5)-W78

Job nr. 4607	= PR4(5)
	+B0
Comisión COM17308	Hoja 23
	Hoja 180

Resumen de cables

FOS_F10_111

Nombre de	Cable label	Origen	Destino	Código	Tipo de cable	Todos los conduc	Sección [mm]	Conductores	Longitud [m]	Testo funzionale	Texto de función	Esquema
-W56	+C0+B0-W56	+C0-X18	-X0.0	31051278	TECNIFLEX	25G	1	21		Interconnessioni con +B0	Interconexiones con +B0	+C0/45.0
		-PE	-X0.1-A	31235503	M25 x 1,5							
			-X1									
			-X3									
			-X4									
			-X5									
			+C0-PE0									

Fosber S.p.A.
Via Provinciale per Camaiore, 27/28 Monsagrati (Lucca) - Italy
T. +39.0583.3891 - F. +39.0583.389205 / 385567
E-mail: info@fosber.it

Comisión
CORRUGADORA GUATEMALA

Fecha	05/07/2017
Autor	Lorenzo Centi
Comprobación	
	+C0-012

STAND 400 M.2
Resumen de cables : =PR4(5)-W56 - =PR4(5)-W56
Sommario cavi : =PR4(5)-W56 - =PR4(5)-W56

Job nr. 4607	= PR4(5)
	+B0
Comisión COM17308	Hoja 24
	Hoja 180

Índice de páginas

FOS_F06_010

Página	Descrizione pagina	Descripción de página	Fecha	Responsable
=PR4(5)+B0/1	Copertina sezione	Papel cara sección	05/07/2017	LCENTI
=PR4(5)+B0/2	Pagina intenzionalmente vuota	Página intencionalmente vacía	05/07/2017	LCENTI
=PR4(5)+B0/3	Elettrovalvole stazione sx	Electroválvulas estación izq	05/07/2017	LCENTI
=PR4(5)+B0/4	Elettrovalvole stazione sx	Electroválvulas estación izq	05/07/2017	LCENTI
=PR4(5)+B0/5	Elettrovalvole stazione dx	Electroválvulas estación der	05/07/2017	LCENTI
=PR4(5)+B0/6	Elettrovalvole stazione dx	Electroválvulas estación der	05/07/2017	LCENTI
=PR4(5)+B0/7	Fotocellule limite di caricamento	Fotocélulas límite de cargado	05/07/2017	LCENTI
=PR4(5)+B0/8	Layout +B0	Layout +B0	05/07/2017	LCENTI
=PR4(5)+B0/9	Layout +B0	Layout +B0	05/07/2017	LCENTI
=PR4(5)+B0/10	Layout +B0	Layout +B0	05/07/2017	LCENTI
=PR4(5)+B0/11	Schema morsetti =PR4(5)+B0-PE	Plano de bornes =PR4(5)+B0-PE	05/07/2017	LCENTI
=PR4(5)+B0/12	Schema morsetti =PR4(5)+B0-PE	Plano de bornes =PR4(5)+B0-PE	05/07/2017	LCENTI
=PR4(5)+B0/13	Schema morsetti =PR4(5)+B0-X0.1-A	Plano de bornes =PR4(5)+B0-X0.1-A	05/07/2017	LCENTI
=PR4(5)+B0/14	Schema morsetti =PR4(5)+B0-X1	Plano de bornes =PR4(5)+B0-X1	05/07/2017	LCENTI
=PR4(5)+B0/15	Schema morsetti =PR4(5)+B0-X1	Plano de bornes =PR4(5)+B0-X1	05/07/2017	LCENTI
=PR4(5)+B0/16	Schema morsetti =PR4(5)+B0-X2	Plano de bornes =PR4(5)+B0-X2	05/07/2017	LCENTI
=PR4(5)+B0/17	Schema morsetti =PR4(5)+B0-X2	Plano de bornes =PR4(5)+B0-X2	05/07/2017	LCENTI
=PR4(5)+B0/18	Schema morsetti =PR4(5)+B0-X3	Plano de bornes =PR4(5)+B0-X3	05/07/2017	LCENTI
=PR4(5)+B0/19	Schema morsetti =PR4(5)+B0-X4	Plano de bornes =PR4(5)+B0-X4	05/07/2017	LCENTI
=PR4(5)+B0/20	Schema morsetti =PR4(5)+B0-X4	Plano de bornes =PR4(5)+B0-X4	05/07/2017	LCENTI
=PR4(5)+B0/21	Schema morsetti =PR4(5)+B0-X5	Plano de bornes =PR4(5)+B0-X5	05/07/2017	LCENTI
=PR4(5)+B0/22	Schema morsetti =PR4(5)+B0-X0.0	Plano de bornes =PR4(5)+B0-X0.0	05/07/2017	LCENTI
=PR4(5)+B0/23	Sommario cavi : =PR4(5)-W57 - =PR4(5)-W78	Resumen de cables : =PR4(5)-W57 - =PR4(5)-W78	05/07/2017	LCENTI
=PR4(5)+B0/24	Sommario cavi : =PR4(5)-W56 - =PR4(5)-W56	Resumen de cables : =PR4(5)-W56 - =PR4(5)-W56	05/07/2017	LCENTI
=PR4(5)+B0/25	Sommario delle pagine : =PR4(5)+B0/1 - =PR4(5)+B0/25	Índice de páginas : =PR4(5)+B0/1 - =PR4(5)+B0/25	05/07/2017	LCENTI

Fosber S.p.A.
Via Provinciale per Camaiore, 27/28 Monsagrati (Lucca) - Italy
T. +39.0583.3891 - F. +39.0583.389205 / 385567
E-mail: info@fosber.it

Comisión
CORRUGADORA GUATEMALA

Fecha	05/07/2017
Autor	Lorenzo Centi
Comprobación	
	+C0-012

STAND 400 M.2
Índice de páginas : =PR4(5)+B0/1 - =PR4(5)+B0/25
Sommario delle pagine : =PR4(5)+B0/1 - =PR4(5)+B0/25

Job nr. 4607	= PR4(5)
	+B0
Comisión COM17308	Hoja 25
	Hoja 180

Plano de bornes

FOS_F13_010

Texto de función				-W34	-W35	Nombre	Regleta =PR4(5)+B1-X1 Expulsor izq. Todo fuera lado operador							Nombre	-W30						
				Prewired 2X	Prewired 6x	Tipo de cable	Punto de con	Designación de destino	Borne	Puente	Designación	Designación de destino	Punto de con	Tipo de cable	OR PMX				Página / colu	Número de art	Descripción
Expulsor izq. Todo fuera lado operador Espulsore sx tutto fuori lato operatore									1	'	29.10	+C0-X14	1		*				+C0/39.1		
0 V dc general 0 V dc generale					*		PK	+B1BM-A39.1	5	'	X0.0	+C0-X14	5		*				+C0/39.5		
				*			Bu	+B1BM-S39.4													
					*		YE	+B1BM-A39.1													
Ventilador freno izq. Lado operador Ventilatore freno sx lato operatore					*		GY	+B1BM-A39.1	6	'	5.12	+C0-X14	6		*				+C0/39.5		
Bobina cargada lado opuesto l.o. Izdo. Bobina caricata lato non operatore sx									2	'	29.11	+C0-X14	2		*				+C0/39.1		
Expulsor izq. Todo dentro lado no operador Espulsore sx tutto dentro lato non operatore									3	'	29.12	+C0-X14	3		*				+C0/39.2		
Habilitación sensores izquierda Abilitazione sensori sinistra				*			Bn	+B1BM-S39.4	4	'	29.26	+C0-X14	4		*				+C0/39.3		
Rotación bobina izq. 1 Giro bobina sx 1					*		GN	+B1BM-A39.1	7	'	25.12	+C0-X14	7		*				+C0/39.6		
Rotación bobina izq. 2 Giro bobina sx 2					*		BN	+B1BM-A39.1	8	'	25.13	+C0-X14	8		*				+C0/39.6		
24 V dc general -b 24 V dc generale -b					*		WH	+B1BM-A39.1	9	'	X0.1-B	+C0-X14	9		*				+C0/39.7		

Fosber S.p.A.
Via Provinciale per Camaiore, 27/28 Monsagrati (Lucca) - Italy
T. +39.0583.3891 - F. +39.0583.389205 / 385567
E-mail: info@fosber.it

Comisión: CORRUGADORA GUATEMALA

Fecha	05/07/2017
Autor	Lorenzo Centi
Comprobación	
	+C0-012

STAND 400 M.2
Plano de bornes =PR4(5)+B1-X1
Schema morsetti =PR4(5)+B1-X1

Job nr. 4607	= PR4(5)
	+B1
Comisión COM17308	Hoja 1
	Hoja 180

Índice de páginas

FOS_F06_010

Página	Descrizione pagina	Descripción de página	Fecha	Responsable
=PR4(5)+B1/1	Schema morsetti =PR4(5)+B1-X1	Plano de bornes =PR4(5)+B1-X1	05/07/2017	LCENTI
=PR4(5)+B1/2	Sommario delle pagine : =PR4(5)+B1/1 - =PR4(5)+B1/2	Índice de páginas : =PR4(5)+B1/1 - =PR4(5)+B1/2	05/07/2017	LCENTI

Fosber S.p.A.
Via Provinciale per Camaiore, 27/28 Monsagrati (Lucca) - Italy
T. +39.0583.3891 - F. +39.0583.389205 / 385567
E-mail: info@fosber.it

Comisión
CORRUGADORA GUATEMALA

Fecha	05/07/2017
Autor	Lorenzo Centi
Comprobación	
	+C0-012

STAND 400 M.2
Índice de páginas : =PR4(5)+B1/1 - =PR4(5)+B1/2
Sommario delle pagine : =PR4(5)+B1/1 - =PR4(5)+B1/2

Job nr. 4607	= PR4(5)
	+B1
Comisión COM17308	Hoja 2
	Hoja 180

Plano de bornes

FOS_F13_010

Texto de función				-W40 Prewired 2X	-W41 Prewired 6x	Nombre / Tipo de cable	Regleta =PR4(5)+B2-X1 Punto de con	Designación de destino	Borne	Puente	Designación	Designación de destino	Punto de con	Nombre / Tipo de cable	-W36 OR PMX				Página / colu	Número de art	Descripción
Expulsor der. Todo fuera lado operador Espulsore dx tutto fuori lato operatore									1	'	29.10	+C0-X15	1		*				+C0/40.1		
0 V dc general 0 V dc generale					*		PK	+B2BM-A40.1	5	'	X0.0	+C0-X15	5		*				+C0/40.5		
				*			Bu	+B2BM-S40.4													
					*		YE	+B2BM-A40.1													
Ventilador freno der. Lado operador Ventilatore freno dx lato operatore					*		GY	+B2BM-A40.1	6	'	5.14	+C0-X15	6		*				+C0/40.5		
Bobina cargada l.o. Dcho. Bobina caricata lato operatore dx									2	'	29.11	+C0-X15	2		*				+C0/40.1		
Expulsor der. Todo dentro lado operador Espulsore dx tutto dentro lato operatore									3	'	29.12	+C0-X15	3		*				+C0/40.2		
Habilitación sensores derecha Abilitazione sensori destra				*			Bn	+B2BM-S40.4	4	'	29.25	+C0-X15	4		*				+C0/40.3		
Rotación bobina dcha. 1 Giro bobina dx 1					*		GN	+B2BM-A40.1	7	'	25.10	+C0-X15	7		*				+C0/40.6		
Rotación bobina dcha. 2 Giro bobina dx 2					*		BN	+B2BM-A40.1	8	'	25.11	+C0-X15	8		*				+C0/40.6		
24 V dc general -c 24 V dc generale -c					*		WH	+B2BM-A40.1	9	'	X0.1-C	+C0-X15	9		*				+C0/40.7		

Fosber S.p.A.
Via Provinciale per Camaiore, 27/28 Monsagrati (Lucca) - Italy
T. +39.0583.3891 - F. +39.0583.389205 / 385567
E-mail: info@fosber.it

Comisión: CORRUGADORA GUATEMALA

Fecha	05/07/2017
Autor	Lorenzo Centi
Comprobación	
	+C0-012

STAND 400 M.2
Plano de bornes =PR4(5)+B2-X1
Schema morsetti =PR4(5)+B2-X1

Job nr. 4607	= PR4(5)
	+B2
Comisión COM17308	Hoja 1
	Hoja 180

Índice de páginas

FOS_F06_010

Página	Descrizione pagina	Descripción de página	Fecha	Responsable
=PR4(5)+B2/1	Schema morsetti =PR4(5)+B2-X1	Plano de bornes =PR4(5)+B2-X1	05/07/2017	LCENTI
=PR4(5)+B2/2	Sommario delle pagine : =PR4(5)+B2/1 - =PR4(5)+B2/2	Índice de páginas : =PR4(5)+B2/1 - =PR4(5)+B2/2	05/07/2017	LCENTI

Fosber S.p.A.
Via Provinciale per Camaiore, 27/28 Monsagrati (Lucca) - Italy
T. +39.0583.3891 - F. +39.0583.389205 / 385567
E-mail: info@fosber.it

Comisión
CORRUGADORA GUATEMALA

Fecha	05/07/2017	
Autor	Lorenzo Centi	
Comprobación		
		+C0-012

STAND 400 M.2
Índice de páginas : =PR4(5)+B2/1 - =PR4(5)+B2/2
Sommario delle pagine : =PR4(5)+B2/1 - =PR4(5)+B2/2

Job nr. 4607	= PR4(5)	
	+B2	
Comisión COM17308	Hoja	2
	Hoja	180

Plano de bornes

FOS_F13_010

Texto de función				-W46	-W47	Nombre	Regleta =PR4(5)+B3-X1 Punto de con	Designación de destino	Borne	Puente	Designación	Designación de destino	Punto de con	Nombre	-W42				Página / colu	Número de art	Descripción
				Prewired 3X	TECNIFLEX 2x0.5 mm²	Tipo de cable								Tipo de cable	OR PMX						
Expulsor izq. Todo fueralado no operador Espulsore sx tutto fuori lato non operatore									1	'	29.13	+C0-X16	1		*				+C0/41.1		
0 V dc general 0 V dc generale					*		BU	+B3BM-A41.1	6	'	X0.0	+C0-X16	6		*				+C0/41.6		
				*			Bu	+B3BM-S41.6													
Ventilador freno sx lado no operador Ventilatore freno sx lato non operatore					*		BN	+B3BM-A41.1	7	'	5.13	+C0-X16	7		*				+C0/41.6		
Fotocélula izquierda centrado alma Fotocellula sinistra centraggio anima				*			BK	+B3BM-S41.6	5	'	29.18	+C0-X16	5		*				+C0/41.5		
Bobina cargada lado opuesto l.o. Izdo. Bobina caricata lato non operatore sx									2	'	29.14	+C0-X16	2		*				+C0/41.2		
Expulsor izq. Todo dentro lado no operador Espulsore sx tutto dentro lato non operatore									3	'	29.15	+C0-X16	3		*				+C0/41.3		
Habilitación sensores izquierda Abilitazione sensori sinistra				*			Bn	+B3BM-S41.6	4	'	29.26	+C0-X16	4		*				+C0/41.3		

Fosber S.p.A.
Via Provinciale per Camaiore, 27/28 Monsagrati (Lucca) - Italy
T. +39.0583.3891 - F. +39.0583.389205 / 385567
E-mail: info@fosber.it

Comisión: CORRUGADORA GUATEMALA

Fecha	05/07/2017
Autor	Lorenzo Centi
Comprobación	
	+C0-012

STAND 400 M.2
Plano de bornes =PR4(5)+B3-X1
Schema morsetti =PR4(5)+B3-X1

Job nr. 4607	= PR4(5)
	+B3
Comisión COM17308	Hoja 1
	Hoja 180

Índice de páginas

FOS_F06_010

Página	Descrizione pagina	Descripción de página	Fecha	Responsable
=PR4(5)+B3/1	Schema morsetti =PR4(5)+B3-X1	Plano de bornes =PR4(5)+B3-X1	05/07/2017	LCENTI
=PR4(5)+B3/2	Sommario delle pagine : =PR4(5)+B3/1 - =PR4(5)+B3/2	Índice de páginas : =PR4(5)+B3/1 - =PR4(5)+B3/2	05/07/2017	LCENTI

Fosber S.p.A.
Via Provinciale per Camaiore, 27/28 Monsagrati (Lucca) - Italy
T. +39.0583.3891 - F. +39.0583.389205 / 385567
E-mail: info@fosber.it

Comisión
CORRUGADORA GUATEMALA

Fecha	05/07/2017	
Autor	Lorenzo Centi	
Comprobación		
		+C0-012

STAND 400 M.2
Índice de páginas : =PR4(5)+B3/1 - =PR4(5)+B3/2
Sommario delle pagine : =PR4(5)+B3/1 - =PR4(5)+B3/2

Job nr. 4607	= PR4(5)	
	+B3	
Comisión COM17308	Hoja	2
	Hoja	180

Plano de bornes

FOS_F13_010

Texto de función				-W52	-W53	Nombre	Regleta =PR4(5)+B4-X1							Nombre	-W48						
				Prewired 3X	TECNIFLEX 2x0.5 mm²	Tipo de cable	Punto de con	Designación de destino	Borne	Puente	Designación	Designación de destino	Punto de con	Tipo de cable	OR PMX				Página / colu	Número de art	Descripción
Expulsor der. Todo fuera lado operador Espulsore dx tutto fuori lato operatore									1	'	29.13	+C0-X17	1		*				+C0/42.1		
0 V dc general 0 V dc generale					*		BU	+B4BM-A42.1	6	'	X0.0	+C0-X17	6		*				+C0/42.6		
				*			Bu	+B4BM-S42.4													
Ventilador freno dx lado no operador Ventilatore freno dx lato non operatore					*		BN	+B4BM-A42.1	7	'	5.15	+C0-X17	7		*				+C0/42.6		
Fotocélula derecha centrado alma Fotocellula destra centraggio anima				*			BK	+B4BM-S42.4	5	'	29.18	+C0-X17	5		*				+C0/42.5		
Bobina cargada l.o. Dcho. Bobina caricata lato operatore dx									2	'	29.14	+C0-X17	2		*				+C0/42.2		
Expulsor der. Todo dentro lado operador Espulsore dx tutto dentro lato operatore									3	'	29.15	+C0-X17	3		*				+C0/42.3		
Habilitación sensores derecha Abilitazione sensori destra				*			Bn	+B4BM-S42.4	4	'	29.25	+C0-X17	4		*				+C0/42.3		

Fosber S.p.A.
Via Provinciale per Camaiore, 27/28 Monsagrati (Lucca) - Italy
T. +39.0583.3891 - F. +39.0583.389205 / 385567
E-mail: info@fosber.it

Comisión: CORRUGADORA GUATEMALA

Fecha	05/07/2017
Autor	Lorenzo Centi
Comprobación	
	+C0-012

STAND 400 M.2
Plano de bornes =PR4(5)+B4-X1
Schema morsetti =PR4(5)+B4-X1

Job nr. 4607	= PR4(5)
	+B4
Comisión COM17308	Hoja 1
	Hoja 180

Índice de páginas

FOS_F06_010

Página	Descrizione pagina	Descripción de página	Fecha	Responsable
=PR4(5)+B4/1	Schema morsetti =PR4(5)+B4-X1	Plano de bornes =PR4(5)+B4-X1	05/07/2017	LCENTI
=PR4(5)+B4/2	Sommario delle pagine : =PR4(5)+B4/1 - =PR4(5)+B4/2	Índice de páginas : =PR4(5)+B4/1 - =PR4(5)+B4/2	05/07/2017	LCENTI

Fosber S.p.A.
Via Provinciale per Camaiore, 27/28 Monsagrati (Lucca) - Italy
T. +39.0583.3891 - F. +39.0583.389205 / 385567
E-mail: info@fosber.it

Comisión
CORRUGADORA GUATEMALA

Fecha	05/07/2017
Autor	Lorenzo Centi
Comprobación	
	+C0-012

STAND 400 M.2
Índice de páginas : =PR4(5)+B4/1 - =PR4(5)+B4/2
Sommario delle pagine : =PR4(5)+B4/1 - =PR4(5)+B4/2

Job nr. 4607	= PR4(5)
	+B4
Comisión COM17308	Hoja 2
	Hoja 180

0	1	2	3	4	5	6	7	8	9

STAND M2

=PR4(5) +N0

Diagrama de bloques funcionales
Schema a blocchi funzionali

Fosber S.p.A.
Via Provinciale per Camaiore, 27/28 Monsagrati (Lucca) - Italy
T. +39.0583.3891 - F. +39.0583.389205 / 385567
E-mail: info@fosber.it

Comisión	CORRUGADORA GUATEMALA		
Fecha	05/07/2017		
Autor	Lorenzo Centi		
Comprobación			
		+C0-012	

STAND 400 M.2
Papel cara sección
Copertina sezione

Job nr. 4607	= PR4(5)
	+N0
Comisión COM17308	Hoja 1
	Hoja 180

0	1	2	3	4	5	6	7	8	9

Fosber S.p.A.
Via Provinciale per Camaiore, 27/28 Monsagrati (Lucca) - Italy
T. +39.0583.3891 - F. +39.0583.389205 / 385567
E-mail: info@fosber.it

Comisión
CORRUGADORA GUATEMALA

Fecha	05/07/2017
Autor	Lorenzo Centi
Comprobación	
	+C0-012

STAND 400 M.2
Página intencionalmente vacía
Pagina intenzionalmente vuota

Job nr. 4607	= PR4(5)
	+N0
Comisión COM17308	Hoja 2
	Hoja 180

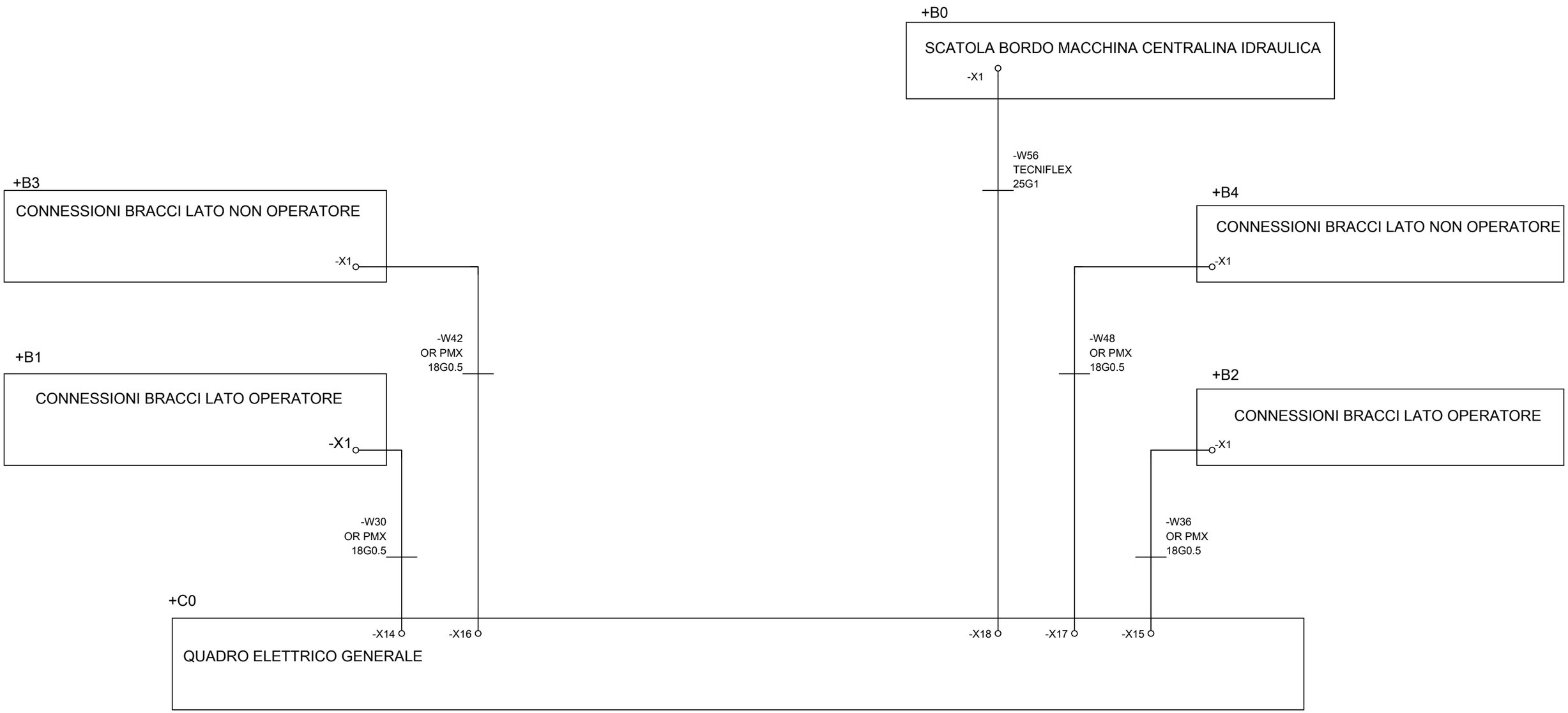

Fosber S.p.A.
Via Provinciale per Camaiore, 27/28 Monsagrati (Lucca) - Italy
T. +39.0583.3891 - F. +39.0583.389205 / 385567
E-mail: info@fosber.it

Comisión	CORRUGADORA GUATEMALA		
Fecha	05/07/2017		
Autor	Lorenzo Centi		
Comprobación			
		+C0-012	

STAND 400 M.2
Diagrama de bloques funcionales
Schema a blocchi funzionali

Job nr. 4607	= PR4(5)
	+N0
Comisión COM17308	Hoja 3
	Hoja 180

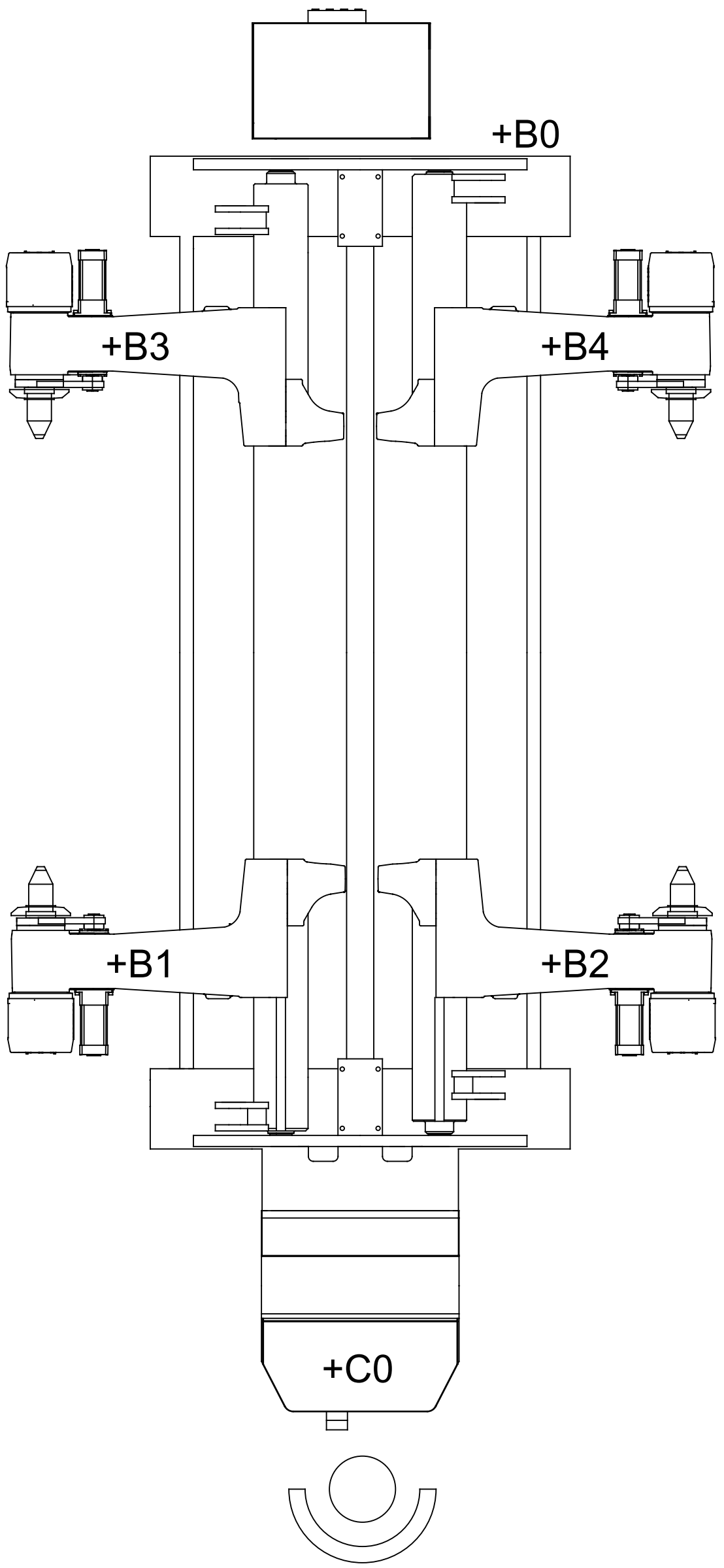

LATO SX

LATO DX

= PR4(5)	
+N0	
Hoja	4
Hoja	180
Job nr. 4607	
Comisión COM17308	

STAND 400 M.2
LAYOUT
LAYOUT

Fecha	05/07/2017
Autor	Lorenzo Centi
Comprobación	
	+C0-012

Comisión
CORRUGADORA GUATEMALA

Fosber S.p.A.
Via Provinciale per Camaiore, 27/28 Monsagrati (Lucca) - Italy
T. +39.0583.3891 - F. +39.0583.389205 / 385567
E-mail: info@fosber.it

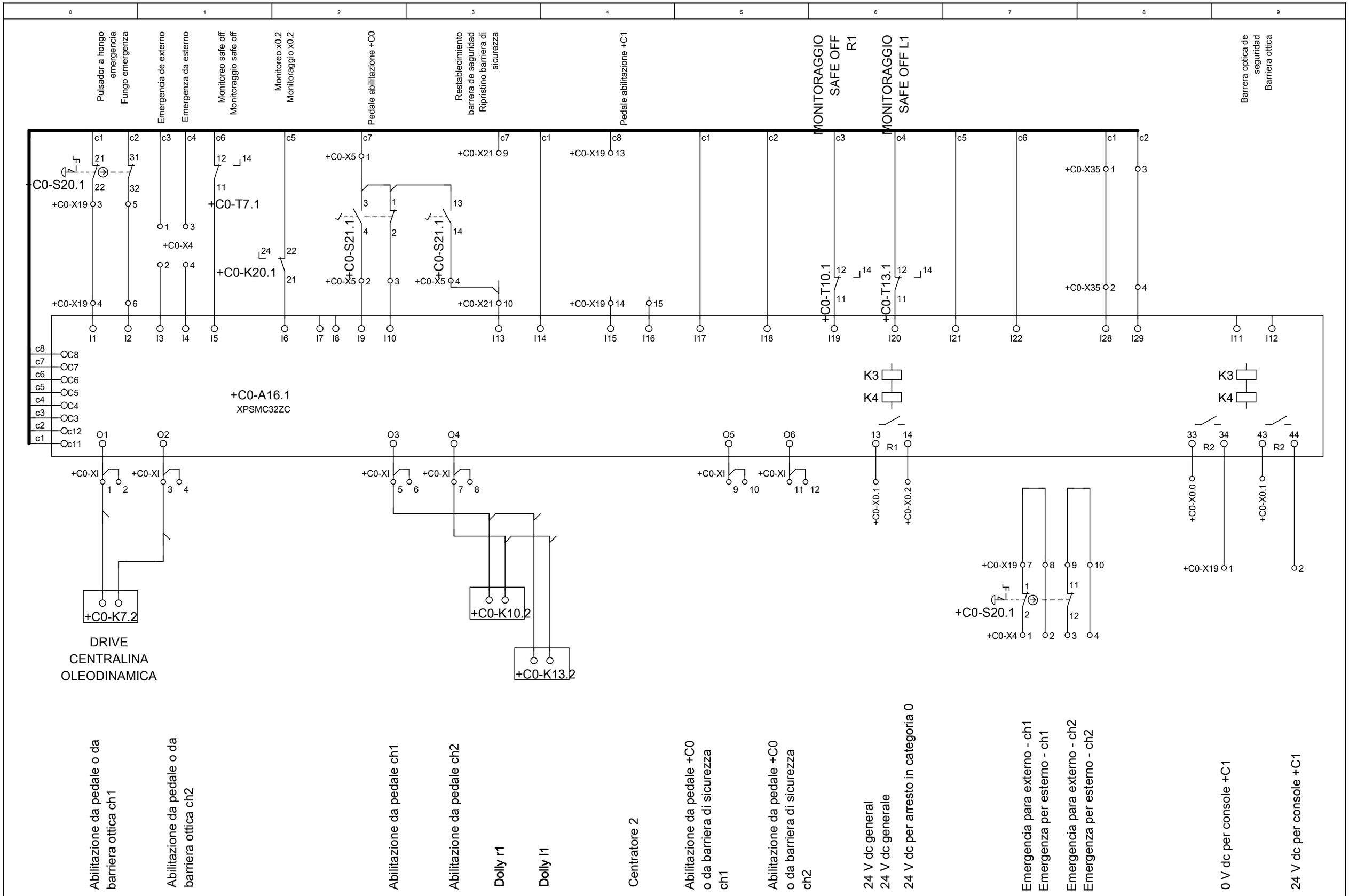

Fosber S.p.A.
Via Provinciale per Camaiore, 27/28 Monsagrati (Lucca) - Italy
T. +39.0583.3891 - F. +39.0583.389205 / 385567
E-mail: info@fosber.it

Comisión	CORRUGADORA GUATEMALA	Fecha	05/07/2017
		Autor	Lorenzo Centi
		Comprobación	
			+C0-012

STAND 400 M.2
Dispositivos y componentes de seguridad
Dispositivi e componenti di sicurezza

Job nr. 4607	= PR4(5)
	+N0
Comisión COM17308	Hoja 5
	Hoja 180

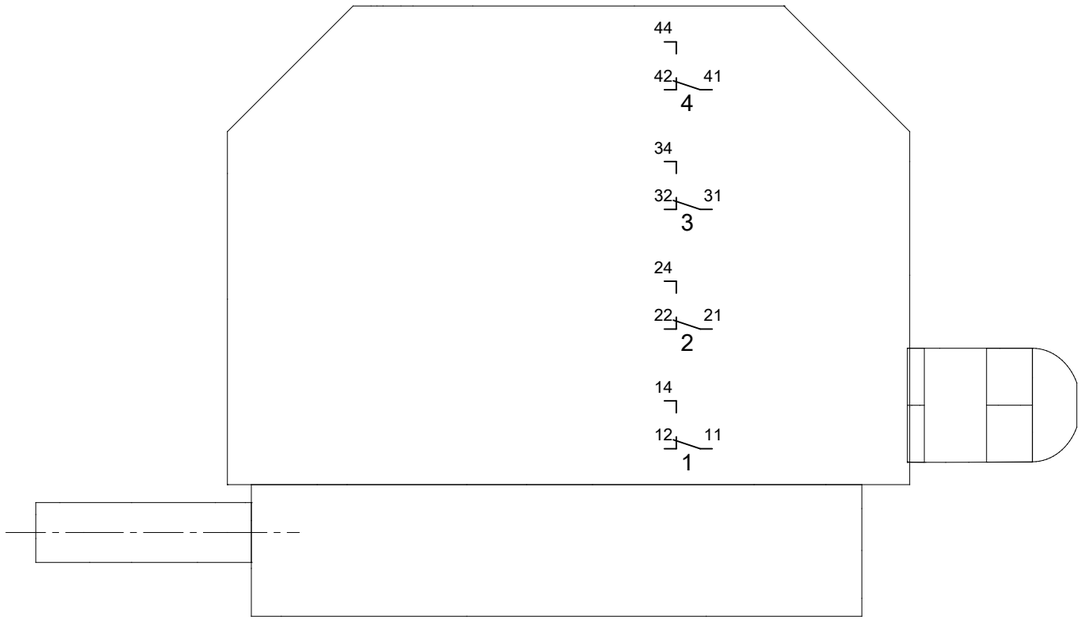

Fosber S.p.A.
Via Provinciale per Camaiore, 27/28 Monsagrati (Lucca) - Italy
T. +39.0583.3891 - F. +39.0583.389205 / 385567
E-mail: info@fosber.it

Comisión	CORRUGADORA GUATEMALA		
Fecha	05/07/2017		
Autor	Lorenzo Centi		
Comprobación			
		+C0-012	

STAND 400 M.2
Final de carrera giratorio
Finecorsa rotativo

Job nr. 4607	= PR4(5)
	+N0
Comisión COM17308	Hoja 6
	Hoja 180

0	1	2	3	4	5	6	7	8	9

Fosber S.p.A.
Via Provinciale per Camaiore, 27/28 Monsagrati (Lucca) - Italy
T. +39.0583.3891 - F. +39.0583.389205 / 385567
E-mail: info@fosber.it

Comisión
CORRUGADORA GUATEMALA

Fecha	05/07/2017
Autor	Lorenzo Centi
Comprobación	
	+C0-012

STAND 400 M.2
Dispositivos y componentes de seguridad
Dispositivi e componenti di sicurezza

Job nr. 4607	= PR4(5)
	+N0
Comisión COM17308	Hoja 7
	Hoja 180

Índice de páginas

FOS_F06_010

Página	Descrizione pagina	Descripción de página	Fecha	Responsable
=PR4(5)+N0/1	Copertina sezione	Papel cara sección	05/07/2017	LCENTI
=PR4(5)+N0/2	Pagina intenzionalmente vuota	Página intencionalmente vacía	05/07/2017	LCENTI
=PR4(5)+N0/3	Schema a blocchi funzionali	Diagrama de bloques funcionales	05/07/2017	LCENTI
=PR4(5)+N0/4	LAYOUT	LAYOUT	05/07/2017	LCENTI
=PR4(5)+N0/5	Dispositivi e componenti di sicurezza	Dispositivos y componentes de seguridad	05/07/2017	LCENTI
=PR4(5)+N0/6	Finecorsa rotativo	Final de carrera giratorio	05/07/2017	LCENTI
=PR4(5)+N0/7	Dispositivi e componenti di sicurezza	Dispositivos y componentes de seguridad	05/07/2017	LCENTI
=PR4(5)+N0/8	Sommario delle pagine : =PR4(5)+N0/1 - =PR4(5)+N0/8	Índice de páginas : =PR4(5)+N0/1 - =PR4(5)+N0/8	05/07/2017	LCENTI

Fosber S.p.A.
Via Provinciale per Camaiore, 27/28 Monsagrati (Lucca) - Italy
T. +39.0583.3891 - F. +39.0583.389205 / 385567
E-mail: info@fosber.it

Comisión
CORRUGADORA GUATEMALA

Fecha	05/07/2017
Autor	Lorenzo Centi
Comprobación	
	+C0-012

STAND 400 M.2
Índice de páginas : =PR4(5)+N0/1 - =PR4(5)+N0/8
Sommario delle pagine : =PR4(5)+N0/1 - =PR4(5)+N0/8

Job nr. 4607	= PR4(5)
	+N0
Comisión COM17308	Hoja 8
	Hoja 180

0	1	2	3	4	5	6	7	8	9

STAND M2

=PR4(5) +W0

Sumario cables máquina
Sommario cavi macchina

Fosber S.p.A.
Via Provinciale per Camaiore, 27/28 Monsagrati (Lucca) - Italy
T. +39.0583.3891 - F. +39.0583.389205 / 385567
E-mail: info@fosber.it

Comisión	CORRUGADORA GUATEMALA		
Fecha	05/07/2017		
Autor	Lorenzo Centi		
Comprobación			
		+C0-012	

STAND 400 M.2
Papel cara sección
Copertina sezione

Job nr. 4607	= PR4(5)
	+W0
Comisión COM17308	Hoja 1
	Hoja 180

Resumen de cables

FOS_F10_112

Nombre de	Cable label	Origen	Destino	Código	Tipo de cable	Todos los conduc	Sección [mm]	Conductores	Longitud [m]	Testo funzionale	Texto de función	Esquema
-L1W1	+C0BM-L1W1	+C0-T13.1	+C0BM-L1M1	31050093	TECNIFLEX	4G	2,5 ST	4		Dolly l1	Dolly l1	+C0/13.1
				31235502	M20x1,5							
-L1W3	+C0BM-L1W3	+C0-X30	+C0BM-L1B2-1	31051273	TECNIFLEX	12G	1	8		Finecorsa rotativo	Final de carrera giratorio	+C0/13.6
			+C0BM-L1B2-2									
			+C0BM-L1B2-3									
			+C0BM-L1B2-4									
-R1W1	+C0BM-R1W1	+C0-T10.1	+C0BM-R1M1	31050093	TECNIFLEX	4G	2,5 ST	4		Dolly r1	Dolly r1	+C0/10.1
				31235502	M20x1,5							
-R1W3	+C0BM-R1W3	+C0-X29	+C0BM-R1B2-1	31051273	TECNIFLEX	12G	1	8		Finecorsa rotativo	Final de carrera giratorio	+C0/10.6
			+C0BM-R1B2-2									
			+C0BM-R1B2-3									
			+C0BM-R1B2-4									
-W1	+C0BM-W1	+C0-T7.1	+C0BM-M7.1	31050093	TECNIFLEX	4G	2,5 ST	4		Motore centralina idraulica	Motor centralita hidráulica	+C0/7.1
				31235502	M20x1,5							
-W2	+C0-W2	+C0-X5	+C0-S21.1	31050216	OR PMX	7G	0.5	6		Pedale abilitazione +C0	Pedal habilitación +C0	+C0/21.0
				31235501	M16 x 1,5							
-W5	+C0-W5	+C0-A23.1-ETH1	+C0-A44.1-ETH1	31052086	OR UE	2x(2x	24AWG)	4		Connessione ethernet PLC	Conexión ethernet PLC	+C0/24.0
-W8	+C0-W8	+C0-A23.1	+C0-T7.1	31050097	OR PMX-ST	2X	0.34	2		Riferimento di velocità	Referencia de velocidad	+C0/28.6
-W15	+C0BM-W15	+C0-X7	+C0BM-T36.1	31050116	CEAM FRAF	4X	0.5	3		Pressione bracci sx	Presión brazos lado izq.	+C0/36.0
				31235500	M12x1,5							
-W16	+C0-W16	+C0-X8	+C0-A23.1	31050097	OR PMX-ST	2X	0.34	2		Pressione bracci dx	Presión brazos lado dcho.	+C0/36.3
-W17	+C0BM-W17	+C0-X8	+C0BM-T36.2	31050116	CEAM FRAF	4X	0.5	3		=	=	+C0/36.3
				31235500	M12x1,5							
-W18	+C0BM-W18	+C0-X9	+C0BM-T36.3	50010693	Prewired	3X		3		Sensore angolare sinistro	Sensor angular izdo.	+C0/36.6
				31235500	M12x1,5							
-W19	+C0BM-W19	+C0-X10	+C0BM-T36.4	50010693	Prewired	3X		3		Sensore angolare destro	Sensor angular dcho.	+C0/36.8
				31235500	M12x1,5							
-W34	+B1BM-W34	+B1-X1	+B1BM-S39.4	51280383	Prewired	2X		2				+C0/39.4
				31235500	M12x1,5							
-W35	+B1BM-W35	+B1-X1	+B1BM-A39.1	43629983	Prewired	6		6		Ventilatore freno sx lato operatore	Ventilador freno izq. Lado operador	+C0/39.5
				31235501	M16 x 1,5							
-W40	+B2BM-W40	+B2-X1	+B2BM-S40.4	51280383	Prewired	2X		2				+C0/40.4
				31235500	M12x1,5							
-W41	+B2BM-W41	+B2-X1	+B2BM-A40.1	43629983	Prewired	6		6		Ventilatore freno dx lato operatore	Ventilador freno der. Lado operador	+C0/40.5
				31235501	M16 x 1,5							
-W46	+B3BM-W46	+B3-X1	+B3BM-S41.6	51280383	Prewired	3X		3				+C0/41.4
				31235500	M12x1,5							
-W52	+B4BM-W52	+B4-X1	+B4BM-S42.4	51280383	Prewired	3X		3				+C0/42.4
				31235500	M12x1,5							
-W57	+B0BM-W57	+B0-PE	+B0BM-Y3.1	47145960	Prewired	3		3		Apri bracci lato operatore	Abrir brazos l.o.	+B0/3.1
		+B0-X1		31235500	M12x1,5							
-W58	+B0BM-W58	+B0-PE	+B0BM-Y3.2	47145960	Prewired	3		3		Chiudi bracci lato operatore	Cerrar brazos l.o.	+B0/3.3
		+B0-X1		31235500	M12x1,5							
		+B0-X2										
-W60	+B0BM-W60	+B0-PE	+B0BM-Y3.3	47145960	Prewired	3		3		Apri bracci lato non operatore	Abrir brazos l.o.o.	+B0/3.5
		+B0-X1		31235500	M12x1,5							
-W62	+B0BM-W62	+B0-PE	+B0BM-Y3.4	47145960	Prewired	3		3		Chiudi bracci lato non operatore	Cerrar brazos l.o.o.	+B0/3.8

Fosber S.p.A.
Via Provinciale per Camaiore, 27/28 Monsagrati (Lucca) - Italy
T. +39.0583.3891 - F. +39.0583.389205 / 385567
E-mail: info@fosber.it

Comisión: CORRUGADORA GUATEMALA

Fecha	05/07/2017
Autor	Lorenzo Centi
Comprobación	
	+C0-012

STAND 400 M.2
Resumen de cables : =PR4(5)-L1W1 - =PR4(5)-W62
Sommario cavi : =PR4(5)-L1W1 - =PR4(5)-W62

Job nr. 4607	= PR4(5)
	+W0
Comisión COM17308	Hoja 2
	Hoja 180

Resumen de cables

FOS_F10_112

Nombre de	Cable label	Origen	Destino	Código	Tipo de cable	Todos los conduc	Sección [mm]	Conductores	Longitud [m]	Testo funzionale	Texto de función	Esquema
		+B0-X1		31235500	M12x1,5							
		+B0-X2										
-W63	+B0BM-W63	+B0-PE	+B0BM-Y4.1	47145960	Prewired	3		3		Centraggio bracci verso lato operatore	Centrado brazos hacia l.o.	+B0/4.1
		+B0-X1		31235500	M12x1,5							
		+B0-X2										
-W64	+B0BM-W64	+B0-PE	+B0BM-Y4.2	47145960	Prewired	3		3		Centraggio bracci verso lato operatore	Centrado brazos hacia l.o.	+B0/4.4
		+B0-X1		31235500	M12x1,5							
		+B0-X2										
-W65	+B0BM-W65	+B0-PE	+B0BM-Y4.3	47145873	Prewired	3		3		Alza bracci	Subir brazos	+B0/4.6
		+B0-X1		31235500	M12x1,5							
-W66	+B0BM-W66	+B0-PE	+B0BM-Y4.4	47145873	Prewired	3		3		Abbassa bracci	Bajar brazos	+B0/4.7
		+B0-X1		31235500	M12x1,5							
-W67	+B0BM-W67	+B0-PE	+B0BM-Y4.5	47145960	Prewired	3		3		Abilitazione centraggio	Centrado on	+B0/4.8
		+B0-X1		31235500	M12x1,5							
-W68	+B0BM-W68	+B0-PE	+B0BM-Y5.1	47145960	Prewired	3		3		Apri bracci lato operatore	Abrir brazos l.o.	+B0/5.1
		+B0-X1		31235500	M12x1,5							
-W69	+B0BM-W69	+B0-PE	+B0BM-Y5.2	47145960	Prewired	3		3		Chiudi bracci lato operatore	Cerrar brazos l.o.	+B0/5.3
		+B0-X1		31235500	M12x1,5							
		+B0-X2										
-W71	+B0BM-W71	+B0-PE	+B0BM-Y5.3	47145960	Prewired	3		3		Apri bracci lato non operatore	Abrir brazos l.o.o.	+B0/5.5
		+B0-X1		31235500	M12x1,5							
-W73	+B0BM-W73	+B0-PE	+B0BM-Y5.4	47145960	Prewired	3		3		Chiudi bracci lato non operatore	Cerrar brazos l.o.o.	+B0/5.8
		+B0-X1		31235500	M12x1,5							
		+B0-X2										
-W74	+B0BM-W74	+B0-PE	+B0BM-Y6.1	47145960	Prewired	3		3		Centraggio bracci verso lato operatore	Centrado brazos hacia l.o.	+B0/6.1
		+B0-X1		31235500	M12x1,5							
		+B0-X2										
-W75	+B0BM-W75	+B0-PE	+B0BM-Y6.2	47145960	Prewired	3		3		Centraggio bracci verso lato operatore	Centrado brazos hacia l.o.	+B0/6.4
		+B0-X1		31235500	M12x1,5							
		+B0-X2										
-W76	+B0BM-W76	+B0-PE	+B0BM-Y6.3	47145873	Prewired	3		3		Alza bracci	Subir brazos	+B0/6.6
		+B0-X1		31235500	M12x1,5							
-W77	+B0BM-W77	+B0-PE	+B0BM-Y6.4	47145873	Prewired	3		3		Abbassa bracci	Bajar brazos	+B0/6.7
		+B0-X1		31235500	M12x1,5							
-W78	+B0BM-W78	+B0-PE	+B0BM-Y6.5	47145960	Prewired	3		3		Abilitazione centraggio	Centrado on	+B0/6.8
		+B0-X1		31235500	M12x1,5							
-W89	+C0-W89	+C0-X7	+C0-A23.1	31050097	OR PMX-ST	2X	0.34	2		Pressione bracci sx	Presión brazos lado izq.	+C0/36.0
-W105	+C0BM-W105	+C0-PE0	+C0BM-MP	31050227	YELLOW-GREEN	1G	16	1		Alimentazione generale	Alimentación general	+C0/3.4
				31235501	M16 x 1,5							
-W106	+C0BM-W106	+C0-PE0	+C0BM-MP1	31050227	YELLOW-GREEN	1G	16	1		Alimentazione generale	Alimentación general	+C0/3.6
				31235501	M16 x 1,5							
-W110	+C0-W110	+C0-T10.1	+C0-T7.1	31050097	OR PMX-ST	2X	0.34	2		RS485	RS485	+C0/8.8
-W111	+C0-W111	+C0-T10.1	+C0-T13.1	31050097	OR PMX-ST	2X	0.34	2		=	=	+C0/11.8

Fosber S.p.A.
Via Provinciale per Camaiore, 27/28 Monsagrati (Lucca) - Italy
T. +39.0583.3891 - F. +39.0583.389205 / 385567
E-mail: info@fosber.it

Comisión
CORRUGADORA GUATEMALA

Fecha	05/07/2017
Autor	Lorenzo Centi
Comprobación	
	+C0-012

STAND 400 M.2
Resumen de cables : =PR4(5)-W62 - =PR4(5)-W111
Sommario cavi : =PR4(5)-W62 - =PR4(5)-W111

Job nr. 4607	= PR4(5)
	+W0
Comisión COM17308	Hoja 3
	Hoja 180

Resumen de cables

FOS_F10_111

Nombre de	Cable label	Origen	Destino	Código	Tipo de cable	Todos los conduc	Sección [mm]	Conductores	Longitud [m]	Testo funzionale	Texto de función	Esquema
-W30	+C0+B1-W30	+C0-X14	+B1-X1	31050217	OR PMX	18G	0.5	9		Connessioni bracci lato operatore	Conexiones brazos l.o.	+C0/39.0
				31235502	M20x1,5							
-W36	+C0+B2-W36	+C0-X15	+B2-X1	31050217	OR PMX	18G	0.5	9		Connessioni bracci lato operatore	Conexiones brazos l.o.	+C0/40.0
				31235502	M20x1,5							
-W42	+C0+B3-W42	+C0-X16	+B3-X1	31050217	OR PMX	18G	0.5	7		Connessioni bracci lato non operatore	Conexiones brazos l.o.o.	+C0/41.1
				31235502	M20x1,5							
-W48	+C0+B4-W48	+C0-X17	+B4-X1	31050217	OR PMX	18G	0.5	7		Connessioni bracci lato non operatore	Conexiones brazos l.o.o.	+C0/42.1
				31235502	M20x1,5							
-W56	+C0+B0-W56	+C0-X18	+B0-X0.0	31051278	TECNIFLEX	25G	1	21		Interconnessioni con +B0	Interconexiones con +B0	+C0/45.0
		+B0-PE	+B0-X0.1-A	31235503	M25 x 1,5							
			+B0-X1									
			+B0-X3									
			+B0-X4									
			+B0-X5									
			+C0-PE0									
-W90	+C0-W90		+C0-PE0	31050719	CORDA GIALLO-VERDE	1G	6	1		Connessioni bracci lato operatore	Conexiones brazos l.o.	+C0/39.8
-W91	-W91			31050719	CORDA GIALLO-VERDE	1G	6	0		=	=	+C0/40.8
-W92	+C0-W92		+C0-PE0	31050719	CORDA GIALLO-VERDE	1G	6	1		Connessioni bracci lato non operatore	Conexiones brazos l.o.o.	+C0/41.8
-W93	+C0-W93		+C0-PE0	31050719	CORDA GIALLO-VERDE	1G	6	1		=	=	+C0/42.8

Fosber S.p.A.
Via Provinciale per Camaiore, 27/28 Monsagrati (Lucca) - Italy
T. +39.0583.3891 - F. +39.0583.389205 / 385567
E-mail: info@fosber.it

Comisión
CORRUGADORA GUATEMALA

Fecha	05/07/2017
Autor	Lorenzo Centi
Comprobación	
	+C0-012

STAND 400 M.2
Resumen de cables : =PR4(5)-W30 - =PR4(5)-W93
Sommario cavi : =PR4(5)-W30 - =PR4(5)-W93

Job nr. 4607	= PR4(5)
	+W0
Comisión COM17308	Hoja 4
	Hoja 180

Resumen de cables

FOS_F10_110

Nombre de	Cable label	Origen	Destino	Código	Tipo de cable	Todos los conduc	Sección [mm]	Conductores	Longitud [m]	Testo funzionale	Texto de función	Esquema
-W55	=PR4(5)+C0=LN4(5)+Q0-W55	+C0-A44.1-ETH5	=LN4(5)+Q0-U44.1	31052086	OR UE	2x(2x	24AWG)	4		Connessione ethernet con syncro	Conexión ethernet con syncro	+C0/44.8
				31235501	M16 x 1,5							
-W900	=PR4(5)+C0=SC4+Q0-W900	+C0-X4	=SC4+Q0-U1.1	31051276	TECNIFLEX	10G	1,5	8		Signal centralizer	Centralizador de las señales	+C0/20.0
				31235503	M25 x 1,5							
-W910	=PR4(5)+C0=LN4(5)+Q0-W910	+C0-X22	=LN4(5)+Q0-U44.1	31051272	TECNIFLEX	7G	1.5	4		Connessione con giuntatrice	Conexión con empalmador	+C0/50.5

Fosber S.p.A.
Via Provinciale per Camaiore, 27/28 Monsagrati (Lucca) - Italy
T. +39.0583.3891 - F. +39.0583.389205 / 385567
E-mail: info@fosber.it

Comisión
CORRUGADORA GUATEMALA

Fecha	05/07/2017
Autor	Lorenzo Centi
Comprobación	
	+C0-012

STAND 400 M.2
Resumen de cables : =PR4(5)-W55 - =PR4(5)-W910
Sommario cavi : =PR4(5)-W55 - =PR4(5)-W910

Job nr. 4607	= PR4(5)
	+W0
Comisión COM17308	Hoja 5
	Hoja 180

Índice de páginas

FOS_F06_010

Página	Descrizione pagina	Descripción de página	Fecha	Responsable
=PR4(5)+W0/1	Copertina sezione	Papel cara sección	05/07/2017	LCENTI
=PR4(5)+W0/2	Sommario cavi : =PR4(5)-L1W1 - =PR4(5)-W62	Resumen de cables : =PR4(5)-L1W1 - =PR4(5)-W62	05/07/2017	LCENTI
=PR4(5)+W0/3	Sommario cavi : =PR4(5)-W62 - =PR4(5)-W111	Resumen de cables : =PR4(5)-W62 - =PR4(5)-W111	05/07/2017	LCENTI
=PR4(5)+W0/4	Sommario cavi : =PR4(5)-W30 - =PR4(5)-W93	Resumen de cables : =PR4(5)-W30 - =PR4(5)-W93	05/07/2017	LCENTI
=PR4(5)+W0/5	Sommario cavi : =PR4(5)-W55 - =PR4(5)-W910	Resumen de cables : =PR4(5)-W55 - =PR4(5)-W910	05/07/2017	LCENTI
=PR4(5)+W0/6	Sommario delle pagine : =PR4(5)+W0/1 - =PR4(5)+W0/6	Índice de páginas : =PR4(5)+W0/1 - =PR4(5)+W0/6	05/07/2017	LCENTI

Fosber S.p.A.
Via Provinciale per Camaiore, 27/28 Monsagrati (Lucca) - Italy
T. +39.0583.3891 - F. +39.0583.389205 / 385567
E-mail: info@fosber.it

Comisión
CORRUGADORA GUATEMALA

Fecha	05/07/2017
Autor	Lorenzo Centi
Comprobación	
	+C0-012

STAND 400 M.2
Índice de páginas : =PR4(5)+W0/1 - =PR4(5)+W0/6
Sommario delle pagine : =PR4(5)+W0/1 - =PR4(5)+W0/6

Job nr. 4607	= PR4(5)
	+W0
Comisión COM17308	Hoja 6
	Hoja 180

0	1	2	3	4	5	6	7	8	9

Fosber S.p.A.
Via Provinciale per Camaiore, 27/28 Monsagrati (Lucca) - Italy
T. +39.0583.3891 - F. +39.0583.389205 / 385567
E-mail: info@fosber.it

Comisión
CORRUGADORA GUATEMALA

Fecha	05/07/2017
Autor	Lorenzo Centi
Comprobación	
	+C0-012

STAND 400 M.2
Mandos consolas +C1
Comandi console +C1

Job nr. 4607	= PR4(5)
	+C1
Comisión COM17308	Hoja 3
	Hoja 180

0	1	2	3	4	5	6	7	8	9

Fosber S.p.A.
Via Provinciale per Camaiore, 27/28 Monsagrati (Lucca) - Italy
T. +39.0583.3891 - F. +39.0583.389205 / 385567
E-mail: info@fosber.it

Comisión
CORRUGADORA GUATEMALA

Fecha	05/07/2017
Autor	Lorenzo Centi
Comprobación	
	+C0-012

STAND 400 M.2
Mandos consolas +C1
Comandi console +C1

Job nr. 4607	= PR4(5)
	+C1
Comisión COM17308	Hoja 4
	Hoja 180

0	1	2	3	4	5	6	7	8	9

Fosber S.p.A.
Via Provinciale per Camaiore, 27/28 Monsagrati (Lucca) - Italy
T. +39.0583.3891 - F. +39.0583.389205 / 385567
E-mail: info@fosber.it

Comisión
CORRUGADORA GUATEMALA

Fecha	05/07/2017
Autor	Lorenzo Centi
Comprobación	
	+C0-012

STAND 400 M.2
Panel mandos +C1
Pannello comandi +C1

Job nr. 4607	= PR4(5)
	+C1
Comisión COM17308	Hoja 5
	Hoja 180

Índice de páginas

FOS_F06_010

Página	Descrizione pagina	Descripción de página	Fecha	Responsable
=PR4(5)+C1/3	Comandi console +C1	Mandos consolas +C1	05/07/2017	LCENTI
=PR4(5)+C1/4	Comandi console +C1	Mandos consolas +C1	05/07/2017	LCENTI
=PR4(5)+C1/5	Pannello comandi +C1	Panel mandos +C1	05/07/2017	LCENTI
=PR4(5)+C1/6	Sommario delle pagine : =PR4(5)+C1/3 - =PR4(5)+C1/6	Índice de páginas : =PR4(5)+C1/3 - =PR4(5)+C1/6	05/07/2017	LCENTI

Fosber S.p.A.
Via Provinciale per Camaiore, 27/28 Monsagrati (Lucca) - Italy
T. +39.0583.3891 - F. +39.0583.389205 / 385567
E-mail: info@fosber.it

Comisión
CORRUGADORA GUATEMALA

Fecha	05/07/2017
Autor	Lorenzo Centi
Comprobación	
	+C0-012

STAND 400 M.2
Índice de páginas : =PR4(5)+C1/3 - =PR4(5)+C1/6
Sommario delle pagine : =PR4(5)+C1/3 - =PR4(5)+C1/6

Job nr. 4607	= PR4(5)
	+C1
Comisión COM17308	Hoja 6
	Hoja 180

0	1	2	3	4	5	6	7	8	9

Fosber S.p.A.
Via Provinciale per Camaiore, 27/28 Monsagrati (Lucca) - Italy
T. +39.0583.3891 - F. +39.0583.389205 / 385567
E-mail: info@fosber.it

Comisión
CORRUGADORA GUATEMALA

Fecha	05/07/2017
Autor	Lorenzo Centi
Comprobación	
	+C0-012

STAND 400 M.2
Configurador de seguridad
Configuratore di sicurezza

Job nr. 4607	= PR4(5)
	+Q0
Comisión COM17308	Hoja 9
	Hoja 180

0	1	2	3	4	5	6	7	8	9

Fosber S.p.A.
Via Provinciale per Camaiore, 27/28 Monsagrati (Lucca) - Italy
T. +39.0583.3891 - F. +39.0583.389205 / 385567
E-mail: info@fosber.it

Comisión
CORRUGADORA GUATEMALA

Fecha	05/07/2017
Autor	Lorenzo Centi
Comprobación	
	+C0-012

STAND 400 M.2
Plc
Plc

Job nr. 4607	= PR4(5)
	+Q0
Comisión COM17308	Hoja 14
	Hoja 180

0	1	2	3	4	5	6	7	8	9

Fosber S.p.A.
Via Provinciale per Camaiore, 27/28 Monsagrati (Lucca) - Italy
T. +39.0583.3891 - F. +39.0583.389205 / 385567
E-mail: info@fosber.it

Comisión
CORRUGADORA GUATEMALA

Fecha	05/07/2017
Autor	Lorenzo Centi
Comprobación	
	+C0-012

STAND 400 M.2
Plc
Plc

Job nr. 4607	= PR4(5)
	+Q0
Comisión COM17308	Hoja 15
	Hoja 180

0	1	2	3	4	5	6	7	8	9

Fosber S.p.A.
Via Provinciale per Camaiore, 27/28 Monsagrati (Lucca) - Italy
T. +39.0583.3891 - F. +39.0583.389205 / 385567
E-mail: info@fosber.it

Comisión
CORRUGADORA GUATEMALA

Fecha	05/07/2017
Autor	Lorenzo Centi
Comprobación	
	+C0-012

STAND 400 M.2
Plc
Plc

Job nr. 4607	= PR4(5)
	+Q0
Comisión COM17308	Hoja 16
	Hoja 180

0	1	2	3	4	5	6	7	8	9

Fosber S.p.A.
Via Provinciale per Camaiore, 27/28 Monsagrati (Lucca) - Italy
T. +39.0583.3891 - F. +39.0583.389205 / 385567
E-mail: info@fosber.it

Comisión
CORRUGADORA GUATEMALA

Fecha	05/07/2017
Autor	Lorenzo Centi
Comprobación	
	+C0-012

STAND 400 M.2
Plc
Plc

Job nr. 4607	= PR4(5)
	+Q0
Comisión COM17308	Hoja 18
	Hoja 180

0	0	0	0	0	0	0	0	0	0

Fosber S.p.A.
Via Provinciale per Camaiore, 27/28 Monsagrati (Lucca) - Italy
T. +39.0583.3891 - F. +39.0583.389205 / 385567
E-mail: info@fosber.it

Comisión
CORRUGADORA GUATEMALA

Fecha	05/07/2017
Autor	Lorenzo Centi
Comprobación	
	+C0-012

STAND 400 M.2
LAYOUT +Q0
LAYOUT +Q0

Job nr. 4607	= PR4(5)
	+Q0
Comisión COM17308	Hoja 48
	Hoja 180

0	0	0	0	0	0	0	0	0	0

Fosber S.p.A.
Via Provinciale per Camaiore, 27/28 Monsagrati (Lucca) - Italy
T. +39.0583.3891 - F. +39.0583.389205 / 385567
E-mail: info@fosber.it

Comisión
CORRUGADORA GUATEMALA

Fecha	05/07/2017
Autor	Lorenzo Centi
Comprobación	
	+C0-012

STAND 400 M.2
LAYOUT +Q0
LAYOUT +Q0

Job nr. 4607	= PR4(5)
	+Q0
Comisión COM17308	Hoja 49
	Hoja 180

Índice de páginas

FOS_F06_010

Página	Descrizione pagina	Descripción de página	Fecha	Responsable
=PR4(5)+Q0/9	Configuratore di sicurezza	Configurador de seguridad	05/07/2017	LCENTI
=PR4(5)+Q0/14	Plc	Plc	05/07/2017	LCENTI
=PR4(5)+Q0/15	Plc	Plc	05/07/2017	LCENTI
=PR4(5)+Q0/16	Plc	Plc	05/07/2017	LCENTI
=PR4(5)+Q0/18	Plc	Plc	05/07/2017	LCENTI
=PR4(5)+Q0/48	LAYOUT +Q0	LAYOUT +Q0	05/07/2017	LCENTI
=PR4(5)+Q0/49	LAYOUT +Q0	LAYOUT +Q0	05/07/2017	LCENTI
=PR4(5)+Q0/50	Sommario delle pagine : =PR4(5)+Q0/9 - =PR4(5)+Q0/50	Índice de páginas : =PR4(5)+Q0/9 - =PR4(5)+Q0/50	05/07/2017	LCENTI

Fosber S.p.A.
Via Provinciale per Camaiore, 27/28 Monsagrati (Lucca) - Italy
T. +39.0583.3891 - F. +39.0583.389205 / 385567
E-mail: info@fosber.it

Comisión
CORRUGADORA GUATEMALA

Fecha	05/07/2017
Autor	Lorenzo Centi
Comprobación	
	+C0-012

STAND 400 M.2
Índice de páginas : =PR4(5)+Q0/9 - =PR4(5)+Q0/50
Sommario delle pagine : =PR4(5)+Q0/9 - =PR4(5)+Q0/50

Job nr. 4607	= PR4(5) +Q0
Comisión COM17308	Hoja 50 / Hoja 180

Lista de artículos

FOS_F01_010

Ident. medio explotación	Cantidad	Número de artículo	Designación	Designazione	Designation	Designación	Comentario
-B1	1	36551011	CAJA ILME 11 UC	SCATOLA TIPO ILME 11 UC *	BOX ILME 11 UC	CAJA ILME 11 UC	
-B2	1	36551011	CAJA ILME 11 UC	SCATOLA TIPO ILME 11 UC *	BOX ILME 11 UC	CAJA ILME 11 UC	
-B3	1	36551011	CAJA ILME 11 UC	SCATOLA TIPO ILME 11 UC *	BOX ILME 11 UC	CAJA ILME 11 UC	
-B4	1	36551011	CAJA ILME 11 UC	SCATOLA TIPO ILME 11 UC *	BOX ILME 11 UC	CAJA ILME 11 UC	
+C0-0303	8	30800431	TAPO NEGRO ZB4-ZB5SZ3 TELEM.	TAPPO NERO ZB5SZ3 TELEM.	ZB4-ZB5SZ3 TELEM. BLACK CAP	TAPO NEGRO ZB4-ZB5SZ3 TELEM.	
+C0-A16.1	1	32120869	CONFIGURADOR XPSMC32ZC	CONFIGURATORE XPSMC32ZC *	CONFIGURATOR XPSMC32ZC	CONFIGURADOR XPSMC32ZC	
+C0-A16.1	1	32120855	MUELLE CONECTOR XPSMCTC32	CONNETTORE A MOLLA XPSMCTC32	SPRING CONNECTOR XPSMCTC32	MUELLE CONECTOR XPSMCTC32	
+C0-A16.1	1	32120870	ADAPTADOR XPS MCCPC RJ45/CAVO PC*	ADATT. XPS MCCPC RJ45/CAVO PC*	ADAPTER XPS MCCPC RJ45/CAVO PC*	ADAPTADOR XPS MCCPC RJ45/CAVO PC*	
+C0-A16.1	1	32120871	CABLE SERIAL TSX PCX 1031 *	CAVO SERIALE TSX PCX 1031 *	SERIAL WIRE TSX PCX 1031 *	CABLE SERIAL TSX PCX 1031 *	
+C0-A23.1	1	51500650	A-B 1766-L32BXBA MICROLOGIX	A-B 1766-L32BXBA MICROLOGIX *	A-B 1766-L32BXBA MICROLOGIX	A-B 1766-L32BXBA MICROLOGIX	
+C0-A23.2	1	51500669	A-B 1762-IQ8OW6 8-IN/6-REL-OUT	A-B 1762-IQ8OW6 8-IN/6-REL-OUT	A-B 1762-IQ8OW6 8-IN/6-REL-OUT	A-B 1762-IQ8OW6 8-IN/6-REL-OUT	
+C0-A44.1	1	51296806	SWITCH 5P PHOENIX SFN 5TXB 24VDC	SWITCH PHOENIX SFNB 5TX 24VDC*	SWITCH 5P PHOENIX SFN 5TXB 24VDC	SWITCH 5P PHOENIX SFN 5TXB 24VDC	
+C0-F4.2	1	35014069	INTERRUPTOR MAGNETOTERMICO FAZ-C10-NA	MTERM FAZ-C10/1-NA *	MAGNETOTHERMAL SWITCH FAZ-C10-NA	INTERRUPTOR MAGNETOTERMICO FAZ-C10-NA	
+C0-F4.3	1	35055925	FUSE 5X20 1,6A FAST	FUSIBILE 5X20 RAP 1,6A CE/UL *	FUSE 5X20 1,6A FAST	FUSE 5X20 1,6A FAST	
+C0-F4.3	1	31020092	CLAVIJA PORTAFUSIBLE SIHA WEID*	SPINA PORTAFUSIBILE SIHA WEID*		CLAVIJA PORTAFUSIBLE SIHA WEID*	
+C0-F5.1	1	35014060	INTERRUPTOR MAGNETOTERMICO FAZ-C0,5-NA	MTERM FAZ-C0,5/1-NA *	MAGNETOTHERMAL SWITCH FAZ-C0,5-NA	INTERRUPTOR MAGNETOTERMICO FAZ-C0,5-NA	
+C0-F5.1	1	35014096	CONT. AUX MOELLER Z-NHK	CONT. AUX MOELLER Z-NHK	AUX CONT.MOELLER Z-NHK	CONT. AUX MOELLER Z-NHK	
+C0-F5.2	1	35014061	INTERRUPTOR MAGNETOTERMICO FAZ-C1-NA	MTERM FAZ-C1/1-NA *	MAGNETOTHERMAL SWITCH FAZ-C1-NA	INTERRUPTOR MAGNETOTERMICO FAZ-C1-NA	
+C0-F5.2	1	35014096	CONT. AUX MOELLER Z-NHK	CONT. AUX MOELLER Z-NHK	AUX CONT.MOELLER Z-NHK	CONT. AUX MOELLER Z-NHK	
+C0-F5.3	1	35014061	INTERRUPTOR MAGNETOTERMICO FAZ-C1-NA	MTERM FAZ-C1/1-NA *	MAGNETOTHERMAL SWITCH FAZ-C1-NA	INTERRUPTOR MAGNETOTERMICO FAZ-C1-NA	
+C0-F5.3	1	35014096	CONT. AUX MOELLER Z-NHK	CONT. AUX MOELLER Z-NHK	AUX CONT.MOELLER Z-NHK	CONT. AUX MOELLER Z-NHK	
+C0-F5.4	1	35014061	INTERRUPTOR MAGNETOTERMICO FAZ-C1-NA	MTERM FAZ-C1/1-NA *	MAGNETOTHERMAL SWITCH FAZ-C1-NA	INTERRUPTOR MAGNETOTERMICO FAZ-C1-NA	
+C0-F5.4	1	35014096	CONT. AUX MOELLER Z-NHK	CONT. AUX MOELLER Z-NHK	AUX CONT.MOELLER Z-NHK	CONT. AUX MOELLER Z-NHK	
+C0-F5.5	1	35014061	INTERRUPTOR MAGNETOTERMICO FAZ-C1-NA	MTERM FAZ-C1/1-NA *	MAGNETOTHERMAL SWITCH FAZ-C1-NA	INTERRUPTOR MAGNETOTERMICO FAZ-C1-NA	
+C0-F5.5	1	35014096	CONT. AUX MOELLER Z-NHK	CONT. AUX MOELLER Z-NHK	AUX CONT.MOELLER Z-NHK	CONT. AUX MOELLER Z-NHK	
+C0-F16.1	1	35055929	FUSE 5X20 4A FAST	FUSIBILE 5X20 RAP 4A CE/UL *	FUSE 5X20 4A FAST	FUSE 5X20 4A FAST	
+C0-F16.1	1	31020092	CLAVIJA PORTAFUSIBLE SIHA WEID*	SPINA PORTAFUSIBILE SIHA WEID*		CLAVIJA PORTAFUSIBLE SIHA WEID*	
+C0-F16.2	1	35055929	FUSE 5X20 4A FAST	FUSIBILE 5X20 RAP 4A CE/UL *	FUSE 5X20 4A FAST	FUSE 5X20 4A FAST	
+C0-F16.2	1	31020092	CLAVIJA PORTAFUSIBLE SIHA WEID*	SPINA PORTAFUSIBILE SIHA WEID*		CLAVIJA PORTAFUSIBLE SIHA WEID*	
+C0-F16.3	1	35055929	FUSE 5X20 4A FAST	FUSIBILE 5X20 RAP 4A CE/UL *	FUSE 5X20 4A FAST	FUSE 5X20 4A FAST	
+C0-F16.3	1	31020092	CLAVIJA PORTAFUSIBLE SIHA WEID*	SPINA PORTAFUSIBILE SIHA WEID*		CLAVIJA PORTAFUSIBLE SIHA WEID*	
+C0-F39.1	1	35055922	FUSE 5X20 0,8A FAST	FUSIBILE 5X20 RAP 0,8A CE/UL *	FUSE 5X20 0,8A FAST	FUSE 5X20 0,8A FAST	
+C0-F39.2	1	35055922	FUSE 5X20 0,8A FAST	FUSIBILE 5X20 RAP 0,8A CE/UL *	FUSE 5X20 0,8A FAST	FUSE 5X20 0,8A FAST	
+C0-F39.2	1	31020092	CLAVIJA PORTAFUSIBLE SIHA WEID*	SPINA PORTAFUSIBILE SIHA WEID*		CLAVIJA PORTAFUSIBLE SIHA WEID*	
+C0-F40.1	1	35055922	FUSE 5X20 0,8A FAST	FUSIBILE 5X20 RAP 0,8A CE/UL *	FUSE 5X20 0,8A FAST	FUSE 5X20 0,8A FAST	
+C0-F40.1	1	31020092	CLAVIJA PORTAFUSIBLE SIHA WEID*	SPINA PORTAFUSIBILE SIHA WEID*		CLAVIJA PORTAFUSIBLE SIHA WEID*	
+C0-F40.2	1	35055922	FUSE 5X20 0,8A FAST	FUSIBILE 5X20 RAP 0,8A CE/UL *	FUSE 5X20 0,8A FAST	FUSE 5X20 0,8A FAST	
+C0-F41.1	1	35055922	FUSE 5X20 0,8A FAST	FUSIBILE 5X20 RAP 0,8A CE/UL *	FUSE 5X20 0,8A FAST	FUSE 5X20 0,8A FAST	
+C0-F42.1	1	35055922	FUSE 5X20 0,8A FAST	FUSIBILE 5X20 RAP 0,8A CE/UL *	FUSE 5X20 0,8A FAST	FUSE 5X20 0,8A FAST	
+C0-G4.1	1	51080181	ALIMENTADOR S8VK-T24024 OMRON	ALIM. S8VK-T24024 OMRON 10A *	POWER SUPPLY S8VK-T24024 OMRON	ALIMENTADOR S8VK-T24024 OMRON	
+C0-H20.1	1	30800360	TAPON PARA LAMPARA ZB4-BV043 ROJO	TESTA LAMPADA ZB4-BV043 ROSSA	LAMP HEAD ZB4-BV043 RED	TAPON PARA LAMPARA ZB4-BV043 ROJO	
+C0-H20.1	1	30800400	BASE ZB4-BZ009	BASE ZB4-BZ009	BASE ZB4-BZ009	BASE ZB4-BZ009	
+C0-H20.1	1	30800460	LED 24V ROUGE ZBV-B4	LED 24V ROSSO ZBV-B4	LED 24V RED ZBV-B4	LED 24V ROUGE ZBV-B4	
+C0-H28.1	1	30800365	TAPON PARA LAMPARA ZB4-BV053 AMARILLO	TESTA LAMPADA GIALLA ZB4-BV053	LAMP HEAD ZB4-BV053 YELLOW	TAPON PARA LAMPARA ZB4-BV053 AMARILLO	
+C0-H28.1	1	30800465	LED 24V JEUNE ZBV-B5	LED 24V GIALLO ZBV-B5	LED 24V YELLOW ZBV-B5	LED 24V JEUNE ZBV-B5	
+C0-H28.1	1	30800400	BASE ZB4-BZ009	BASE ZB4-BZ009	BASE ZB4-BZ009	BASE ZB4-BZ009	
+C0-K5.1	1	32300850	RELE G2R-1SN 24VDC OMRON	RELAYS G2R-1SN 24VDC OMRON	RELAYS G2R-1SN 24VDC OMRON	RELE G2R-1SN 24VDC OMRON	
+C0-K7.1	1	51500870	A-B 22-RF012-BS EMC FILTRO	A-B 22-RF012-BS FILTRO EMC	A-B 22-RF012-BS EMC FILTER	A-B 22-RF012-BS EMC FILTRO	
+C0-K7.2	1	51500916	A-B 20A-DG01 PF70 SAFE-OFF	A-B 20A-DG01 PFDRIVE SAFE-OFF*	A-B 20A-DG01 PF70 SAFE-OFF	A-B 20A-DG01 PF70 SAFE-OFF	
+C0-K8.1	1	32300945	RELE WEIDMULLER TOZ 24VDCDC2A	RELE' WEID. TOZ 24VDC DC2A *	RELAYS WEIDMULLER TOZ 24VDCDC2A	RELE WEIDMULLER TOZ 24VDCDC2A	
+C0-K8.1	1	32300915	RELE 700-HLS2Z24 24VDC A-B	RELÈ A-B 700-HLS2Z24 24VDC *	RELAYS 700-HLS2Z24 24VDC A-B	RELE 700-HLS2Z24 24VDC A-B	
+C0-K10.1	1	51500870	A-B 22-RF012-BS EMC FILTRO	A-B 22-RF012-BS FILTRO EMC	A-B 22-RF012-BS EMC FILTER	A-B 22-RF012-BS EMC FILTRO	
+C0-K10.2	1	51500916	A-B 20A-DG01 PF70 SAFE-OFF	A-B 20A-DG01 PFDRIVE SAFE-OFF*	A-B 20A-DG01 PF70 SAFE-OFF	A-B 20A-DG01 PF70 SAFE-OFF	
+C0-K11.1	1	32300915	RELE 700-HLS2Z24 24VDC A-B	RELÈ A-B 700-HLS2Z24 24VDC *	RELAYS 700-HLS2Z24 24VDC A-B	RELE 700-HLS2Z24 24VDC A-B	
+C0-K13.1	1	51500870	A-B 22-RF012-BS EMC FILTRO	A-B 22-RF012-BS FILTRO EMC	A-B 22-RF012-BS EMC FILTER	A-B 22-RF012-BS EMC FILTRO	
+C0-K13.2	1	51500916	A-B 20A-DG01 PF70 SAFE-OFF	A-B 20A-DG01 PFDRIVE SAFE-OFF*	A-B 20A-DG01 PF70 SAFE-OFF	A-B 20A-DG01 PF70 SAFE-OFF	

Fosber S.p.A.
Via Provinciale per Camaiore, 27/28 Monsagrati (Lucca) - Italy
T. +39.0583.3891 - F. +39.0583.389205 / 385567
E-mail: info@fosber.it

Comisión: CORRUGADORA GUATEMALA

Fecha	05/07/2017
Autor	Lorenzo Centi
Comprobación	
	+C0-012

STAND 400 M.2

Lista de artículos : 36551011 - 51500916

Distinta articoli : 36551011 - 51500916

Job nr. 4607	= PR4(5)
	+P0
Comisión COM17308	Hoja 1
	Hoja 180

Lista de artículos

FOS_F01_010

Ident. medio explotación	Cantidad	Número de artículo	Designación	Designazione	Designation	Designación	Comentario
+C0-K14.1	1	32300915	RELE 700-HLS2Z24 24VDC A-B	RELÈ A-B 700-HLS2Z24 24VDC *	RELAYS 700-HLS2Z24 24VDC A-B	RELE 700-HLS2Z24 24VDC A-B	
+C0-K20.1	1	32300905	RELE 700-HLT22Z24 TBR24VDC	RELÈ A-B 700-HLT22Z24 TBR224	RELAYS 700-HLT22Z24 TBR24VDC	RELE 700-HLT22Z24 TBR24VDC	
+C0-K21.1	1	32300905	RELE 700-HLT22Z24 TBR24VDC	RELÈ A-B 700-HLT22Z24 TBR224	RELAYS 700-HLT22Z24 TBR24VDC	RELE 700-HLT22Z24 TBR24VDC	
+C0-K25.1	1	32300945	RELE WEIDMULLER TOZ 24VDCDC2A	RELE' WEID. TOZ 24VDC DC2A *	RELAYS WEIDMULLER TOZ 24VDCDC2A	RELE WEIDMULLER TOZ 24VDCDC2A	
+C0-K25.1	1	32300915	RELE 700-HLS2Z24 24VDC A-B	RELÈ A-B 700-HLS2Z24 24VDC *	RELAYS 700-HLS2Z24 24VDC A-B	RELE 700-HLS2Z24 24VDC A-B	
+C0-K25.2	1	32300945	RELE WEIDMULLER TOZ 24VDCDC2A	RELE' WEID. TOZ 24VDC DC2A *	RELAYS WEIDMULLER TOZ 24VDCDC2A	RELE WEIDMULLER TOZ 24VDCDC2A	
+C0-K25.2	1	32300915	RELE 700-HLS2Z24 24VDC A-B	RELÈ A-B 700-HLS2Z24 24VDC *	RELAYS 700-HLS2Z24 24VDC A-B	RELE 700-HLS2Z24 24VDC A-B	
+C0-K27.1	1	32300911	RELE 700-HC24Z24 24VDC A-B	RELÈ A-B 700-HC24Z24 24VDC *	RELAYS 700-HC24Z24 24VDC A-B	RELE 700-HC24Z24 24VDC A-B	
+C0-K27.1	1	32300907	DIODO ADL1	DIODO RELÈ A-B 700-ADL1 *	DIODE ADL1	DIODO ADL1	
+C0-K27.1	1	32300908	SOPORTE 700-HN104 A-B	BASE RELÈ A-B 700-HN104 *	BASE 700-HN104 A-B	SOPORTE 700-HN104 A-B	
+C0-K27.2	1	32300911	RELE 700-HC24Z24 24VDC A-B	RELÈ A-B 700-HC24Z24 24VDC *	RELAYS 700-HC24Z24 24VDC A-B	RELE 700-HC24Z24 24VDC A-B	
+C0-K27.2	1	32300907	DIODO ADL1	DIODO RELÈ A-B 700-ADL1 *	DIODE ADL1	DIODO ADL1	
+C0-K27.2	1	32300908	SOPORTE 700-HN104 A-B	BASE RELÈ A-B 700-HN104 *	BASE 700-HN104 A-B	SOPORTE 700-HN104 A-B	
+C0-K29.1	1	32300911	RELE 700-HC24Z24 24VDC A-B	RELÈ A-B 700-HC24Z24 24VDC *	RELAYS 700-HC24Z24 24VDC A-B	RELE 700-HC24Z24 24VDC A-B	
+C0-K29.1	1	32300907	DIODO ADL1	DIODO RELÈ A-B 700-ADL1 *	DIODE ADL1	DIODO ADL1	
+C0-K29.1	1	32300908	SOPORTE 700-HN104 A-B	BASE RELÈ A-B 700-HN104 *	BASE 700-HN104 A-B	SOPORTE 700-HN104 A-B	
+C0-K29.2	1	32300900	RELE 700-HLT2Z24 TBS24 VDC	RELÈ A-B 700-HLT2Z24 TBR24 VDC	RELAYS 700-HLT2Z24 TBS24 VDC	RELE 700-HLT2Z24 TBS24 VDC	
+C0-K29.3	1	32300900	RELE 700-HLT2Z24 TBS24 VDC	RELÈ A-B 700-HLT2Z24 TBR24 VDC	RELAYS 700-HLT2Z24 TBS24 VDC	RELE 700-HLT2Z24 TBS24 VDC	
+C0-K29.4	1	32300900	RELE 700-HLT2Z24 TBS24 VDC	RELÈ A-B 700-HLT2Z24 TBR24 VDC	RELAYS 700-HLT2Z24 TBS24 VDC	RELE 700-HLT2Z24 TBS24 VDC	
+C0-K52.1	1	32300905	RELE 700-HLT22Z24 TBR24VDC	RELÈ A-B 700-HLT22Z24 TBR224	RELAYS 700-HLT22Z24 TBR24VDC	RELE 700-HLT22Z24 TBR24VDC	
+C0-M5.1	1	36541505	PFANNENBERG PF22.000 24 VDC	PFANNENBERG PF22.000 24 VDC *	PFANNENBERG PF22.000 24 VDC	PFANNENBERG PF22.000 24 VDC	
+C0-M5.1	1	36541502	PFANNENBERG PFA20.000 REJILLA*	PFANNENBERG PFA20.000 GRIGLIA*	PFANNENBERG PFA20.000 GRILL*	PFANNENBERG PFA20.000 REJILLA*	
+C0-P5.1	1	36541511	PFANNENBERG FLZ 530 TERM.(NC)	PFANNENBERG FLZ 530 TERM.(NA)*	PFANNENBERG FLZ 530 THERM.(NC)	PFANNENBERG FLZ 530 TERM.(NC)	
+C0-Q3.1	1	32365604	INTERRUPTOR MAGNETOTERMICO NZMN1-A100 100A *	INTER.MAGN.NZMN1-A100 100A *	SWITCH NZMN1-A100 100A *	INTERRUPTOR MAGNETOTERMICO NZMN1-A100 100A *	
+C0-Q3.1	1	32365708	KIT REEXPEDICIÓN NZM1-XSR-R	KIT COM. DI RINVIO NZM1-XSR-R*	KIT RETURN NZM1-XSR-R	KIT REEXPEDICIÓN NZM1-XSR-R	
+C0-Q3.1	1	32365701	PROTECCION NZM1-XIPK PARA NZM1	PROTEZIONE NZM1-XIPK PER NZM1	NZM1-XIPK GUARD FOR NZM1	PROTECCION NZM1-XIPK PARA NZM1	
+C0-Q4.1	1	32368536	INTERRUPTOR MAGNETOTERMICOPKZM0-1,6-T	MTERM.PKZM0-1,6-T	MAGNETOTHERMAL SWITCHPKZM0-1,6-T	INTERRUPTOR MAGNETOTERMICOPKZM0-1,6-T	
+C0-Q7.1	1	32368524	INTERRUPTOR MAGNETOTERMICO PKZM0-16	MTERM. PKZM0-16 $	MAGNETOTHERMAL SWITCH PKZM0-16	INTERRUPTOR MAGNETOTERMICO PKZM0-16	
+C0-Q7.1	1	32368550	CONTACTO NHI11-PKZM0	CONTATTI NHI11-PKZ0	CONN. NHI11-PKZM0	CONTACTO NHI11-PKZM0	
+C0-Q10.1	1	32368518	INTERRUPTOR MAGNETOTERMICO PKZM0-4 $	MTERM. PKZM0-4 $	MAGNETOTHERMAL SWITCH PKZM0-4 $	INTERRUPTOR MAGNETOTERMICO PKZM0-4 $	
+C0-Q10.1	1	32368550	CONTACTO NHI11-PKZM0	CONTATTI NHI11-PKZ0	CONN. NHI11-PKZM0	CONTACTO NHI11-PKZM0	
+C0-Q13.1	1	32368518	INTERRUPTOR MAGNETOTERMICO PKZM0-4 $	MTERM. PKZM0-4 $	MAGNETOTHERMAL SWITCH PKZM0-4 $	INTERRUPTOR MAGNETOTERMICO PKZM0-4 $	
+C0-Q13.1	1	32368550	CONTACTO NHI11-PKZM0	CONTATTI NHI11-PKZ0	CONN. NHI11-PKZM0	CONTACTO NHI11-PKZM0	
+C0-R10.1	1	51500880	POWERFLEX 70 DB RESISTOR, 360 OHM, 86 WATT	A-B PF70 RESISTOR 360 OHM 86W	POWERFLEX 70 DB RESISTOR, 360 OHM, 86 WATT	POWERFLEX 70 DB RESISTOR, 360 OHM, 86 WATT	
+C0-R13.1	1	51500880	POWERFLEX 70 DB RESISTOR, 360 OHM, 86 WATT	A-B PF70 RESISTOR 360 OHM 86W	POWERFLEX 70 DB RESISTOR, 360 OHM, 86 WATT	POWERFLEX 70 DB RESISTOR, 360 OHM, 86 WATT	
+C0-R14.1	1	50010501	RESISTENCIA 120 OHM 1/4 WATT	RESISTENZA 120 OHM 1/4 WATT	RESISTANCE 120 OHM 1/4 WATT	RESISTENCIA 120 OHM 1/4 WATT	
+C0-R39.1	1	31020091	ENCHUFE *	SPINA PORTAC.DIODO BEST/D WED*	PLUG *	ENCHUFE *	
+C0-R39.2	1	31020091	ENCHUFE *	SPINA PORTAC.DIODO BEST/D WED*	PLUG *	ENCHUFE *	
+C0-R39.3	1	31020091	ENCHUFE *	SPINA PORTAC.DIODO BEST/D WED*	PLUG *	ENCHUFE *	
+C0-R40.1	1	31020091	ENCHUFE *	SPINA PORTAC.DIODO BEST/D WED*	PLUG *	ENCHUFE *	
+C0-R40.2	1	31020091	ENCHUFE *	SPINA PORTAC.DIODO BEST/D WED*	PLUG *	ENCHUFE *	
+C0-R40.3	1	31020091	ENCHUFE *	SPINA PORTAC.DIODO BEST/D WED*	PLUG *	ENCHUFE *	
+C0-R41.1	1	31020091	ENCHUFE *	SPINA PORTAC.DIODO BEST/D WED*	PLUG *	ENCHUFE *	
+C0-R41.2	1	31020091	ENCHUFE *	SPINA PORTAC.DIODO BEST/D WED*	PLUG *	ENCHUFE *	
+C0-R41.3	1	31020091	ENCHUFE *	SPINA PORTAC.DIODO BEST/D WED*	PLUG *	ENCHUFE *	
+C0-R41.5	1	31020091	ENCHUFE *	SPINA PORTAC.DIODO BEST/D WED*	PLUG *	ENCHUFE *	
+C0-R42.1	1	31020091	ENCHUFE *	SPINA PORTAC.DIODO BEST/D WED*	PLUG *	ENCHUFE *	
+C0-R42.2	1	31020091	ENCHUFE *	SPINA PORTAC.DIODO BEST/D WED*	PLUG *	ENCHUFE *	
+C0-R42.3	1	31020091	ENCHUFE *	SPINA PORTAC.DIODO BEST/D WED*	PLUG *	ENCHUFE *	
+C0-R42.5	1	31020091	ENCHUFE *	SPINA PORTAC.DIODO BEST/D WED*	PLUG *	ENCHUFE *	
+C0-S20.1	1	30800101	PULS. ZB4-BS8447SIC ROJO SETA	PULS.ZB4-BS8447SIC ROSSO FUNGO	ZB4-BS8447SIC RED BUTTON	PULS. ZB4-BS8447SIC ROJO SETA	
+C0-S20.1	1	30800400	BASE ZB4-BZ009	BASE ZB4-BZ009	BASE ZB4-BZ009	BASE ZB4-BZ009	
+C0-S20.1	4	30800415	CONTACT N.C.ZBE-102	CONTATTO N.C.ZBE-102 ZB4	CONN. N.C.ZBE-102	CONTACT N.C.ZBE-102	
+C0-S20.1	1	30800410	CONTACTO N.A.ZBE-101	CONTATTO N.O.ZBE-101 ZB4	CONN. N.A.ZBE-101	CONTACTO N.A.ZBE-101	
+C0-S21.1	1	37010072	PEDAL BARRERA DE SEGURIDAD	INTERRUTTORE PEDALE XPE-B111 *	FOOT SWITCH XPE-B111	PEDAL BARRERA DE SEGURIDAD	
+C0-S25.1	1	30800200	PULS. LUMINOSO BLANCO ZB4-BW3137	PULSANTE LUM. BIAN. ZB4-BW3137	BRIGHT WHITE BUTTON. ZB4-BW3137	PULS. LUMINOSO BLANCO ZB4-BW3137	

Fosber S.p.A.
Via Provinciale per Camaiore, 27/28 Monsagrati (Lucca) - Italy
T. +39.0583.3891 - F. +39.0583.389205 / 385567
E-mail: info@fosber.it

Comisión: CORRUGADORA GUATEMALA

Fecha	05/07/2017
Autor	Lorenzo Centi
Comprobación	
	+C0-012

STAND 400 M.2

Lista de artículos : 32300915 - 30800200

Distinta articoli : 32300915 - 30800200

Job nr. 4607	= PR4(5)
	+P0
Comisión COM17308	Hoja 2
	Hoja 180

Lista de artículos

FOS_F01_010

Ident. medio explotación	Cantidad	Número de artículo	Designación	Designazione	Designation	Designación	Comentario
+C0-S25.1	1	30800400	BASE ZB4-BZ009	BASE ZB4-BZ009	BASE ZB4-BZ009	BASE ZB4-BZ009	
+C0-S25.1	1	30800450	LED 24V BLANCO ZBV-B1	LED 24V BIANCO ZBV-B1	LED 24V WHITE ZBV-B1	LED 24V BLANCO ZBV-B1	
+C0-S25.2	1	30800200	PULS. LUMINOSO BLANCO ZB4-BW3137	PULSANTE LUM. BIAN. ZB4-BW3137	BRIGHT WHITE BUTTON. ZB4-BW3137	PULS. LUMINOSO BLANCO ZB4-BW3137	
+C0-S25.2	1	30800400	BASE ZB4-BZ009	BASE ZB4-BZ009	BASE ZB4-BZ009	BASE ZB4-BZ009	
+C0-S25.2	1	30800450	LED 24V BLANCO ZBV-B1	LED 24V BIANCO ZBV-B1	LED 24V WHITE ZBV-B1	LED 24V BLANCO ZBV-B1	
+C0-S25.3	1	30800550	JOYSTICK XD5 PA22	MANIPOLATORE XD5 PA22 2 DIR. *	JOYSTICK XD5 PA22	JOYSTICK XD5 PA22	
+C0-S25.4	1	30800550	JOYSTICK XD5 PA22	MANIPOLATORE XD5 PA22 2 DIR. *	JOYSTICK XD5 PA22	JOYSTICK XD5 PA22	
+C0-S25.5	1	30800550	JOYSTICK XD5 PA22	MANIPOLATORE XD5 PA22 2 DIR. *	JOYSTICK XD5 PA22	JOYSTICK XD5 PA22	
+C0-S26.1	1	30800550	JOYSTICK XD5 PA22	MANIPOLATORE XD5 PA22 2 DIR. *	JOYSTICK XD5 PA22	JOYSTICK XD5 PA22	
+C0-S32.1	1	30800550	JOYSTICK XD5 PA22	MANIPOLATORE XD5 PA22 2 DIR. *	JOYSTICK XD5 PA22	JOYSTICK XD5 PA22	
+C0-S32.2	1	30800550	JOYSTICK XD5 PA22	MANIPOLATORE XD5 PA22 2 DIR. *	JOYSTICK XD5 PA22	JOYSTICK XD5 PA22	
+C0-S37.1	1	30800165	SELECTOR 3P INSTAB. ZB4-BD57	SELETTORE 3P ZB4-BD57 INSTAB.	SELECTOR 3P UNSTABLE ZB4-BD57	SELECTOR 3P INSTAB. ZB4-BD57	
+C0-S37.1	1	30800400	BASE ZB4-BZ009	BASE ZB4-BZ009	BASE ZB4-BZ009	BASE ZB4-BZ009	
+C0-S37.1	1	30800410	CONTACTO N.A.ZBE-101	CONTATTO N.O.ZBE-101 ZB4	CONN. N.A.ZBE-101	CONTACTO N.A.ZBE-101	
+C0-T7.1	1	51500864	A-B DRI.PF40P 400/480V 4.0KW	A-B DRI.PF40P 400/480V 4.0KW *	A-B DRI.PF40P 400/480V 4.0KW	A-B DRI.PF40P 400/480V 4.0KW	
+C0-T7.1	1	51500847	A-B AK-U0-RJ45-TB2P RJ45+MORS*	A-B AK-U0-RJ45-TB2P RJ45+MORS*	A-B AK-U0-RJ45-TB2P RJ45+MORS*	A-B AK-U0-RJ45-TB2P RJ45+MORS*	
+C0-T7.1	1	51500849	A-B PF40 LCD/KEYPAD 22HIMA3 *	A-B PF40 LCD/KEYPAD 22HIMA3 *	A-B PF40 LCD/KEYPAD 22HIMA3 *	A-B PF40 LCD/KEYPAD 22HIMA3 *	
+C0-T10.1	1	51500861	A-B DRI.PF40P 400/480V 0.75KW*	A-B DRI.PF40P 400/480V 0.75KW*	A-B DRI.PF40P 400/480V 0.75KW*	A-B DRI.PF40P 400/480V 0.75KW*	
+C0-T10.1	1	51500847	A-B AK-U0-RJ45-TB2P RJ45+MORS*	A-B AK-U0-RJ45-TB2P RJ45+MORS*	A-B AK-U0-RJ45-TB2P RJ45+MORS*	A-B AK-U0-RJ45-TB2P RJ45+MORS*	
+C0-T10.1	1	51500864	A-B DRI.PF40P 400/480V 4.0KW	A-B DRI.PF40P 400/480V 4.0KW *	A-B DRI.PF40P 400/480V 4.0KW	A-B DRI.PF40P 400/480V 4.0KW	
+C0-T13.1	1	51500861	A-B DRI.PF40P 400/480V 0.75KW*	A-B DRI.PF40P 400/480V 0.75KW*	A-B DRI.PF40P 400/480V 0.75KW*	A-B DRI.PF40P 400/480V 0.75KW*	
+C0-T13.1	1	51500847	A-B AK-U0-RJ45-TB2P RJ45+MORS*	A-B AK-U0-RJ45-TB2P RJ45+MORS*	A-B AK-U0-RJ45-TB2P RJ45+MORS*	A-B AK-U0-RJ45-TB2P RJ45+MORS*	
+C0-T13.1	1	51500864	A-B DRI.PF40P 400/480V 4.0KW	A-B DRI.PF40P 400/480V 4.0KW *	A-B DRI.PF40P 400/480V 4.0KW	A-B DRI.PF40P 400/480V 4.0KW	
+C0-X1	3	32361885	BLOQUEO REPART.UNIPOLAR 160A*	BLOCCO RIPART.UNIPOLARE 160A *		BLOQUEO REPART.UNIPOLAR 160A*	
+C0-X4	5	31020025	BORN.A MUELLE ZDK 2,5/1 WEID.*	MORS.A MOLLA ZDK 2,5 *	BOX ZDK 2,5/1 WEID.SPRING CLAMP*	BORN.A MUELLE ZDK 2,5/1 WEID.*	
+C0-X4	1	31020040	LAMINA ZAP/ZDK WEID.*	PIASTRE TERM. ZAP/ZDK WEID.*	FOUNDATION PLATES ZAP/ZDK WEID.*	LAMINA ZAP/ZDK WEID.*	
+C0-X5	3	31020025	BORN.A MUELLE ZDK 2,5/1 WEID.*	MORS.A MOLLA ZDK 2,5 *	BOX ZDK 2,5/1 WEID.SPRING CLAMP*	BORN.A MUELLE ZDK 2,5/1 WEID.*	
+C0-X5	1	31020040	LAMINA ZAP/ZDK WEID.*	PIASTRE TERM. ZAP/ZDK WEID.*	FOUNDATION PLATES ZAP/ZDK WEID.*	LAMINA ZAP/ZDK WEID.*	
+C0-X6	1	31020040	LAMINA ZAP/ZDK WEID.*	PIASTRE TERM. ZAP/ZDK WEID.*	FOUNDATION PLATES ZAP/ZDK WEID.*	LAMINA ZAP/ZDK WEID.*	
+C0-X6	8	31020025	BORN.A MUELLE ZDK 2,5/1 WEID.*	MORS.A MOLLA ZDK 2,5 *	BOX ZDK 2,5/1 WEID.SPRING CLAMP*	BORN.A MUELLE ZDK 2,5/1 WEID.*	
+C0-X7	2	31020025	BORN.A MUELLE ZDK 2,5/1 WEID.*	MORS.A MOLLA ZDK 2,5 *	BOX ZDK 2,5/1 WEID.SPRING CLAMP*	BORN.A MUELLE ZDK 2,5/1 WEID.*	
+C0-X7	1	31020040	LAMINA ZAP/ZDK WEID.*	PIASTRE TERM. ZAP/ZDK WEID.*	FOUNDATION PLATES ZAP/ZDK WEID.*	LAMINA ZAP/ZDK WEID.*	
+C0-X8	2	31020025	BORN.A MUELLE ZDK 2,5/1 WEID.*	MORS.A MOLLA ZDK 2,5 *	BOX ZDK 2,5/1 WEID.SPRING CLAMP*	BORN.A MUELLE ZDK 2,5/1 WEID.*	
+C0-X8	1	31020040	LAMINA ZAP/ZDK WEID.*	PIASTRE TERM. ZAP/ZDK WEID.*	FOUNDATION PLATES ZAP/ZDK WEID.*	LAMINA ZAP/ZDK WEID.*	
+C0-X9	2	31020025	BORN.A MUELLE ZDK 2,5/1 WEID.*	MORS.A MOLLA ZDK 2,5 *	BOX ZDK 2,5/1 WEID.SPRING CLAMP*	BORN.A MUELLE ZDK 2,5/1 WEID.*	
+C0-X9	1	31020040	LAMINA ZAP/ZDK WEID.*	PIASTRE TERM. ZAP/ZDK WEID.*	FOUNDATION PLATES ZAP/ZDK WEID.*	LAMINA ZAP/ZDK WEID.*	
+C0-X10	2	31020025	BORN.A MUELLE ZDK 2,5/1 WEID.*	MORS.A MOLLA ZDK 2,5 *	BOX ZDK 2,5/1 WEID.SPRING CLAMP*	BORN.A MUELLE ZDK 2,5/1 WEID.*	
+C0-X10	1	31020040	LAMINA ZAP/ZDK WEID.*	PIASTRE TERM. ZAP/ZDK WEID.*	FOUNDATION PLATES ZAP/ZDK WEID.*	LAMINA ZAP/ZDK WEID.*	
+C0-X11	4	31020025	BORN.A MUELLE ZDK 2,5/1 WEID.*	MORS.A MOLLA ZDK 2,5 *	BOX ZDK 2,5/1 WEID.SPRING CLAMP*	BORN.A MUELLE ZDK 2,5/1 WEID.*	
+C0-X11	1	31020040	LAMINA ZAP/ZDK WEID.*	PIASTRE TERM. ZAP/ZDK WEID.*	FOUNDATION PLATES ZAP/ZDK WEID.*	LAMINA ZAP/ZDK WEID.*	
+C0-X12	8	31020025	BORN.A MUELLE ZDK 2,5/1 WEID.*	MORS.A MOLLA ZDK 2,5 *	BOX ZDK 2,5/1 WEID.SPRING CLAMP*	BORN.A MUELLE ZDK 2,5/1 WEID.*	
+C0-X12	1	31020040	LAMINA ZAP/ZDK WEID.*	PIASTRE TERM. ZAP/ZDK WEID.*	FOUNDATION PLATES ZAP/ZDK WEID.*	LAMINA ZAP/ZDK WEID.*	
+C0-X13	2	31020090	BORNES ZTR 2,5 WEID *	MORS.SEZION. ZTR 2,5 WEID. *	BOX ZTR 2,5 WEID *	BORNES ZTR 2,5 WEID *	
+C0-X13	2	31020091	ENCHUFE *	SPINA PORTAC.DIODO BEST/D WED*	PLUG *	ENCHUFE *	
+C0-X13	4	31020000	ALIMEMTACION MUELLE ZDU 2,5 WEIDMULLER *	MORS.A MOLLA ZDU 2,5 WEID. *	BOX ZDU 2,5 WEID. SPRING CLAMP *	ALIMEMTACION MUELLE ZDU 2,5 WEIDMULLER *	
+C0-X13	1	31020035	PLACAS TERM. ZAP/TW1 WEID.*	PIASTRE TERM. ZAP/TW1 WEID.*	ZAP/TW1 WEID. FOUNDATION PLATES	PLACAS TERM. ZAP/TW1 WEID.*	
+C0-X14	5	31020090	BORNES ZTR 2,5 WEID *	MORS.SEZION. ZTR 2,5 WEID. *	BOX ZTR 2,5 WEID *	BORNES ZTR 2,5 WEID *	
+C0-X14	4	31020000	ALIMEMTACION MUELLE ZDU 2,5 WEIDMULLER *	MORS.A MOLLA ZDU 2,5 WEID. *	BOX ZDU 2,5 WEID. SPRING CLAMP *	ALIMEMTACION MUELLE ZDU 2,5 WEIDMULLER *	
+C0-X14	1	31020035	PLACAS TERM. ZAP/TW1 WEID.*	PIASTRE TERM. ZAP/TW1 WEID.*	ZAP/TW1 WEID. FOUNDATION PLATES	PLACAS TERM. ZAP/TW1 WEID.*	
+C0-X15	5	31020090	BORNES ZTR 2,5 WEID *	MORS.SEZION. ZTR 2,5 WEID. *	BOX ZTR 2,5 WEID *	BORNES ZTR 2,5 WEID *	
+C0-X15	4	31020000	ALIMEMTACION MUELLE ZDU 2,5 WEIDMULLER *	MORS.A MOLLA ZDU 2,5 WEID. *	BOX ZDU 2,5 WEID. SPRING CLAMP *	ALIMEMTACION MUELLE ZDU 2,5 WEIDMULLER *	
+C0-X15	1	31020035	PLACAS TERM. ZAP/TW1 WEID.*	PIASTRE TERM. ZAP/TW1 WEID.*	ZAP/TW1 WEID. FOUNDATION PLATES	PLACAS TERM. ZAP/TW1 WEID.*	
+C0-X16	5	31020090	BORNES ZTR 2,5 WEID *	MORS.SEZION. ZTR 2,5 WEID. *	BOX ZTR 2,5 WEID *	BORNES ZTR 2,5 WEID *	
+C0-X16	2	31020000	ALIMEMTACION MUELLE ZDU 2,5 WEIDMULLER *	MORS.A MOLLA ZDU 2,5 WEID. *	BOX ZDU 2,5 WEID. SPRING CLAMP *	ALIMEMTACION MUELLE ZDU 2,5 WEIDMULLER *	
+C0-X16	1	31020035	PLACAS TERM. ZAP/TW1 WEID.*	PIASTRE TERM. ZAP/TW1 WEID.*	ZAP/TW1 WEID. FOUNDATION PLATES	PLACAS TERM. ZAP/TW1 WEID.*	
+C0-X17	5	31020090	BORNES ZTR 2,5 WEID *	MORS.SEZION. ZTR 2,5 WEID. *	BOX ZTR 2,5 WEID *	BORNES ZTR 2,5 WEID *	

Fosber S.p.A.
Via Provinciale per Camaiore, 27/28 Monsagrati (Lucca) - Italy
T. +39.0583.3891 - F. +39.0583.389205 / 385567
E-mail: info@fosber.it

Comisión: CORRUGADORA GUATEMALA

Fecha	05/07/2017
Autor	Lorenzo Centi
Comprobación	
	+C0-012

STAND 400 M.2

Lista de artículos : 30800400 - 31020090

Distinta articoli : 30800400 - 31020090

Job nr. 4607 | = PR4(5) | +P0

Comisión COM17308 | Hoja 3 | Hoja 180

Lista de artículos

FOS_F01_010

Ident. medio explotación	Cantidad	Número de artículo	Designación	Designazione	Designation	Designación	Comentario
+C0-X17	2	31020000	ALIMEMTACION MUELLE ZDU 2,5 WEIDMULLER *	MORS.A MOLLA ZDU 2,5 WEID. *	BOX ZDU 2,5 WEID. SPRING CLAMP *	ALIMEMTACION MUELLE ZDU 2,5 WEIDMULLER *	
+C0-X17	1	31020035	PLACAS TERM. ZAP/TW1 WEID.*	PIASTRE TERM. ZAP/TW1 WEID.*	ZAP/TW1 WEID. FOUNDATION PLATES	PLACAS TERM. ZAP/TW1 WEID.*	
+C0-X18	10	31020025	BORN.A MUELLE ZDK 2,5/1 WEID.*	MORS.A MOLLA ZDK 2,5 *	BOX ZDK 2,5/1 WEID.SPRING CLAMP*	BORN.A MUELLE ZDK 2,5/1 WEID.*	
+C0-X18	1	31020040	LAMINA ZAP/ZDK WEID.*	PIASTRE TERM. ZAP/ZDK WEID.*	FOUNDATION PLATES ZAP/ZDK WEID.*	LAMINA ZAP/ZDK WEID.*	
+C0-X19	12	31020025	BORN.A MUELLE ZDK 2,5/1 WEID.*	MORS.A MOLLA ZDK 2,5 *	BOX ZDK 2,5/1 WEID.SPRING CLAMP*	BORN.A MUELLE ZDK 2,5/1 WEID.*	
+C0-X19	1	31020040	LAMINA ZAP/ZDK WEID.*	PIASTRE TERM. ZAP/ZDK WEID.*	FOUNDATION PLATES ZAP/ZDK WEID.*	LAMINA ZAP/ZDK WEID.*	
+C0-X20	8	31020025	BORN.A MUELLE ZDK 2,5/1 WEID.*	MORS.A MOLLA ZDK 2,5 *	BOX ZDK 2,5/1 WEID.SPRING CLAMP*	BORN.A MUELLE ZDK 2,5/1 WEID.*	
+C0-X20	1	31020040	LAMINA ZAP/ZDK WEID.*	PIASTRE TERM. ZAP/ZDK WEID.*	FOUNDATION PLATES ZAP/ZDK WEID.*	LAMINA ZAP/ZDK WEID.*	
+C0-X21	6	31020025	BORN.A MUELLE ZDK 2,5/1 WEID.*	MORS.A MOLLA ZDK 2,5 *	BOX ZDK 2,5/1 WEID.SPRING CLAMP*	BORN.A MUELLE ZDK 2,5/1 WEID.*	
+C0-X21	1	31020040	LAMINA ZAP/ZDK WEID.*	PIASTRE TERM. ZAP/ZDK WEID.*	FOUNDATION PLATES ZAP/ZDK WEID.*	LAMINA ZAP/ZDK WEID.*	
+C0-X21	1	31020030	BORN.A MUELLE ZDK 2,5/1V WEID*	MORS.A MOLLA ZDK 2,5/1V WEID*	BOX ZDK 2,5/1V WEID*SPRING CLAMP	BORN.A MUELLE ZDK 2,5/1V WEID*	
+C0-X22	4	31020025	BORN.A MUELLE ZDK 2,5/1 WEID.*	MORS.A MOLLA ZDK 2,5 *	BOX ZDK 2,5/1 WEID.SPRING CLAMP*	BORN.A MUELLE ZDK 2,5/1 WEID.*	
+C0-X22	1	31020040	LAMINA ZAP/ZDK WEID.*	PIASTRE TERM. ZAP/ZDK WEID.*	FOUNDATION PLATES ZAP/ZDK WEID.*	LAMINA ZAP/ZDK WEID.*	
+C0-X23	4	31020025	BORN.A MUELLE ZDK 2,5/1 WEID.*	MORS.A MOLLA ZDK 2,5 *	BOX ZDK 2,5/1 WEID.SPRING CLAMP*	BORN.A MUELLE ZDK 2,5/1 WEID.*	
+C0-X23	1	31020040	LAMINA ZAP/ZDK WEID.*	PIASTRE TERM. ZAP/ZDK WEID.*	FOUNDATION PLATES ZAP/ZDK WEID.*	LAMINA ZAP/ZDK WEID.*	
+C0-X24	8	31020030	BORN.A MUELLE ZDK 2,5/1V WEID*	MORS.A MOLLA ZDK 2,5/1V WEID*	BOX ZDK 2,5/1V WEID*SPRING CLAMP	BORN.A MUELLE ZDK 2,5/1V WEID*	
+C0-X24	1	31020040	LAMINA ZAP/ZDK WEID.*	PIASTRE TERM. ZAP/ZDK WEID.*	FOUNDATION PLATES ZAP/ZDK WEID.*	LAMINA ZAP/ZDK WEID.*	
+C0-X24	2	31020025	BORN.A MUELLE ZDK 2,5/1 WEID.*	MORS.A MOLLA ZDK 2,5 *	BOX ZDK 2,5/1 WEID.SPRING CLAMP*	BORN.A MUELLE ZDK 2,5/1 WEID.*	
+C0-X25	2	31020025	BORN.A MUELLE ZDK 2,5/1 WEID.*	MORS.A MOLLA ZDK 2,5 *	BOX ZDK 2,5/1 WEID.SPRING CLAMP*	BORN.A MUELLE ZDK 2,5/1 WEID.*	
+C0-X25	1	31020040	LAMINA ZAP/ZDK WEID.*	PIASTRE TERM. ZAP/ZDK WEID.*	FOUNDATION PLATES ZAP/ZDK WEID.*	LAMINA ZAP/ZDK WEID.*	
+C0-X26	4	31020090	BORNES ZTR 2,5 WEID *	MORS.SEZION. ZTR 2,5 WEID. *	BOX ZTR 2,5 WEID *	BORNES ZTR 2,5 WEID *	
+C0-X26	1	31020035	PLACAS TERM. ZAP/TW1 WEID.*	PIASTRE TERM. ZAP/TW1 WEID.*	ZAP/TW1 WEID. FOUNDATION PLATES	PLACAS TERM. ZAP/TW1 WEID.*	
+C0-X27	2	31020025	BORN.A MUELLE ZDK 2,5/1 WEID.*	MORS.A MOLLA ZDK 2,5 *	BOX ZDK 2,5/1 WEID.SPRING CLAMP*	BORN.A MUELLE ZDK 2,5/1 WEID.*	
+C0-X27	1	31020040	LAMINA ZAP/ZDK WEID.*	PIASTRE TERM. ZAP/ZDK WEID.*	FOUNDATION PLATES ZAP/ZDK WEID.*	LAMINA ZAP/ZDK WEID.*	
+C0-X28	2	31020025	BORN.A MUELLE ZDK 2,5/1 WEID.*	MORS.A MOLLA ZDK 2,5 *	BOX ZDK 2,5/1 WEID.SPRING CLAMP*	BORN.A MUELLE ZDK 2,5/1 WEID.*	
+C0-X28	1	31020040	LAMINA ZAP/ZDK WEID.*	PIASTRE TERM. ZAP/ZDK WEID.*	FOUNDATION PLATES ZAP/ZDK WEID.*	LAMINA ZAP/ZDK WEID.*	
+C0-X29	4	31020025	BORN.A MUELLE ZDK 2,5/1 WEID.*	MORS.A MOLLA ZDK 2,5 *	BOX ZDK 2,5/1 WEID.SPRING CLAMP*	BORN.A MUELLE ZDK 2,5/1 WEID.*	
+C0-X29	1	31020040	LAMINA ZAP/ZDK WEID.*	PIASTRE TERM. ZAP/ZDK WEID.*	FOUNDATION PLATES ZAP/ZDK WEID.*	LAMINA ZAP/ZDK WEID.*	
+C0-X30	4	31020025	BORN.A MUELLE ZDK 2,5/1 WEID.*	MORS.A MOLLA ZDK 2,5 *	BOX ZDK 2,5/1 WEID.SPRING CLAMP*	BORN.A MUELLE ZDK 2,5/1 WEID.*	
+C0-X30	1	31020040	LAMINA ZAP/ZDK WEID.*	PIASTRE TERM. ZAP/ZDK WEID.*	FOUNDATION PLATES ZAP/ZDK WEID.*	LAMINA ZAP/ZDK WEID.*	
+C0-X31	1	31020025	BORN.A MUELLE ZDK 2,5/1 WEID.*	MORS.A MOLLA ZDK 2,5 *	BOX ZDK 2,5/1 WEID.SPRING CLAMP*	BORN.A MUELLE ZDK 2,5/1 WEID.*	
+C0-X31	1	31020040	LAMINA ZAP/ZDK WEID.*	PIASTRE TERM. ZAP/ZDK WEID.*	FOUNDATION PLATES ZAP/ZDK WEID.*	LAMINA ZAP/ZDK WEID.*	
+C0-X31	1	31020131	BLOQUE DE TERMINALES ZDK 2.5 DU-PE	MORSETTO ZDK 2.5 DU-PE *	TERMINAL BOX ZDK 2.5 DU-PE	BLOQUE DE TERMINALES ZDK 2.5 DU-PE	
+C0-X32	2	31020025	BORN.A MUELLE ZDK 2,5/1 WEID.*	MORS.A MOLLA ZDK 2,5 *	BOX ZDK 2,5/1 WEID.SPRING CLAMP*	BORN.A MUELLE ZDK 2,5/1 WEID.*	
+C0-X32	1	31020040	LAMINA ZAP/ZDK WEID.*	PIASTRE TERM. ZAP/ZDK WEID.*	FOUNDATION PLATES ZAP/ZDK WEID.*	LAMINA ZAP/ZDK WEID.*	
+C0-X33	2	31020040	LAMINA ZAP/ZDK WEID.*	PIASTRE TERM. ZAP/ZDK WEID.*	FOUNDATION PLATES ZAP/ZDK WEID.*	LAMINA ZAP/ZDK WEID.*	
+C0-X33	1	31020025	BORN.A MUELLE ZDK 2,5/1 WEID.*	MORS.A MOLLA ZDK 2,5 *	BOX ZDK 2,5/1 WEID.SPRING CLAMP*	BORN.A MUELLE ZDK 2,5/1 WEID.*	
+C0-X33	1	31020131	BLOQUE DE TERMINALES ZDK 2.5 DU-PE	MORSETTO ZDK 2.5 DU-PE *	TERMINAL BOX ZDK 2.5 DU-PE	BLOQUE DE TERMINALES ZDK 2.5 DU-PE	
+C0-X34	2	31020025	BORN.A MUELLE ZDK 2,5/1 WEID.*	MORS.A MOLLA ZDK 2,5 *	BOX ZDK 2,5/1 WEID.SPRING CLAMP*	BORN.A MUELLE ZDK 2,5/1 WEID.*	
+C0-X34	1	31020040	LAMINA ZAP/ZDK WEID.*	PIASTRE TERM. ZAP/ZDK WEID.*	FOUNDATION PLATES ZAP/ZDK WEID.*	LAMINA ZAP/ZDK WEID.*	
+C0-X35	1	31020040	LAMINA ZAP/ZDK WEID.*	PIASTRE TERM. ZAP/ZDK WEID.*	FOUNDATION PLATES ZAP/ZDK WEID.*	LAMINA ZAP/ZDK WEID.*	
+C0-X35	2	31020025	BORN.A MUELLE ZDK 2,5/1 WEID.*	MORS.A MOLLA ZDK 2,5 *	BOX ZDK 2,5/1 WEID.SPRING CLAMP*	BORN.A MUELLE ZDK 2,5/1 WEID.*	
+C0-X37	2	31020025	BORN.A MUELLE ZDK 2,5/1 WEID.*	MORS.A MOLLA ZDK 2,5 *	BOX ZDK 2,5/1 WEID.SPRING CLAMP*	BORN.A MUELLE ZDK 2,5/1 WEID.*	
+C0-X37	1	31020040	LAMINA ZAP/ZDK WEID.*	PIASTRE TERM. ZAP/ZDK WEID.*	FOUNDATION PLATES ZAP/ZDK WEID.*	LAMINA ZAP/ZDK WEID.*	
+C0-X0.0	16	31020030	BORN.A MUELLE ZDK 2,5/1V WEID*	MORS.A MOLLA ZDK 2,5/1V WEID*	BOX ZDK 2,5/1V WEID*SPRING CLAMP	BORN.A MUELLE ZDK 2,5/1V WEID*	
+C0-X0.0	2	31020040	LAMINA ZAP/ZDK WEID.*	PIASTRE TERM. ZAP/ZDK WEID.*	FOUNDATION PLATES ZAP/ZDK WEID.*	LAMINA ZAP/ZDK WEID.*	
+C0-X0.1	14	31020030	BORN.A MUELLE ZDK 2,5/1V WEID*	MORS.A MOLLA ZDK 2,5/1V WEID*	BOX ZDK 2,5/1V WEID*SPRING CLAMP	BORN.A MUELLE ZDK 2,5/1V WEID*	
+C0-X0.1	3	31020040	LAMINA ZAP/ZDK WEID.*	PIASTRE TERM. ZAP/ZDK WEID.*	FOUNDATION PLATES ZAP/ZDK WEID.*	LAMINA ZAP/ZDK WEID.*	
+C0-X0.2	3	31020030	BORN.A MUELLE ZDK 2,5/1V WEID*	MORS.A MOLLA ZDK 2,5/1V WEID*	BOX ZDK 2,5/1V WEID*SPRING CLAMP	BORN.A MUELLE ZDK 2,5/1V WEID*	
+C0-X0.2	1	31020040	LAMINA ZAP/ZDK WEID.*	PIASTRE TERM. ZAP/ZDK WEID.*	FOUNDATION PLATES ZAP/ZDK WEID.*	LAMINA ZAP/ZDK WEID.*	
+C0-XI	19	31020030	BORN.A MUELLE ZDK 2,5/1V WEID*	MORS.A MOLLA ZDK 2,5/1V WEID*	BOX ZDK 2,5/1V WEID*SPRING CLAMP	BORN.A MUELLE ZDK 2,5/1V WEID*	
+C0-XI	1	31020040	LAMINA ZAP/ZDK WEID.*	PIASTRE TERM. ZAP/ZDK WEID.*	FOUNDATION PLATES ZAP/ZDK WEID.*	LAMINA ZAP/ZDK WEID.*	
+B0-PE	6	31020026	MORS. NUELLE ZDK 2,5/1,5 PE *	MORS.A MOLLA ZDK 2,5/1,5 PE *	BOX ZDK 2,5/1,5 PE *SPRING	MORS. NUELLE ZDK 2,5/1,5 PE *	
+B0-PE	1	31020040	LAMINA ZAP/ZDK WEID.*	PIASTRE TERM. ZAP/ZDK WEID.*	FOUNDATION PLATES ZAP/ZDK WEID.*	LAMINA ZAP/ZDK WEID.*	
+B0-X0.1-A	3	31020030	BORN.A MUELLE ZDK 2,5/1V WEID*	MORS.A MOLLA ZDK 2,5/1V WEID*	BOX ZDK 2,5/1V WEID*SPRING CLAMP	BORN.A MUELLE ZDK 2,5/1V WEID*	
+B0-X0.1-A	1	31020040	LAMINA ZAP/ZDK WEID.*	PIASTRE TERM. ZAP/ZDK WEID.*	FOUNDATION PLATES ZAP/ZDK WEID.*	LAMINA ZAP/ZDK WEID.*	

Fosber S.p.A.
Via Provinciale per Camaiore, 27/28 Monsagrati (Lucca) - Italy
T. +39.0583.3891 - F. +39.0583.389205 / 385567
E-mail: info@fosber.it

Comisión: CORRUGADORA GUATEMALA

Fecha	05/07/2017
Autor	Lorenzo Centi
Comprobación	
	+C0-012

STAND 400 M.2

Lista de artículos : 31020000 - 31020040

Distinta articoli : 31020000 - 31020040

Job nr. 4607	= PR4(5)
	+P0
Comisión COM17308	Hoja 4
	Hoja 180

Lista de artículos

FOS_F01_010

Ident. medio explotación	Cantidad	Número de artículo	Designación	Designazione	Designation	Designación	Comentario
+B0-X1	19	31020030	BORN.A MUELLE ZDK 2,5/1V WEID*	MORS.A MOLLA ZDK 2,5/1V WEID*	BOX ZDK 2,5/1V WEID*SPRING CLAMP	BORN.A MUELLE ZDK 2,5/1V WEID*	
+B0-X1	1	31020040	LAMINA ZAP/ZDK WEID.*	PIASTRE TERM. ZAP/ZDK WEID.*	FOUNDATION PLATES ZAP/ZDK WEID.*	LAMINA ZAP/ZDK WEID.*	
+B0-X2	4	31020025	BORN.A MUELLE ZDK 2,5/1 WEID.*	MORS.A MOLLA ZDK 2,5 *	BOX ZDK 2,5/1 WEID.SPRING CLAMP*	BORN.A MUELLE ZDK 2,5/1 WEID.*	
+B0-X2	1	31020040	LAMINA ZAP/ZDK WEID.*	PIASTRE TERM. ZAP/ZDK WEID.*	FOUNDATION PLATES ZAP/ZDK WEID.*	LAMINA ZAP/ZDK WEID.*	
+B0-X3	1	31020025	BORN.A MUELLE ZDK 2,5/1 WEID.*	MORS.A MOLLA ZDK 2,5 *	BOX ZDK 2,5/1 WEID.SPRING CLAMP*	BORN.A MUELLE ZDK 2,5/1 WEID.*	
+B0-X3	1	31020040	LAMINA ZAP/ZDK WEID.*	PIASTRE TERM. ZAP/ZDK WEID.*	FOUNDATION PLATES ZAP/ZDK WEID.*	LAMINA ZAP/ZDK WEID.*	
+B0-X4	6	31020025	BORN.A MUELLE ZDK 2,5/1 WEID.*	MORS.A MOLLA ZDK 2,5 *	BOX ZDK 2,5/1 WEID.SPRING CLAMP*	BORN.A MUELLE ZDK 2,5/1 WEID.*	
+B0-X4	1	31020040	LAMINA ZAP/ZDK WEID.*	PIASTRE TERM. ZAP/ZDK WEID.*	FOUNDATION PLATES ZAP/ZDK WEID.*	LAMINA ZAP/ZDK WEID.*	
+B0-X5	4	31020000	ALIMEMTACION MUELLE ZDU 2,5 WEIDMULLER *	MORS.A MOLLA ZDU 2,5 WEID. *	BOX ZDU 2,5 WEID. SPRING CLAMP *	ALIMEMTACION MUELLE ZDU 2,5 WEIDMULLER *	
+B0-X5	1	31020035	PLACAS TERM. ZAP/TW1 WEID.*	PIASTRE TERM. ZAP/TW1 WEID.*	ZAP/TW1 WEID. FOUNDATION PLATES	PLACAS TERM. ZAP/TW1 WEID.*	
+B0-X5	2	31020090	BORNES ZTR 2,5 WEID *	MORS.SEZION. ZTR 2,5 WEID. *	BOX ZTR 2,5 WEID *	BORNES ZTR 2,5 WEID *	
+B0-X0.0	1	31020030	BORN.A MUELLE ZDK 2,5/1V WEID*	MORS.A MOLLA ZDK 2,5/1V WEID*	BOX ZDK 2,5/1V WEID*SPRING CLAMP	BORN.A MUELLE ZDK 2,5/1V WEID*	
+B0-X0.0	1	31020040	LAMINA ZAP/ZDK WEID.*	PIASTRE TERM. ZAP/ZDK WEID.*	FOUNDATION PLATES ZAP/ZDK WEID.*	LAMINA ZAP/ZDK WEID.*	
+B0-X0.0	2	31014143	BLOQUEOS PARA BORNES EW35 WEIDMULLER	FERMI X MORS. EW35 WEIDM.	BACKSTOP FOR EW35 WEIDM. TERMINAL	BLOQUEOS PARA BORNES EW35 WEIDMULLER	

Fosber S.p.A.
Via Provinciale per Camaiore, 27/28 Monsagrati (Lucca) - Italy
T. +39.0583.3891 - F. +39.0583.389205 / 385567
E-mail: info@fosber.it

Comisión
CORRUGADORA GUATEMALA

Fecha	05/07/2017
Autor	Lorenzo Centi
Comprobación	
	+C0-012

STAND 400 M.2
Lista de artículos : 31020030 - 31014143
Distinta articoli : 31020030 - 31014143

Job nr. 4607	= PR4(5)
	+P0
Comisión COM17308	Hoja 5
	Hoja 180

Lista de medios de explotación

FOS_F01_011

Ident. medio	Canti	Número	Página / Circu	Designazione	Designación	Fabricante	Número de pe
-B1	1	36551011	+C0/81	SCATOLA TIPO ILME 11 UC *	CAJA ILME 11 UC		
-B2	1	36551011	+C0/81	SCATOLA TIPO ILME 11 UC *	CAJA ILME 11 UC		
-B3	1	36551011	+C0/82	SCATOLA TIPO ILME 11 UC *	CAJA ILME 11 UC		
-B4	1	36551011	+C0/82	SCATOLA TIPO ILME 11 UC *	CAJA ILME 11 UC		
+C0-0303	8	30800431	+C0/76.1;+C0/76.2;+C0/76.7;+C0/76.8	TAPPO NERO ZB5SZ3 TELEM.	TAPO NEGRO ZB4-ZB5SZ3 TELEM.		
+C0-A16.1	1	32120869	+C0/16.0	CONFIGURATORE XPSMC32ZC *	CONFIGURADOR XPSMC32ZC		
+C0-A16.1	1	32120855	+C0/16.0	CONNETTORE A MOLLA XPSMCTC32	MUELLE CONECTOR XPSMCTC32		
+C0-A16.1	1	32120870	+C0/16.0	ADATT. XPS MCCPC RJ45/CAVO PC*	ADAPTADOR XPS MCCPC RJ45/CAVO PC*		
+C0-A16.1	1	32120871	+C0/16.0	CAVO SERIALE TSX PCX 1031 *	CABLE SERIAL TSX PCX 1031 *		
+C0-A23.1	1	51500650	+C0/23.0	A-B 1766-L32BXBA MICROLOGIX *	A-B 1766-L32BXBA MICROLOGIX		
+C0-A23.2	1	51500669	+C0/23.4	A-B 1762-IQ8OW6 8-IN/6-REL-OUT	A-B 1762-IQ8OW6 8-IN/6-REL-OUT		
+C0-A44.1	1	51296806	+C0/44.0	SWITCH PHOENIX SFNB 5TX 24VDC*	SWITCH 5P PHOENIX SFN 5TXB 24VDC		
+C0-F4.2	1	35014069	+C0/4.2	MTERM FAZ-C10/1-NA *	INTERRUPTOR MAGNETOTERMICO FAZ-C10-NA		
+C0-F4.3	1	35055925	+C0/4.9	FUSIBILE 5X20 RAP 1,6A CE/UL *	FUSE 5X20 1,6A FAST		
+C0-F4.3	1	31020092	+C0/4.9	SPINA PORTAFUSIBILE SIHA WEID*	CLAVIJA PORTAFUSIBLE SIHA WEID*		
+C0-F5.1	1	35014060	+C0/5.1	MTERM FAZ-C0,5/1-NA *	INTERRUPTOR MAGNETOTERMICO FAZ-C0,5-NA		
+C0-F5.1	1	35014096	+C0/5.1	CONT. AUX MOELLER Z-NHK	CONT. AUX MOELLER Z-NHK		
+C0-F5.2	1	35014061	+C0/5.3	MTERM FAZ-C1/1-NA *	INTERRUPTOR MAGNETOTERMICO FAZ-C1-NA		
+C0-F5.2	1	35014096	+C0/5.3	CONT. AUX MOELLER Z-NHK	CONT. AUX MOELLER Z-NHK		
+C0-F5.3	1	35014061	+C0/5.5	MTERM FAZ-C1/1-NA *	INTERRUPTOR MAGNETOTERMICO FAZ-C1-NA		
+C0-F5.3	1	35014096	+C0/5.5	CONT. AUX MOELLER Z-NHK	CONT. AUX MOELLER Z-NHK		
+C0-F5.4	1	35014061	+C0/5.7	MTERM FAZ-C1/1-NA *	INTERRUPTOR MAGNETOTERMICO FAZ-C1-NA		
+C0-F5.4	1	35014096	+C0/5.7	CONT. AUX MOELLER Z-NHK	CONT. AUX MOELLER Z-NHK		
+C0-F5.5	1	35014061	+C0/5.8	MTERM FAZ-C1/1-NA *	INTERRUPTOR MAGNETOTERMICO FAZ-C1-NA		
+C0-F5.5	1	35014096	+C0/5.8	CONT. AUX MOELLER Z-NHK	CONT. AUX MOELLER Z-NHK		
+C0-F16.1	1	35055929	+C0/16.2	FUSIBILE 5X20 RAP 4A CE/UL *	FUSE 5X20 4A FAST		
+C0-F16.1	1	31020092	+C0/16.2	SPINA PORTAFUSIBILE SIHA WEID*	CLAVIJA PORTAFUSIBLE SIHA WEID*		
+C0-F16.2	1	35055929	+C0/16.4	FUSIBILE 5X20 RAP 4A CE/UL *	FUSE 5X20 4A FAST		
+C0-F16.2	1	31020092	+C0/16.4	SPINA PORTAFUSIBILE SIHA WEID*	CLAVIJA PORTAFUSIBLE SIHA WEID*		
+C0-F16.3	1	35055929	+C0/16.6	FUSIBILE 5X20 RAP 4A CE/UL *	FUSE 5X20 4A FAST		
+C0-F16.3	1	31020092	+C0/16.6	SPINA PORTAFUSIBILE SIHA WEID*	CLAVIJA PORTAFUSIBLE SIHA WEID*		
+C0-F39.1	1	35055922	+C0/39.3	FUSIBILE 5X20 RAP 0,8A CE/UL *	FUSE 5X20 0,8A FAST		
+C0-F39.2	1	35055922	+C0/39.7	FUSIBILE 5X20 RAP 0,8A CE/UL *	FUSE 5X20 0,8A FAST		
+C0-F39.2	1	31020092	+C0/39.7	SPINA PORTAFUSIBILE SIHA WEID*	CLAVIJA PORTAFUSIBLE SIHA WEID*		
+C0-F40.1	1	35055922	+C0/40.7	FUSIBILE 5X20 RAP 0,8A CE/UL *	FUSE 5X20 0,8A FAST		
+C0-F40.1	1	31020092	+C0/40.7	SPINA PORTAFUSIBILE SIHA WEID*	CLAVIJA PORTAFUSIBLE SIHA WEID*		
+C0-F40.2	1	35055922	+C0/40.3	FUSIBILE 5X20 RAP 0,8A CE/UL *	FUSE 5X20 0,8A FAST		
+C0-F41.1	1	35055922	+C0/41.4	FUSIBILE 5X20 RAP 0,8A CE/UL *	FUSE 5X20 0,8A FAST		
+C0-F42.1	1	35055922	+C0/42.4	FUSIBILE 5X20 RAP 0,8A CE/UL *	FUSE 5X20 0,8A FAST		
+C0-G4.1	1	51080181	+C0/4.2	ALIM. S8VK-T24024 OMRON 10A *	ALIMENTADOR S8VK-T24024 OMRON		
+C0-H20.1	1	30800360	+C0/20.9	TESTA LAMPADA ZB4-BV043 ROSSA	TAPON PARA LAMPARA ZB4-BV043 ROJO		
+C0-H20.1	1	30800400	+C0/20.9	BASE ZB4-BZ009	BASE ZB4-BZ009		
+C0-H20.1	1	30800460	+C0/20.9	LED 24V ROSSO ZBV-B4	LED 24V ROUGE ZBV-B4		
+C0-H28.1	1	30800365	+C0/28.4	TESTA LAMPADA GIALLA ZB4-BV053	TAPON PARA LAMPARA ZB4-BV053 AMARILLO		
+C0-H28.1	1	30800465	+C0/28.4	LED 24V GIALLO ZBV-B5	LED 24V JEUNE ZBV-B5		
+C0-H28.1	1	30800400	+C0/28.4	BASE ZB4-BZ009	BASE ZB4-BZ009		
+C0-K5.1	1	32300850	+C0/5.0	RELAYS G2R-1SN 24VDC OMRON	RELE G2R-1SN 24VDC OMRON		
+C0-K7.1	1	51500870	+C0/7.1	A-B 22-RF012-BS FILTRO EMC	A-B 22-RF012-BS EMC FILTRO		
+C0-K7.2	1	51500916	+C0/7.8	A-B 20A-DG01 PFDRIVE SAFE-OFF*	A-B 20A-DG01 PF70 SAFE-OFF		
+C0-K8.1	1	32300945	+C0/8.7	RELE' WEID. TOZ 24VDC DC2A *	RELE WEIDMULLER TOZ 24VDCDC2A		
+C0-K8.1	1	32300915	+C0/78	RELÈ A-B 700-HLS2Z24 24VDC *	RELE 700-HLS2Z24 24VDC A-B		
+C0-K10.1	1	51500870	+C0/10.1	A-B 22-RF012-BS FILTRO EMC	A-B 22-RF012-BS EMC FILTRO		
+C0-K10.2	1	51500916	+C0/10.4	A-B 20A-DG01 PFDRIVE SAFE-OFF*	A-B 20A-DG01 PF70 SAFE-OFF		
+C0-K11.1	1	32300915	+C0/11.7	RELÈ A-B 700-HLS2Z24 24VDC *	RELE 700-HLS2Z24 24VDC A-B		
+C0-K13.1	1	51500870	+C0/13.1	A-B 22-RF012-BS FILTRO EMC	A-B 22-RF012-BS EMC FILTRO		
+C0-K13.2	1	51500916	+C0/13.4	A-B 20A-DG01 PFDRIVE SAFE-OFF*	A-B 20A-DG01 PF70 SAFE-OFF		

Lista de medios de explotación

FOS_F01_011

Ident. medio	Canti	Número	Página / Circu	Designazione	Designación	Fabricante	Número de pe
+C0-K14.1	1	32300915	+C0/14.7	RELÈ A-B 700-HLS2Z24 24VDC *	RELE 700-HLS2Z24 24VDC A-B		
+C0-K20.1	1	32300905	+C0/20.8	RELÈ A-B 700-HLT22Z24 TBR224	RELE 700-HLT22Z24 TBR24VDC		
+C0-K21.1	1	32300905	+C0/21.3	RELÈ A-B 700-HLT22Z24 TBR224	RELE 700-HLT22Z24 TBR24VDC		
+C0-K25.1	1	32300945	+C0/25.1	RELE' WEID. TOZ 24VDC DC2A *	RELE WEIDMULLER TOZ 24VDCDC2A		
+C0-K25.1	1	32300915	+C0/78	RELÈ A-B 700-HLS2Z24 24VDC *	RELE 700-HLS2Z24 24VDC A-B		
+C0-K25.2	1	32300945	+C0/25.2	RELE' WEID. TOZ 24VDC DC2A *	RELE WEIDMULLER TOZ 24VDCDC2A		
+C0-K25.2	1	32300915	+C0/78	RELÈ A-B 700-HLS2Z24 24VDC *	RELE 700-HLS2Z24 24VDC A-B		
+C0-K27.1	1	32300911	+C0/27.2	RELÈ A-B 700-HC24Z24 24VDC *	RELE 700-HC24Z24 24VDC A-B		
+C0-K27.1	1	32300907	+C0/27.2	DIODO RELÈ A-B 700-ADL1 *	DIODO ADL1		
+C0-K27.1	1	32300908	+C0/27.2	BASE RELÈ A-B 700-HN104 *	SOPORTE 700-HN104 A-B		
+C0-K27.2	1	32300911	+C0/27.4	RELÈ A-B 700-HC24Z24 24VDC *	RELE 700-HC24Z24 24VDC A-B		
+C0-K27.2	1	32300907	+C0/27.4	DIODO RELÈ A-B 700-ADL1 *	DIODO ADL1		
+C0-K27.2	1	32300908	+C0/27.4	BASE RELÈ A-B 700-HN104 *	SOPORTE 700-HN104 A-B		
+C0-K29.1	1	32300911	+C0/29.6	RELÈ A-B 700-HC24Z24 24VDC *	RELE 700-HC24Z24 24VDC A-B		
+C0-K29.1	1	32300907	+C0/29.6	DIODO RELÈ A-B 700-ADL1 *	DIODO ADL1		
+C0-K29.1	1	32300908	+C0/29.6	BASE RELÈ A-B 700-HN104 *	SOPORTE 700-HN104 A-B		
+C0-K29.2	1	32300900	+C0/29.6	RELÈ A-B 700-HLT2Z24 TBR24 VDC	RELE 700-HLT2Z24 TBS24 VDC		
+C0-K29.3	1	32300900	+C0/29.7	RELÈ A-B 700-HLT2Z24 TBR24 VDC	RELE 700-HLT2Z24 TBS24 VDC		
+C0-K29.4	1	32300900	+C0/29.8	RELÈ A-B 700-HLT2Z24 TBR24 VDC	RELE 700-HLT2Z24 TBS24 VDC		
+C0-K52.1	1	32300905	+C0/52.0	RELÈ A-B 700-HLT22Z24 TBR224	RELE 700-HLT22Z24 TBR24VDC		
+C0-M5.1	1	36541505	+C0/5.2	PFANNENBERG PF22.000 24 VDC *	PFANNENBERG PF22.000 24 VDC		
+C0-M5.1	1	36541502	+C0/5.2	PFANNENBERG PFA20.000 GRIGLIA*	PFANNENBERG PFA20.000 REJILLA*		
+C0-P5.1	1	36541511	+C0/5.1	PFANNENBERG FLZ 530 TERM.(NA)*	PFANNENBERG FLZ 530 TERM.(NC)		
+C0-Q3.1	1	32365604	+C0/3.1	INTER.MAGN.NZMN1-A100 100A *	INTERRUPTOR MAGNETOTERMICO NZMN1-A100 100A *		
+C0-Q3.1	1	32365708	+C0/3.1	KIT COM. DI RINVIO NZM1-XSR-R*	KIT REEXPEDICIÓN NZM1-XSR-R		
+C0-Q3.1	1	32365701	+C0/3.1	PROTEZIONE NZM1-XIPK PER NZM1	PROTECCION NZM1-XIPK PARA NZM1		
+C0-Q4.1	1	32368536	+C0/4.2	MTERM.PKZM0-1,6-T	INTERRUPTOR MAGNETOTERMICOPKZM0-1,6-T		
+C0-Q7.1	1	32368524	+C0/7.1	MTERM. PKZM0-16 $	INTERRUPTOR MAGNETOTERMICO PKZM0-16		
+C0-Q7.1	1	32368550	+C0/7.1	CONTATTI NHI11-PKZ0	CONTACTO NHI11-PKZM0		
+C0-Q10.1	1	32368518	+C0/10.1	MTERM. PKZM0-4 $	INTERRUPTOR MAGNETOTERMICO PKZM0-4 $		
+C0-Q10.1	1	32368550	+C0/10.1	CONTATTI NHI11-PKZ0	CONTACTO NHI11-PKZM0		
+C0-Q13.1	1	32368518	+C0/13.1	MTERM. PKZM0-4 $	INTERRUPTOR MAGNETOTERMICO PKZM0-4 $		
+C0-Q13.1	1	32368550	+C0/13.1	CONTATTI NHI11-PKZ0	CONTACTO NHI11-PKZM0		
+C0-R10.1	1	51500880	+C0/10.2	A-B PF70 RESISTOR 360 OHM 86W	POWERFLEX 70 DB RESISTOR, 360 OHM, 86 WATT		
+C0-R13.1	1	51500880	+C0/13.2	A-B PF70 RESISTOR 360 OHM 86W	POWERFLEX 70 DB RESISTOR, 360 OHM, 86 WATT		
+C0-R14.1	1	50010501	+C0/14.8	RESISTENZA 120 OHM 1/4 WATT	RESISTENCIA 120 OHM 1/4 WATT		
+C0-R39.1	1	31020091	+C0/39.1	SPINA PORTAC.DIODO BEST/D WED*	ENCHUFE *		
+C0-R39.2	1	31020091	+C0/39.2	SPINA PORTAC.DIODO BEST/D WED*	ENCHUFE *		
+C0-R39.3	1	31020091	+C0/39.2	SPINA PORTAC.DIODO BEST/D WED*	ENCHUFE *		
+C0-R40.1	1	31020091	+C0/40.1	SPINA PORTAC.DIODO BEST/D WED*	ENCHUFE *		
+C0-R40.2	1	31020091	+C0/40.2	SPINA PORTAC.DIODO BEST/D WED*	ENCHUFE *		
+C0-R40.3	1	31020091	+C0/40.2	SPINA PORTAC.DIODO BEST/D WED*	ENCHUFE *		
+C0-R41.1	1	31020091	+C0/41.1	SPINA PORTAC.DIODO BEST/D WED*	ENCHUFE *		
+C0-R41.2	1	31020091	+C0/41.2	SPINA PORTAC.DIODO BEST/D WED*	ENCHUFE *		
+C0-R41.3	1	31020091	+C0/41.3	SPINA PORTAC.DIODO BEST/D WED*	ENCHUFE *		
+C0-R41.5	1	31020091	+C0/41.5	SPINA PORTAC.DIODO BEST/D WED*	ENCHUFE *		
+C0-R42.1	1	31020091	+C0/42.1	SPINA PORTAC.DIODO BEST/D WED*	ENCHUFE *		
+C0-R42.2	1	31020091	+C0/42.2	SPINA PORTAC.DIODO BEST/D WED*	ENCHUFE *		
+C0-R42.3	1	31020091	+C0/42.3	SPINA PORTAC.DIODO BEST/D WED*	ENCHUFE *		
+C0-R42.5	1	31020091	+C0/42.5	SPINA PORTAC.DIODO BEST/D WED*	ENCHUFE *		
+C0-S20.1	1	30800101	+C0/20.3	PULS.ZB4-BS8447SIC ROSSO FUNGO	PULS. ZB4-BS8447SIC ROJO SETA		
+C0-S20.1	1	30800400	+C0/20.3	BASE ZB4-BZ009	BASE ZB4-BZ009		
+C0-S20.1	4	30800415	+C0/20.3	CONTATTO N.C.ZBE-102 ZB4	CONTACT N.C.ZBE-102		
+C0-S20.1	1	30800410	+C0/20.3	CONTATTO N.O.ZBE-101 ZB4	CONTACTO N.A.ZBE-101		
+C0-S21.1	1	37010072	+C0/21.0	INTERRUTTORE PEDALE XPE-B111 *	PEDAL BARRERA DE SEGURIDAD		
+C0-S25.1	1	30800200	+C0/25.4	PULSANTE LUM. BIAN. ZB4-BW3137	PULS. LUMINOSO BLANCO ZB4-BW3137		

Lista de medios de explotación

FOS_F01_011

Ident. medio	Canti	Número	Página / Circu	Designazione	Designación	Fabricante	Número de pe
+C0-S25.1	1	30800400	+C0/25.4	BASE ZB4-BZ009	BASE ZB4-BZ009		
+C0-S25.1	1	30800450	+C0/25.4	LED 24V BIANCO ZBV-B1	LED 24V BLANCO ZBV-B1		
+C0-S25.2	1	30800200	+C0/25.5	PULSANTE LUM. BIAN. ZB4-BW3137	PULS. LUMINOSO BLANCO ZB4-BW3137		
+C0-S25.2	1	30800400	+C0/25.5	BASE ZB4-BZ009	BASE ZB4-BZ009		
+C0-S25.2	1	30800450	+C0/25.5	LED 24V BIANCO ZBV-B1	LED 24V BLANCO ZBV-B1		
+C0-S25.3	1	30800550	+C0/25.5	MANIPOLATORE XD5 PA22 2 DIR. *	JOYSTICK XD5 PA22		
+C0-S25.4	1	30800550	+C0/25.7	MANIPOLATORE XD5 PA22 2 DIR. *	JOYSTICK XD5 PA22		
+C0-S25.5	1	30800550	+C0/25.8	MANIPOLATORE XD5 PA22 2 DIR. *	JOYSTICK XD5 PA22		
+C0-S26.1	1	30800550	+C0/26.1	MANIPOLATORE XD5 PA22 2 DIR. *	JOYSTICK XD5 PA22		
+C0-S32.1	1	30800550	+C0/32.0	MANIPOLATORE XD5 PA22 2 DIR. *	JOYSTICK XD5 PA22		
+C0-S32.2	1	30800550	+C0/32.2	MANIPOLATORE XD5 PA22 2 DIR. *	JOYSTICK XD5 PA22		
+C0-S37.1	1	30800165	+C0/37.2	SELETTORE 3P ZB4-BD57 INSTAB.	SELECTOR 3P INSTAB. ZB4-BD57		
+C0-S37.1	1	30800400	+C0/37.2	BASE ZB4-BZ009	BASE ZB4-BZ009		
+C0-S37.1	1	30800410	+C0/37.2	CONTATTO N.O.ZBE-101 ZB4	CONTACTO N.A.ZBE-101		
+C0-T7.1	1	51500864	+C0/7.1	A-B DRI.PF40P 400/480V 4.0KW *	A-B DRI.PF40P 400/480V 4.0KW		
+C0-T7.1	1	51500847	+C0/7.1	A-B AK-U0-RJ45-TB2P RJ45+MORS*	A-B AK-U0-RJ45-TB2P RJ45+MORS*		
+C0-T7.1	1	51500849	+C0/7.1	A-B PF40 LCD/KEYPAD 22HIMA3 *	A-B PF40 LCD/KEYPAD 22HIMA3 *		
+C0-T10.1	1	51500861	+C0/10.1	A-B DRI.PF40P 400/480V 0.75KW*	A-B DRI.PF40P 400/480V 0.75KW*		
+C0-T10.1	1	51500847	+C0/10.1	A-B AK-U0-RJ45-TB2P RJ45+MORS*	A-B AK-U0-RJ45-TB2P RJ45+MORS*		
+C0-T10.1	1	51500864	+C0/77.3	A-B DRI.PF40P 400/480V 4.0KW *	A-B DRI.PF40P 400/480V 4.0KW		
+C0-T13.1	1	51500861	+C0/13.1	A-B DRI.PF40P 400/480V 0.75KW*	A-B DRI.PF40P 400/480V 0.75KW*		
+C0-T13.1	1	51500847	+C0/13.1	A-B AK-U0-RJ45-TB2P RJ45+MORS*	A-B AK-U0-RJ45-TB2P RJ45+MORS*		
+C0-T13.1	1	51500864	+C0/77.4	A-B DRI.PF40P 400/480V 4.0KW *	A-B DRI.PF40P 400/480V 4.0KW		
+C0-X1	3	32361885	+C0/3.1	BLOCCO RIPART.UNIPOLARE 160A *	BLOQUEO REPART.UNIPOLAR 160A*		
+C0-X4	5	31020025	+C0/20.1;+C0/20.3;+C0/20.5	MORS.A MOLLA ZDK 2,5 *	BORN.A MUELLE ZDK 2,5/1 WEID.*		
+C0-X4	1	31020040	+C0/20.1	PIASTRE TERM. ZAP/ZDK WEID.*	LAMINA ZAP/ZDK WEID.*		
+C0-X5	3	31020025	+C0/21.0...+C0/21.2	MORS.A MOLLA ZDK 2,5 *	BORN.A MUELLE ZDK 2,5/1 WEID.*		
+C0-X5	1	31020040	+C0/21.0	PIASTRE TERM. ZAP/ZDK WEID.*	LAMINA ZAP/ZDK WEID.*		
+C0-X6	1	31020040	+C0/78.1	PIASTRE TERM. ZAP/ZDK WEID.*	LAMINA ZAP/ZDK WEID.*		
+C0-X6	8	31020025	+C0/78.1;+C0/78.2	MORS.A MOLLA ZDK 2,5 *	BORN.A MUELLE ZDK 2,5/1 WEID.*		
+C0-X7	2	31020025	+C0/36.1	MORS.A MOLLA ZDK 2,5 *	BORN.A MUELLE ZDK 2,5/1 WEID.*		
+C0-X7	1	31020040	+C0/36.1	PIASTRE TERM. ZAP/ZDK WEID.*	LAMINA ZAP/ZDK WEID.*		
+C0-X8	2	31020025	+C0/36.3;+C0/36.4	MORS.A MOLLA ZDK 2,5 *	BORN.A MUELLE ZDK 2,5/1 WEID.*		
+C0-X8	1	31020040	+C0/36.3	PIASTRE TERM. ZAP/ZDK WEID.*	LAMINA ZAP/ZDK WEID.*		
+C0-X9	2	31020025	+C0/36.6	MORS.A MOLLA ZDK 2,5 *	BORN.A MUELLE ZDK 2,5/1 WEID.*		
+C0-X9	1	31020040	+C0/36.6	PIASTRE TERM. ZAP/ZDK WEID.*	LAMINA ZAP/ZDK WEID.*		
+C0-X10	2	31020025	+C0/36.8	MORS.A MOLLA ZDK 2,5 *	BORN.A MUELLE ZDK 2,5/1 WEID.*		
+C0-X10	1	31020040	+C0/36.8	PIASTRE TERM. ZAP/ZDK WEID.*	LAMINA ZAP/ZDK WEID.*		
+C0-X11	4	31020025	+C0/37.2;+C0/37.4;+C0/37.6;+C0/37.8	MORS.A MOLLA ZDK 2,5 *	BORN.A MUELLE ZDK 2,5/1 WEID.*		
+C0-X11	1	31020040	+C0/37.2	PIASTRE TERM. ZAP/ZDK WEID.*	LAMINA ZAP/ZDK WEID.*		
+C0-X12	8	31020025	+C0/38.1...+C0/38.4	MORS.A MOLLA ZDK 2,5 *	BORN.A MUELLE ZDK 2,5/1 WEID.*		
+C0-X12	1	31020040	+C0/38.1	PIASTRE TERM. ZAP/ZDK WEID.*	LAMINA ZAP/ZDK WEID.*		
+C0-X13	2	31020090	+C0/38.7;+C0/38.8	MORS.SEZION. ZTR 2,5 WEID. *	BORNES ZTR 2,5 WEID *		
+C0-X13	2	31020091	+C0/38.7;+C0/38.8	SPINA PORTAC.DIODO BEST/D WED*	ENCHUFE *		
+C0-X13	4	31020000	+C0/38.7;+C0/38.8	MORS.A MOLLA ZDU 2,5 WEID. *	ALIMEMTACION MUELLE ZDU 2,5 WEIDMULLER *		
+C0-X13	1	31020035	+C0/38.8	PIASTRE TERM. ZAP/TW1 WEID.*	PLACAS TERM. ZAP/TW1 WEID.*		
+C0-X14	5	31020090	+C0/39.1...+C0/39.3;+C0/39.7	MORS.SEZION. ZTR 2,5 WEID. *	BORNES ZTR 2,5 WEID *		
+C0-X14	4	31020000	+C0/39.5;+C0/39.6	MORS.A MOLLA ZDU 2,5 WEID. *	ALIMEMTACION MUELLE ZDU 2,5 WEIDMULLER *		
+C0-X14	1	31020035	+C0/39.7	PIASTRE TERM. ZAP/TW1 WEID.*	PLACAS TERM. ZAP/TW1 WEID.*		
+C0-X15	5	31020090	+C0/40.1...+C0/40.3;+C0/40.7	MORS.SEZION. ZTR 2,5 WEID. *	BORNES ZTR 2,5 WEID *		
+C0-X15	4	31020000	+C0/40.5;+C0/40.6	MORS.A MOLLA ZDU 2,5 WEID. *	ALIMEMTACION MUELLE ZDU 2,5 WEIDMULLER *		
+C0-X15	1	31020035	+C0/40.7	PIASTRE TERM. ZAP/TW1 WEID.*	PLACAS TERM. ZAP/TW1 WEID.*		
+C0-X16	5	31020090	+C0/41.1...+C0/41.3;+C0/41.5	MORS.SEZION. ZTR 2,5 WEID. *	BORNES ZTR 2,5 WEID *		
+C0-X16	2	31020000	+C0/41.6	MORS.A MOLLA ZDU 2,5 WEID. *	ALIMEMTACION MUELLE ZDU 2,5 WEIDMULLER *		
+C0-X16	1	31020035	+C0/41.6	PIASTRE TERM. ZAP/TW1 WEID.*	PLACAS TERM. ZAP/TW1 WEID.*		
+C0-X17	5	31020090	+C0/42.1...+C0/42.3;+C0/42.5	MORS.SEZION. ZTR 2,5 WEID. *	BORNES ZTR 2,5 WEID *		

Lista de medios de explotación

FOS_F01_011

Ident. medio	Canti	Número	Página / Circu	Designazione	Designación	Fabricante	Número de pe
+C0-X17	2	31020000	+C0/42.6	MORS.A MOLLA ZDU 2,5 WEID. *	ALIMEMTACION MUELLE ZDU 2,5 WEIDMULLER *		
+C0-X17	1	31020035	+C0/42.6	PIASTRE TERM. ZAP/TW1 WEID.*	PLACAS TERM. ZAP/TW1 WEID.*		
+C0-X18	10	31020025	+C0/45.0...+C0/45.8	MORS.A MOLLA ZDK 2,5 *	BORN.A MUELLE ZDK 2,5/1 WEID.*		
+C0-X18	1	31020040	+C0/45.0	PIASTRE TERM. ZAP/ZDK WEID.*	LAMINA ZAP/ZDK WEID.*		
+C0-X19	12	31020025	+C0/46.0...+C0/46.9	MORS.A MOLLA ZDK 2,5 *	BORN.A MUELLE ZDK 2,5/1 WEID.*		
+C0-X19	1	31020040	+C0/46.0	PIASTRE TERM. ZAP/ZDK WEID.*	LAMINA ZAP/ZDK WEID.*		
+C0-X20	8	31020025	+C0/78.4	MORS.A MOLLA ZDK 2,5 *	BORN.A MUELLE ZDK 2,5/1 WEID.*		
+C0-X20	1	31020040	+C0/78.4	PIASTRE TERM. ZAP/ZDK WEID.*	LAMINA ZAP/ZDK WEID.*		
+C0-X21	6	31020025	+C0/48.1...+C0/48.4;+C0/48.6;+C0/78.4	MORS.A MOLLA ZDK 2,5 *	BORN.A MUELLE ZDK 2,5/1 WEID.*		
+C0-X21	1	31020040	+C0/48.1	PIASTRE TERM. ZAP/ZDK WEID.*	LAMINA ZAP/ZDK WEID.*		
+C0-X21	1	31020030	+C0/48.7	MORS.A MOLLA ZDK 2,5/1V WEID*	BORN.A MUELLE ZDK 2,5/1V WEID*		
+C0-X22	4	31020025	+C0/50.1;+C0/50.2;+C0/50.6;+C0/50.7	MORS.A MOLLA ZDK 2,5 *	BORN.A MUELLE ZDK 2,5/1 WEID.*		
+C0-X22	1	31020040	+C0/50.1	PIASTRE TERM. ZAP/ZDK WEID.*	LAMINA ZAP/ZDK WEID.*		
+C0-X23	4	31020025	+C0/49.3...+C0/49.6	MORS.A MOLLA ZDK 2,5 *	BORN.A MUELLE ZDK 2,5/1 WEID.*		
+C0-X23	1	31020040	+C0/49.3	PIASTRE TERM. ZAP/ZDK WEID.*	LAMINA ZAP/ZDK WEID.*		
+C0-X24	8	31020030	+C0/32.0...+C0/32.2;+C0/32.4...+C0/32.6	MORS.A MOLLA ZDK 2,5/1V WEID*	BORN.A MUELLE ZDK 2,5/1V WEID*		
+C0-X24	1	31020040	+C0/32.0	PIASTRE TERM. ZAP/ZDK WEID.*	LAMINA ZAP/ZDK WEID.*		
+C0-X24	2	31020025	+C0/78.5	MORS.A MOLLA ZDK 2,5 *	BORN.A MUELLE ZDK 2,5/1 WEID.*		
+C0-X25	2	31020025	+C0/26.2	MORS.A MOLLA ZDK 2,5 *	BORN.A MUELLE ZDK 2,5/1 WEID.*		
+C0-X25	1	31020040	+C0/26.2	PIASTRE TERM. ZAP/ZDK WEID.*	LAMINA ZAP/ZDK WEID.*		
+C0-X26	4	31020090	+C0/4.8;+C0/16.2;+C0/16.4;+C0/16.5	MORS.SEZION. ZTR 2,5 WEID. *	BORNES ZTR 2,5 WEID *		
+C0-X26	1	31020035	+C0/16.5	PIASTRE TERM. ZAP/TW1 WEID.*	PLACAS TERM. ZAP/TW1 WEID.*		
+C0-X27	2	31020025	+C0/52.2;+C0/52.3	MORS.A MOLLA ZDK 2,5 *	BORN.A MUELLE ZDK 2,5/1 WEID.*		
+C0-X27	1	31020040	+C0/52.2	PIASTRE TERM. ZAP/ZDK WEID.*	LAMINA ZAP/ZDK WEID.*		
+C0-X28	2	31020025	+C0/52.4;+C0/52.5	MORS.A MOLLA ZDK 2,5 *	BORN.A MUELLE ZDK 2,5/1 WEID.*		
+C0-X28	1	31020040	+C0/52.4	PIASTRE TERM. ZAP/ZDK WEID.*	LAMINA ZAP/ZDK WEID.*		
+C0-X29	4	31020025	+C0/10.6...+C0/10.9	MORS.A MOLLA ZDK 2,5 *	BORN.A MUELLE ZDK 2,5/1 WEID.*		
+C0-X29	1	31020040	+C0/10.6	PIASTRE TERM. ZAP/ZDK WEID.*	LAMINA ZAP/ZDK WEID.*		
+C0-X30	4	31020025	+C0/13.6...+C0/13.9	MORS.A MOLLA ZDK 2,5 *	BORN.A MUELLE ZDK 2,5/1 WEID.*		
+C0-X30	1	31020040	+C0/13.6	PIASTRE TERM. ZAP/ZDK WEID.*	LAMINA ZAP/ZDK WEID.*		
+C0-X31	1	31020025	+C0/77.5	MORS.A MOLLA ZDK 2,5 *	BORN.A MUELLE ZDK 2,5/1 WEID.*		
+C0-X31	1	31020040	+C0/77.5	PIASTRE TERM. ZAP/ZDK WEID.*	LAMINA ZAP/ZDK WEID.*		
+C0-X31	1	31020131	+C0/77.5	MORSETTO ZDK 2.5 DU-PE *	BLOQUE DE TERMINALES ZDK 2.5 DU-PE		
+C0-X32	2	31020025	+C0/77.5	MORS.A MOLLA ZDK 2,5 *	BORN.A MUELLE ZDK 2,5/1 WEID.*		
+C0-X32	1	31020040	+C0/77.5	PIASTRE TERM. ZAP/ZDK WEID.*	LAMINA ZAP/ZDK WEID.*		
+C0-X33	2	31020040	+C0/77.5	PIASTRE TERM. ZAP/ZDK WEID.*	LAMINA ZAP/ZDK WEID.*		
+C0-X33	1	31020025	+C0/77.5	MORS.A MOLLA ZDK 2,5 *	BORN.A MUELLE ZDK 2,5/1 WEID.*		
+C0-X33	1	31020131	+C0/77.5	MORSETTO ZDK 2.5 DU-PE *	BLOQUE DE TERMINALES ZDK 2.5 DU-PE		
+C0-X34	2	31020025	+C0/77.5	MORS.A MOLLA ZDK 2,5 *	BORN.A MUELLE ZDK 2,5/1 WEID.*		
+C0-X34	1	31020040	+C0/77.5	PIASTRE TERM. ZAP/ZDK WEID.*	LAMINA ZAP/ZDK WEID.*		
+C0-X35	1	31020040	+C0/78.5	PIASTRE TERM. ZAP/ZDK WEID.*	LAMINA ZAP/ZDK WEID.*		
+C0-X35	2	31020025	+C0/78.5	MORS.A MOLLA ZDK 2,5 *	BORN.A MUELLE ZDK 2,5/1 WEID.*		
+C0-X37	2	31020025	+C0/18.7;+C0/18.8	MORS.A MOLLA ZDK 2,5 *	BORN.A MUELLE ZDK 2,5/1 WEID.*		
+C0-X37	1	31020040	+C0/18.7	PIASTRE TERM. ZAP/ZDK WEID.*	LAMINA ZAP/ZDK WEID.*		
+C0-X0.0	16	31020030	+C0/4.5...+C0/4.8;+N0/5.8	MORS.A MOLLA ZDK 2,5/1V WEID*	BORN.A MUELLE ZDK 2,5/1V WEID*		
+C0-X0.0	2	31020040	+C0/4.5;+N0/5.8	PIASTRE TERM. ZAP/ZDK WEID.*	LAMINA ZAP/ZDK WEID.*		
+C0-X0.1	14	31020030	+C0/4.0...+C0/4.2;+C0/48.2;+N0/5.9	MORS.A MOLLA ZDK 2,5/1V WEID*	BORN.A MUELLE ZDK 2,5/1V WEID*		
+C0-X0.1	3	31020040	+C0/4.0;+C0/48.2;+N0/5.9	PIASTRE TERM. ZAP/ZDK WEID.*	LAMINA ZAP/ZDK WEID.*		
+C0-X0.2	3	31020030	+C0/16.2	MORS.A MOLLA ZDK 2,5/1V WEID*	BORN.A MUELLE ZDK 2,5/1V WEID*		
+C0-X0.2	1	31020040	+C0/16.2	PIASTRE TERM. ZAP/ZDK WEID.*	LAMINA ZAP/ZDK WEID.*		
+C0-XI	19	31020030	+C0/17.0;+C0/18.0;+C0/18.1;+C0/19.1...+C0/19.7;+C0/37.2;+C0/37.4;+C0/39.3;+C0/40.3	MORS.A MOLLA ZDK 2,5/1V WEID*	BORN.A MUELLE ZDK 2,5/1V WEID*		
+C0-XI	1	31020040	+C0/19.1	PIASTRE TERM. ZAP/ZDK WEID.*	LAMINA ZAP/ZDK WEID.*		
+B0-PE	6	31020026	+B0/7.1;+B0/7.2	MORS.A MOLLA ZDK 2,5/1,5 PE *	MORS. NUELLE ZDK 2,5/1,5 PE *		
+B0-PE	1	31020040	+B0/7.1	PIASTRE TERM. ZAP/ZDK WEID.*	LAMINA ZAP/ZDK WEID.*		
+B0-X0.1-A	3	31020030	+B0/7.1;+B0/8.2	MORS.A MOLLA ZDK 2,5/1V WEID*	BORN.A MUELLE ZDK 2,5/1V WEID*		
+B0-X0.1-A	1	31020040	+B0/7.1	PIASTRE TERM. ZAP/ZDK WEID.*	LAMINA ZAP/ZDK WEID.*		

Fosber S.p.A.
Via Provinciale per Camaiore, 27/28 Monsagrati (Lucca) - Italy
T. +39.0583.3891 - F. +39.0583.389205 / 385567
E-mail: info@fosber.it

Lista de medios de explotación

FOS_F01_011

Ident. medio	Canti	Número	Página / Circu	Designazione	Designación	Fabricante	Número de pe
+B0-X1	19	31020030	+B0/3.2;+B0/3.3;+B0/3.6;+B0/3.8;+B0/4.1;+B0/4.4;+B0/4.6 +B0/4.7;+B0/4.9;+B0/5.1;+B0/5.6;+B0/6.1;+B0/6.6;+B0/6.9	MORS.A MOLLA ZDK 2,5/1V WEID*	BORN.A MUELLE ZDK 2,5/1V WEID*		
+B0-X1	1	31020040	+B0/3.2	PIASTRE TERM. ZAP/ZDK WEID.*	LAMINA ZAP/ZDK WEID.*		
+B0-X2	4	31020025	+B0/3.3;+B0/4.1;+B0/5.3;+B0/6.1	MORS.A MOLLA ZDK 2,5 *	BORN.A MUELLE ZDK 2,5/1 WEID.*		
+B0-X2	1	31020040	+B0/3.3	PIASTRE TERM. ZAP/ZDK WEID.*	LAMINA ZAP/ZDK WEID.*		
+B0-X3	1	31020025	+B0/7.3	MORS.A MOLLA ZDK 2,5 *	BORN.A MUELLE ZDK 2,5/1 WEID.*		
+B0-X3	1	31020040	+B0/7.3	PIASTRE TERM. ZAP/ZDK WEID.*	LAMINA ZAP/ZDK WEID.*		
+B0-X4	6	31020025	+B0/7.4...+B0/7.7	MORS.A MOLLA ZDK 2,5 *	BORN.A MUELLE ZDK 2,5/1 WEID.*		
+B0-X4	1	31020040	+B0/7.4	PIASTRE TERM. ZAP/ZDK WEID.*	LAMINA ZAP/ZDK WEID.*		
+B0-X5	4	31020000	+B0/7.8;+B0/7.9	MORS.A MOLLA ZDU 2,5 WEID. *	ALIMEMTACION MUELLE ZDU 2,5 WEIDMULLER *		
+B0-X5	1	31020035	+B0/7.8	PIASTRE TERM. ZAP/TW1 WEID.*	PLACAS TERM. ZAP/TW1 WEID.*		
+B0-X5	2	31020090	+B0/7.8;+B0/7.9	MORS.SEZION. ZTR 2,5 WEID. *	BORNES ZTR 2,5 WEID *		
+B0-X0.0	1	31020030	+B0/7.0	MORS.A MOLLA ZDK 2,5/1V WEID*	BORN.A MUELLE ZDK 2,5/1V WEID*		
+B0-X0.0	1	31020040	+B0/7.0	PIASTRE TERM. ZAP/ZDK WEID.*	LAMINA ZAP/ZDK WEID.*		
+B0-X0.0	2	31014143	+B0/7.0	FERMI X MORS. EW35 WEIDM.	BLOQUEOS PARA BORNES EW35 WEIDMULLER		
+C0BM-L1B2	1	32330004	+C0/13.6	FINEC. GIRI 1/75 RAVIOLI CE *	FIN.CARRERA ROT. 1/75 RAVI. CE		
+C0BM-L1M1	1	29210830	+C0/13.1	MR 3I 51 UC2A 71C4 B5 I=37,2 *	MR 3I 51 UC2A 71C4 B5 I=37,2		
+C0BM-M7.1	1	29210831	+C0/7.1	MR ICI 100 - 90 LC I=92,9 *	MR ICI 100 - 90 LC I=92,9*		
+C0BM-R1B2	1	32330004	+C0/10.6	FINEC. GIRI 1/75 RAVIOLI CE *	FIN.CARRERA ROT. 1/75 RAVI. CE		
+C0BM-R1M1	1	29210830	+C0/10.1	MR 3I 51 UC2A 71C4 B5 I=37,2 *	MR 3I 51 UC2A 71C4 B5 I=37,2		
+C0BM-T36.1	1	47145994	+C0/36.0	TRASDUTTORE IFM PT9541	TRANSDUCTOR IFM PT9541		
+C0BM-T36.2	1	47145994	+C0/36.3	TRASDUTTORE IFM PT9541	TRANSDUCTOR IFM PT9541		
+C0BM-T36.3	1	50010692	+C0/36.6	SEN.ANG. ELOBAU 424 A17 A120 *	ELOBAU 424 A17 A120 *		
+C0BM-T36.4	1	50010692	+C0/36.8	SEN.ANG. ELOBAU 424 A17 A120 *	ELOBAU 424 A17 A120 *		
+B0BM-Y3.1	1	47145960	+B0/3.2	E/V REXROTH 4WE6E7X/HG24N9K4 *	E/V REXROTH 4WE6E7X/HG24N9K4		
+B0BM-Y3.2	1	47145960	+B0/3.3	E/V REXROTH 4WE6E7X/HG24N9K4 *	E/V REXROTH 4WE6E7X/HG24N9K4		
+B0BM-Y3.3	1	47145960	+B0/3.6	E/V REXROTH 4WE6E7X/HG24N9K4 *	E/V REXROTH 4WE6E7X/HG24N9K4		
+B0BM-Y3.4	1	47145960	+B0/3.8	E/V REXROTH 4WE6E7X/HG24N9K4 *	E/V REXROTH 4WE6E7X/HG24N9K4		
+B0BM-Y4.1	1	47145960	+B0/4.1	E/V REXROTH 4WE6E7X/HG24N9K4 *	E/V REXROTH 4WE6E7X/HG24N9K4		
+B0BM-Y4.2	1	47145960	+B0/4.4	E/V REXROTH 4WE6E7X/HG24N9K4 *	E/V REXROTH 4WE6E7X/HG24N9K4		
+B0BM-Y4.3	1	47145873	+B0/4.6	E/V REXROTH 4WE6J7X/HG24N9K4 *	E/V REXROTH 4WE6J6X/SG24N9K4V*		
+B0BM-Y4.4	1	47145873	+B0/4.7	E/V REXROTH 4WE6J7X/HG24N9K4 *	E/V REXROTH 4WE6J6X/SG24N9K4V*		
+B0BM-Y4.5	1	47145960	+B0/4.9	E/V REXROTH 4WE6E7X/HG24N9K4 *	E/V REXROTH 4WE6E7X/HG24N9K4		
+B0BM-Y5.1	1	47145960	+B0/5.1	E/V REXROTH 4WE6E7X/HG24N9K4 *	E/V REXROTH 4WE6E7X/HG24N9K4		
+B0BM-Y5.2	1	47145960	+B0/5.3	E/V REXROTH 4WE6E7X/HG24N9K4 *	E/V REXROTH 4WE6E7X/HG24N9K4		
+B0BM-Y5.3	1	47145960	+B0/5.6	E/V REXROTH 4WE6E7X/HG24N9K4 *	E/V REXROTH 4WE6E7X/HG24N9K4		
+B0BM-Y5.4	1	47145960	+B0/5.8	E/V REXROTH 4WE6E7X/HG24N9K4 *	E/V REXROTH 4WE6E7X/HG24N9K4		
+B0BM-Y6.1	1	47145960	+B0/6.1	E/V REXROTH 4WE6E7X/HG24N9K4 *	E/V REXROTH 4WE6E7X/HG24N9K4		
+B0BM-Y6.2	1	47145960	+B0/6.4	E/V REXROTH 4WE6E7X/HG24N9K4 *	E/V REXROTH 4WE6E7X/HG24N9K4		
+B0BM-Y6.3	1	47145873	+B0/6.6	E/V REXROTH 4WE6J7X/HG24N9K4 *	E/V REXROTH 4WE6J6X/SG24N9K4V*		
+B0BM-Y6.4	1	47145873	+B0/6.7	E/V REXROTH 4WE6J7X/HG24N9K4 *	E/V REXROTH 4WE6J6X/SG24N9K4V*		
+B0BM-Y6.5	1	47145960	+B0/6.9	E/V REXROTH 4WE6E7X/HG24N9K4 *	E/V REXROTH 4WE6E7X/HG24N9K4		
+B1BM-A39.1	1	43629983	+C0/39.5	FRENO "RENOVA" TXS180+SENSORI*	FRENO "RENOVA" TXS180+SENS.*		
+B1BM-S39.4	1	51280383	+C0/39.4	FOTOCELLULE SICK GSE6-P1111 *	FOTOCELULA SICK GSE6-P1111		
+B2BM-A40.1	1	43629983	+C0/40.5	FRENO "RENOVA" TXS180+SENSORI*	FRENO "RENOVA" TXS180+SENS.*		
+B2BM-S40.4	1	51280383	+C0/40.4	FOTOCELLULE SICK GSE6-P1111 *	FOTOCELULA SICK GSE6-P1111		
+B3BM-A41.1	1	43629982	+C0/41.6	FRENO "RENOVA" TXS180 *	FRENO "RENOVA" TXS180		
+B3BM-S41.6	1	51280383	+C0/41.4	FOTOCELLULE SICK GSE6-P1111 *	FOTOCELULA SICK GSE6-P1111		
+B4BM-A42.1	1	43629982	+C0/42.6	FRENO "RENOVA" TXS180 *	FRENO "RENOVA" TXS180		
+B4BM-S42.4	1	51280383	+C0/42.4	FOTOCELLULE SICK GSE6-P1111 *	FOTOCELULA SICK GSE6-P1111		

Fosber S.p.A.
Via Provinciale per Camaiore, 27/28 Monsagrati (Lucca) - Italy
T. +39.0583.3891 - F. +39.0583.389205 / 385567
E-mail: info@fosber.it

Comisión: CORRUGADORA GUATEMALA

Fecha	05/07/2017
Autor	Lorenzo Centi
Comprobación	
	+C0-012

STAND 400 M.2
Lista de medios de explotación
Lista degli elementi funzionali

Job nr. 4607	= PR4(5)
	+P0
Comisión COM17308	Hoja 10
	Hoja 180

Índice de páginas

FOS_F06_010

Página	Descrizione pagina	Descripción de página	Fecha	Responsable
=PR4(5)+P0/1	Distinta articoli : 36551011 - 51500916	Lista de artículos : 36551011 - 51500916	05/07/2017	LCENTI
=PR4(5)+P0/2	Distinta articoli : 32300915 - 30800200	Lista de artículos : 32300915 - 30800200	05/07/2017	LCENTI
=PR4(5)+P0/3	Distinta articoli : 30800400 - 31020090	Lista de artículos : 30800400 - 31020090	05/07/2017	LCENTI
=PR4(5)+P0/4	Distinta articoli : 31020000 - 31020040	Lista de artículos : 31020000 - 31020040	05/07/2017	LCENTI
=PR4(5)+P0/5	Distinta articoli : 31020030 - 31014143	Lista de artículos : 31020030 - 31014143	05/07/2017	LCENTI
=PR4(5)+P0/6	Lista degli elementi funzionali	Lista de medios de explotación	05/07/2017	LCENTI
=PR4(5)+P0/7	Lista degli elementi funzionali	Lista de medios de explotación	05/07/2017	LCENTI
=PR4(5)+P0/8	Lista degli elementi funzionali	Lista de medios de explotación	05/07/2017	LCENTI
=PR4(5)+P0/9	Lista degli elementi funzionali	Lista de medios de explotación	05/07/2017	LCENTI
=PR4(5)+P0/10	Lista degli elementi funzionali	Lista de medios de explotación	05/07/2017	LCENTI
=PR4(5)+P0/11	Sommario delle pagine : =PR4(5)+P0/1 - =PR4(5)+P0/11	Índice de páginas : =PR4(5)+P0/1 - =PR4(5)+P0/11	05/07/2017	LCENTI

Fosber S.p.A.
Via Provinciale per Camaiore, 27/28 Monsagrati (Lucca) - Italy
T. +39.0583.3891 - F. +39.0583.389205 / 385567
E-mail: info@fosber.it

Comisión
CORRUGADORA GUATEMALA

Fecha	05/07/2017
Autor	Lorenzo Centi
Comprobación	
	+C0-012

STAND 400 M.2
Índice de páginas : =PR4(5)+P0/1 - =PR4(5)+P0/11
Sommario delle pagine : =PR4(5)+P0/1 - =PR4(5)+P0/11

Job nr. 4607	= PR4(5)
	+P0
Comisión COM17308	Hoja 11
	Hoja 180

Dispositivos y componentes de seguridad - Tiempo de la vida

FOS_F03_011

Ident.	Página / Circuito	Designación	Designazione	Designation	Designación	Número de artículo	Fabricante	Número de pedido	Misión de Tiempo - Vida
+C0-A16.1	+C0/16.0	CONFIGURADOR XPSMC32ZC	CONFIGURATORE XPSMC32ZC *	CONFIGURATOR XPSMC32ZC	CONFIGURADOR XPSMC32ZC	32120869	SCHNEIDER ELECTRIC	XPSMC32ZC	20
+C0-K7.2	+C0/7.8	A-B 20A-DG01 PF70 SAFE-OFF	A-B 20A-DG01 PFDRIVE SAFE-OFF*	A-B 20A-DG01 PF70 SAFE-OFF	A-B 20A-DG01 PF70 SAFE-OFF	51500916	ALLEN BRADLEY / ROCKWELL	20A-DG01	20
+C0-K10.2	+C0/10.4	A-B 20A-DG01 PF70 SAFE-OFF	A-B 20A-DG01 PFDRIVE SAFE-OFF*	A-B 20A-DG01 PF70 SAFE-OFF	A-B 20A-DG01 PF70 SAFE-OFF	51500916	ALLEN BRADLEY / ROCKWELL	20A-DG01	20
+C0-K13.2	+C0/13.4	A-B 20A-DG01 PF70 SAFE-OFF	A-B 20A-DG01 PFDRIVE SAFE-OFF*	A-B 20A-DG01 PF70 SAFE-OFF	A-B 20A-DG01 PF70 SAFE-OFF	51500916	ALLEN BRADLEY / ROCKWELL	20A-DG01	20

Fosber S.p.A.
Via Provinciale per Camaiore, 27/28 Monsagrati (Lucca) - Italy
T. +39.0583.3891 - F. +39.0583.389205 / 385567
E-mail: info@fosber.it

Comisión
CORRUGADORA GUATEMALA

Fecha	05/07/2017
Autor	Lorenzo Centi
Comprobación	
	+C0-012

STAND 400 M.2
Dispositivos y componentes de seguridad - Tiempo de la vida
Dispositivi e componenti di sicurezza - Tempo di vita

Job nr. 4607	= PR4(5)
	+SR
Comisión COM17308	Hoja 1
	Hoja 180

Índice de páginas

FOS_F06_010

Página	Descrizione pagina	Descripción de página	Fecha	Responsable
=PR4(5)+SR/1	Dispositivi e componenti di sicurezza - Tempo di vita	Dispositivos y componentes de seguridad - Tiempo de la vida	05/07/2017	LCENTI
=PR4(5)+SR/2	Sommario delle pagine : =PR4(5)+SR/1 - =PR4(5)+SR/2	Índice de páginas : =PR4(5)+SR/1 - =PR4(5)+SR/2	05/07/2017	LCENTI

Fosber S.p.A.
Via Provinciale per Camaiore, 27/28 Monsagrati (Lucca) - Italy
T. +39.0583.3891 - F. +39.0583.389205 / 385567
E-mail: info@fosber.it

Comisión
CORRUGADORA GUATEMALA

Fecha	05/07/2017
Autor	Lorenzo Centi
Comprobación	
	+C0-012

STAND 400 M.2
Índice de páginas : =PR4(5)+SR/1 - =PR4(5)+SR/2
Sommario delle pagine : =PR4(5)+SR/1 - =PR4(5)+SR/2

Job nr. 4607	= PR4(5)
	+SR
Comisión COM17308	Hoja 2
	Hoja 180