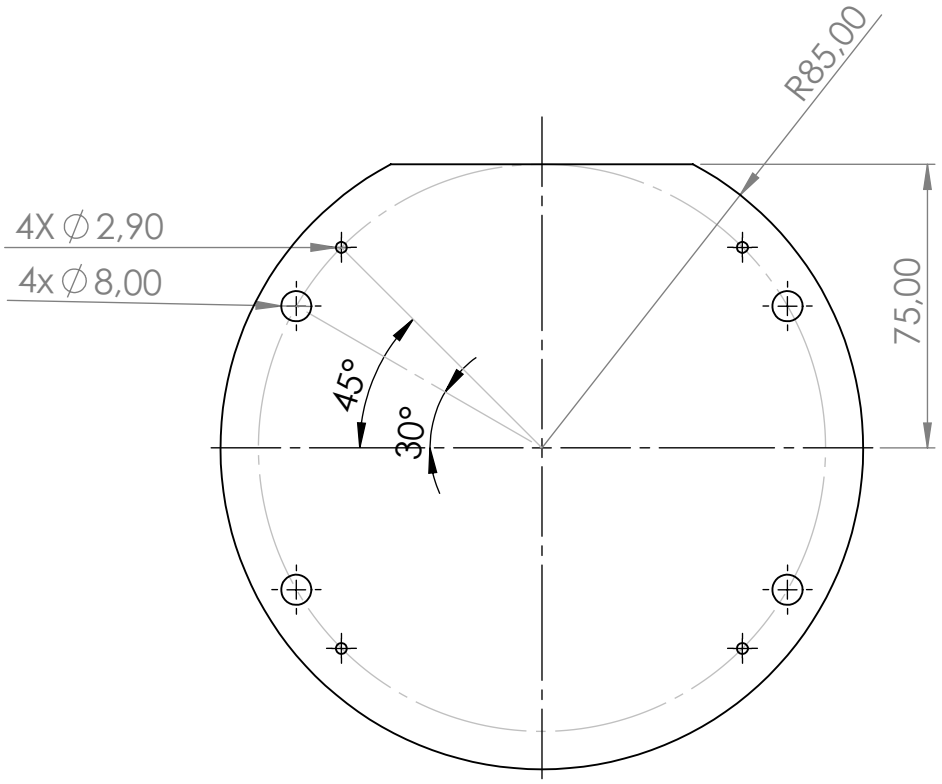

SE NÃO ESPECIFICADO: DIMENSÕES EM MILÍMETROS ACABAM. SUPERFÍCIE: TOLERÂNCIAS: LINEAR: ANGULAR:	ACABAMENTO:	REBARBAR E QUEBRAR ARESTAS AGUDAS	NÃO MUDAR ESCALA DO DESENHO / REVISÃO

	NOME	ASSINATURA	DATA
DESEN.			
VERIF.			
APROV.			
MANUF			
QUALID			

TÍTULO:

MATERIAL:

DES. Nº

A4

Mockup Mainboard (1)

PESO:

ESCALA:1:2

FOLHA 1 DE 1

Produto educacional do SOLIDWORKS. Somente para fins de instrução.