Aplikace Embedded systémů v Mechatronice

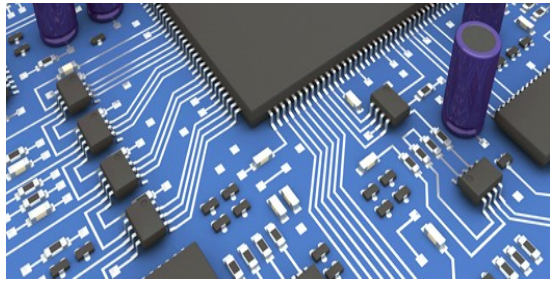

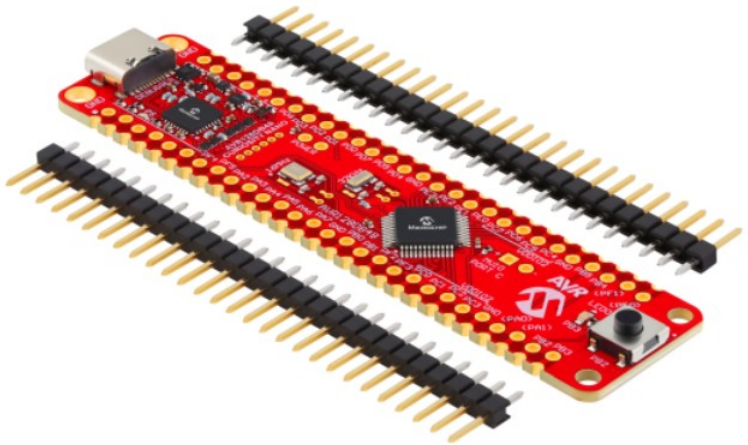

MPLAB® X IDE

Michal Bastl

Poslední test:

Témata:

- PWM
- ADC a DAC
- I2C a SPI
- Watchdog a sleep režimy

DC motor:

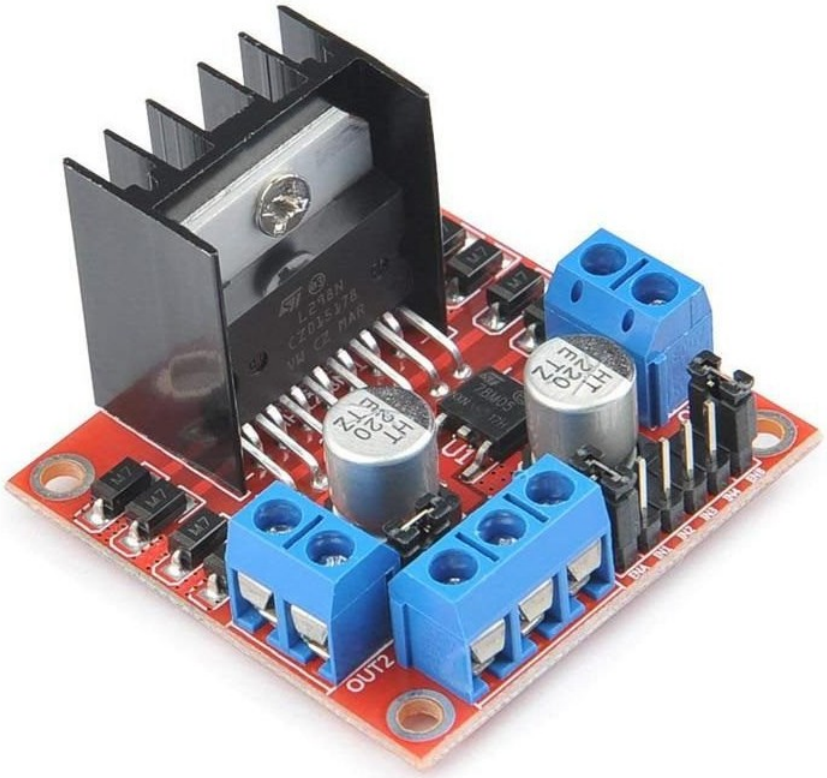

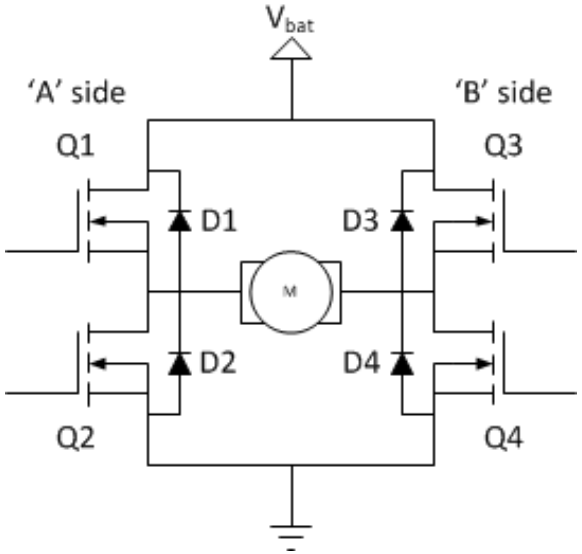

Krokový motor unipolární:

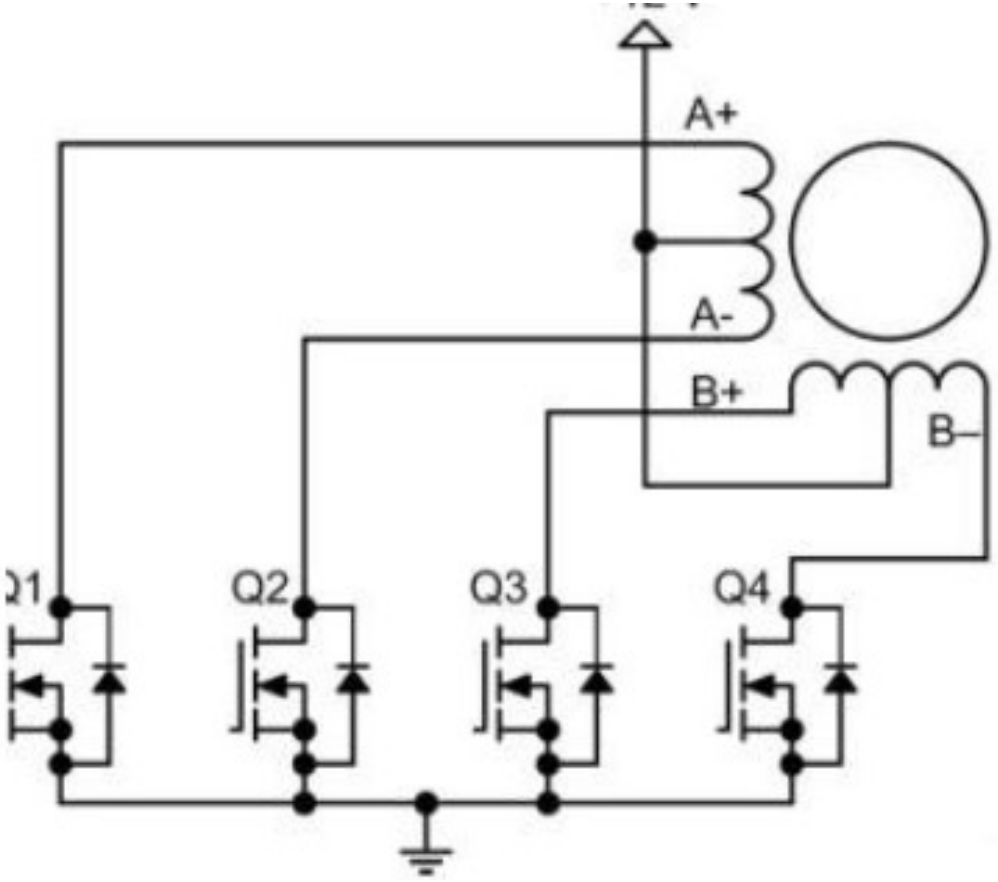
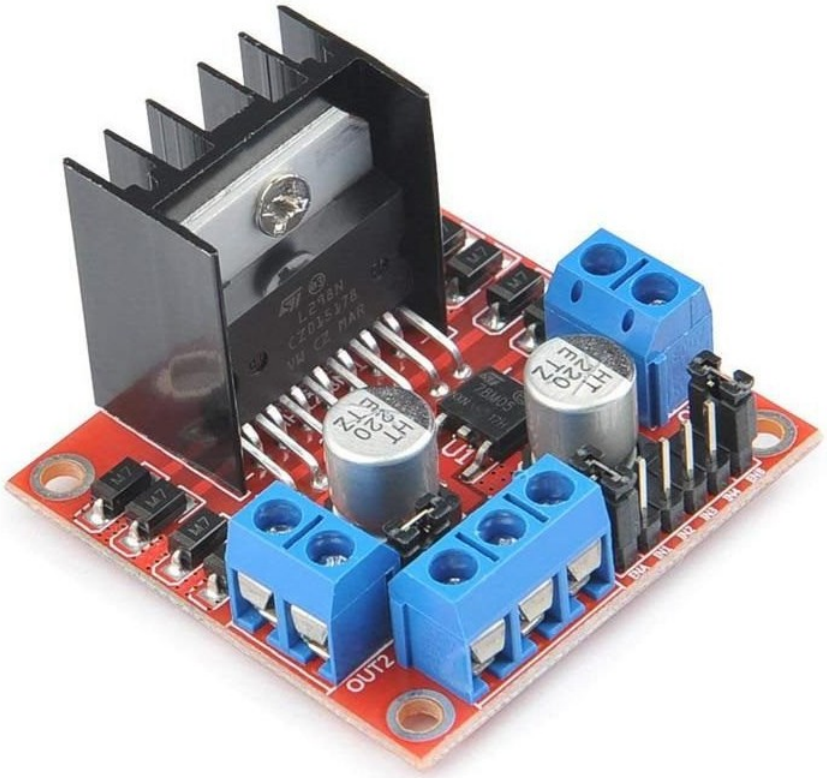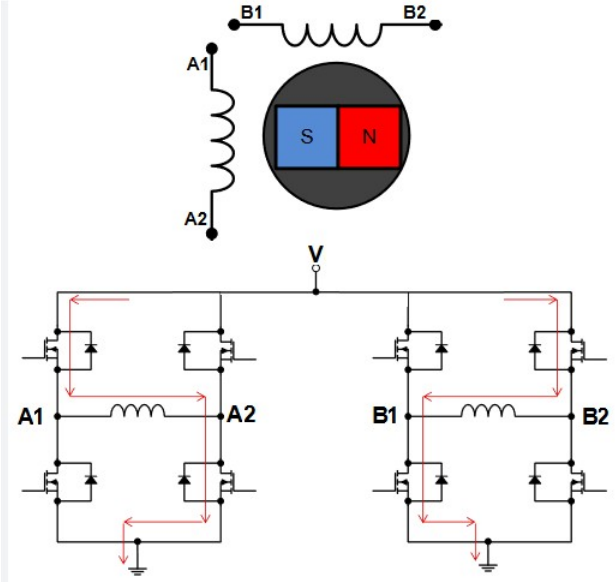
Krokový motor bipolarní: