# projet d'initiation 2019-2020

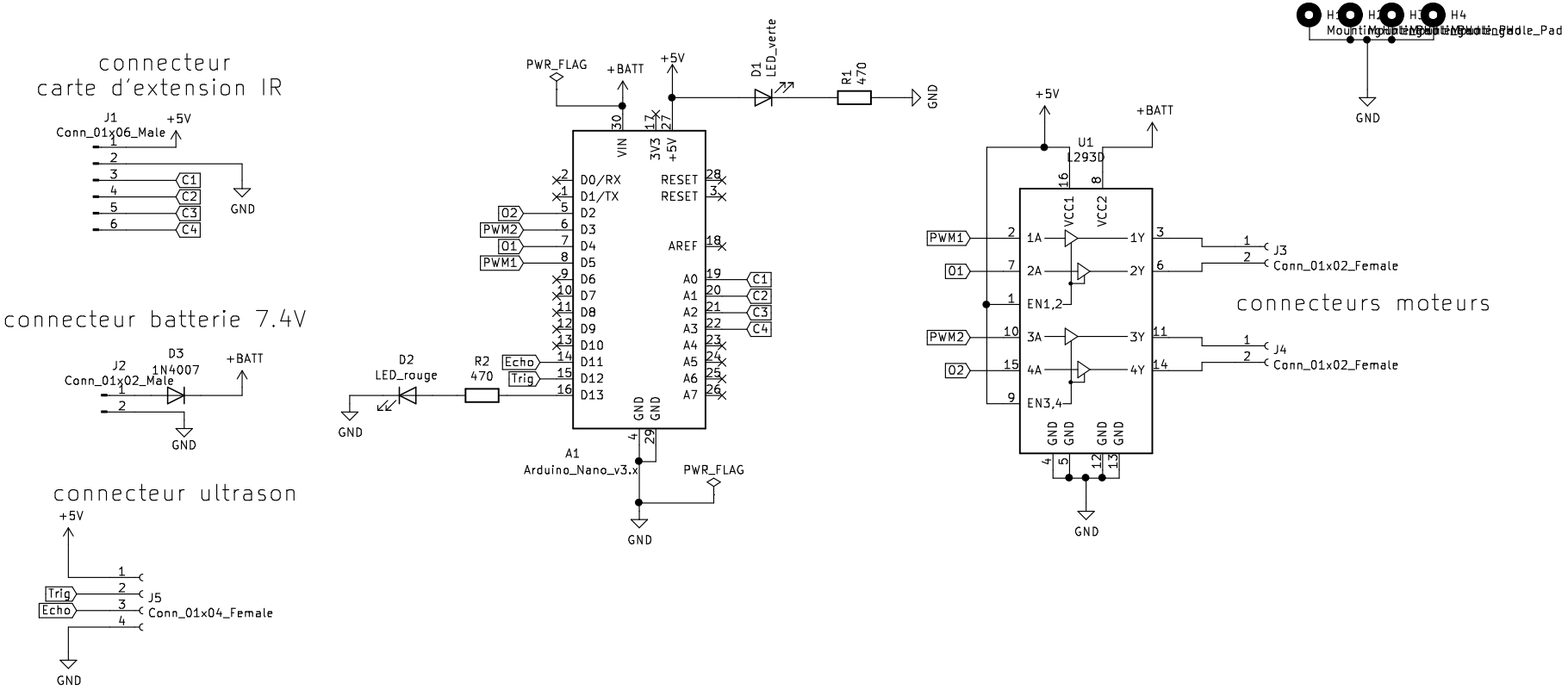


| | | |
|---|---|---|
| Sheet: / | | |
| File: init.sch | | |
| **Title:** | | |
| Size: A4 | Date: | **Rev:** |
| KiCad E.D.A. eeschema 5.0.2+dfsg1-1 | | Id: 1/1 |