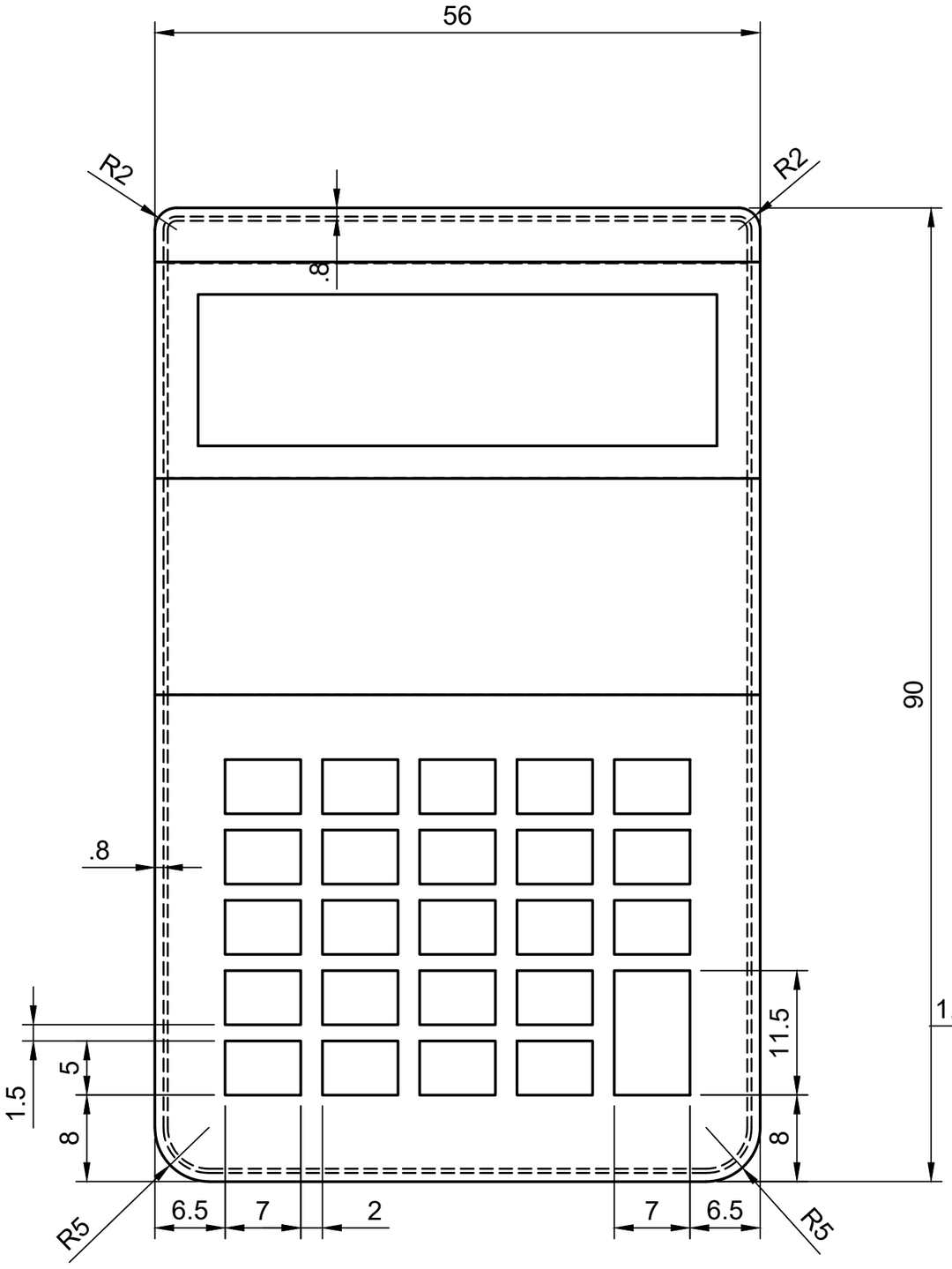
56
R2
R2
8
90
.8
11.5
1.5
5
8
8
R5
6.5
7
2
7
6.5
R5

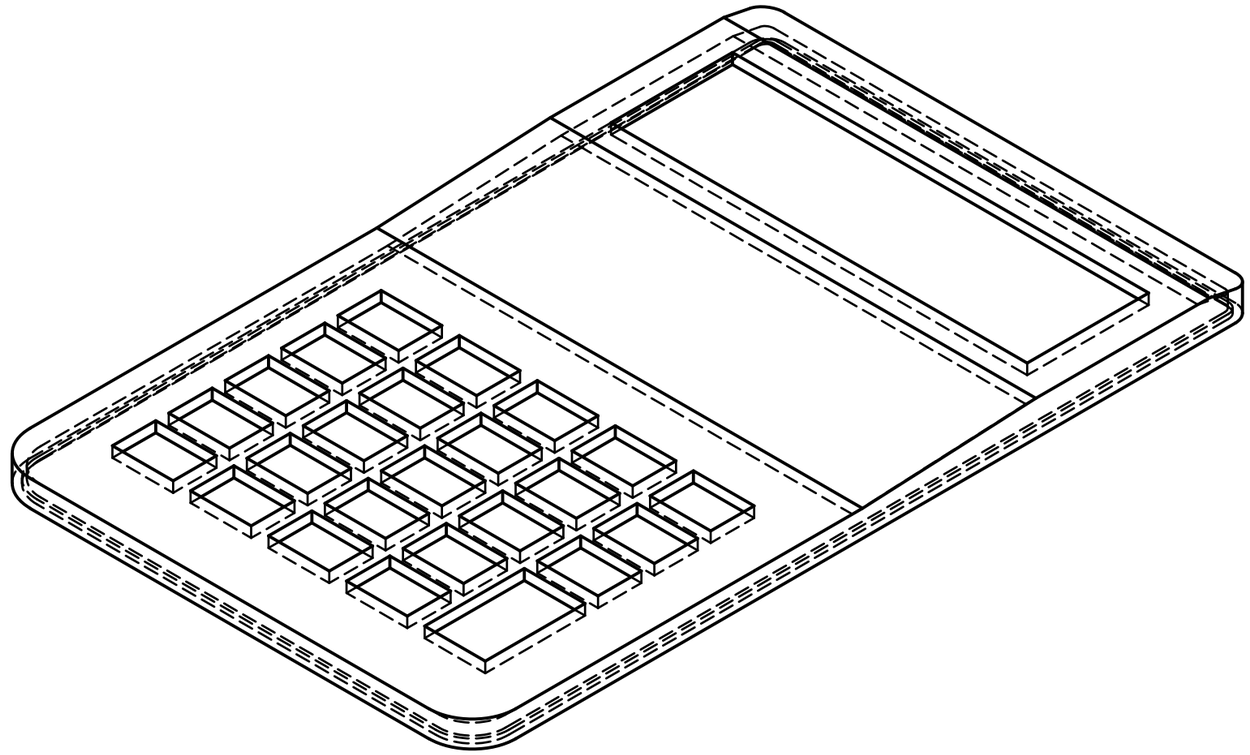

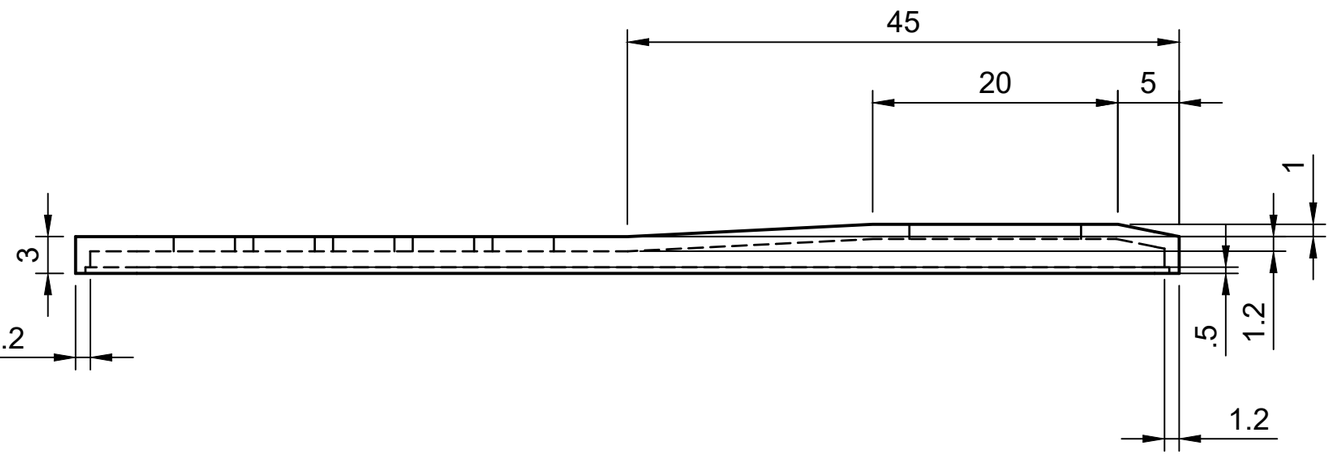
45
20
5
1
3
1.2
.5
1.2
1.2