# Alarma con Arduino y SIM800L

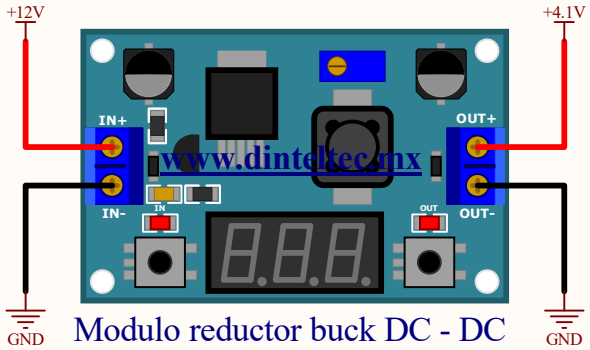


Modulo reductor buck DC - DC

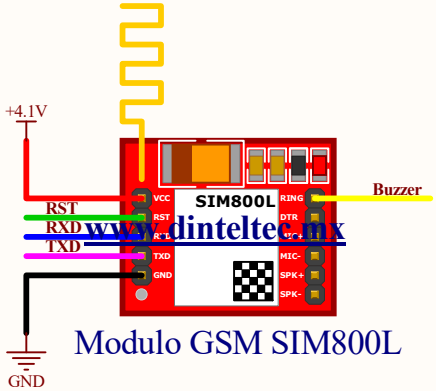


Modulo GSM SIM800L

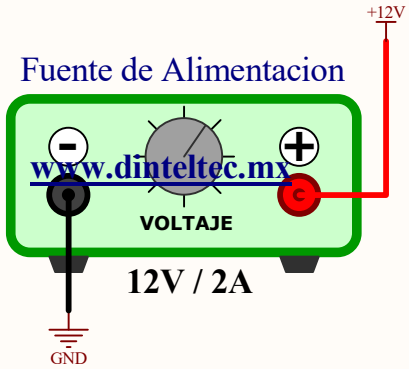


Fuente de Alimentacion

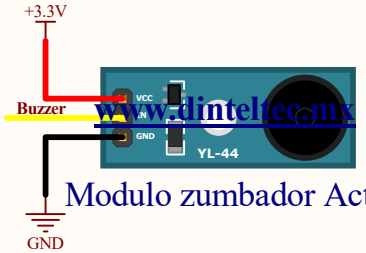


Modulo zumbador Activo

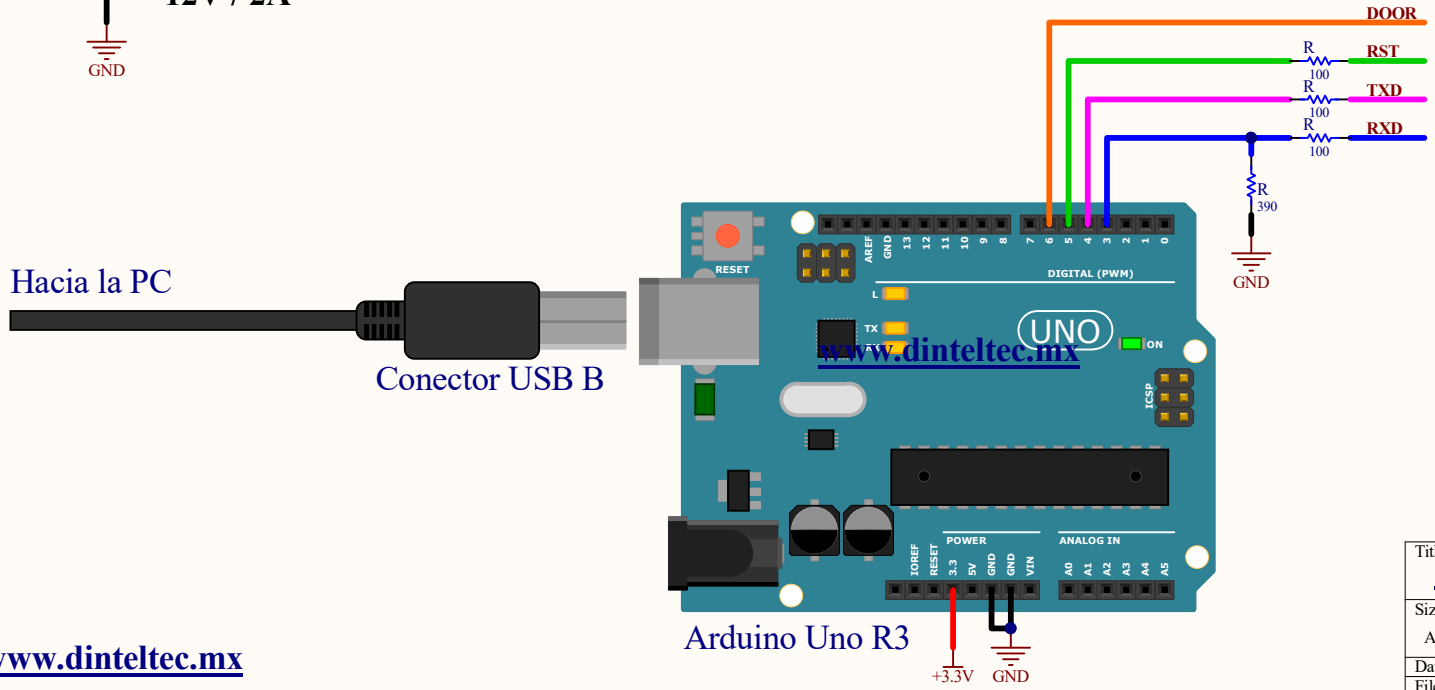


Hacia la PC

Conector USB B

Arduino Uno R3

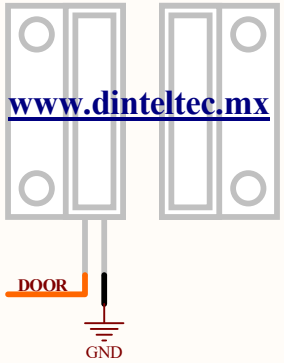


Interruptor Magnetico NC

www.dinteltec.mx

| | | |
|---|---|---|
| Title ¿Dudas? Envíame un mensaje Whatsapp: | | |
| Size A4 | Number +52 1 55 4469 1477 | Revision |
| Date: 31/07/2020 | | Sheet of |
| File: C:\Users\..\GSMAlarm.SchDoc | | Drawn By: |