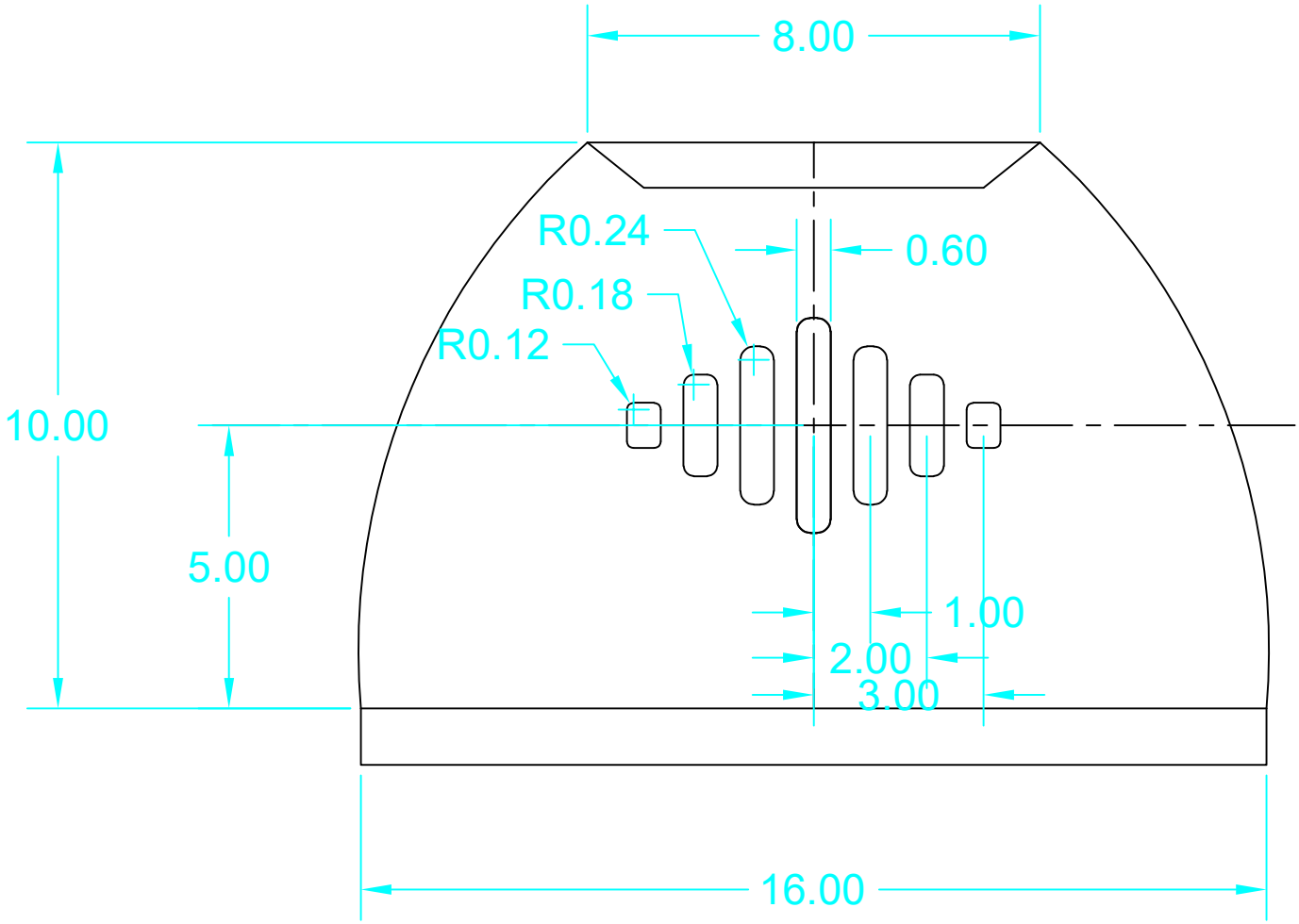
8.00
R0.24
0.60
R0.18
R0.12
10.00
5.00
1.00
2.00
3.00
16.00