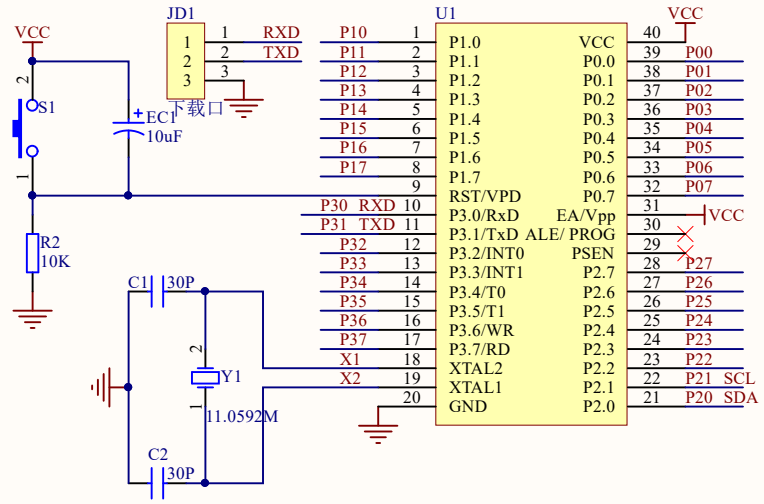

单片机最小系统电路

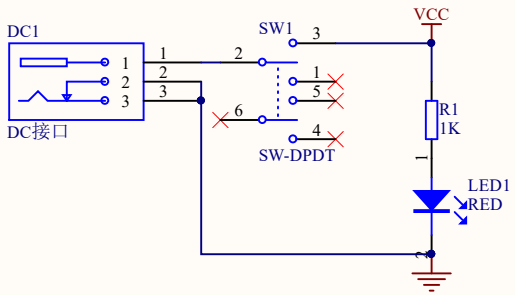

电源电路

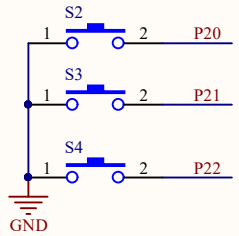

按键电路

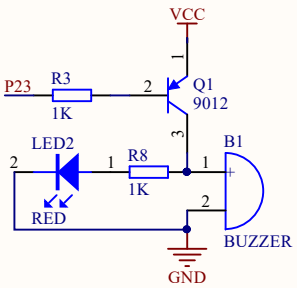

声光报警电路

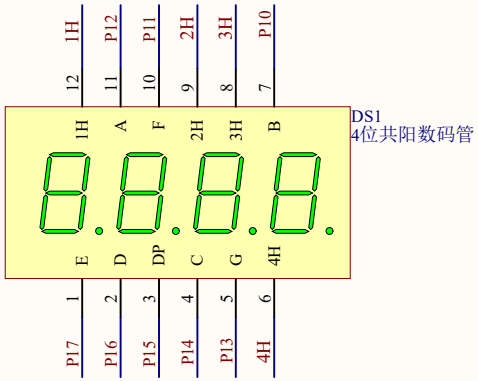

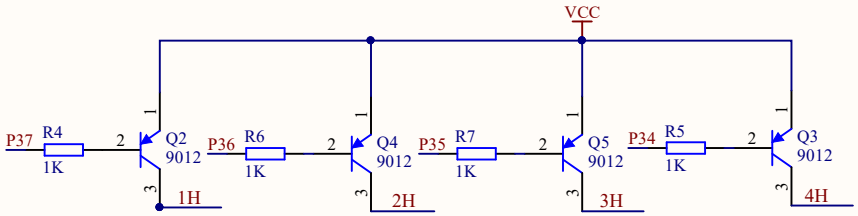

数码管驱动电路

Title		
Size A4	Number	Revision
Date: 2017-07-05	Sheet of	
File: C:\Users\..\90、基于51单片机倒计时智能表的数码管显示设计_店主博士毕业.s	Drawn By:	