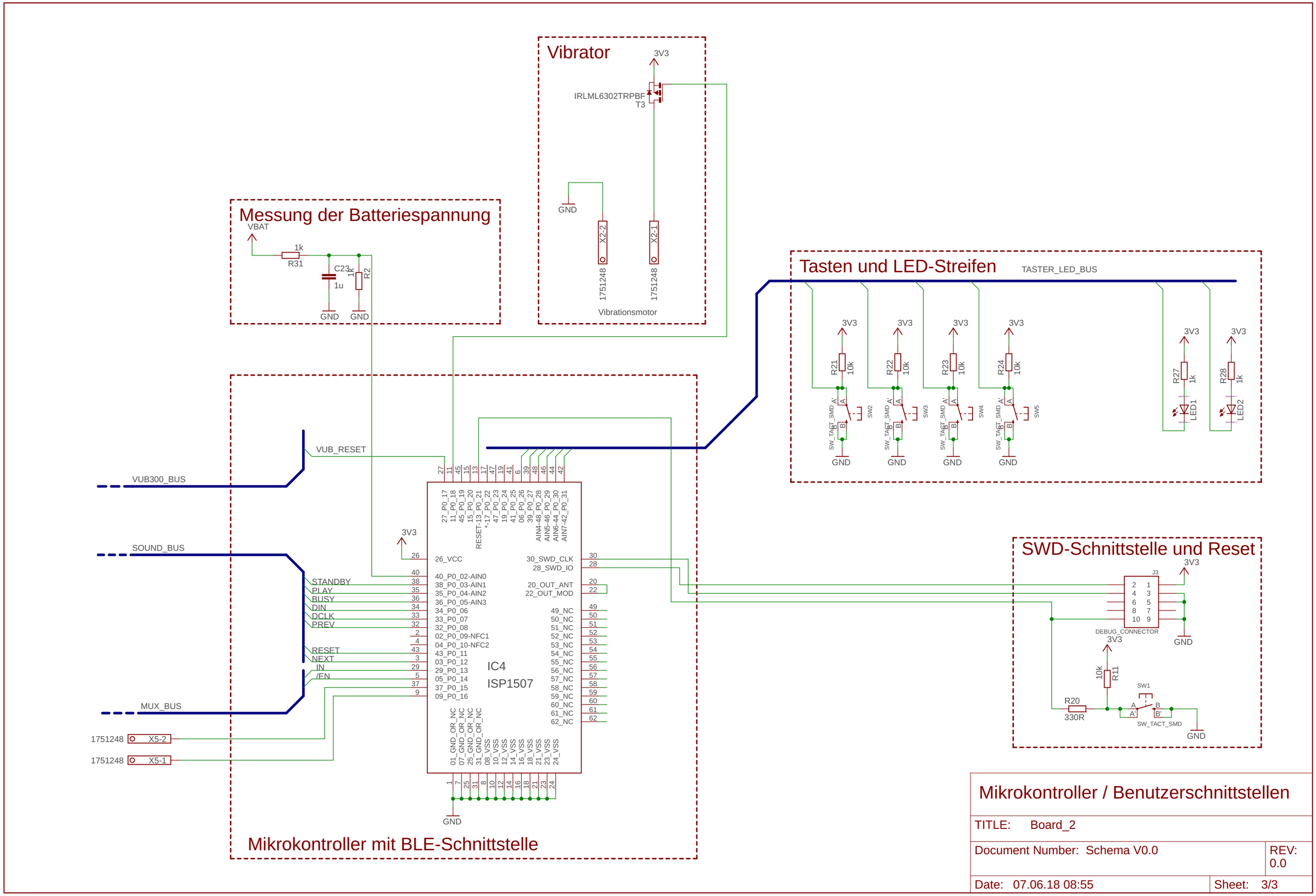

Mikrokontroller / Benutzerschnittstellen

TITLE: Board_2	
Document Number: Schema V0.0	REV: 0.0
Date: 07.06.18 08:55	Sheet: 3/3