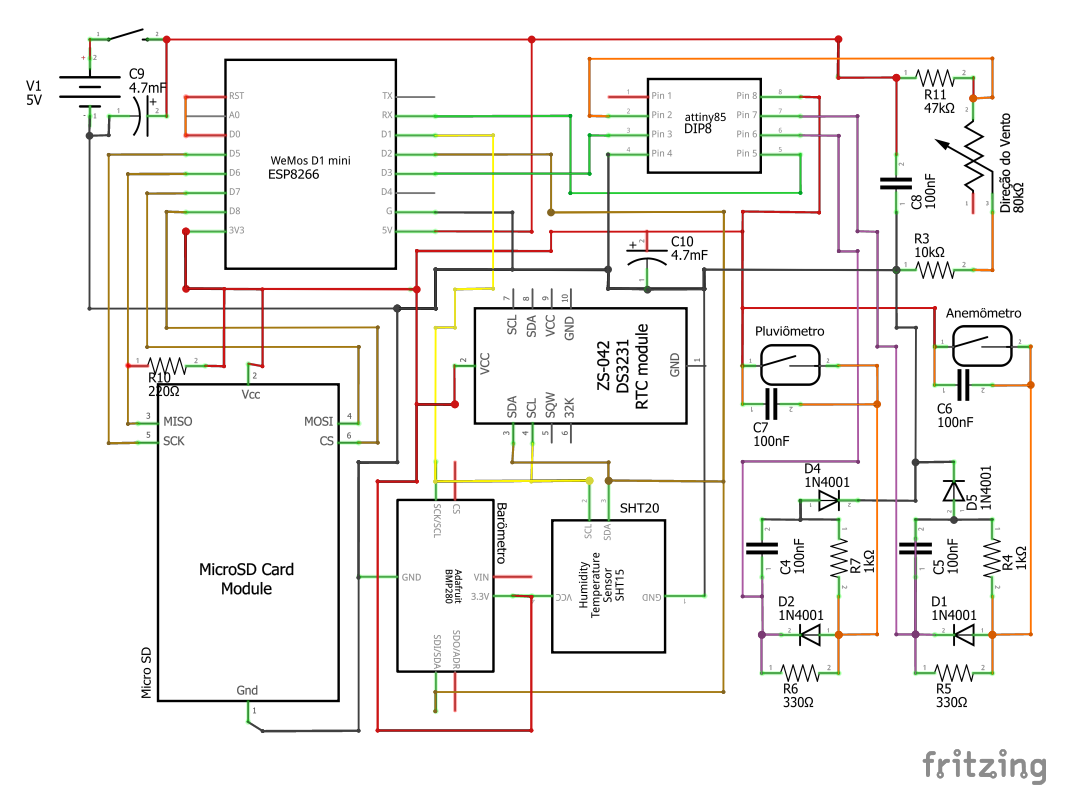
V1
5V
C9
4.7mF
WeMos D1 mini
ESP8266
RST
A0
D0
D5
D6
D7
D8
3V3
TX
RX
D1
D2
D3
D4
G
5V
attiny85
DIP8
Pin 1
Pin 2
Pin 3
Pin 4
Pin 8
Pin 7
Pin 6
Pin 5
R11
47kΩ
Direção do Vento
80kΩ
C8
100nF
C10
4.7mF
R3
10kΩ
ZS-042
DS3231
RTC module
SCL
SDA
VCC
GND
SDA
SCL
SQW
32K
VCC
GND
Pluviômetro
C7
100nF
Anemômetro
C6
100nF
R10
220Ω
Vcc
MISO
SCK
MOSI
CS
MicroSD Card
Module
Micro SD
Gnd
Barômetro
Adafruit
BMP280
SCK/SCL
CS
GND
VIN
3.3V
SDI/SDA
SDO/ADR
SHT20
Humidity
Temperature
Sensor
SHT15
SCL
SDA
VCC
GND
D4
1N4001
D5
1N4001
C4
100nF
R7
1kΩ
C5
100nF
R4
1kΩ
D2
1N4001
D1
1N4001
R6
330Ω
R5
330Ω
fritzing