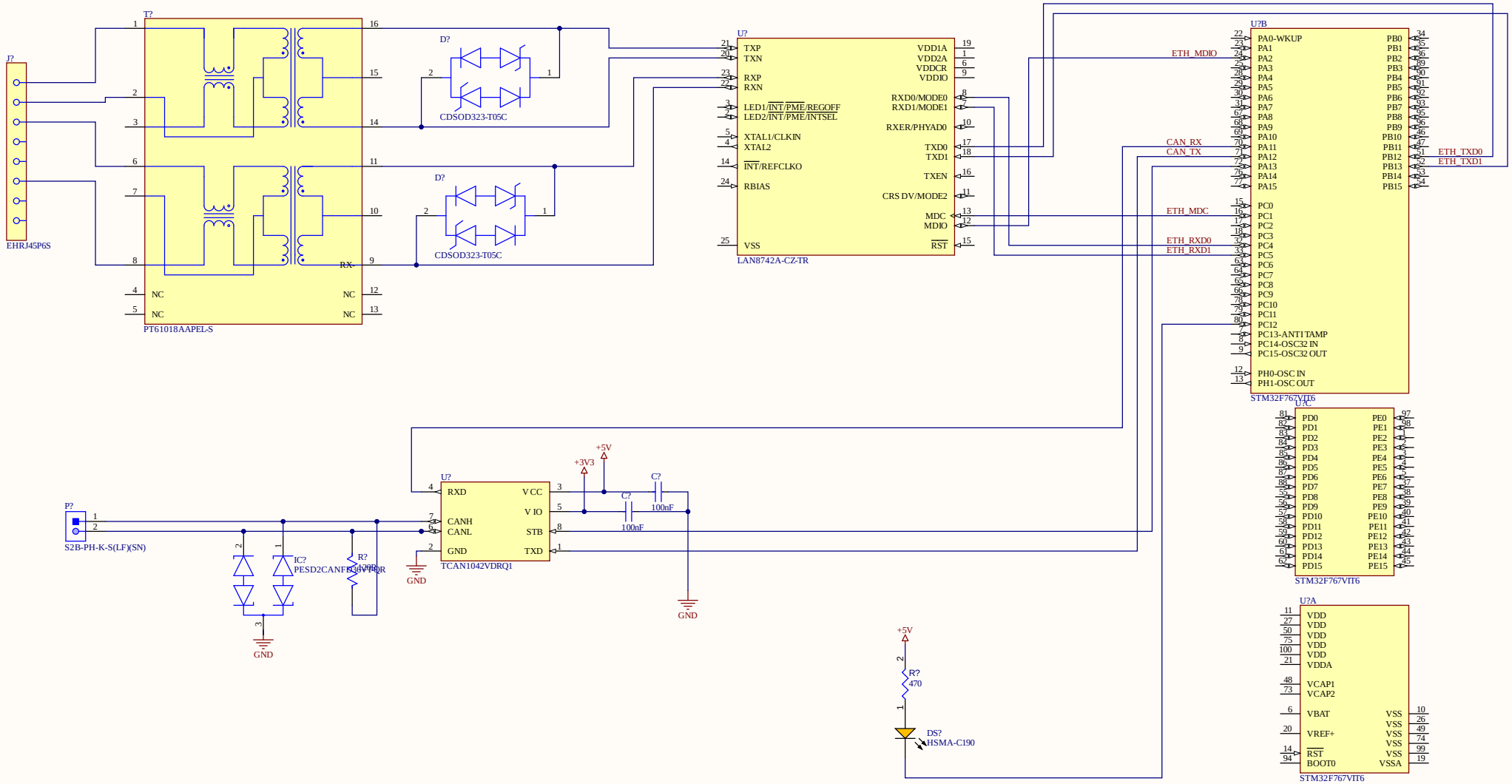

thingable! IoT Platform	TÍTULO: Desafio Técnico *					DOC: *	
						SUBST. Nº:	RESP. TÉCNICO: *
						REVISADO:	CREA: *
DES: *	DATA: 10/10/2025	FOLHA: 1 / 1	FORMATO: A3	ESCALA: NA	DIMENSÕES: NA	VERIFICADO: *	APROVADO: *

REVISÃO: *