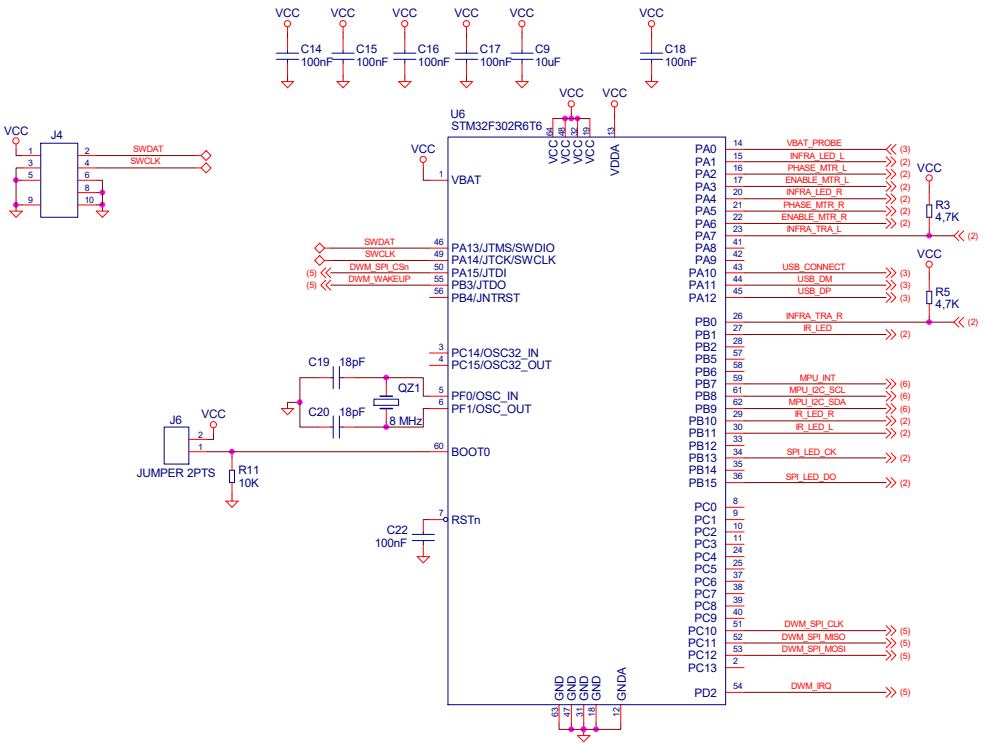

© TELECOM ParisTech / COMELEC
46 rue Barrault
75634 Paris Cedex 13
France

SwARM_Schematics

Size B	MCU	Rev 1.0
Modification Date: 06/12/2016 at 12:00:25	Sheet: 01 / 04	

CE DOCUMENT EST LA PROPRIETE DE COMELEC / TELECOM PARISTECH, IL NE PEUT ETRE REPRODUIT OU COMMUNIQUE SANS AUTORISATION ECRITE

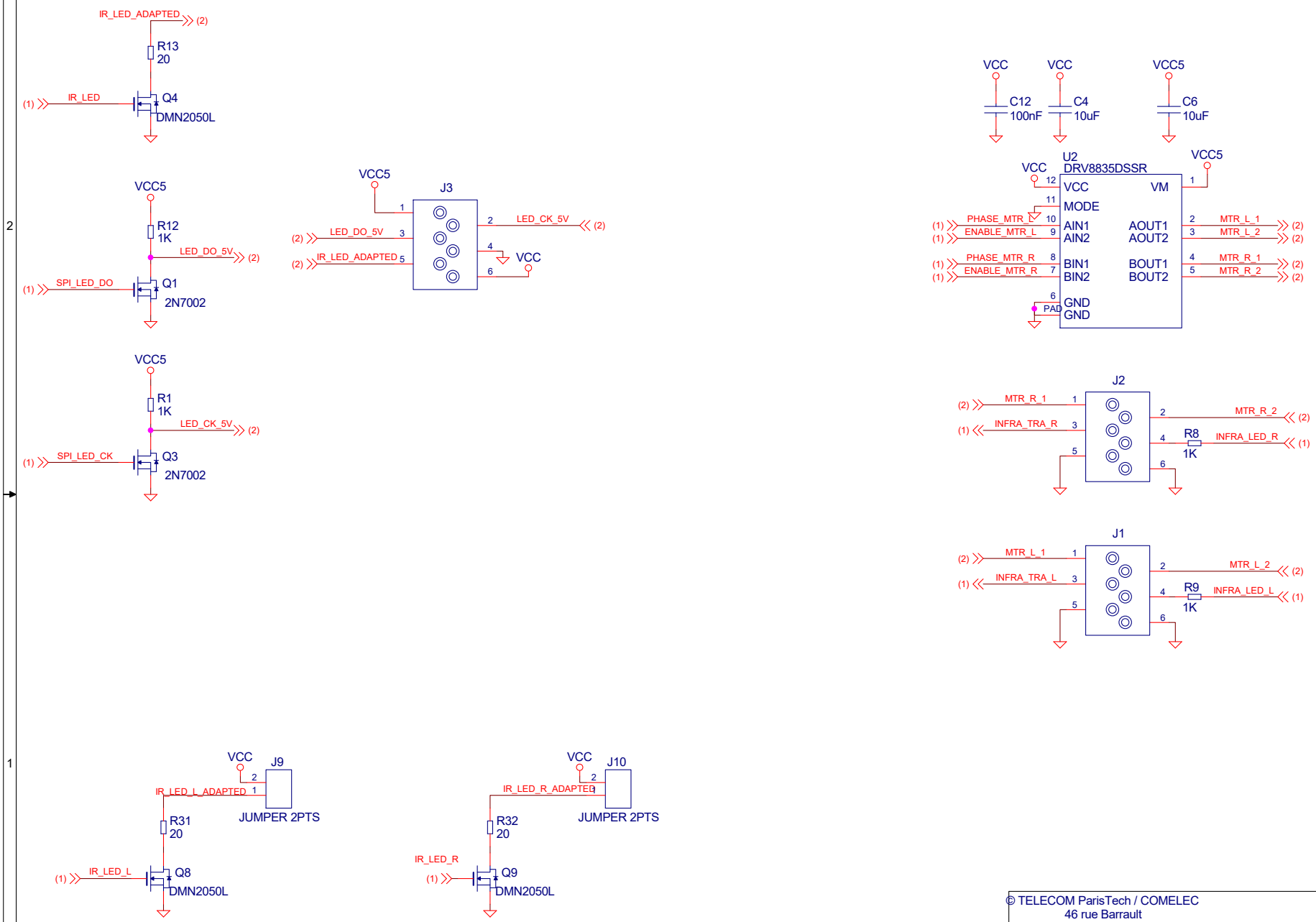

CE DOCUMENT EST LA PROPRIETE DE COMELEC / TELECOM PARISTECH. IL NE PEUT ETRE REPRODUIT OU COMMUNIQUE SANS AUTORISATION ECRITE

© TELECOM ParisTech / COMELEC
46 rue Barrault
75634 Paris Cedex 13
France

SwARM_Schematics

Size A	Motors and LEDs connectors	Rev 1.0
Modification Date: 06/12/2016 at 11:29:46		Sheet: 02 / 05

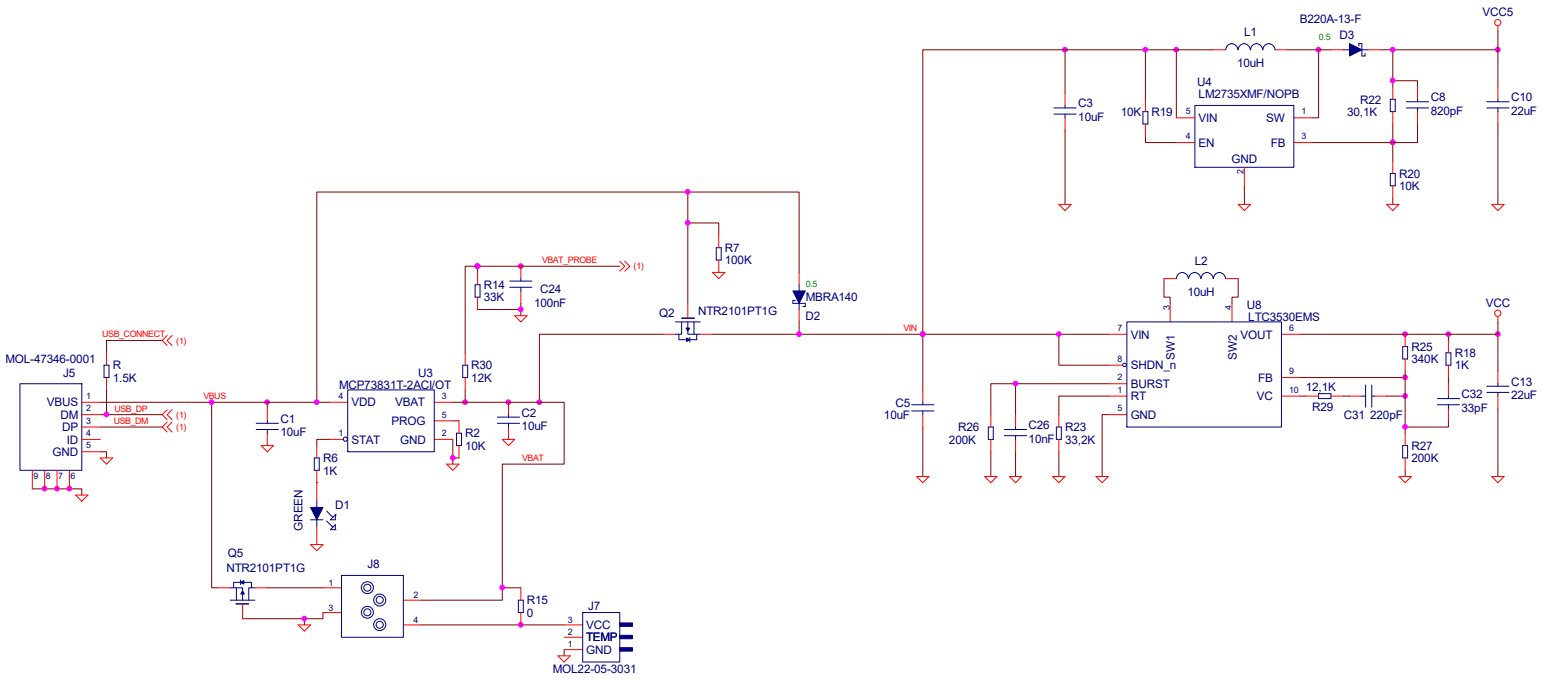

© TELECOM ParisTech / COMELEC
46 rue Barrault
75634 Paris Cedex 13
France

SwARM_Schematics

Size B	Power control related components	Rev 1.0
Modification Date: 06/12/2016 at 12:35:24	Sheet: 03 / 04	

CE DOCUMENT EST LA PROPRIETE DE COMELEC / TELECOM PARISTECH. IL NE PEUT ETRE REPRODUIT OU COMMUNIQUE SANS AUTORISATION ECRITE

CE DOCUMENT EST LA PROPRIETE DE COMELEC / TELECOM PARISTECH. IL NE PEUT ETRE REPRODUIT OU COMMUNIQUE SANS AUTORISATION ECRITE

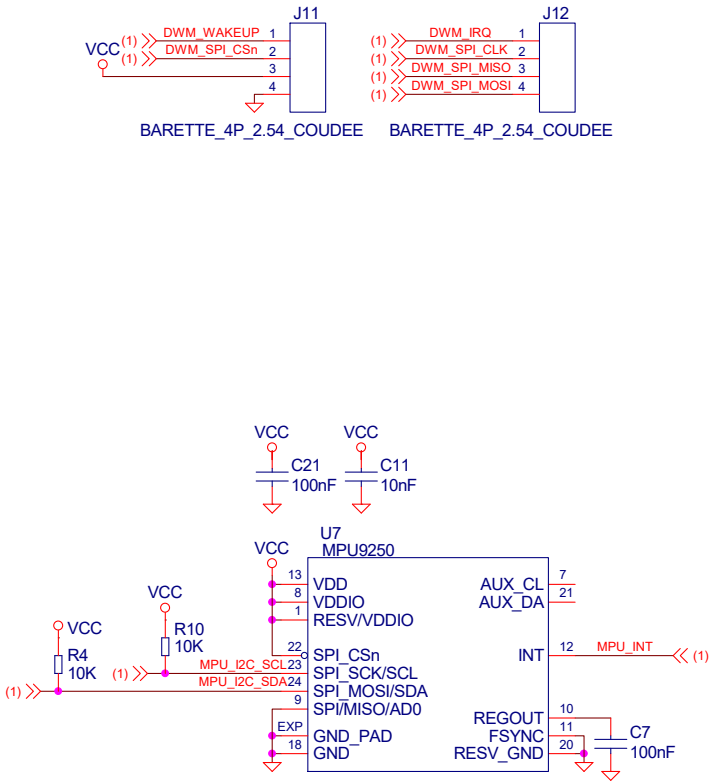

© TELECOM ParisTech / COMELEC
46 rue Barrault
75634 Paris Cedex 13
France

SwARM_Schematics

Size A	DWM1000 connectors + IMU	Rev 1.0
Modification Date: 06/12/2016 at 12:36:53	Sheet: 05 / 04	