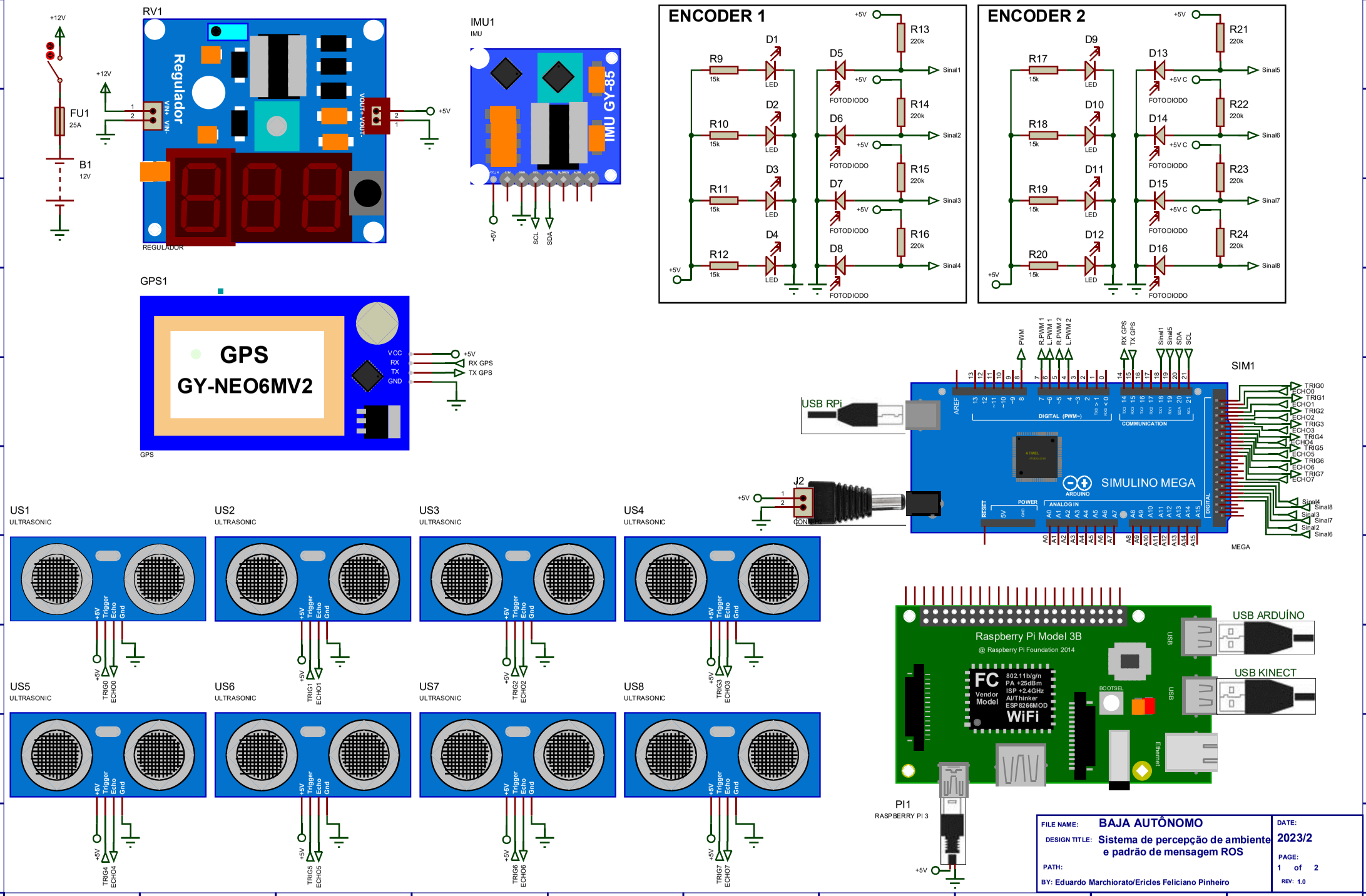
+12V
FU1
25A
B1
12V
RV1
Regulador
VIN+ VIN-
VOUT+ VOUT-
REGULADOR
IMU1
IMU
IMU GY-85
SCL
SDA
GPS1
GPS
GY-NEO6MV2
VCC
RX
TX
GND
RX GPS
TX GPS
ENCODER 1
R9
R10
R11
R12
15k
D1
D2
D3
D4
LED
D5
D6
D7
D8
FOTODIODO
R13
R14
R15
R16
220k
Sinal1
Sinal2
Sinal3
Sinal4
ENCODER 2
R17
R18
R19
R20
D9
D10
D11
D12
D13
D14
D15
D16
R21
R22
R23
R24
Sinal5
Sinal6
Sinal7
Sinal8
USB RPi
J2
CONN
SIM1
SIMULINO MEGA
ARDUINO
MEGA
PWM
R.PWM 1
L.PWM 1
R.PWM 2
L.PWM 2
RX GPS
TX GPS
DIGITAL (PWM~)
COMMUNICATION
POWER
ANALOG IN
US1
ULTRASONIC
US2
ULTRASONIC
US3
ULTRASONIC
US4
ULTRASONIC
US5
ULTRASONIC
US6
ULTRASONIC
US7
ULTRASONIC
US8
ULTRASONIC
+5V
Trigger
Echo
Gnd
TRIG0
ECHO0
TRIG1
ECHO1
TRIG2
ECHO2
TRIG3
ECHO3
TRIG4
ECHO4
TRIG5
ECHO5
TRIG6
ECHO6
TRIG7
ECHO7
Raspberry Pi Model 3B
@ Raspberry Pi Foundation 2014
FC
Vendor Model
802.11b/g/n
PA +25dBm
ISP +2.4GHz
AI/Thinker
ESP8266MOD
WiFi
BOOTSEL
USB
Ethernet
USB ARDUÍNO
USB KINECT
PI1
RASPBERRY PI 3
FILE NAME:
BAJA AUTÔNOMO
DESIGN TITLE:
Sistema de percepção de ambiente e padrão de mensagem ROS
PATH:
BY: Eduardo Marchiorato/Ericles Feliciano Pinheiro
DATE:
2023/2
PAGE:
1 of 2
REV: 1.0

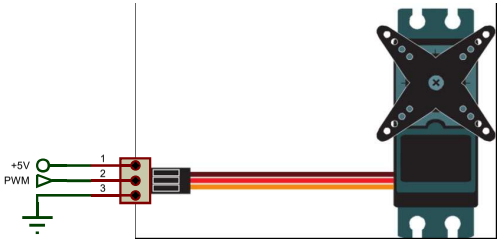

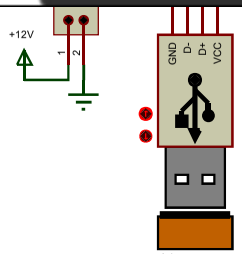

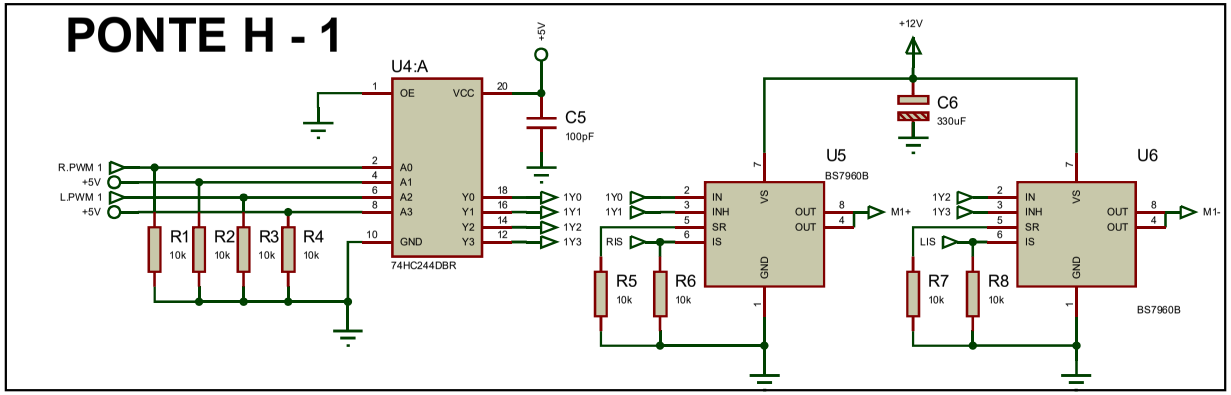

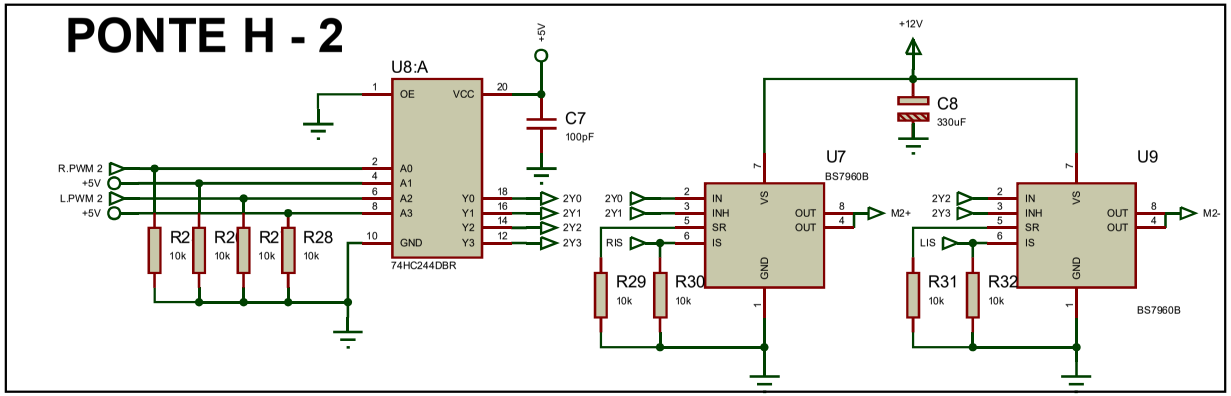

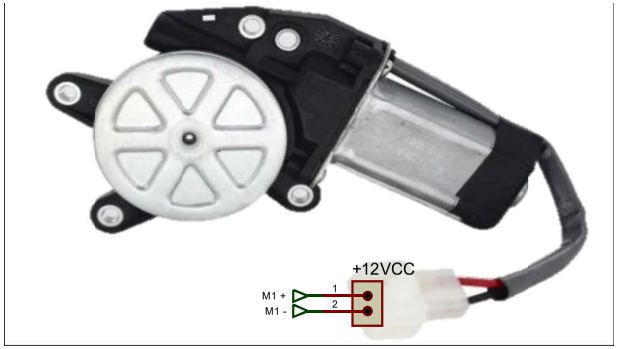

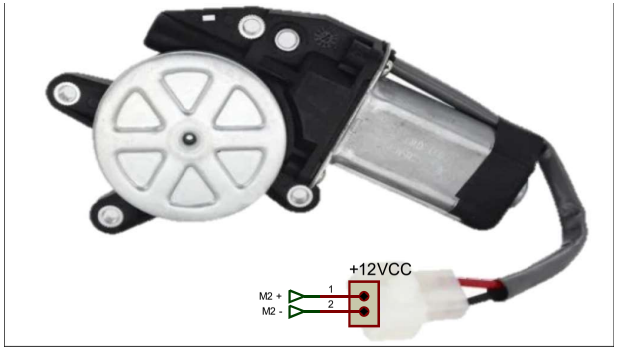

FILE NAME: BAJA AUTÔNOMO	DATE: 2023/2
DESIGN TITLE: Sistema de percepção de ambiente e padrão de mensagem ROS	PAGE: 2 of 2
PATH:	REV: 1.0
BY: Eduardo Marchiorato/Ericles Feliciano Pinheiro	