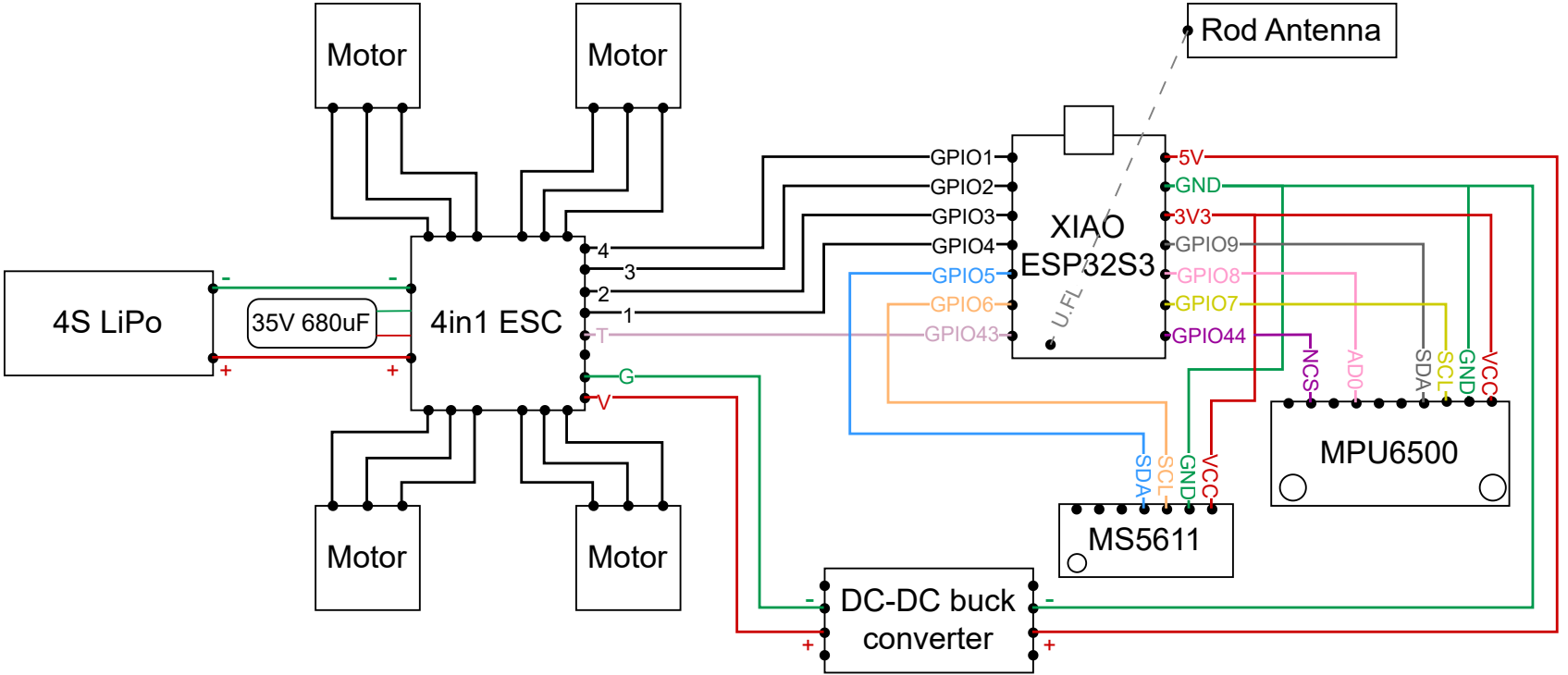
Motor
Motor
Motor
Motor
Rod Antenna
4S LiPo
35V 680uF
4in1 ESC
4
3
2
1
T
G
V
GPIO1
GPIO2
GPIO3
GPIO4
GPIO5
GPIO6
GPIO43
XIAO
ESP32S3
U.FL
5V
GND
3V3
GPIO9
GPIO8
GPIO7
GPIO44
NCS
AD0
SDA
SCL
GND
VCC
MPU6500
SDA
SCL
GND
VCC
MS5611
DC-DC buck
converter