Escala: 1:20

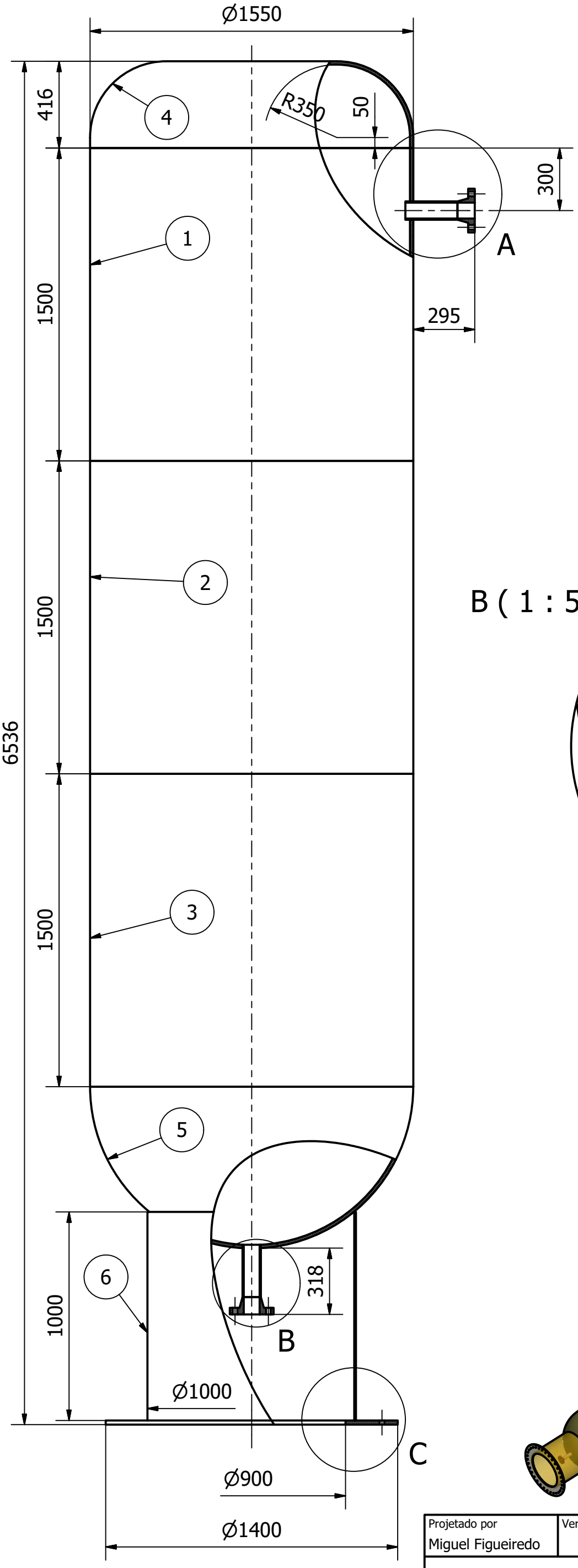

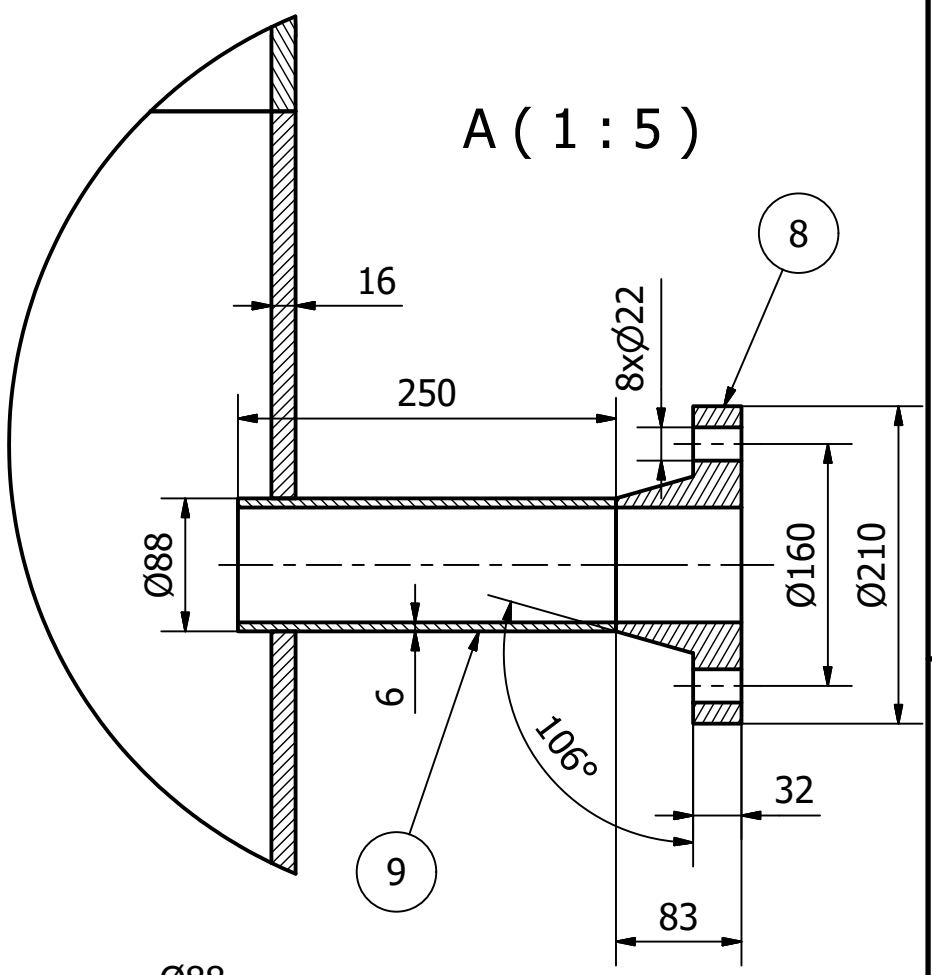

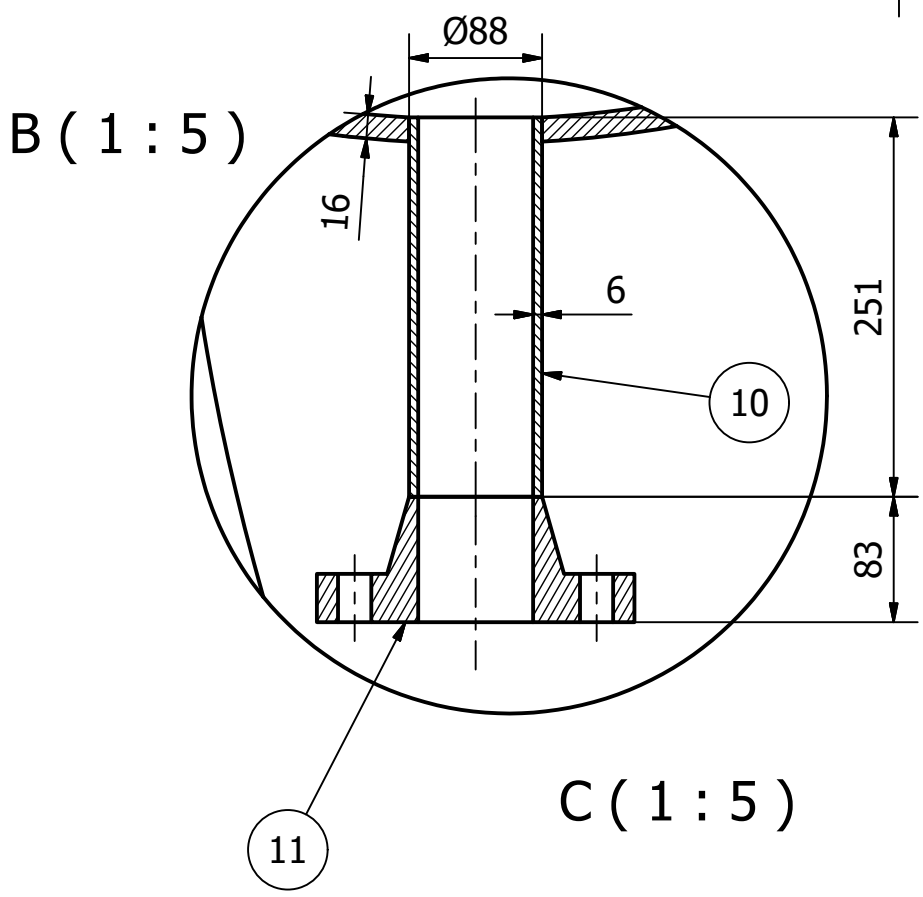

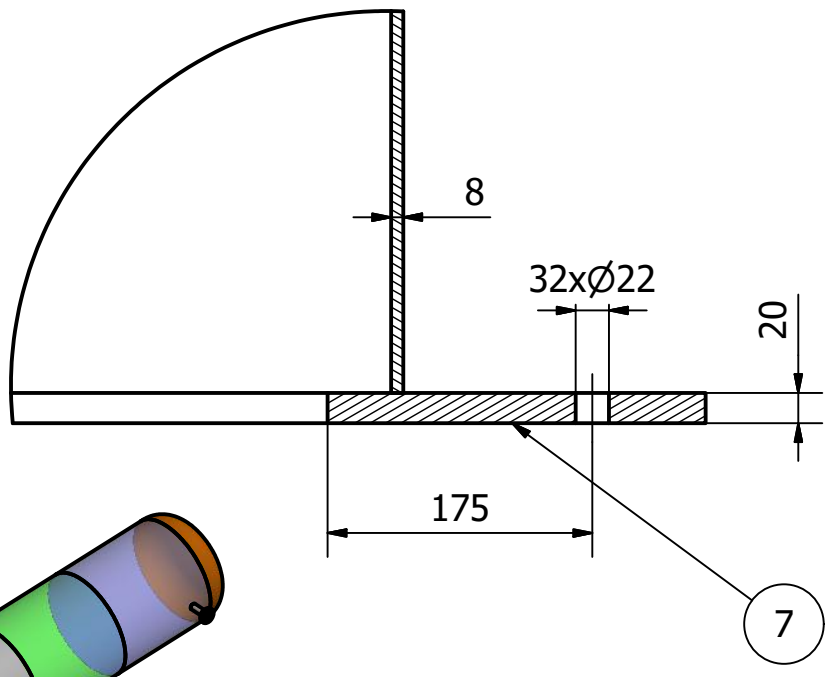

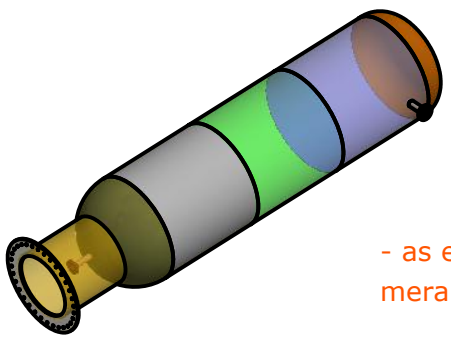

- as espessuras apresentadas são com o intuito meramente didático

Projetado por	Verificado por	Aprovado por	Data	Data	
Miguel Figueiredo				12/09/2017	

tanque_alto	Edição	Folha
		1 / 1