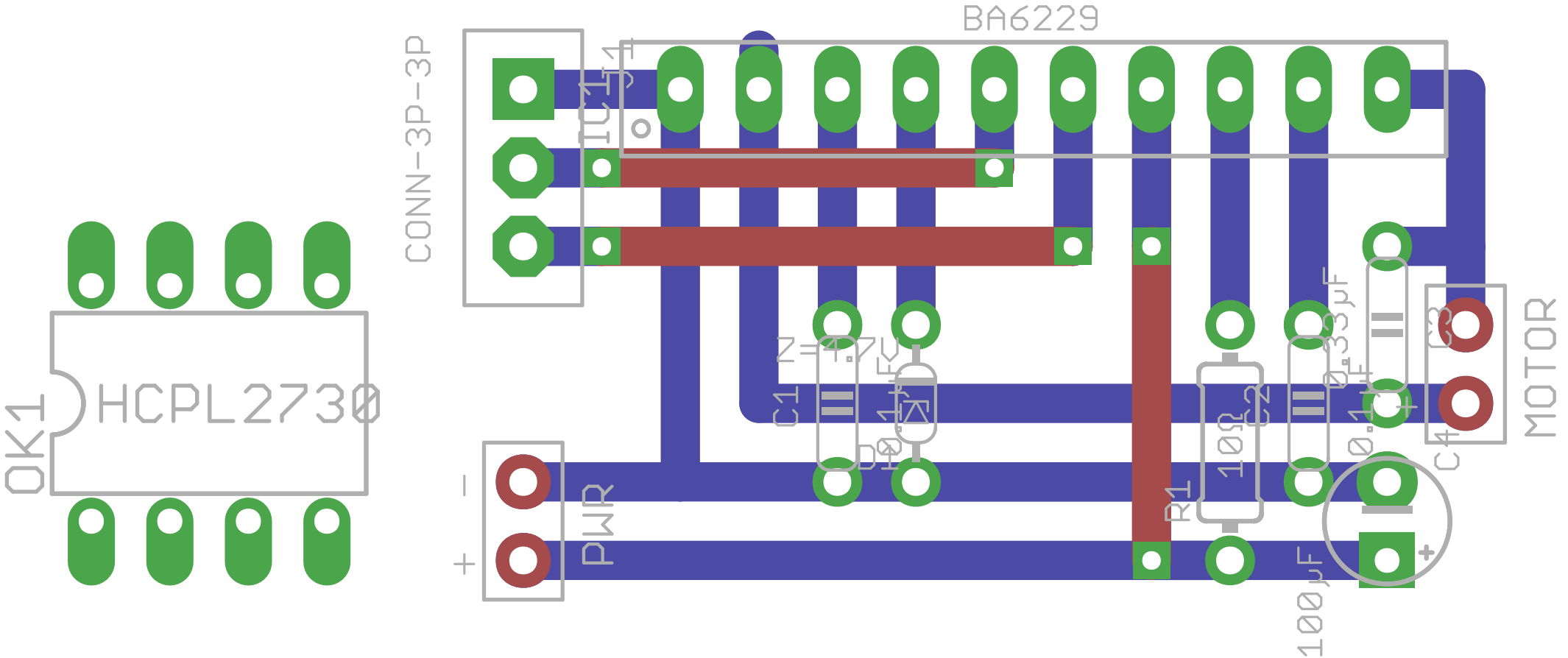
BA6229
CONN-3P-3P
IC1
OK1
HCPL2730
Z=4.7V
C1
0.1µF
D1
R1
10Ω
C2
0.33µF
0.1µF
C3
C4
MOTOR
PWR
-
+
100µF