http://www.electronics-diy.com/4x4.php

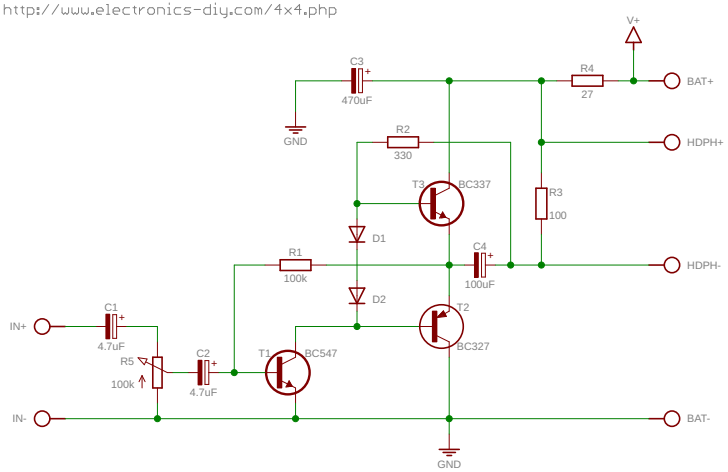

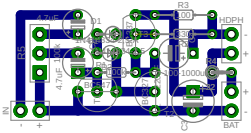
R3
100
HDPH
D1
1N4148
Q1
BC547
Q2
BC547
C1
4.7µF
C2
4.7µF
C3
1000uF
R1
R2
IN
BAT

VI
-
+
1µF
C1
R1
1k
R2
1k
R3
1k
R4
1k
C2
1000µF
BAT
+
-
+
-
HIGH
LOW