BILKA®
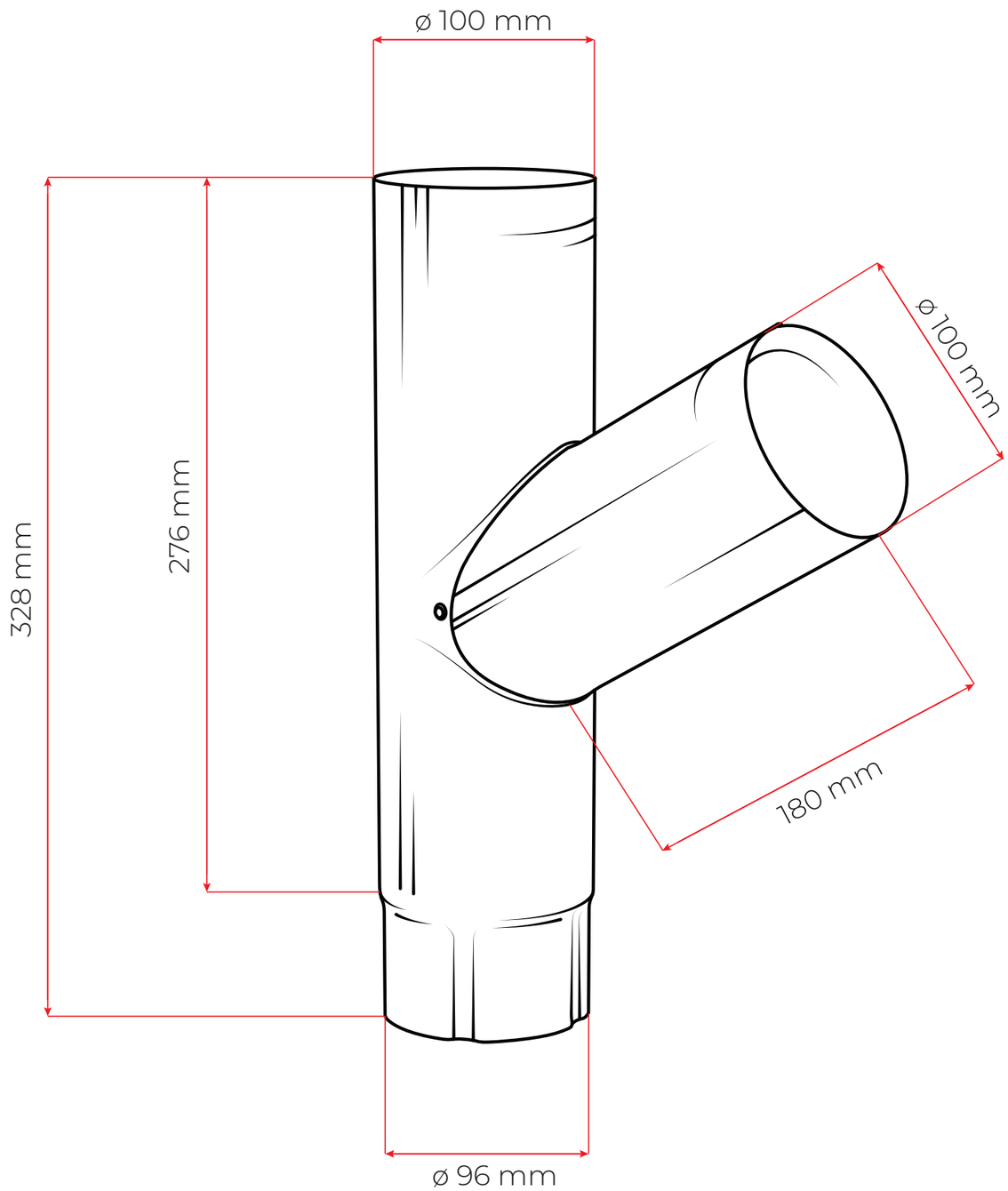
RAMIFICAȚIE
BRANCH PIPE