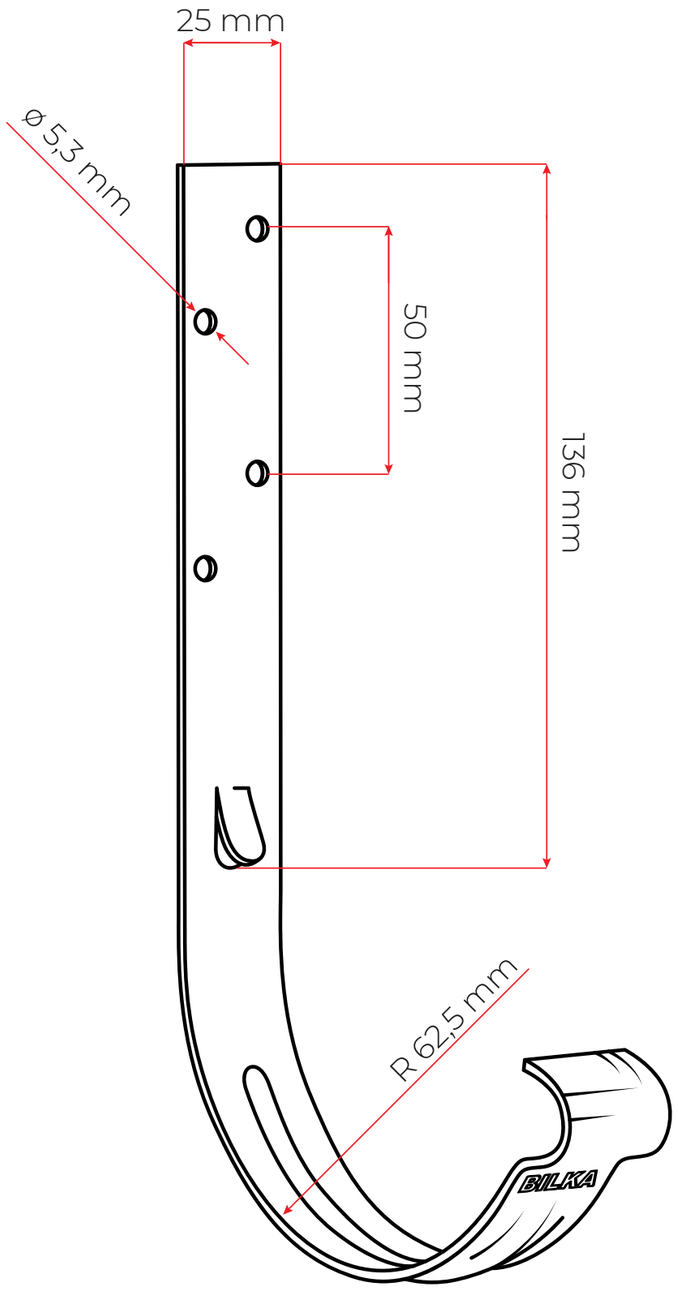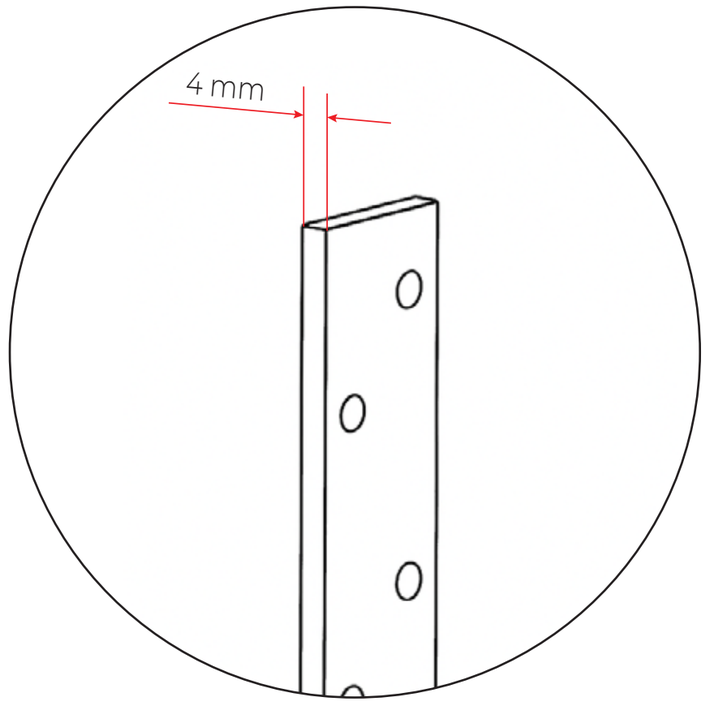CÂRLIG JGHEAB 160 - 125
GUTTER HOOK 160 - 125