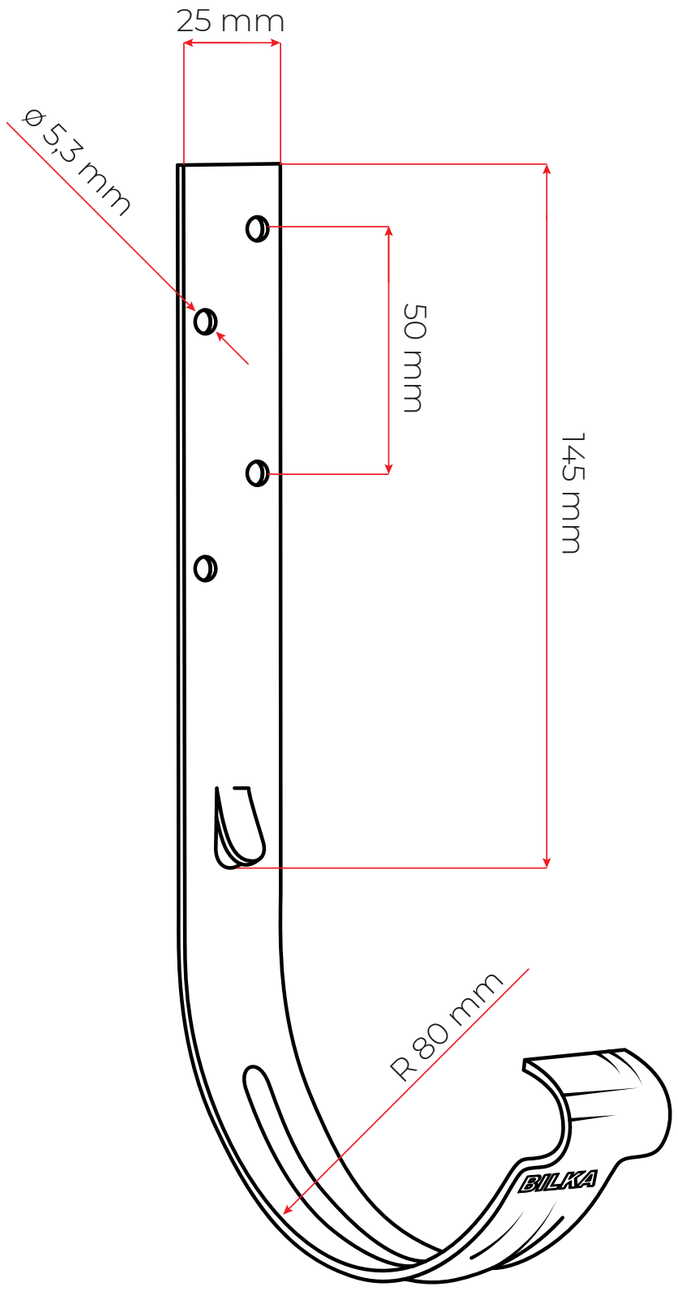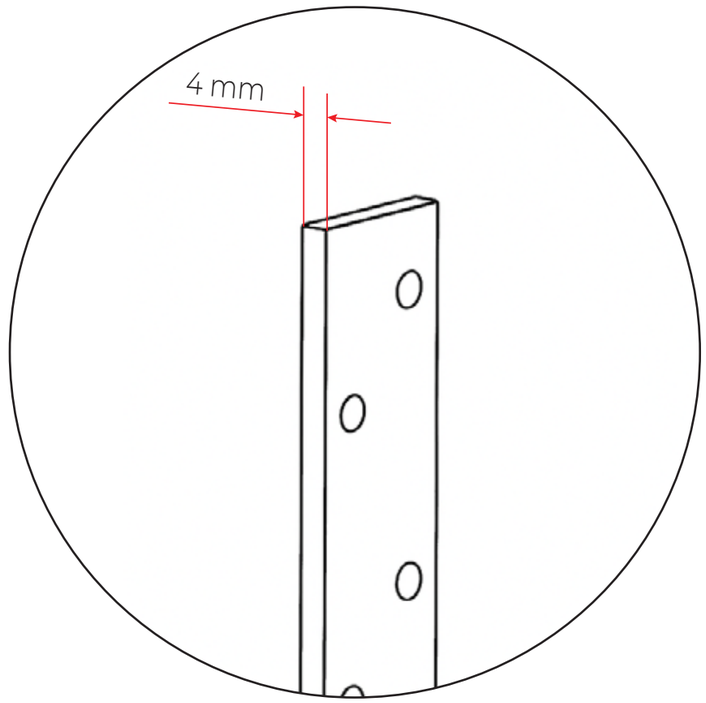CÂRLIG JGHEAB 160 - 150
GUTTER HOOK 160 - 150