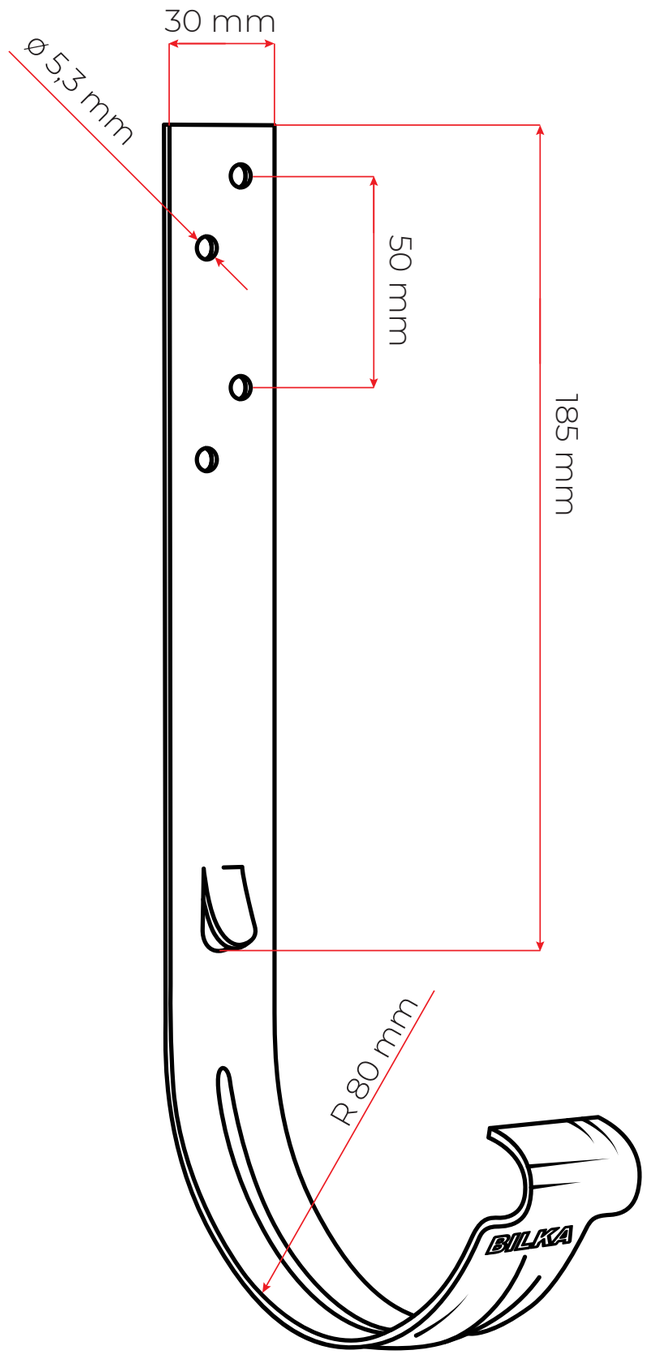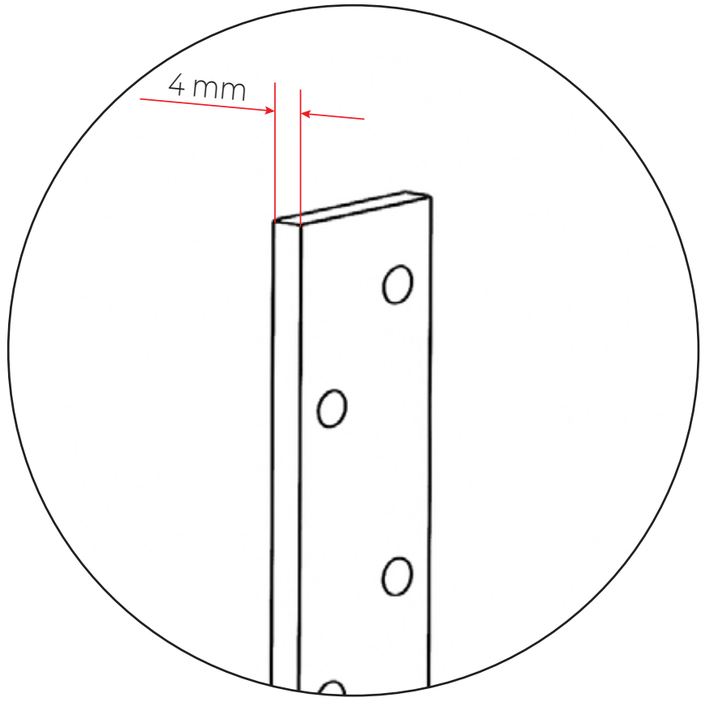CÂRLIG JGHEAB 210 - 150
GUTTER HOOK 210 - 150