BILKA®
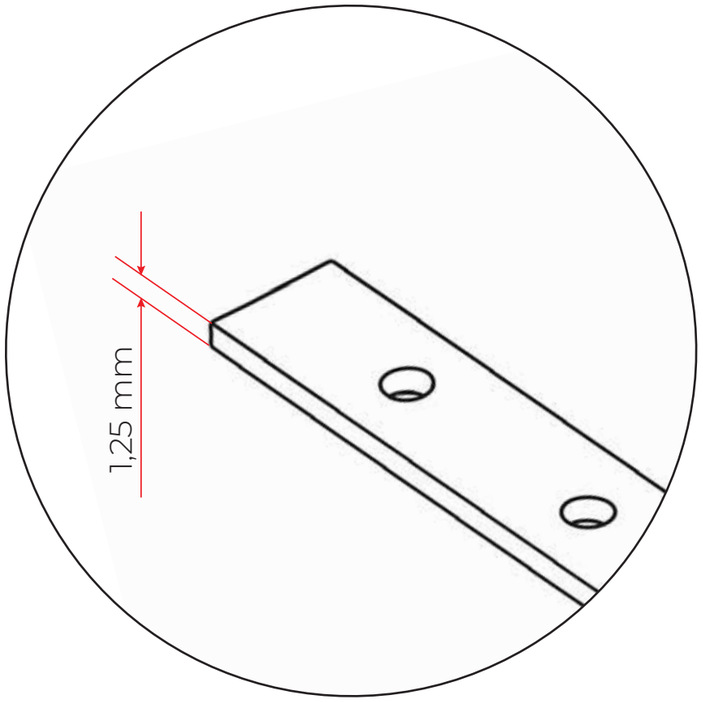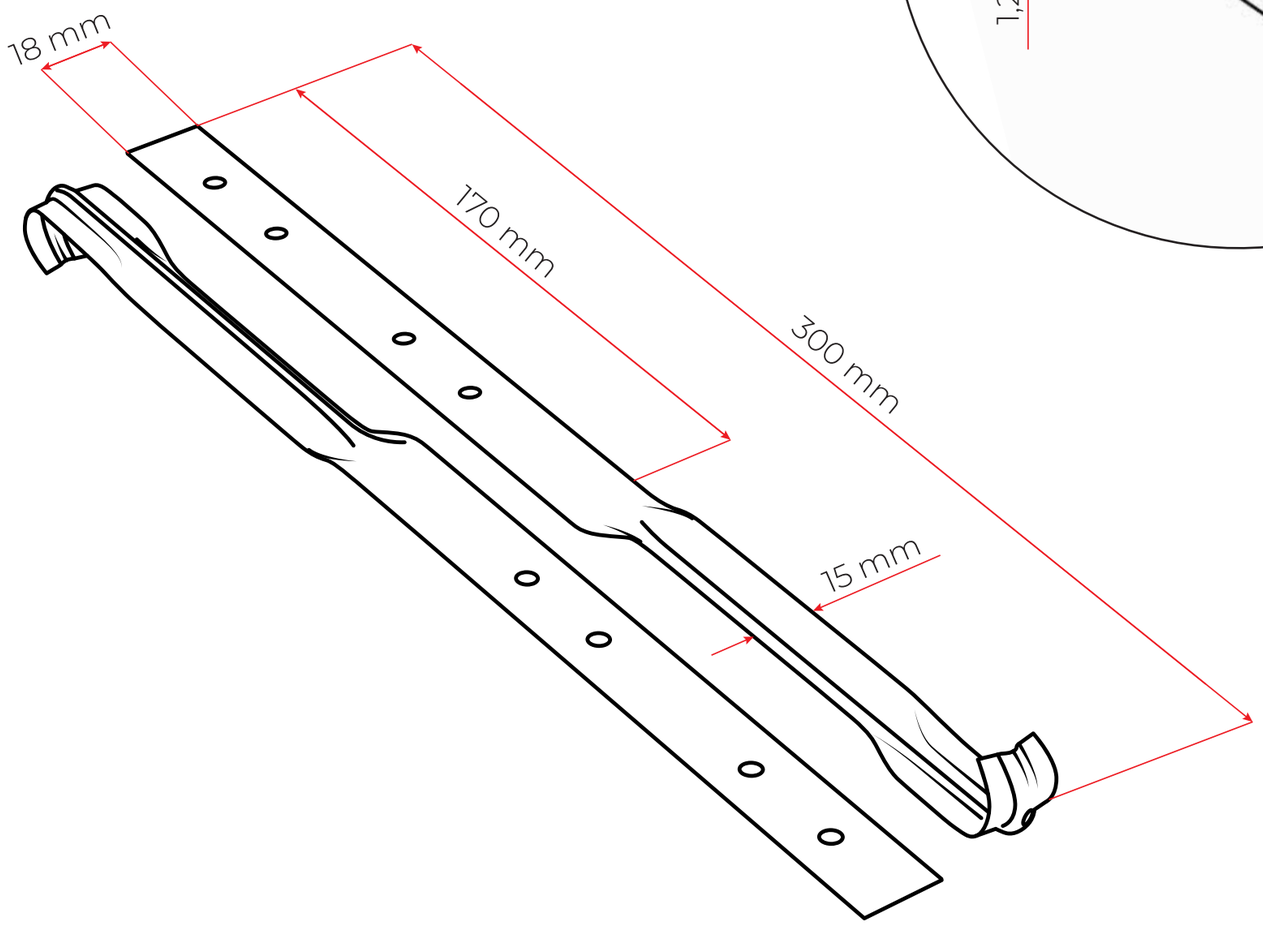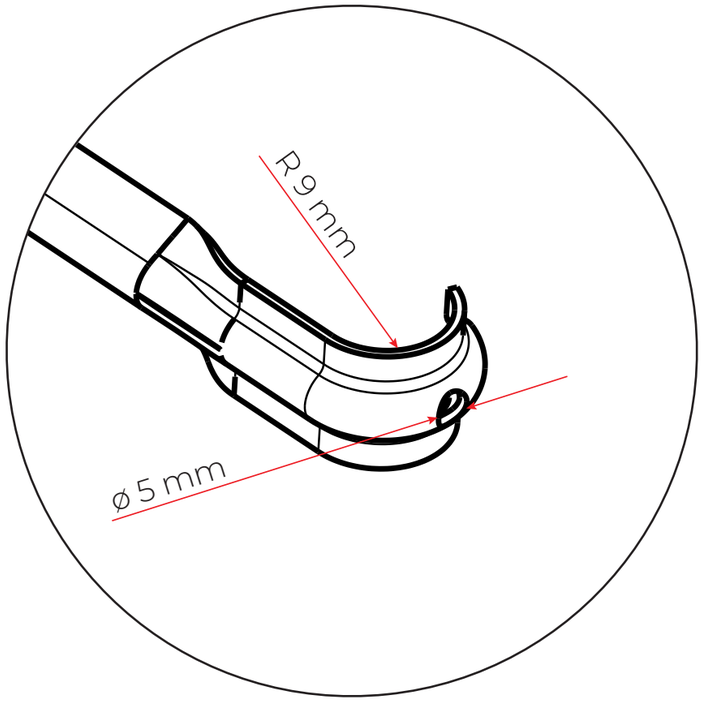
BRIDĂ JGHEAB
GUTTER FLANGE