野火_10.1寸_MIPI_LCD屏幕转接板_原理图_V0.1

目录

Page 1	目录
Page 2	历史版本
Page 3	接口
Page 4	
Page 5	
Page 6	
Page 7	
Page 8	
Page 9	
Page 10	
Page 11	
Page 12	
Page 13	
Page 14	

东莞野火电子技术有限公司
https://yehuosm.tmall.com

Title
野火_10.1寸_MIPI_LCD屏幕转接板_原理图_V0.1

Size A4 | Document Number 目录 | Rev V0.2

Date: Sunday, June 25, 2023 | Sheet 1 of 3

历史版本

版本号	日期	设计	描述
V0.1	2023-04-17	ZTC	初始版本
V0.2	2023-06-25	ZTC	镜像40P-FPC座子

东莞野火电子技术有限公司 https://yehuosm.tmall.com		
Title 野火_10.1寸_MIPI_LCD屏幕转接板_原理图_V0.1		
Size A4	Document Number 历史版本	Rev V0.2
Date: Sunday, June 25, 2023	Sheet 2 of 3	

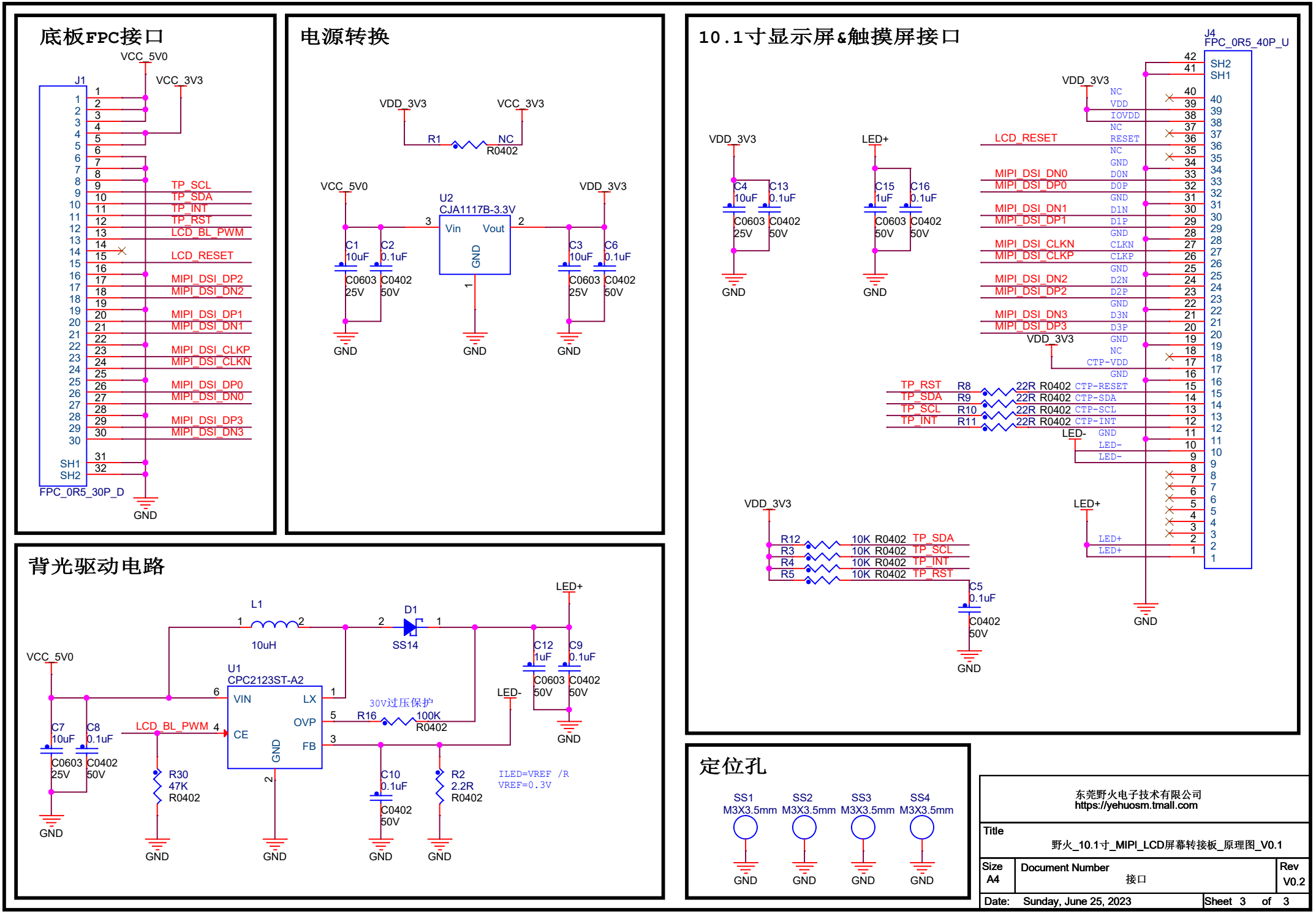
底板FPC接口
VCC_5V0
VCC_3V3
J1
FPC_0R5_30P_D
TP_SCL
TP_SDA
TP_INT
TP_RST
LCD_BL_PWM
LCD_RESET
MIPI_DSI_DP2
MIPI_DSI_DN2
MIPI_DSI_DP1
MIPI_DSI_DN1
MIPI_DSI_CLKP
MIPI_DSI_CLKN
MIPI_DSI_DP0
MIPI_DSI_DN0
MIPI_DSI_DP3
MIPI_DSI_DN3
SH1
SH2
GND
电源转换
VDD_3V3
VCC_3V3
R1
NC
R0402
VCC_5V0
VDD_3V3
U2
CJA1117B-3.3V
Vin
Vout
GND
C1 10uF
C2 0.1uF
C3 10uF
C6 0.1uF
C0603 25V
C0402 50V
10.1寸显示屏&触摸屏接口
J4
FPC_0R5_40P_U
VDD_3V3
LED+
C4 10uF
C13 0.1uF
C15 1uF
C16 0.1uF
C0603 25V
C0402 50V
C0603 50V
LCD_RESET
MIPI_DSI_DN0
MIPI_DSI_DP0
MIPI_DSI_DN1
MIPI_DSI_DP1
MIPI_DSI_CLKN
MIPI_DSI_CLKP
MIPI_DSI_DN2
MIPI_DSI_DP2
MIPI_DSI_DN3
MIPI_DSI_DP3
CTP-VDD
TP_RST
TP_SDA
TP_SCL
TP_INT
R8
R9
R10
R11
22R R0402
CTP-RESET
CTP-SDA
CTP-SCL
CTP-INT
LED-
R12
R3
R4
R5
10K R0402
C5 0.1uF
背光驱动电路
LED+
L1
10uH
D1
SS14
C12 1uF
C9 0.1uF
U1
CPC2123ST-A2
VIN
LX
OVP
CE
FB
30V过压保护
R16
100K
R0402
C7 10uF
C8 0.1uF
LCD_BL_PWM
R30 47K R0402
C10 0.1uF
R2 2.2R R0402
ILED=VREF /R
VREF=0.3V
定位孔
SS1 M3X3.5mm
SS2 M3X3.5mm
SS3 M3X3.5mm
SS4 M3X3.5mm
东莞野火电子技术有限公司
https://yehuosm.tmall.com
Title
野火_10.1寸_MIPI_LCD屏幕转接板_原理图_V0.1
Size A4
Document Number
接口
Rev V0.2
Date: Sunday, June 25, 2023
Sheet 3 of 3