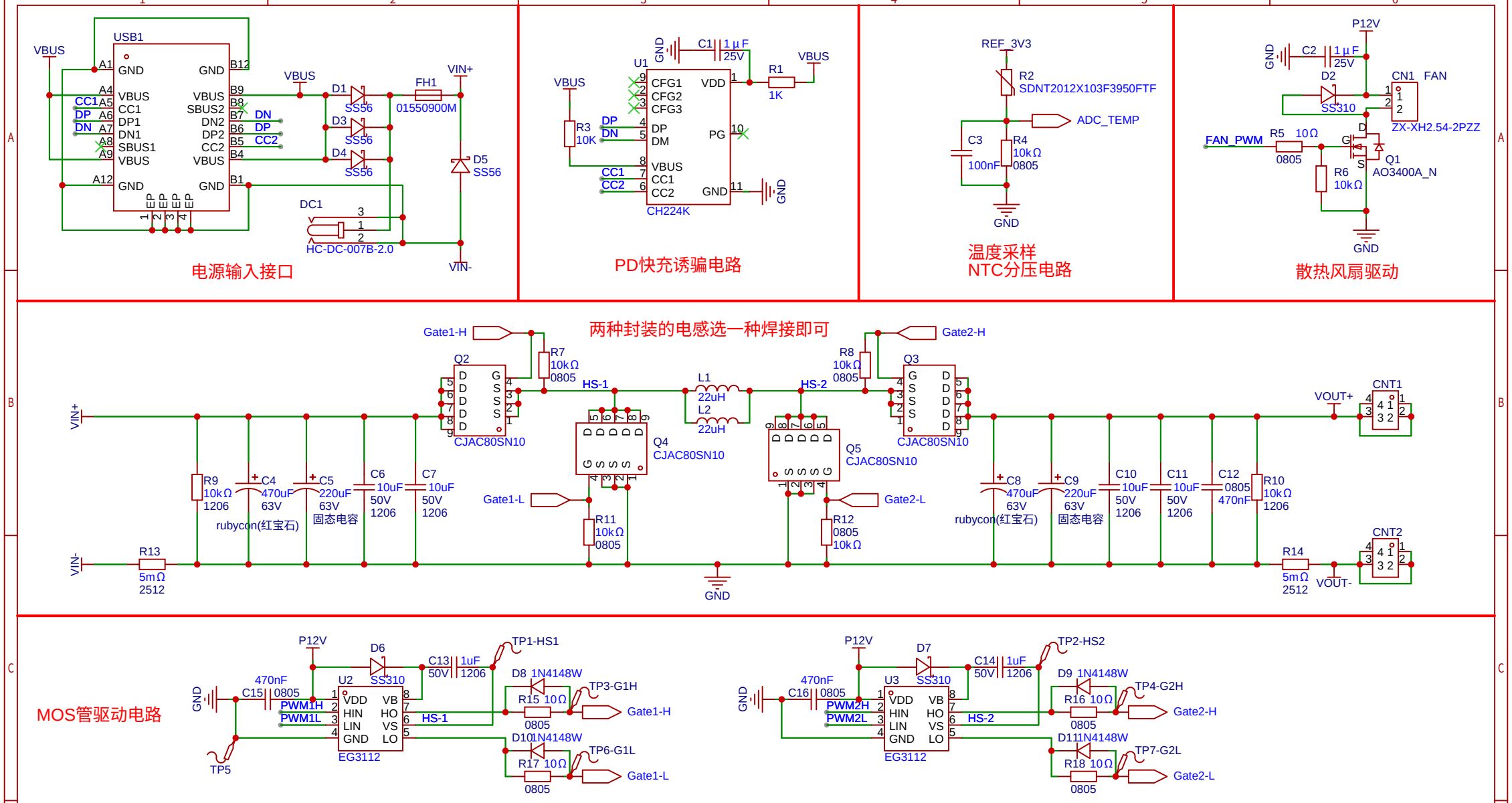

原理图	电源板	更新日期	2024-06-04
		创建日期	2024-02-29
图页	主电路	物料编码	
绘制		基于STM32的Buck-Boost型数字电源	
审阅			
		版本	尺寸	页 1 共 4
嘉立创EDA		V2.0	A4	blog.zeruns.tech

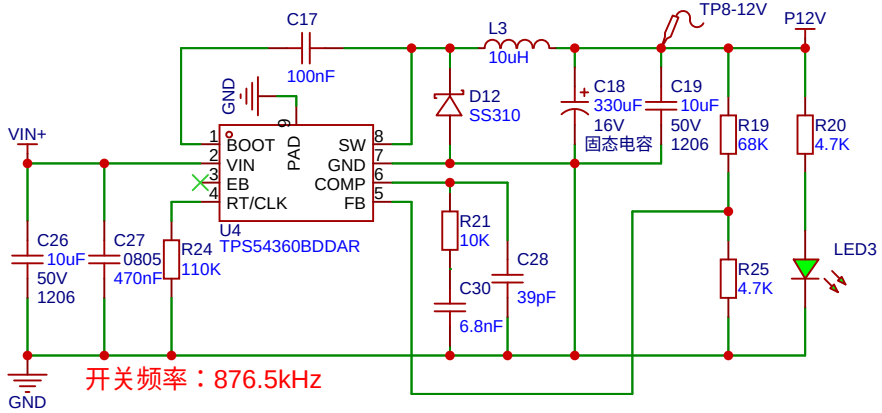

开关频率：876.5kHz

12V辅助电源（DCDC）

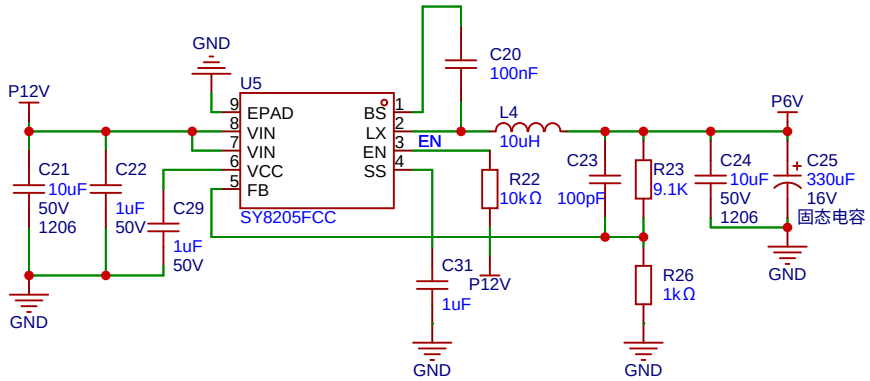

6V辅助电源（DCDC）

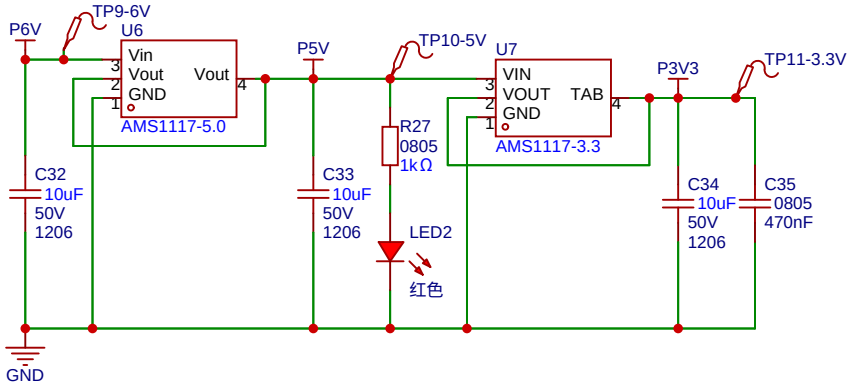

5V和3.3V辅助电源（LDO）

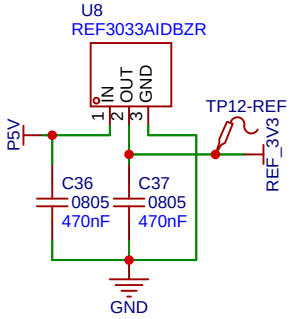

3.3V电压基准

原理图	电源板	更新日期	2024-06-04
		创建日期	2024-03-07
图页	辅助电源	物料编码	
绘制		基于STM32的Buck-Boost型数字电源	
审阅			
		版本	尺寸	页 2 共 4
嘉立创EDA		V2.0	A4	blog.zeruns.tech

NCD0805R1

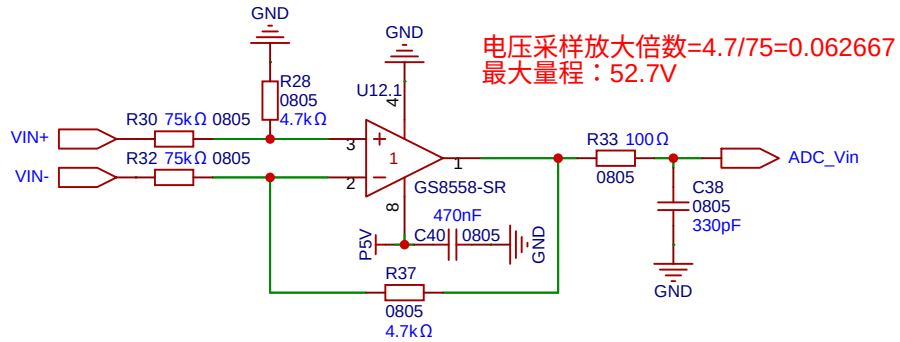

输入电压采样

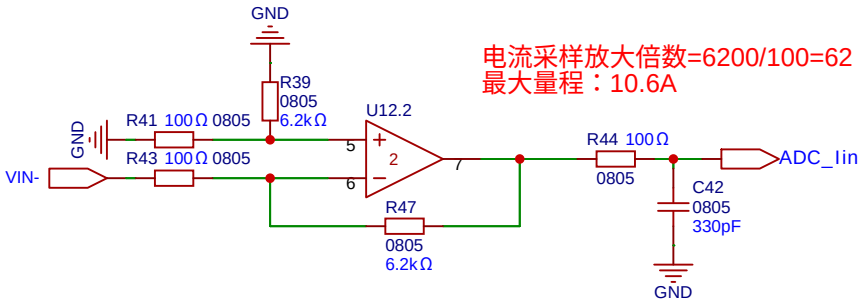

输入电流采样

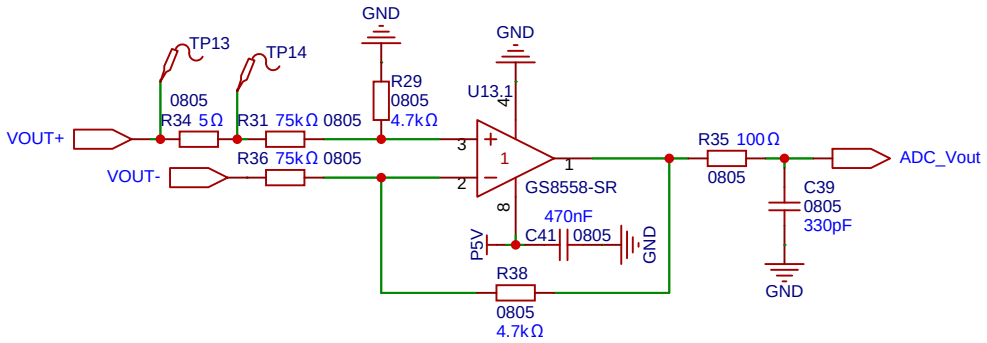

输出电压采样

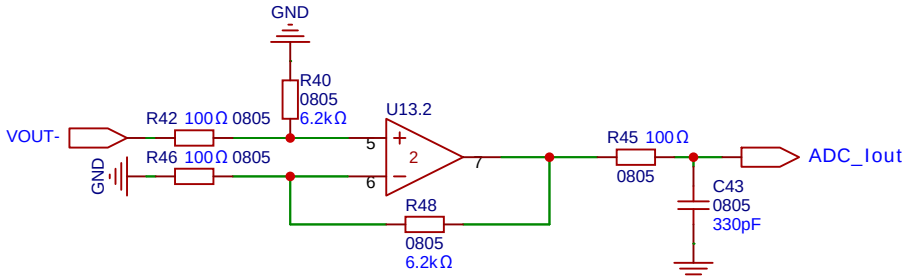

输出电流采样

原理图	电源板	更新日期	2024-06-04
		创建日期	2024-03-07
图页	信号调理	物料编码	
绘制		基于STM32的Buck-Boost型数字电源	
审阅			
		版本	尺寸	页 3 共 4
嘉立创EDA		V2.0	A4	blog.zeruns.tech

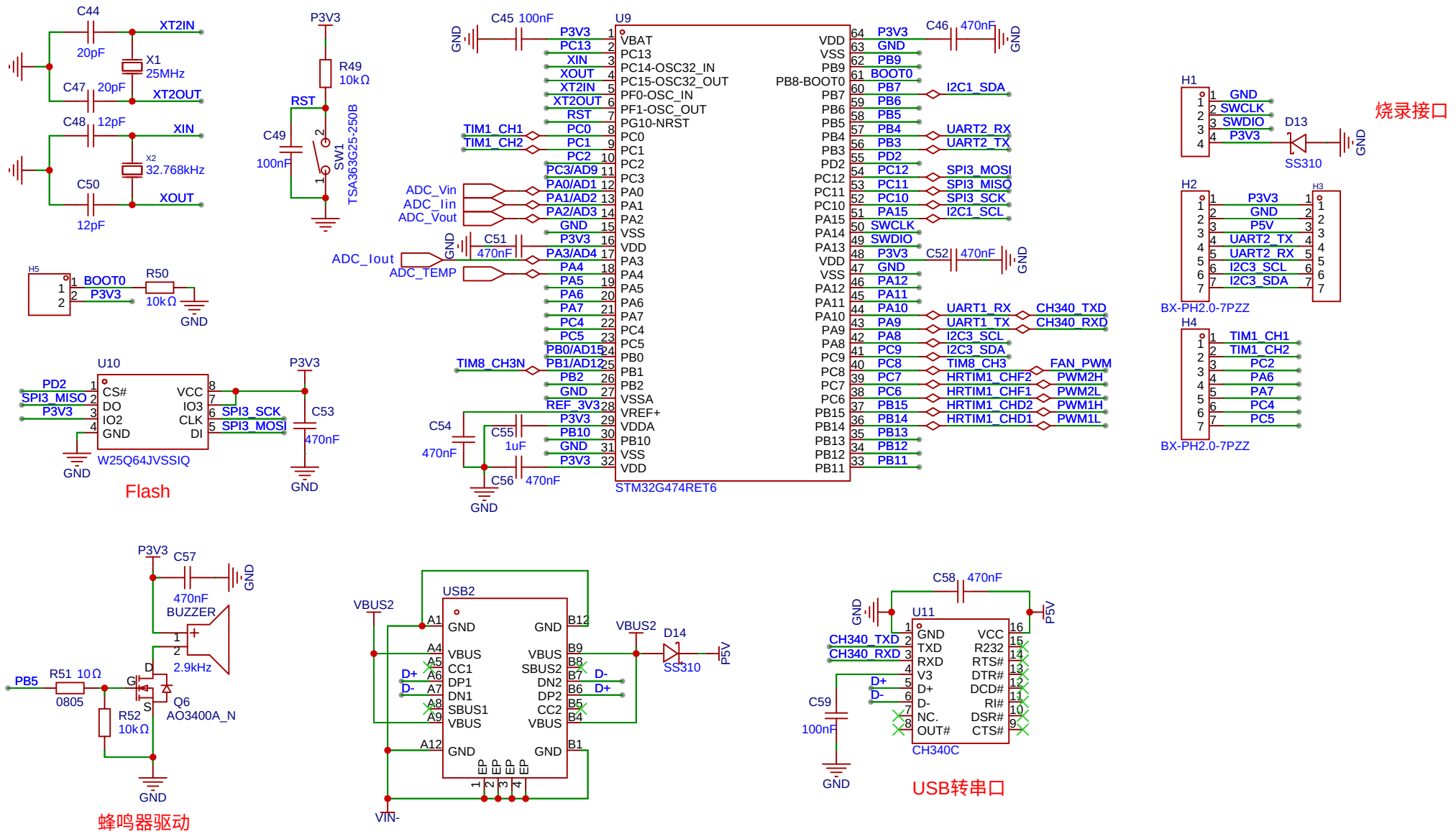

原理图	电源板	更新日期	2024-06-04
		创建日期	2024-03-07
图页	控制电路	物料编码	
绘制		基于STM32的Buck-Boost型数字电源	
审阅			
		版本	尺寸	页 4 共 4
嘉立创EDA		V2.0	A4	blog.zeruns.tech