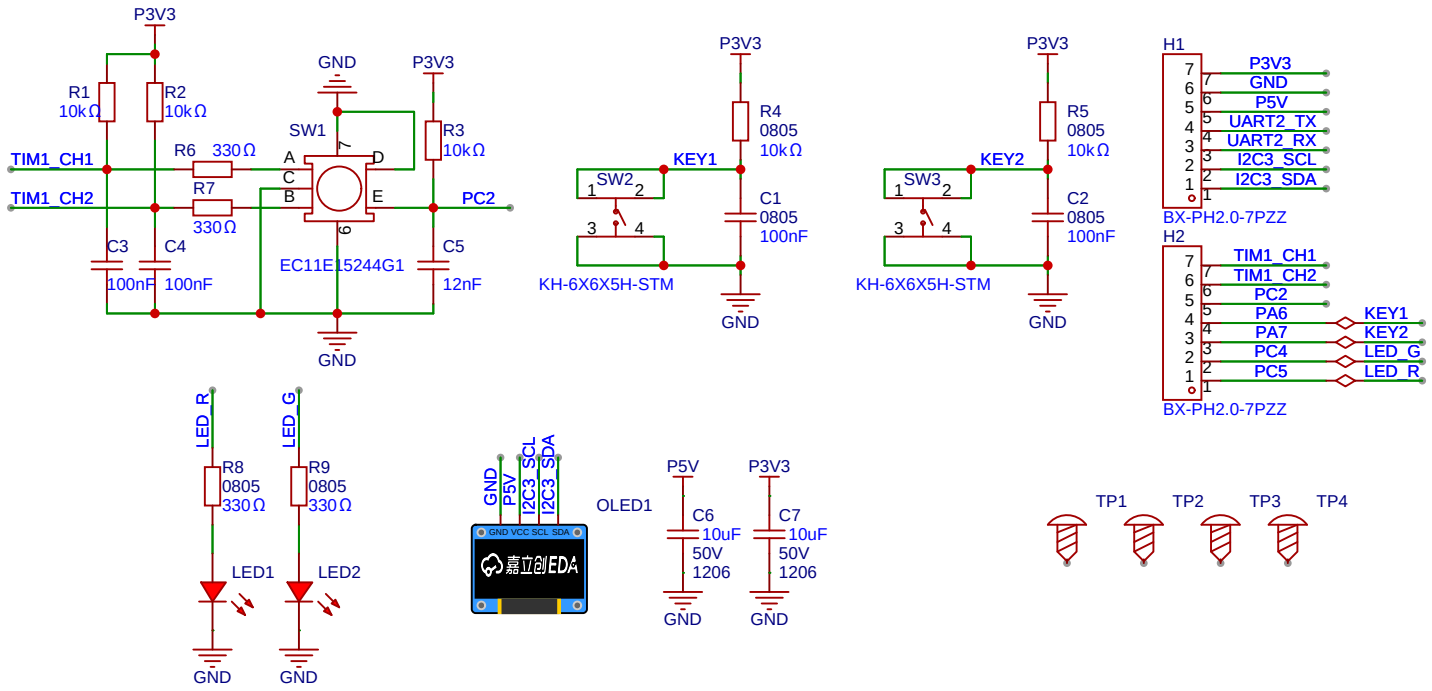

原理图	面板	更新日期	2024-06-04
		创建日期	2024-03-08
图页	P1	物料编码	
绘制		基于STM32的Buck-Boost型数字电源	
审阅			
		版本	尺寸	页 1 共 1
嘉立创EDA		V2.0	A4	blog.zeruns.tech

NSCD0805R1C03