Lego® Technic
Tractor Unit

Created by Jaap Joris Vens
Free to copy and share

1

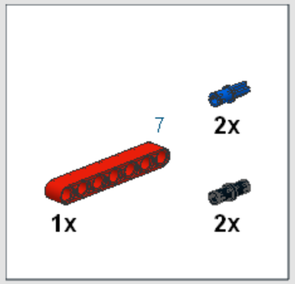

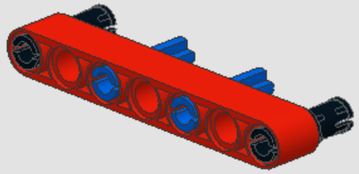

2

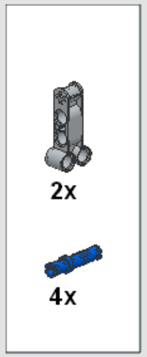

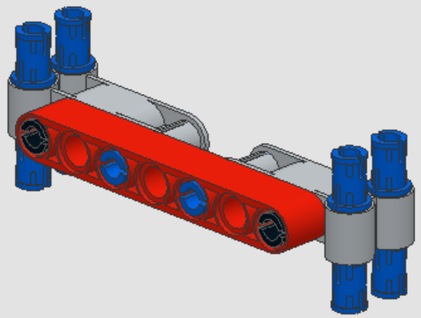

3

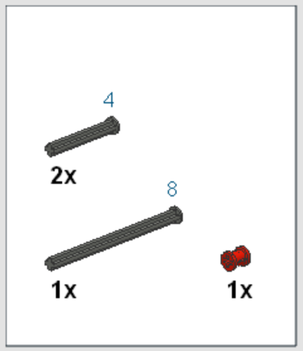

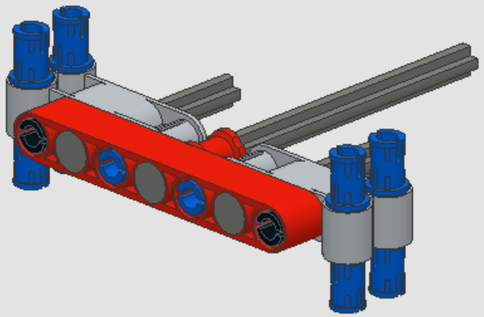

4

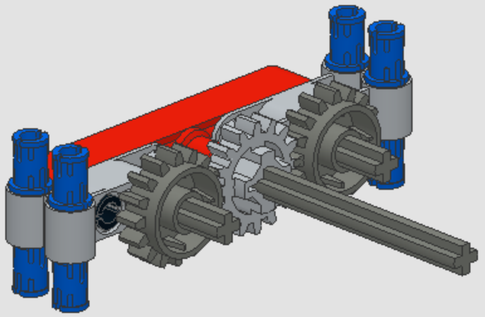

5

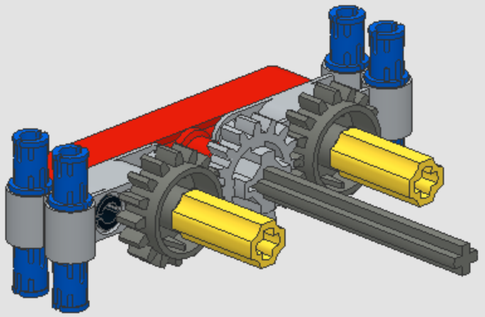

6

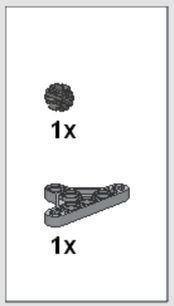

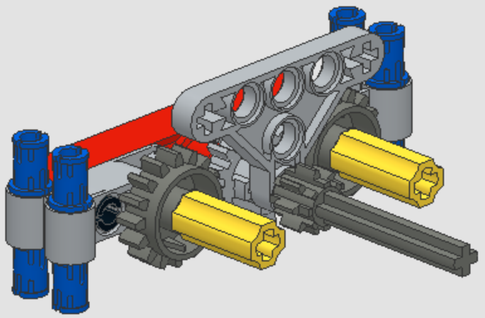

7

2x

5

2x

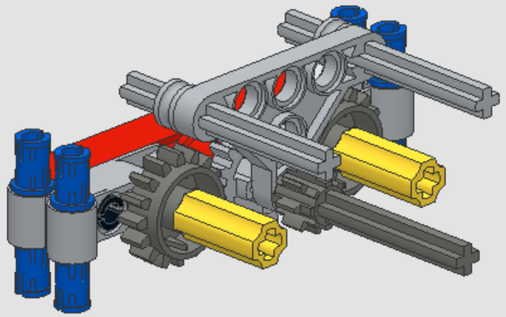

8

2x

2x

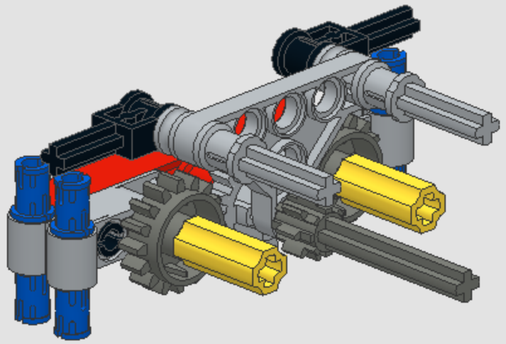

9

2x

1x

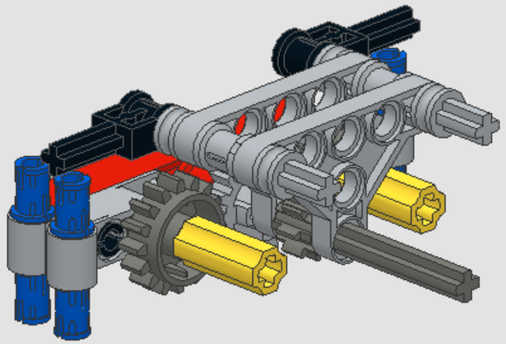

10

2x

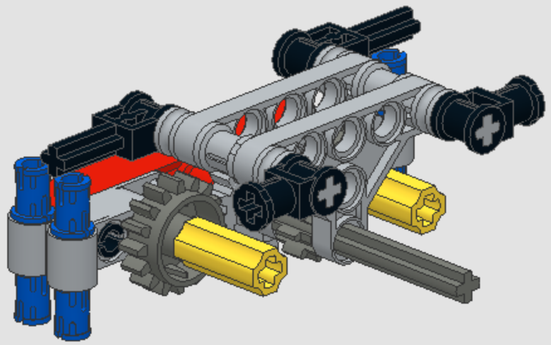

11

2x

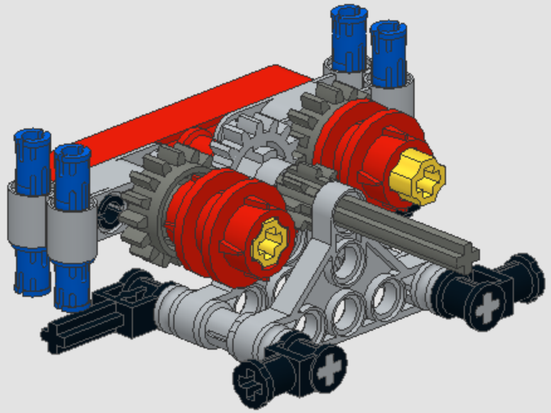

The transmission driving rings (the red thingies) should be able to slide smoothly back and forth over the axle joiners (the yellow thingies). If you experience clicks or friction, try turning the axle joiner 90 degrees before placing the driving ring.

12

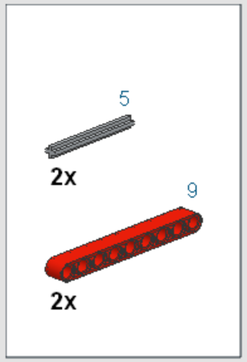

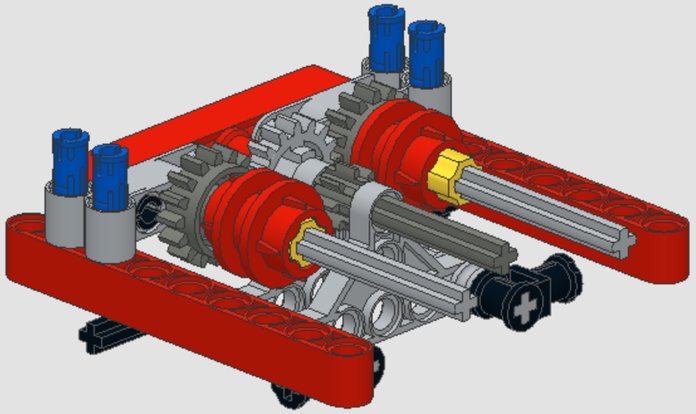

13

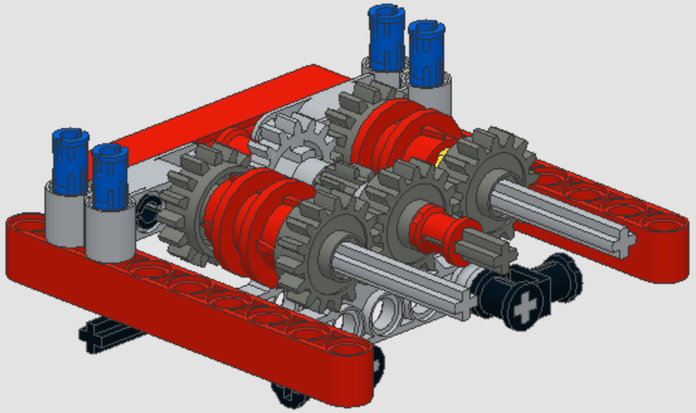

14

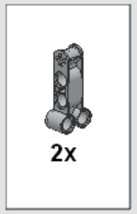

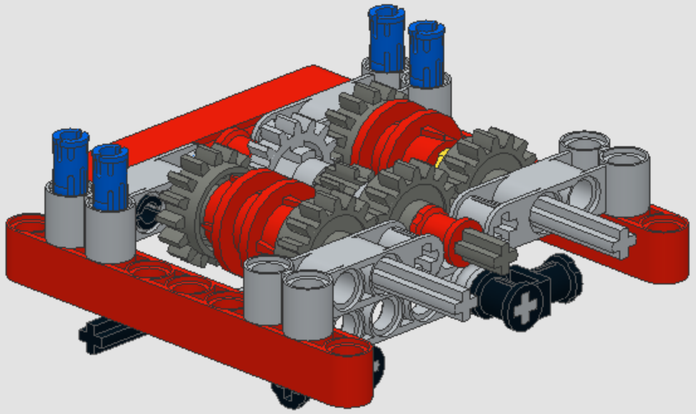

15

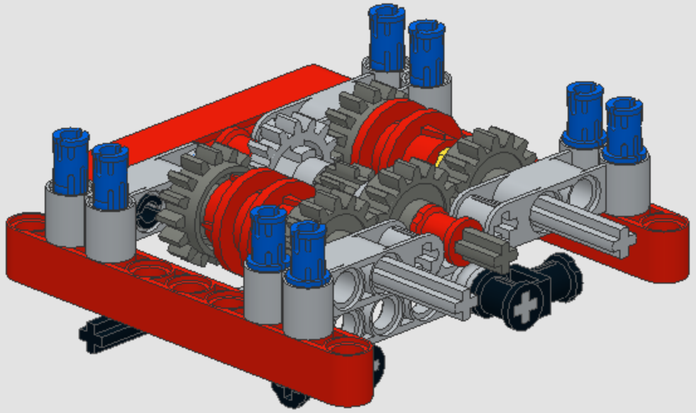

16

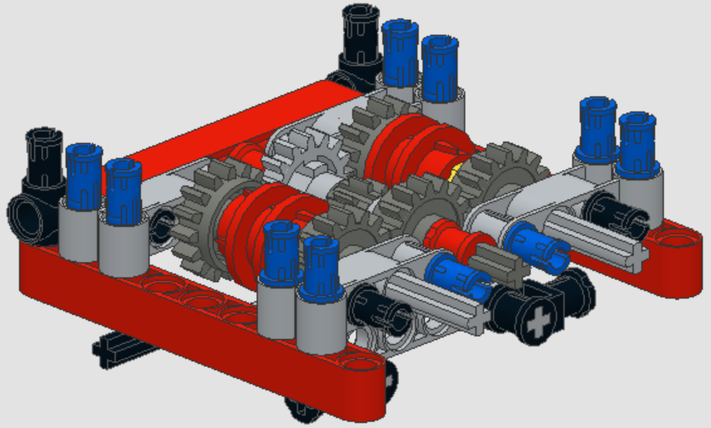

17

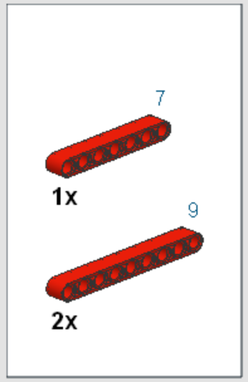

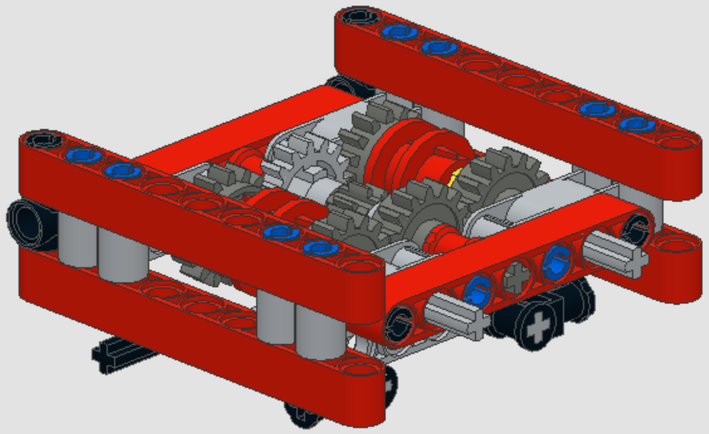

18

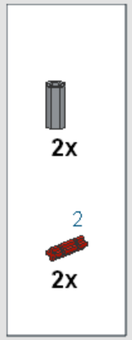

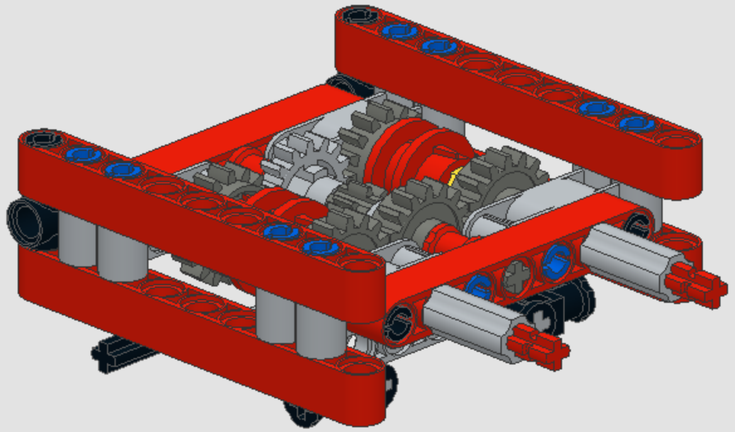

19

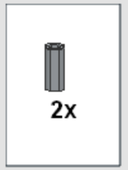

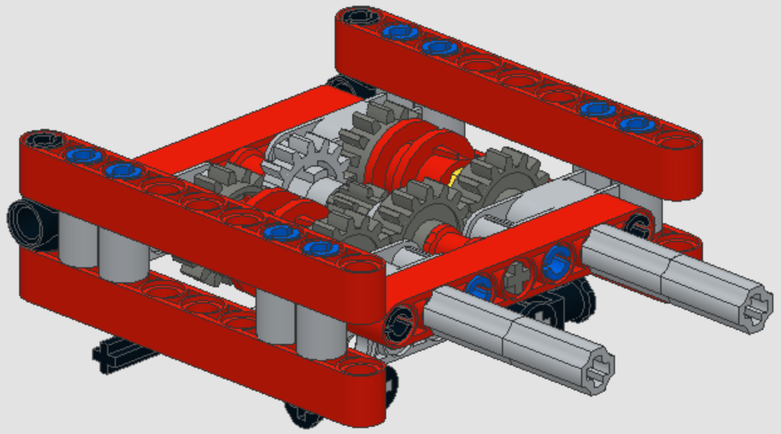

20

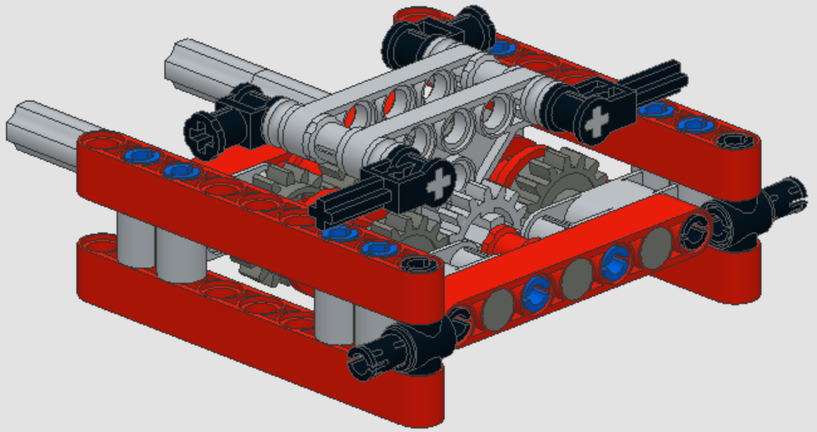

1

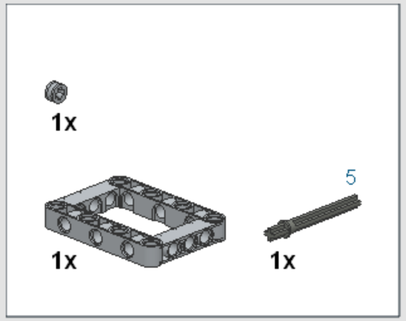

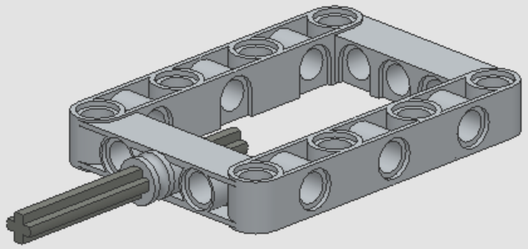

2

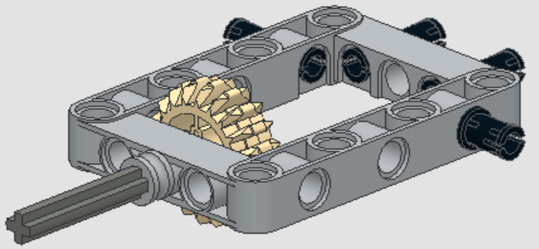

3

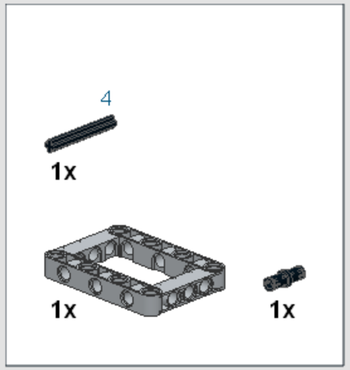

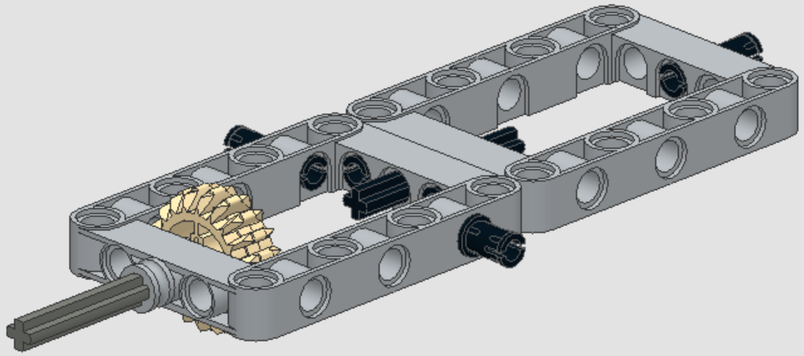

4

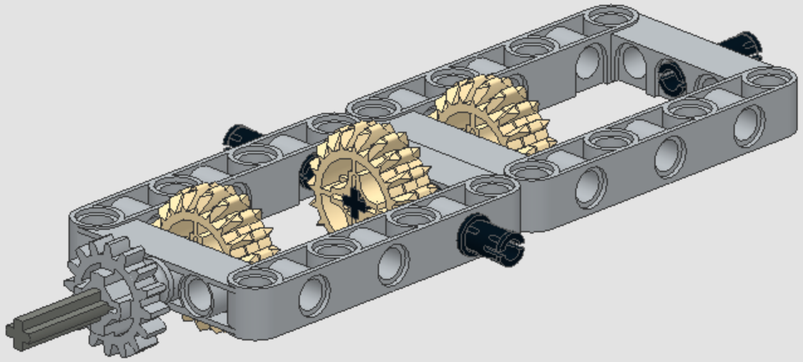

5

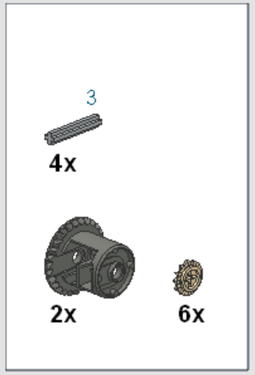

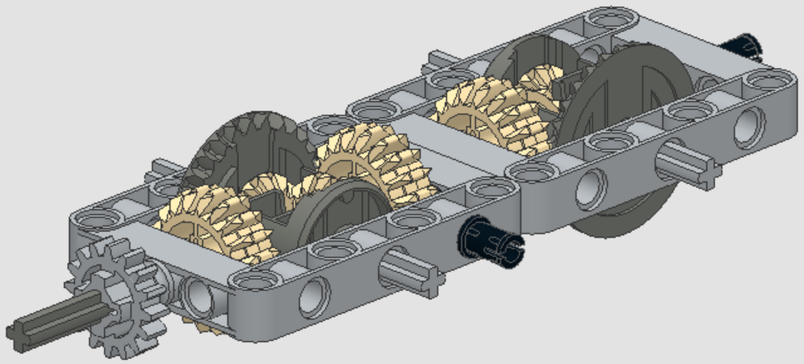

6

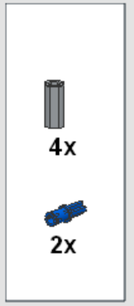

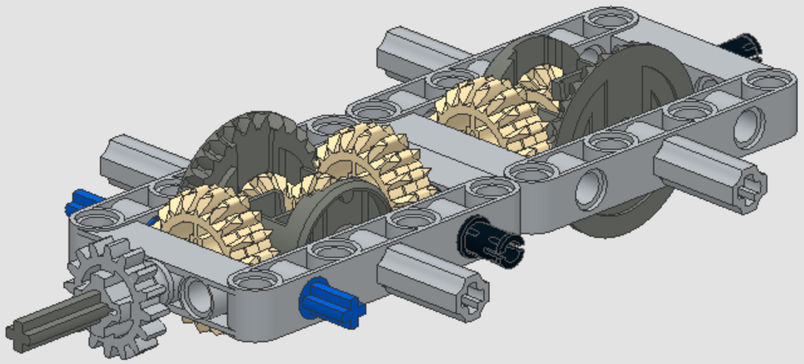

7

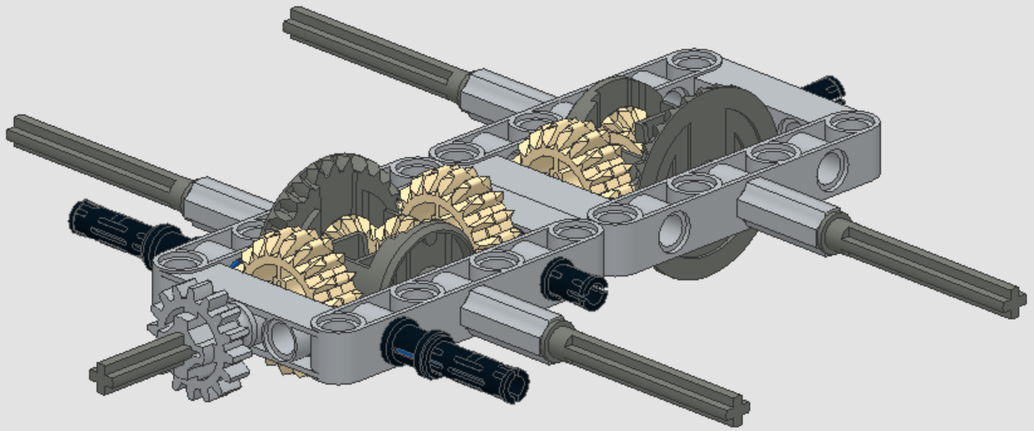

1x

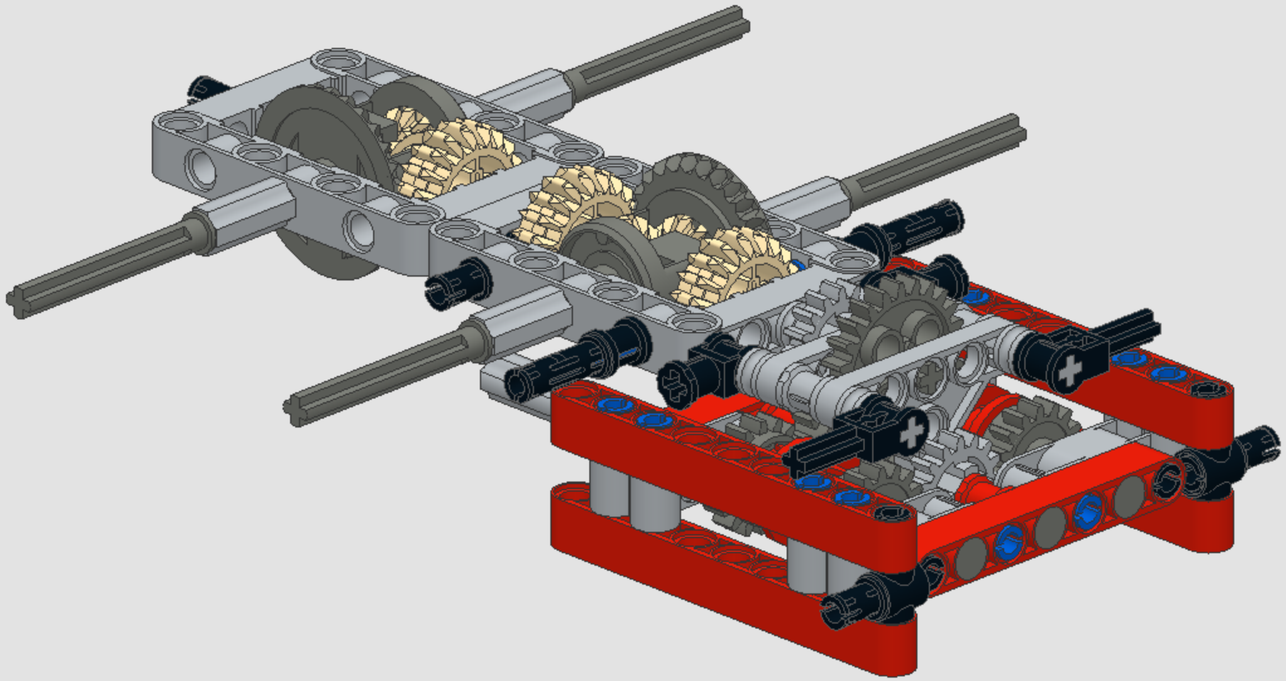

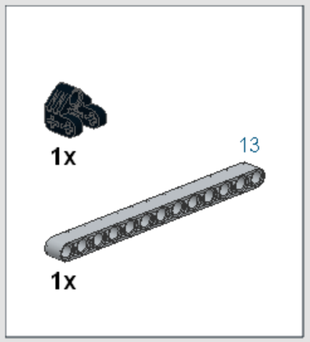
1x
13
1x

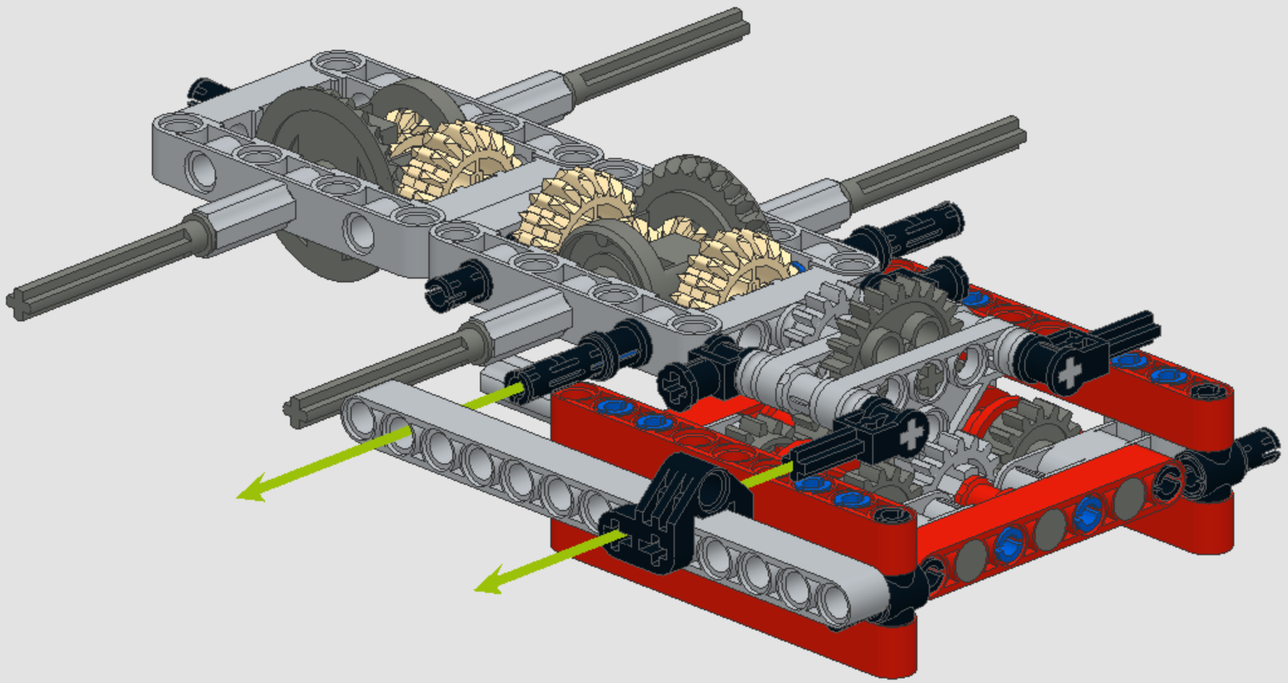

3x

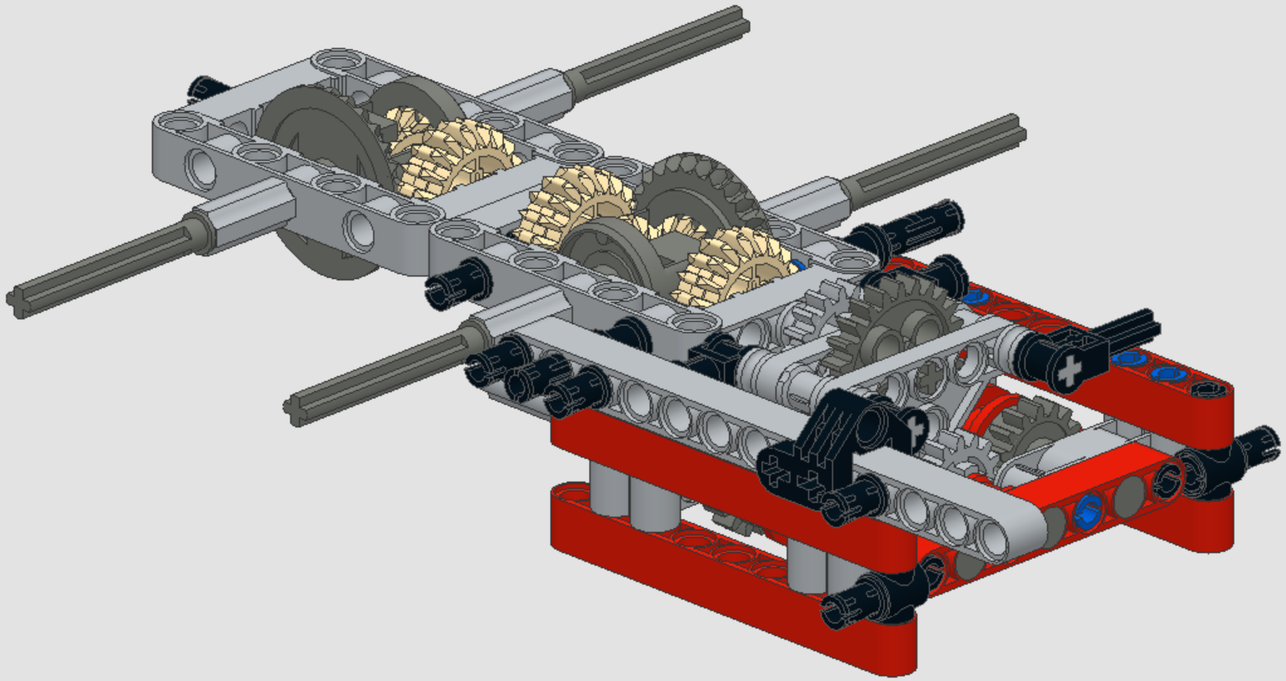

1

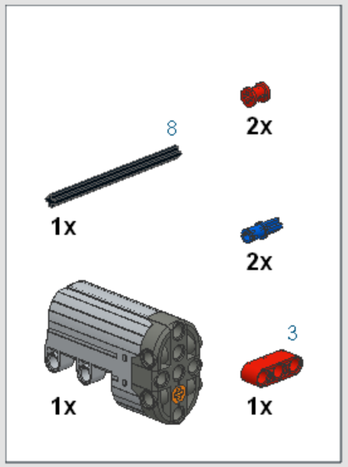

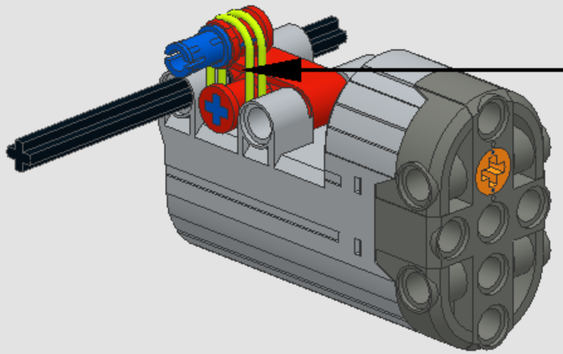

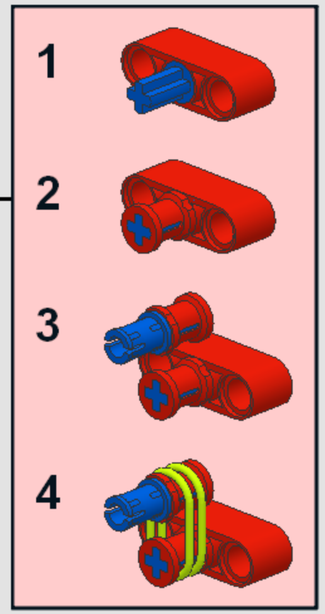

2

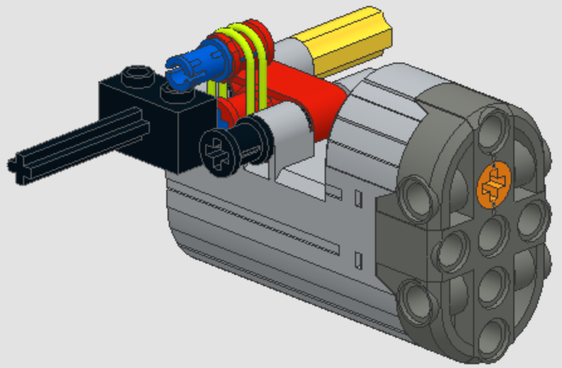

3

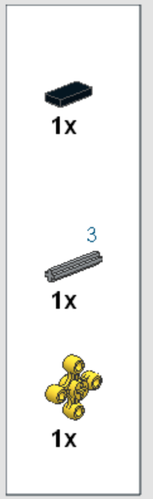

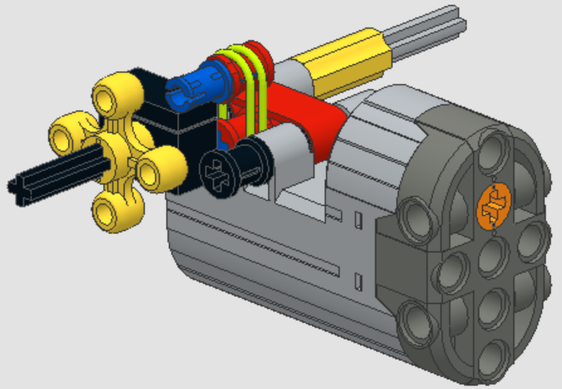

1

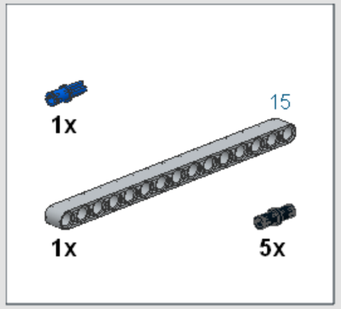

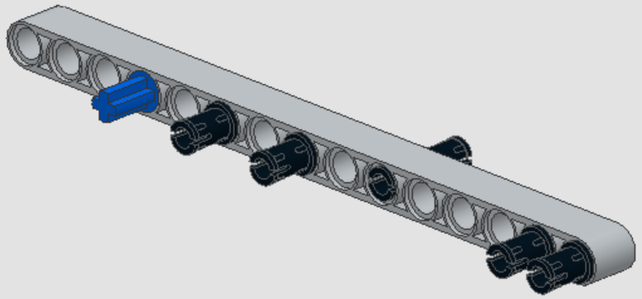

2

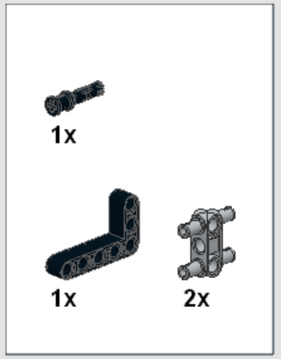

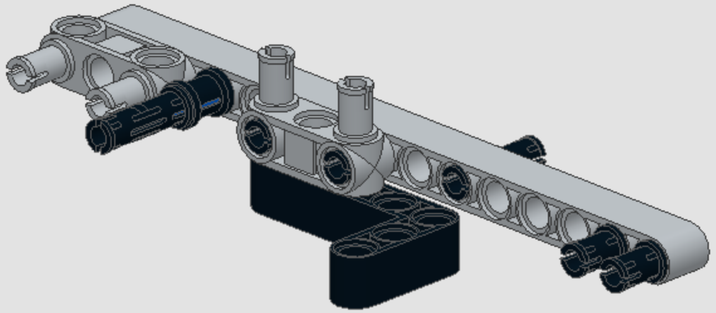

3

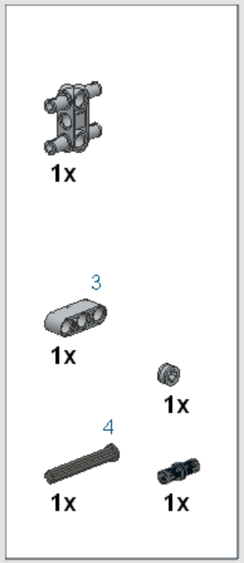

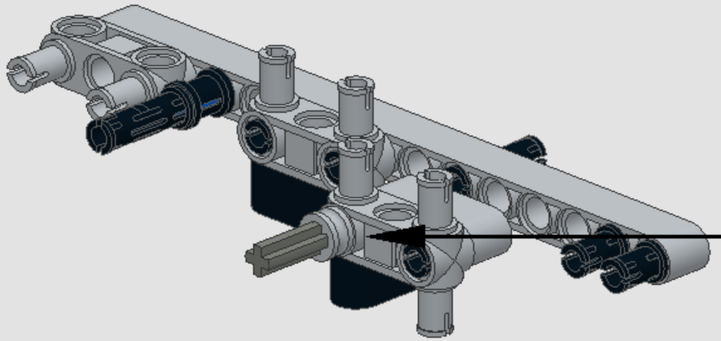

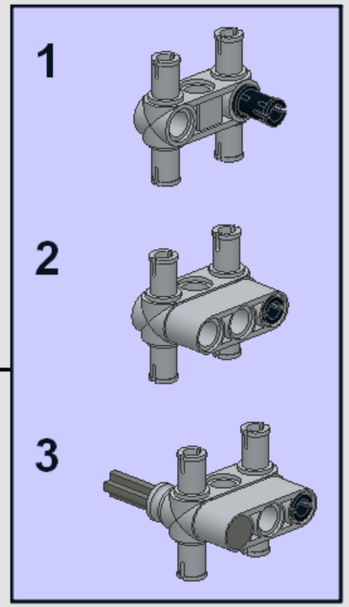

4

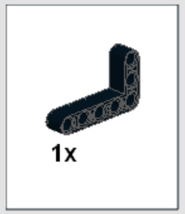

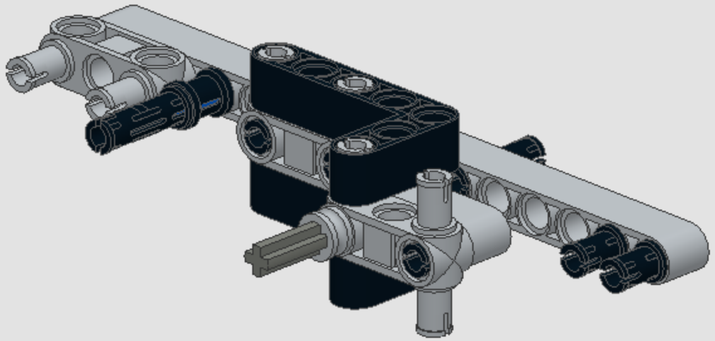

x2

4

4x

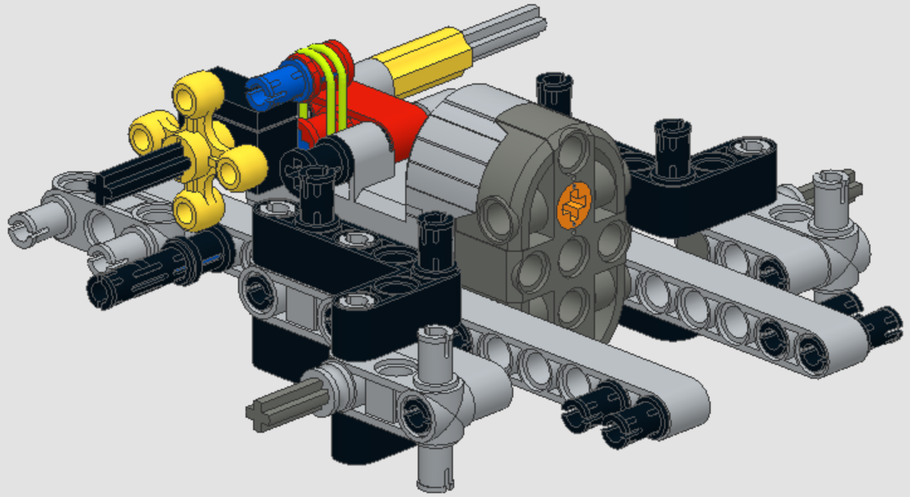

5

2x

2x

7

1x

2

2x

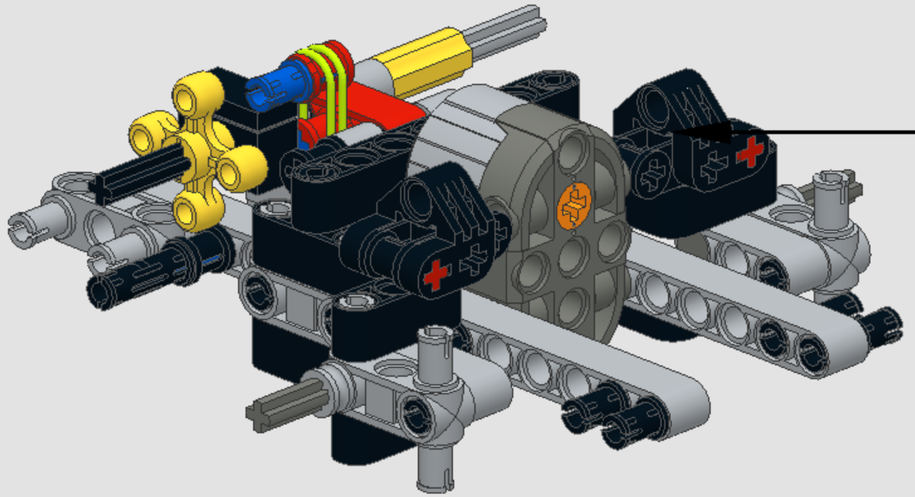

1

2

3

x2

6

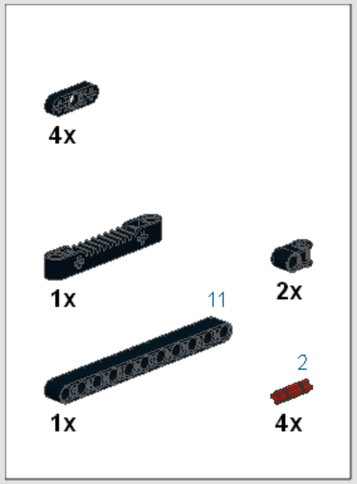

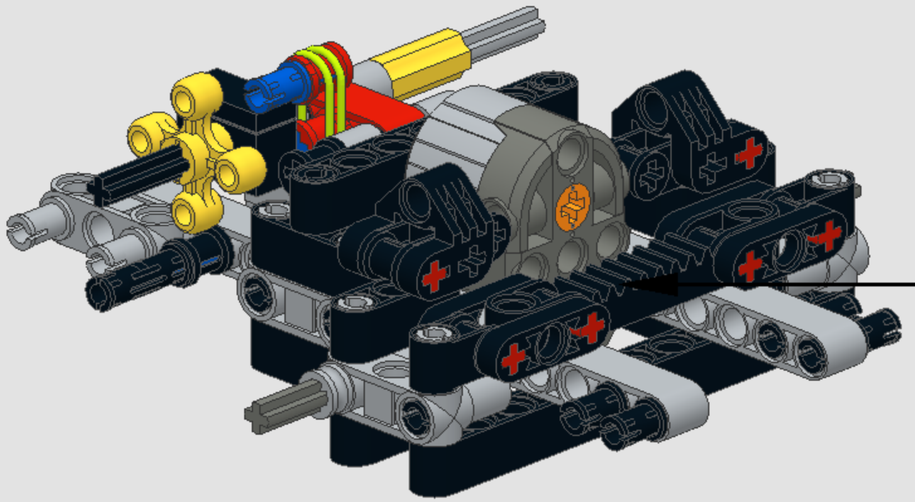

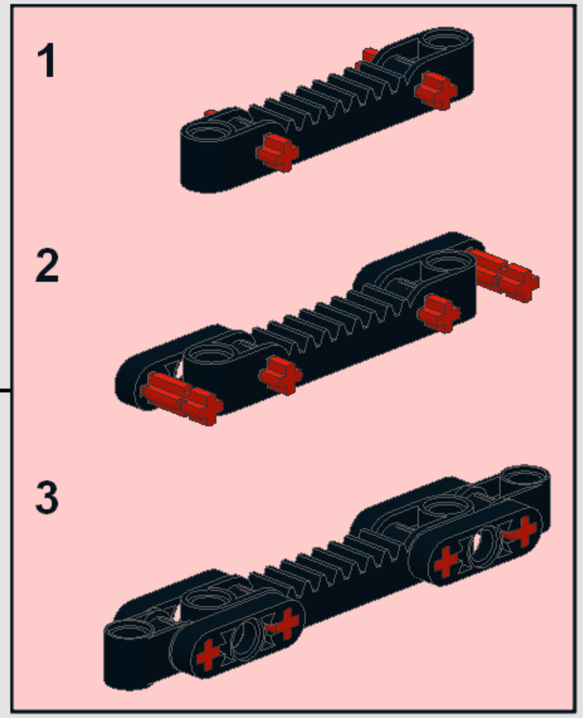

7

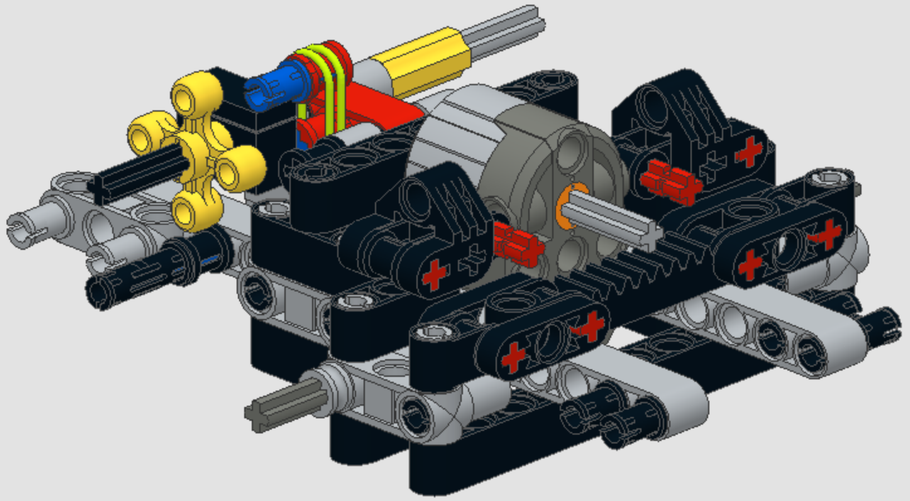

8

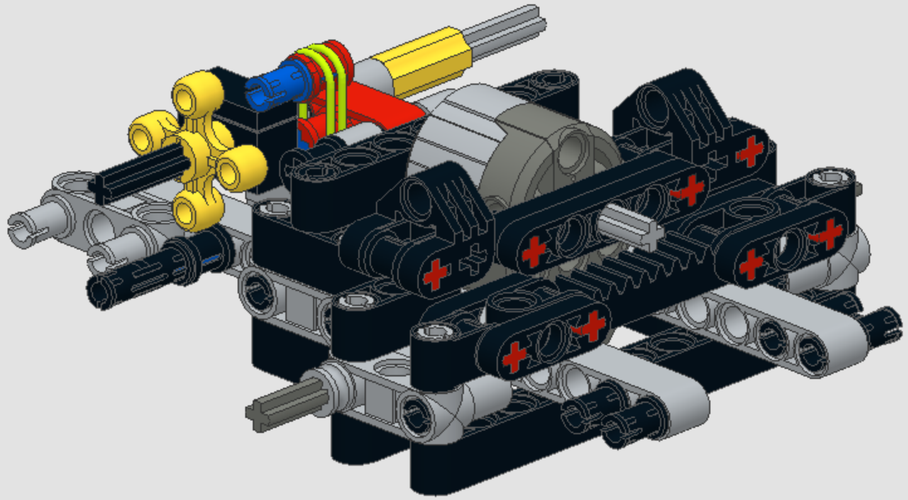

9

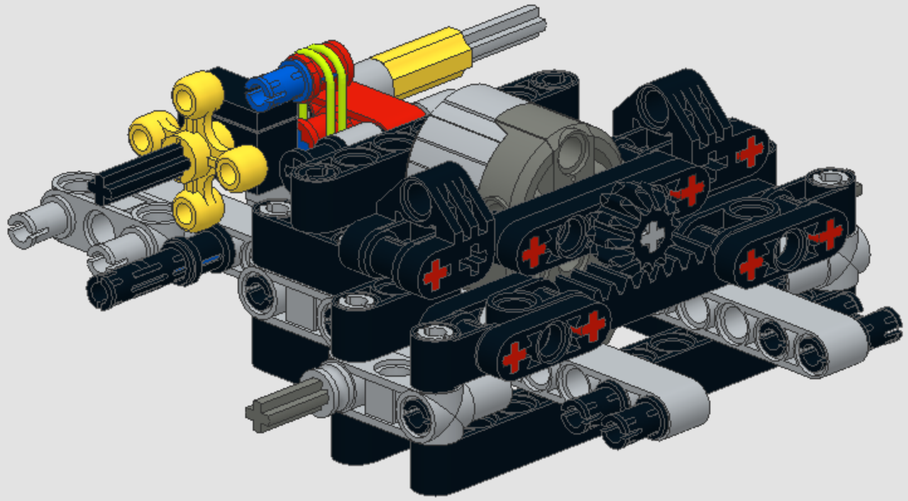

10

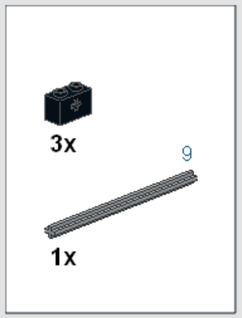

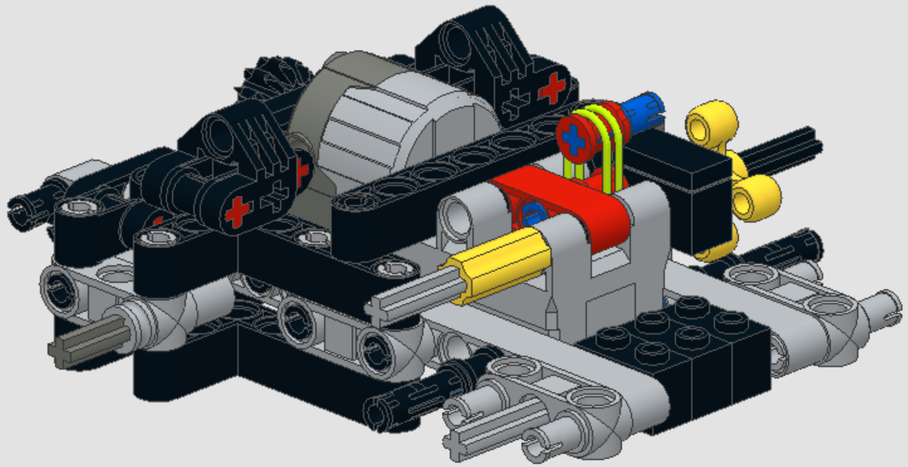

11

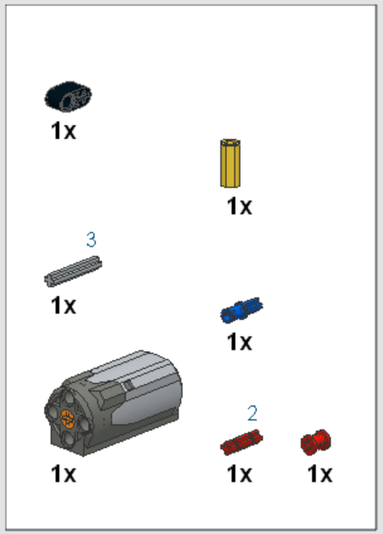

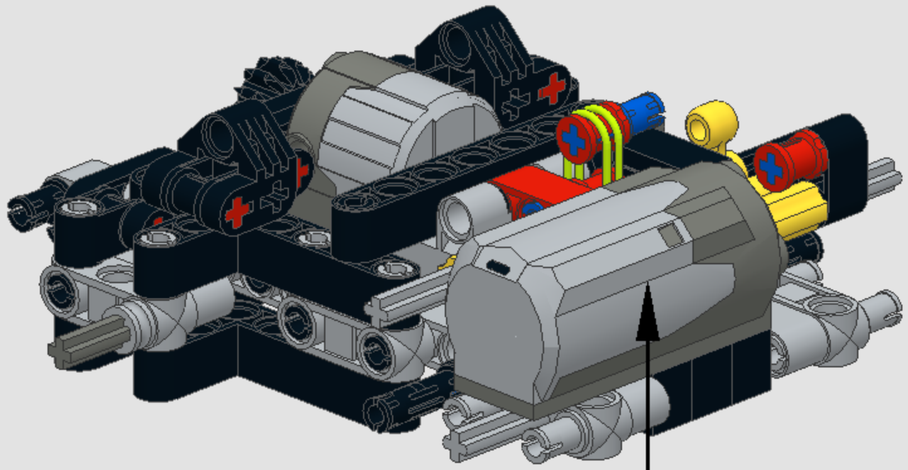

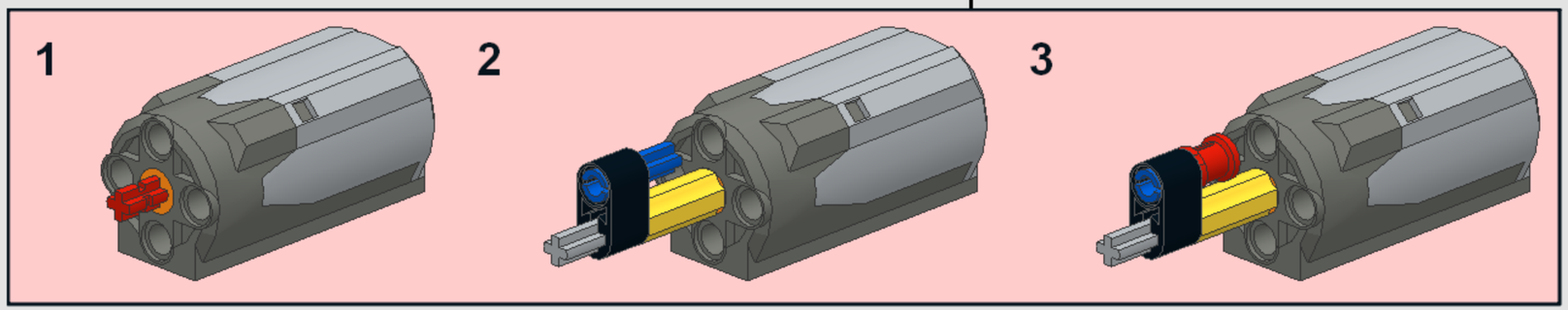

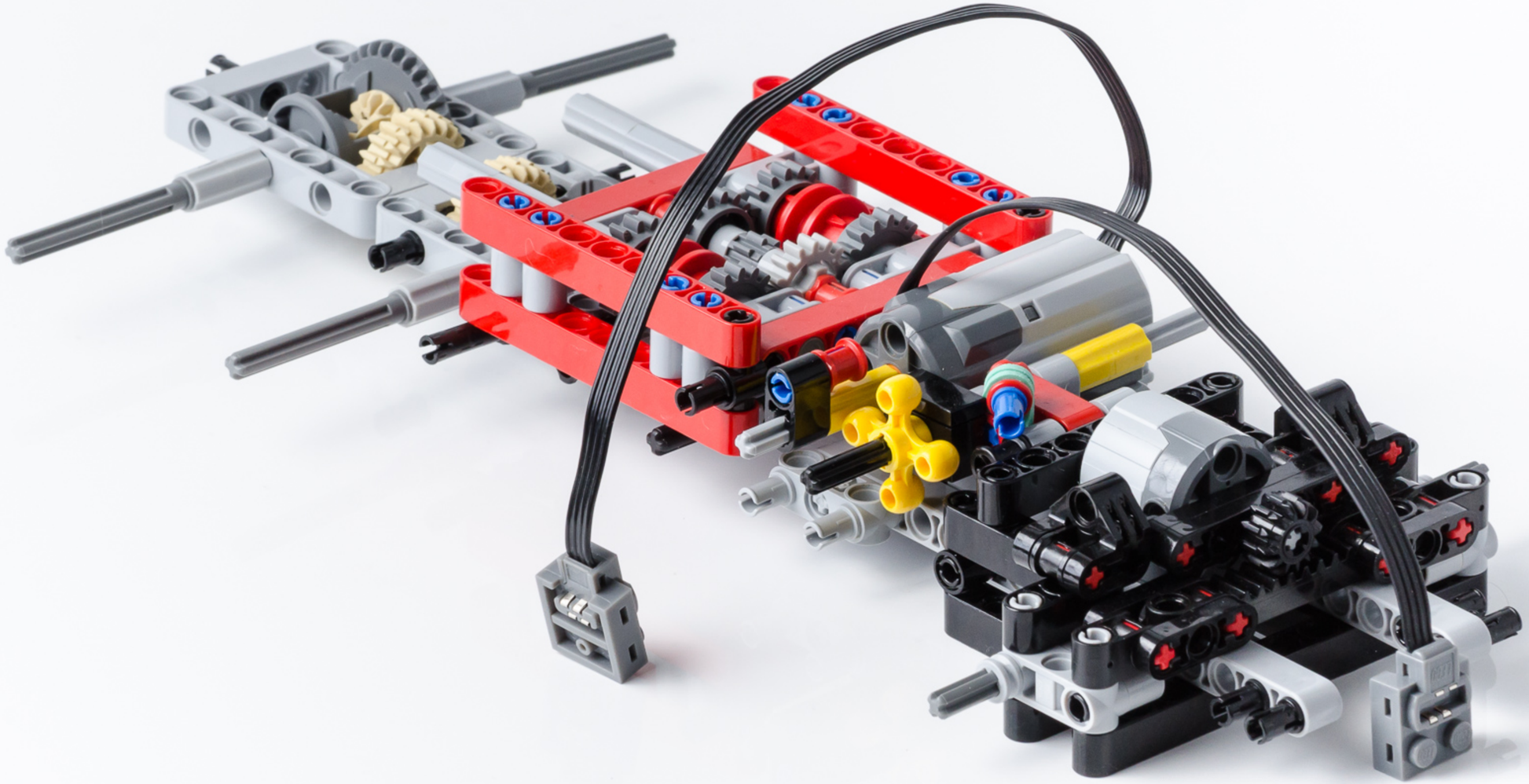

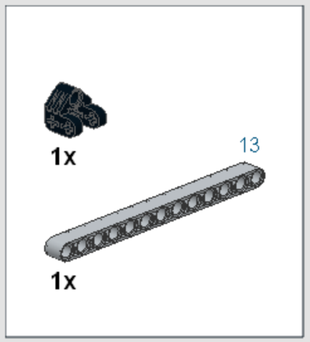
1x
13
1x

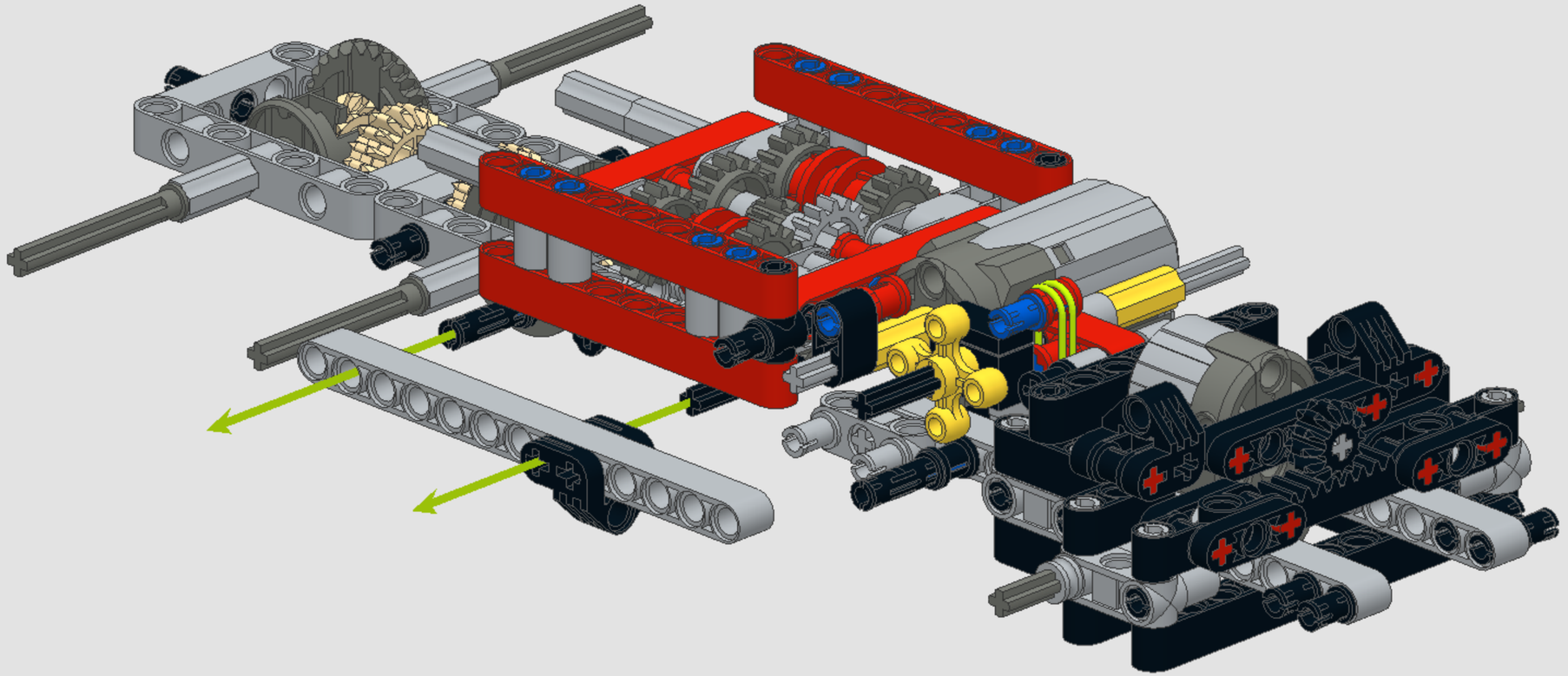

4x
2x

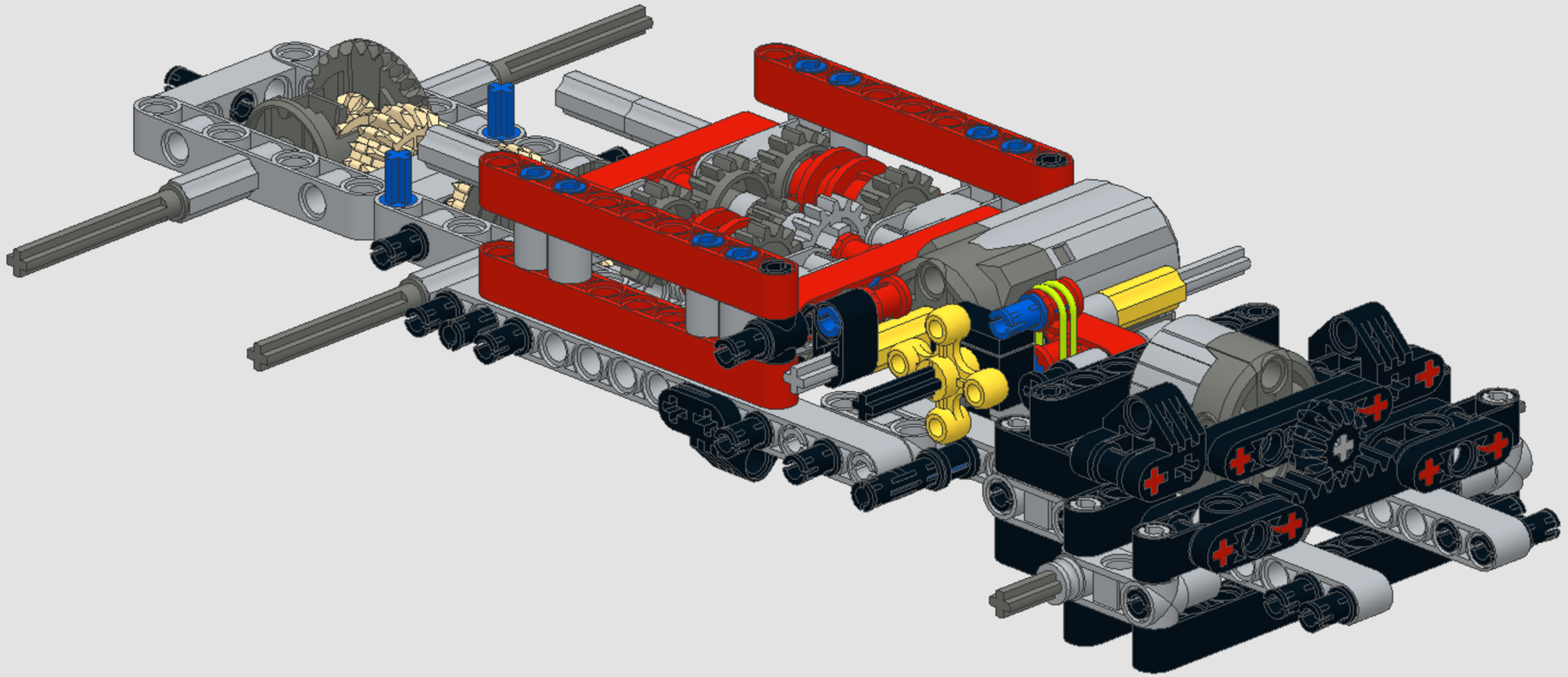

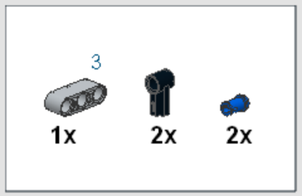
3
1x
2x
2x

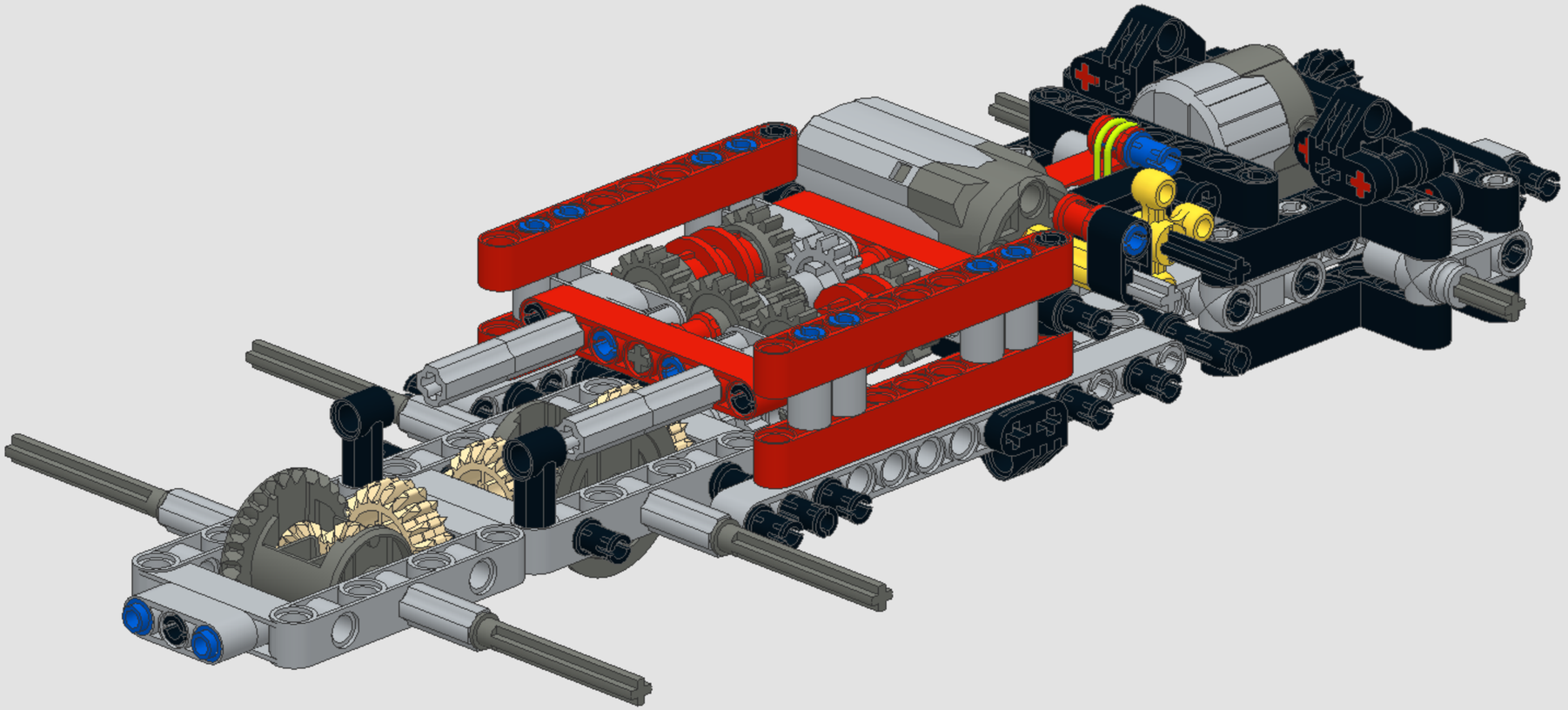

5

1x

1x

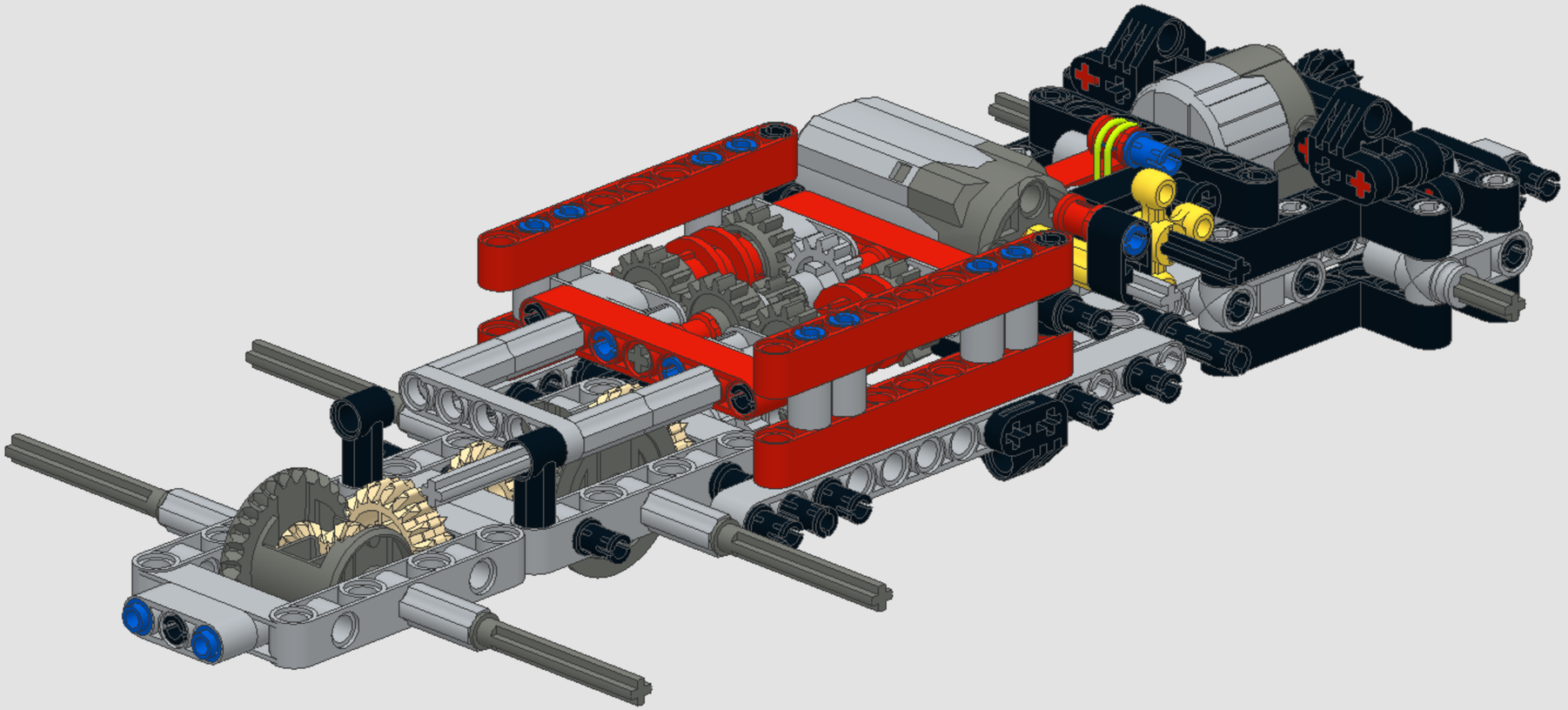

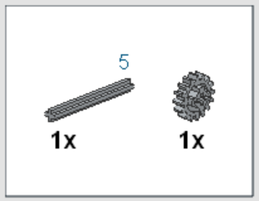
5
1x
1x

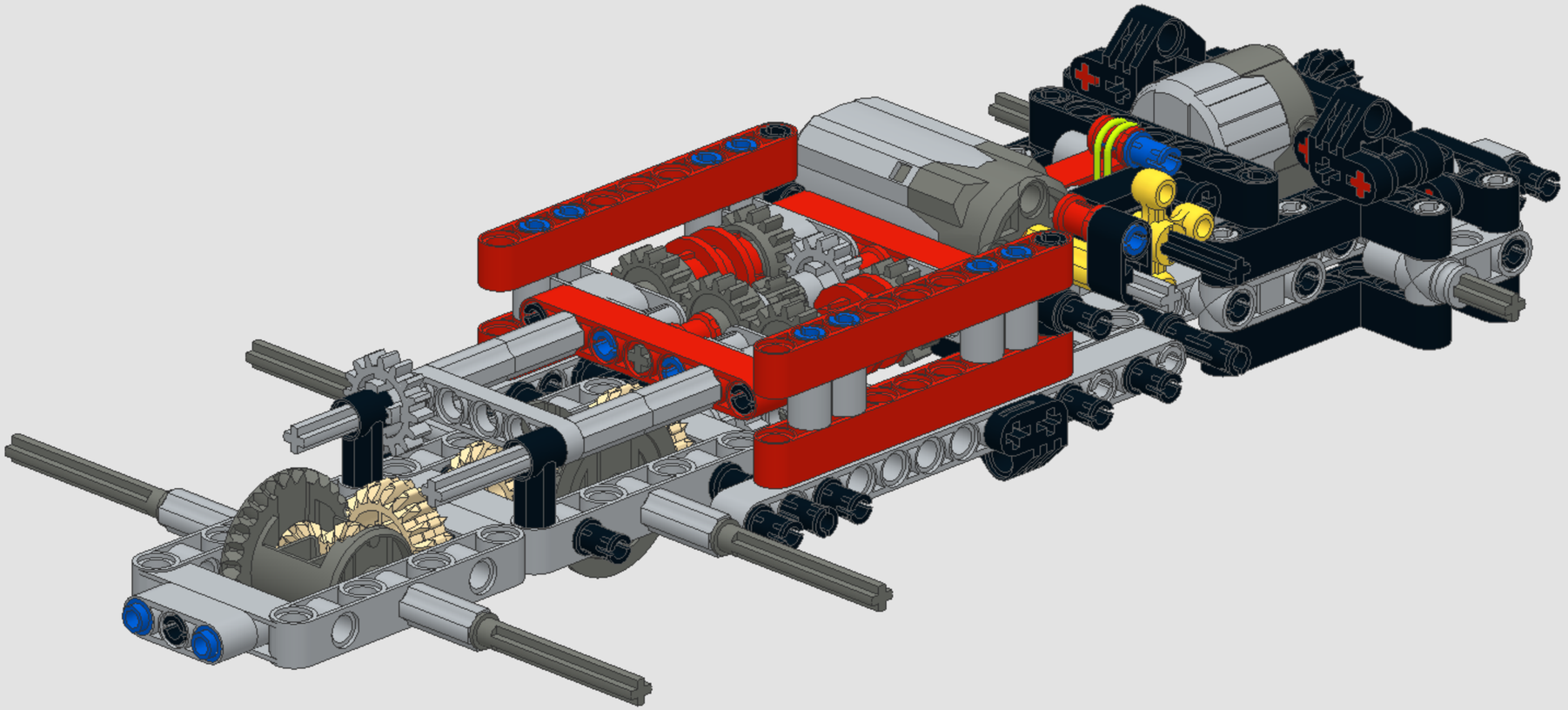

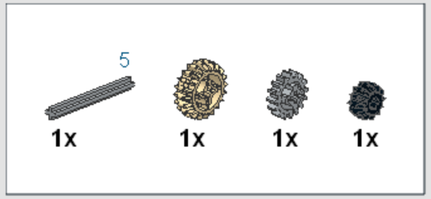
5
1x
1x
1x
1x

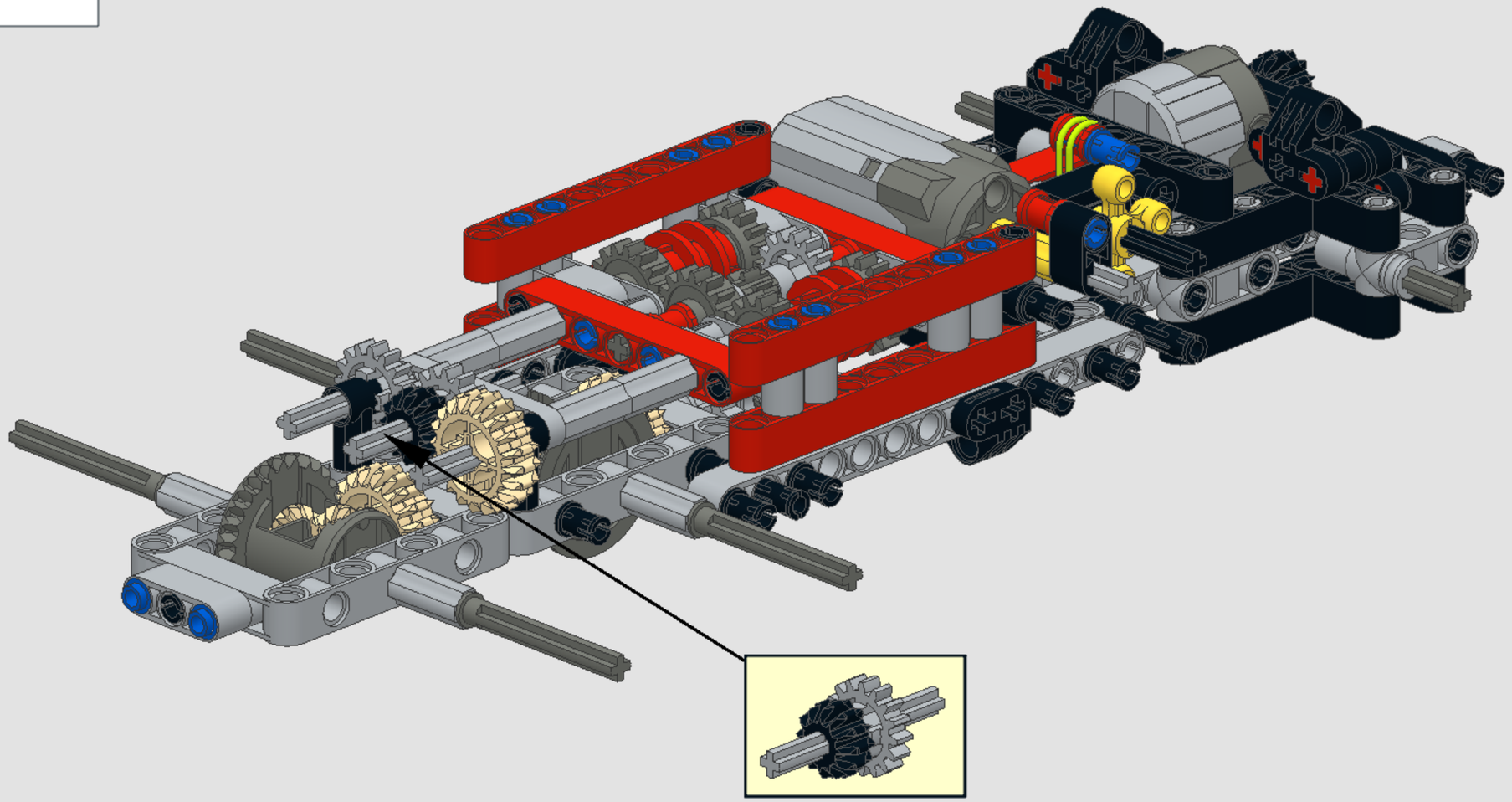

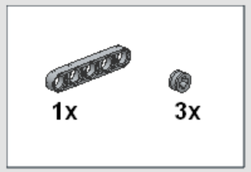
1x
3x

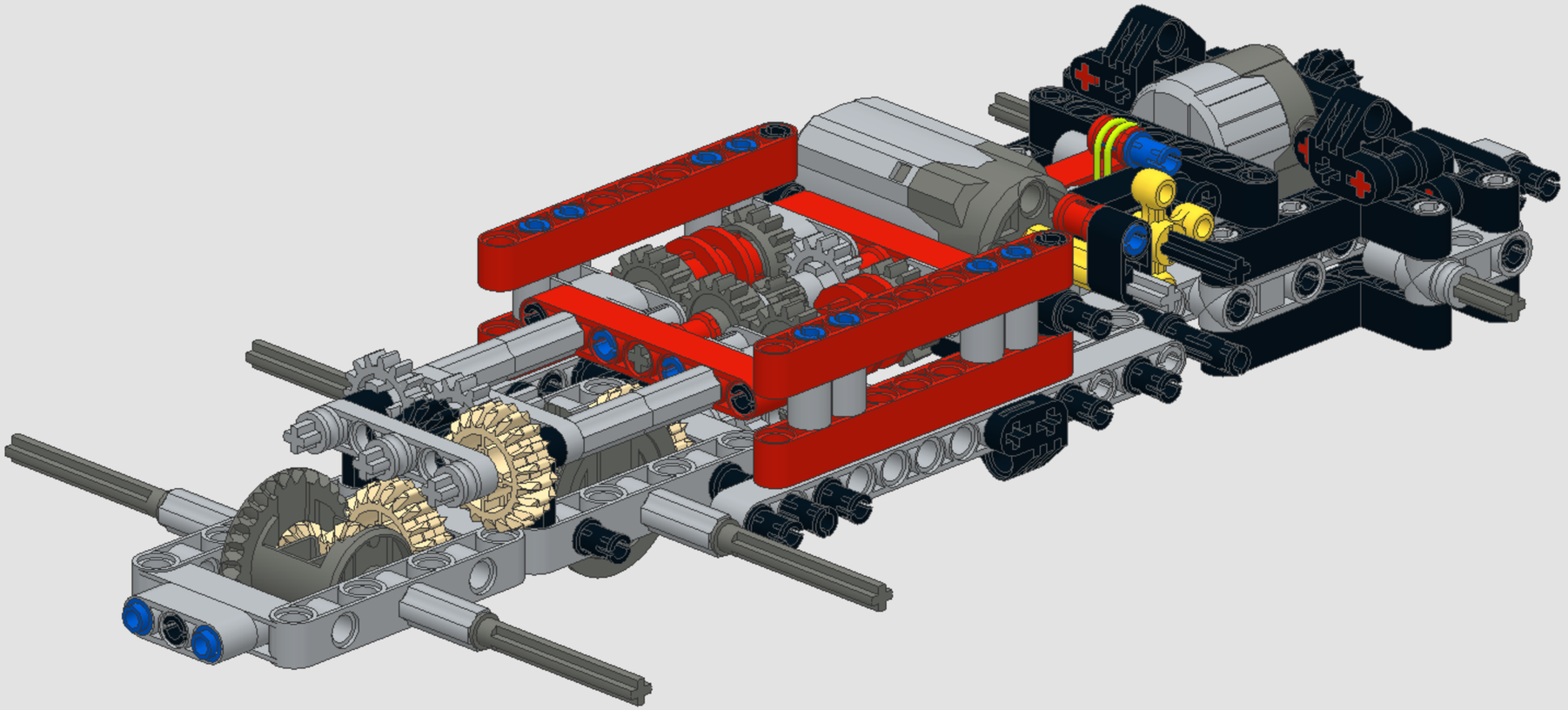

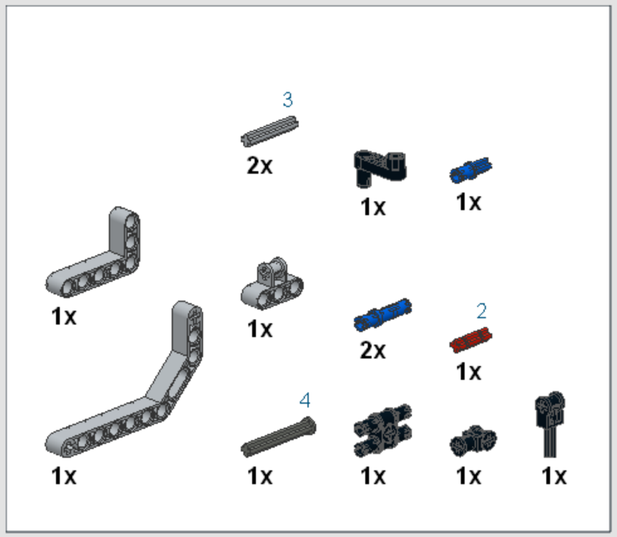
3
2x
1x
1x
1x
1x
2x
2
1x
4
1x
1x
1x
1x
1x

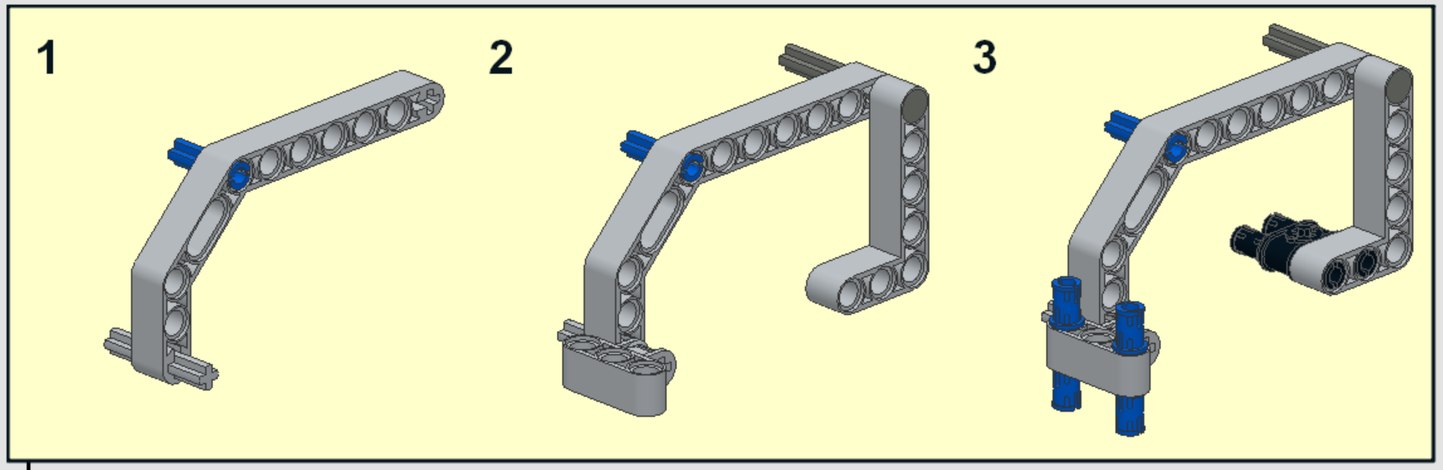
1
2
3

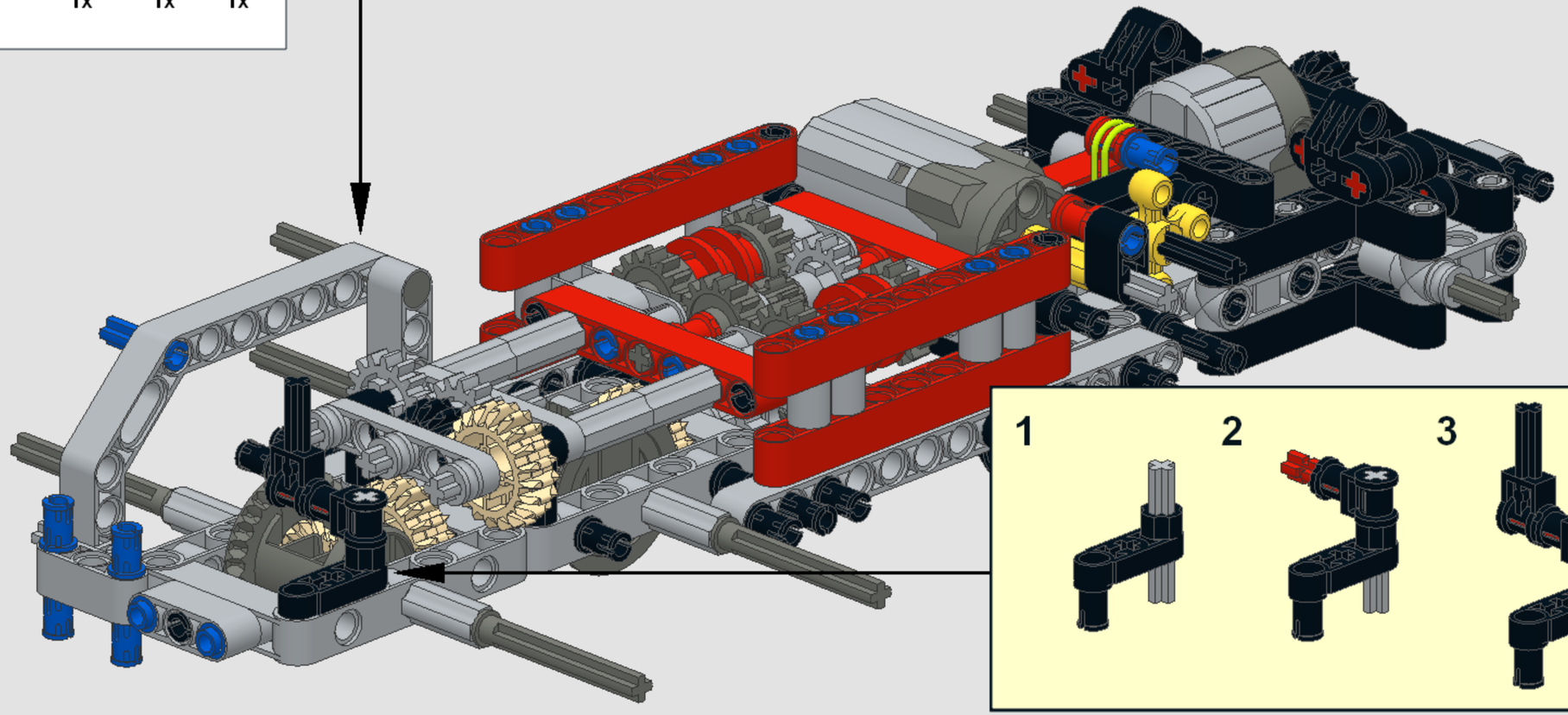

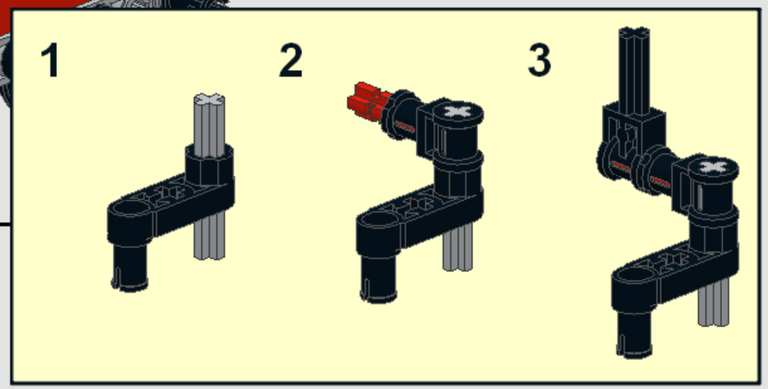
1
2
3

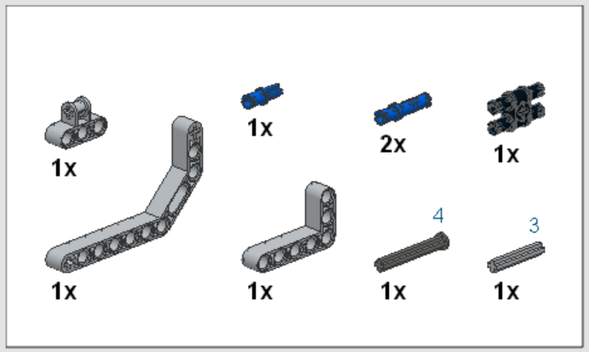
1x
1x
2x
1x
1x
1x
4
1x
3
1x

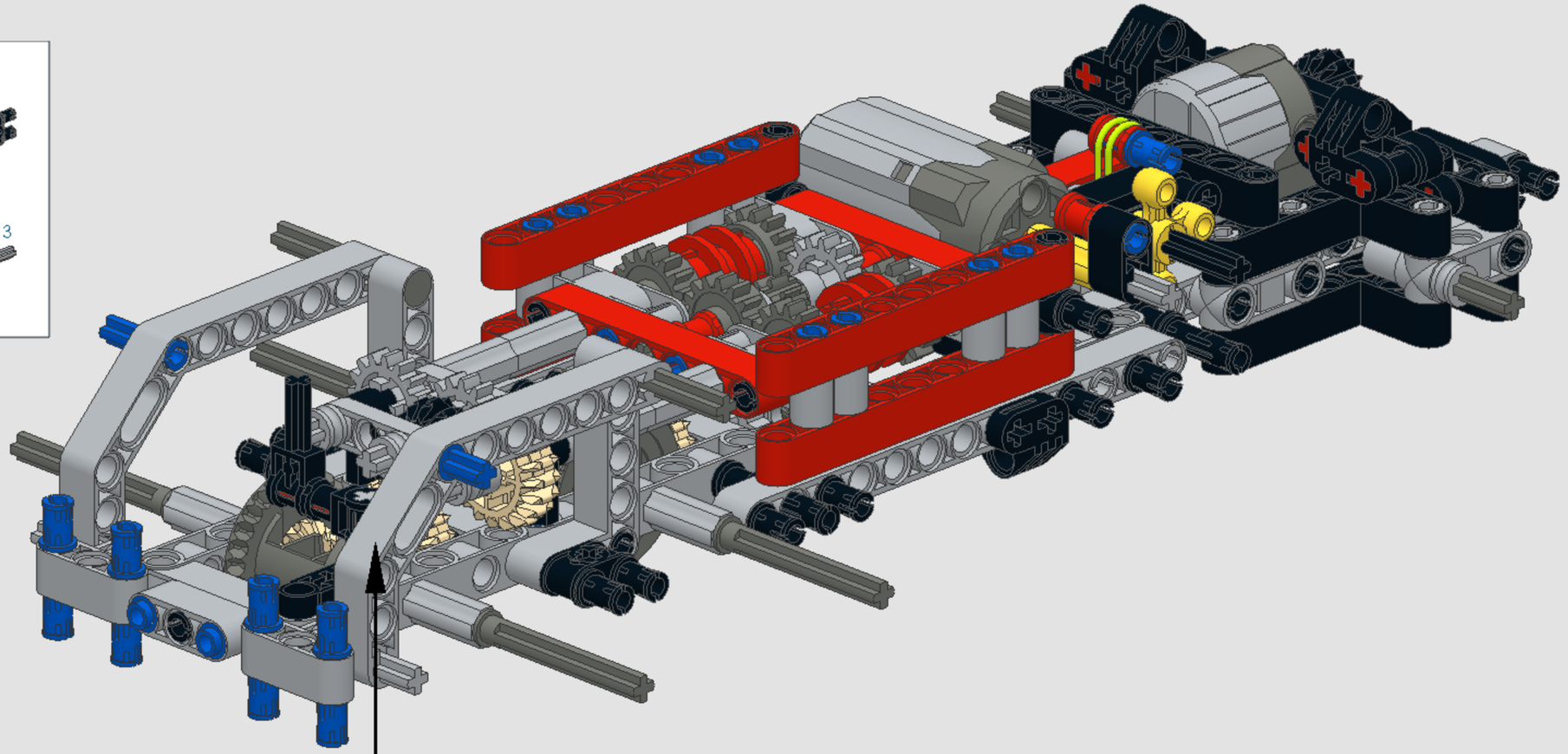

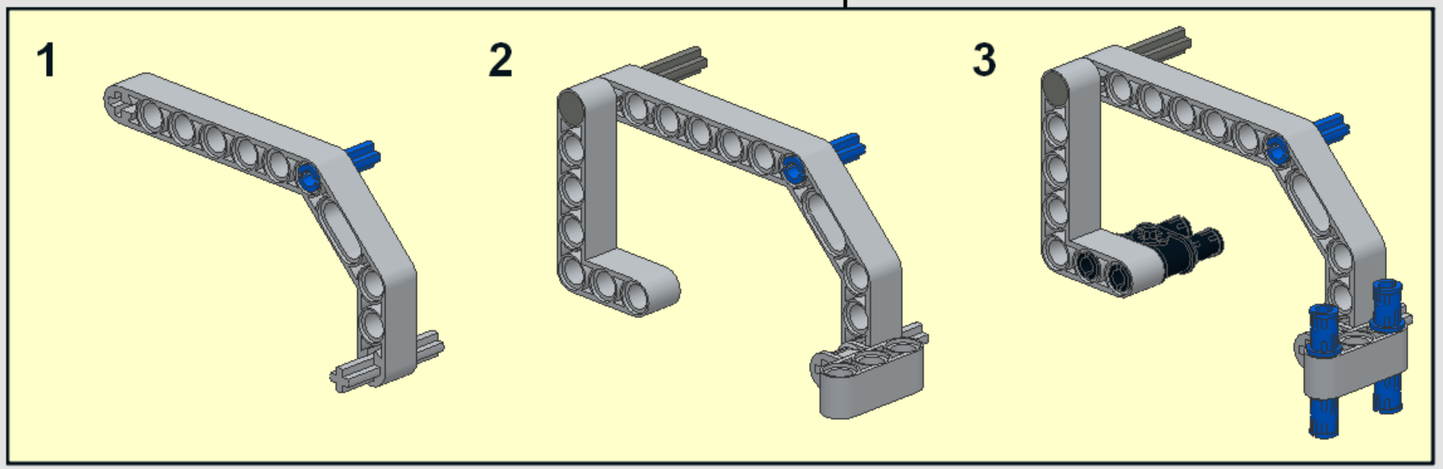
1
2
3

15

1x

15

2x

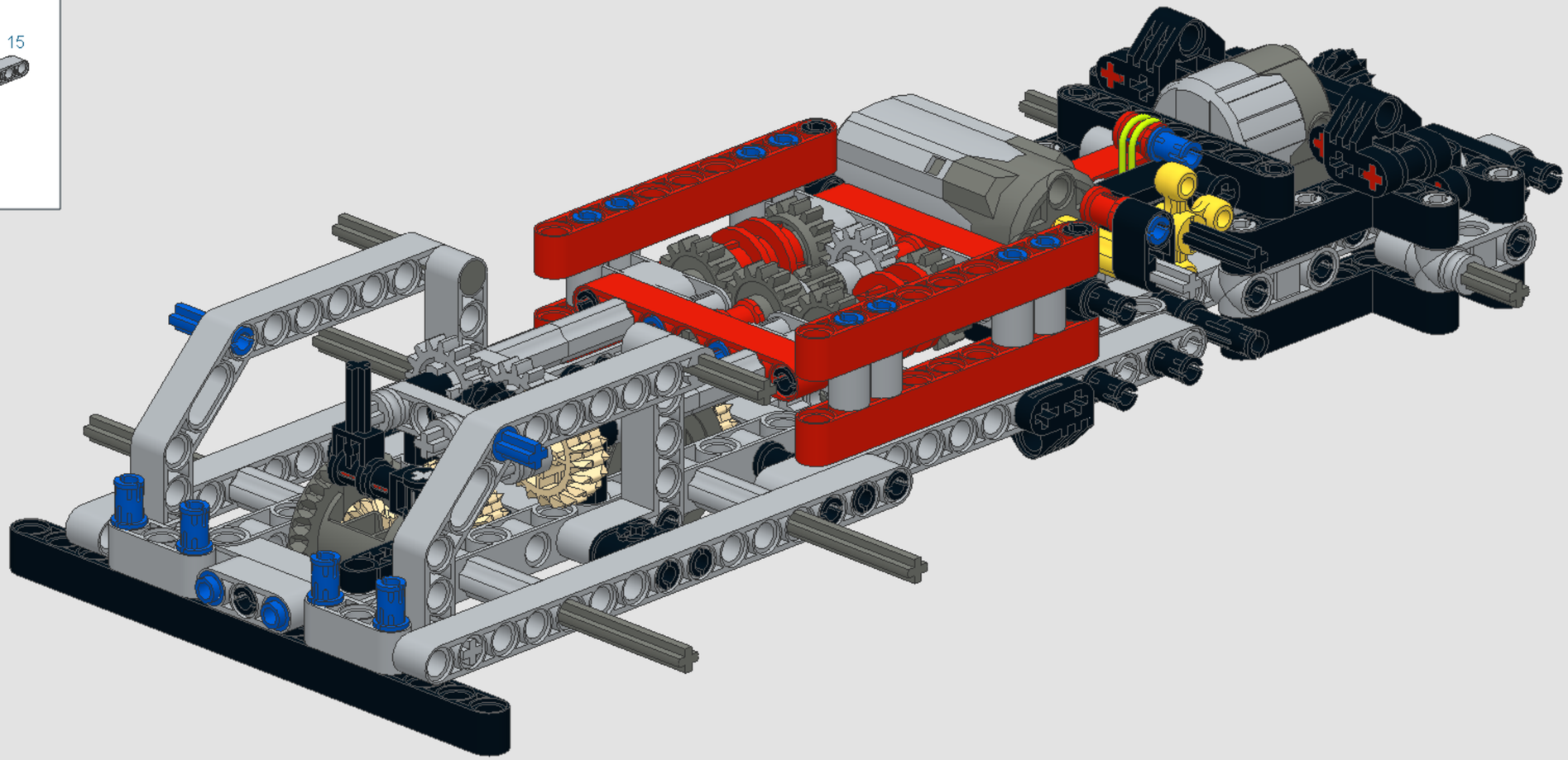

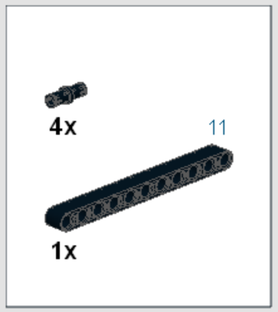
4x
11
1x

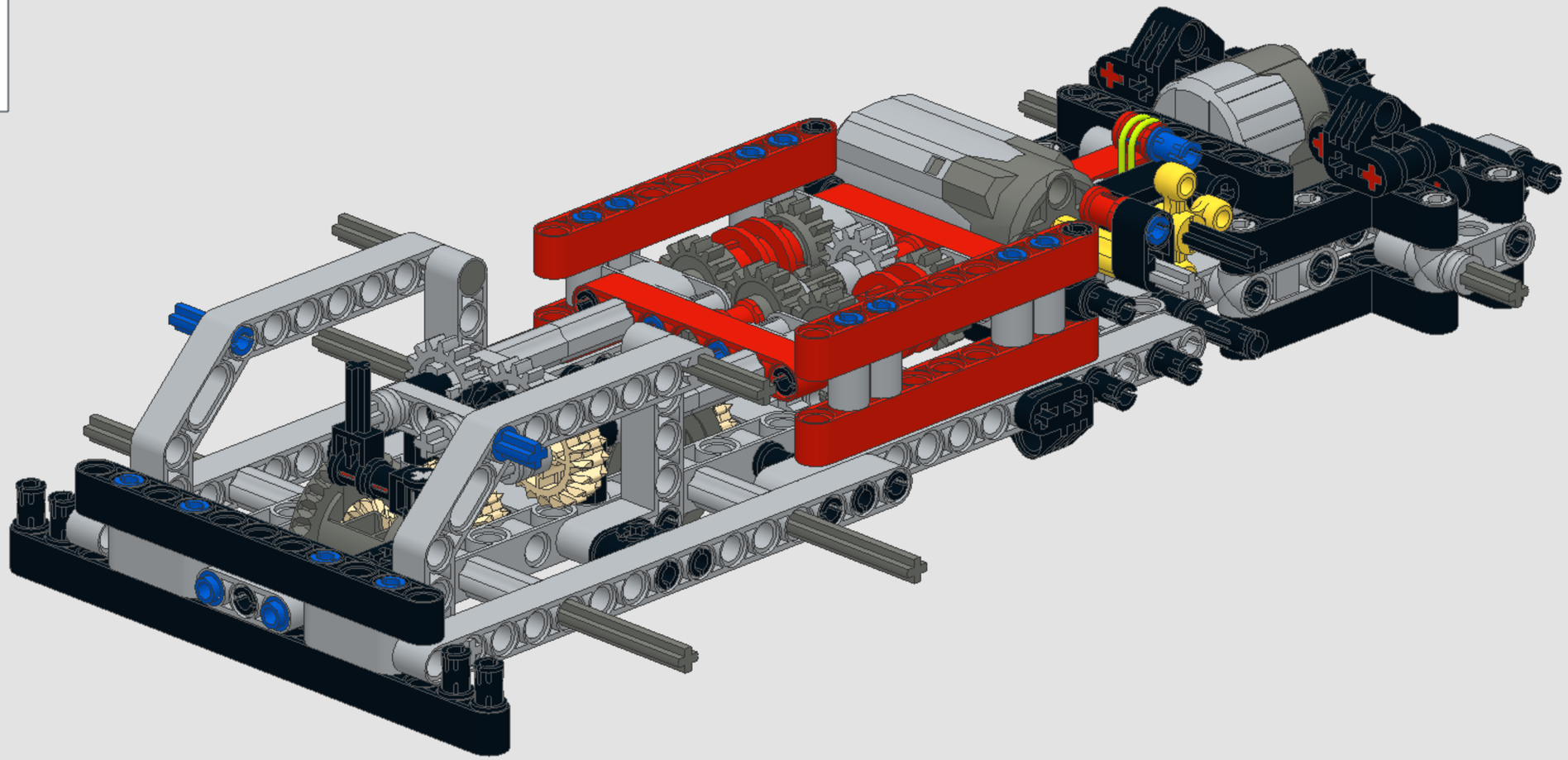

2x

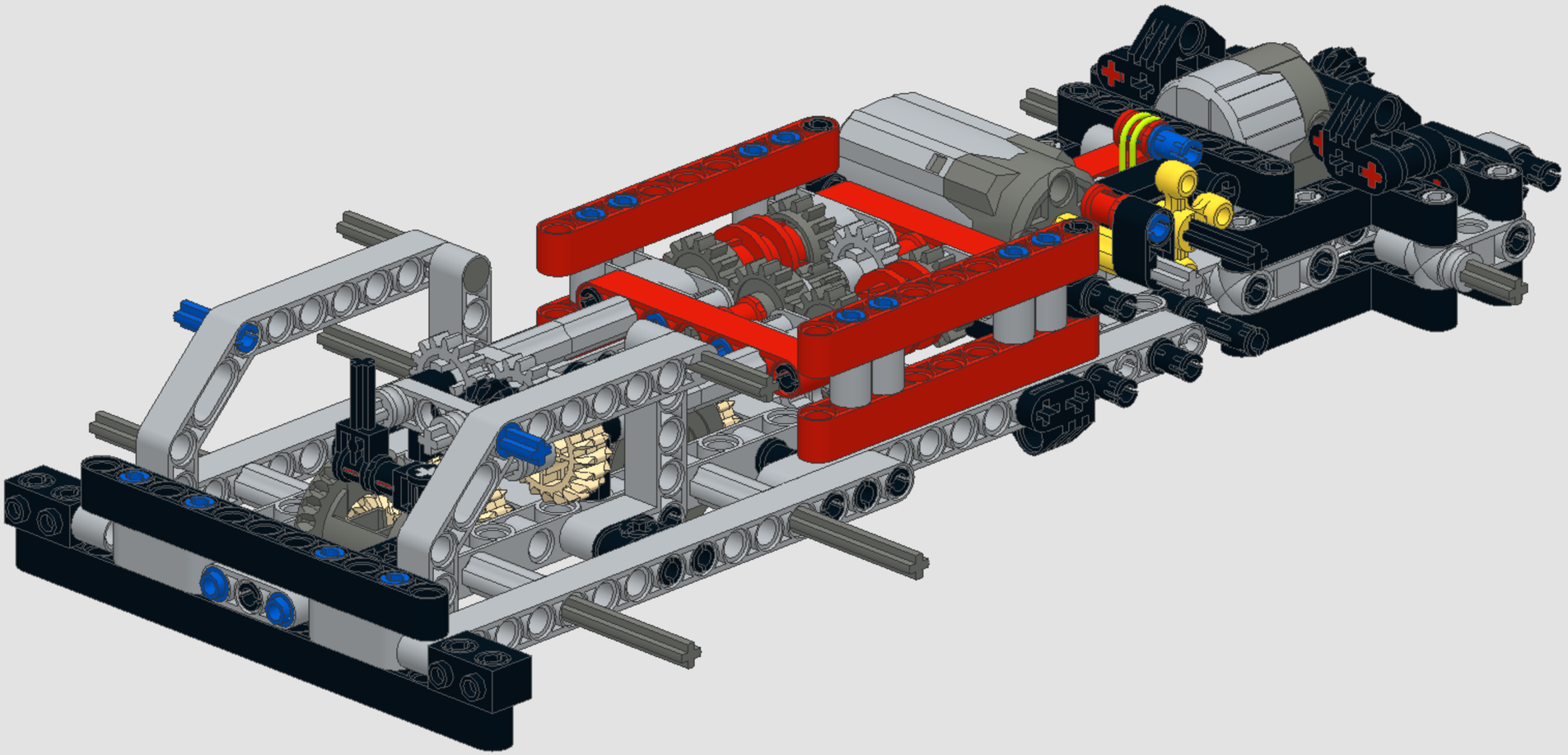

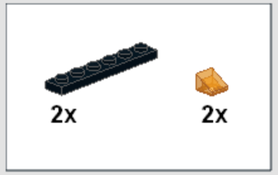
2x
2x

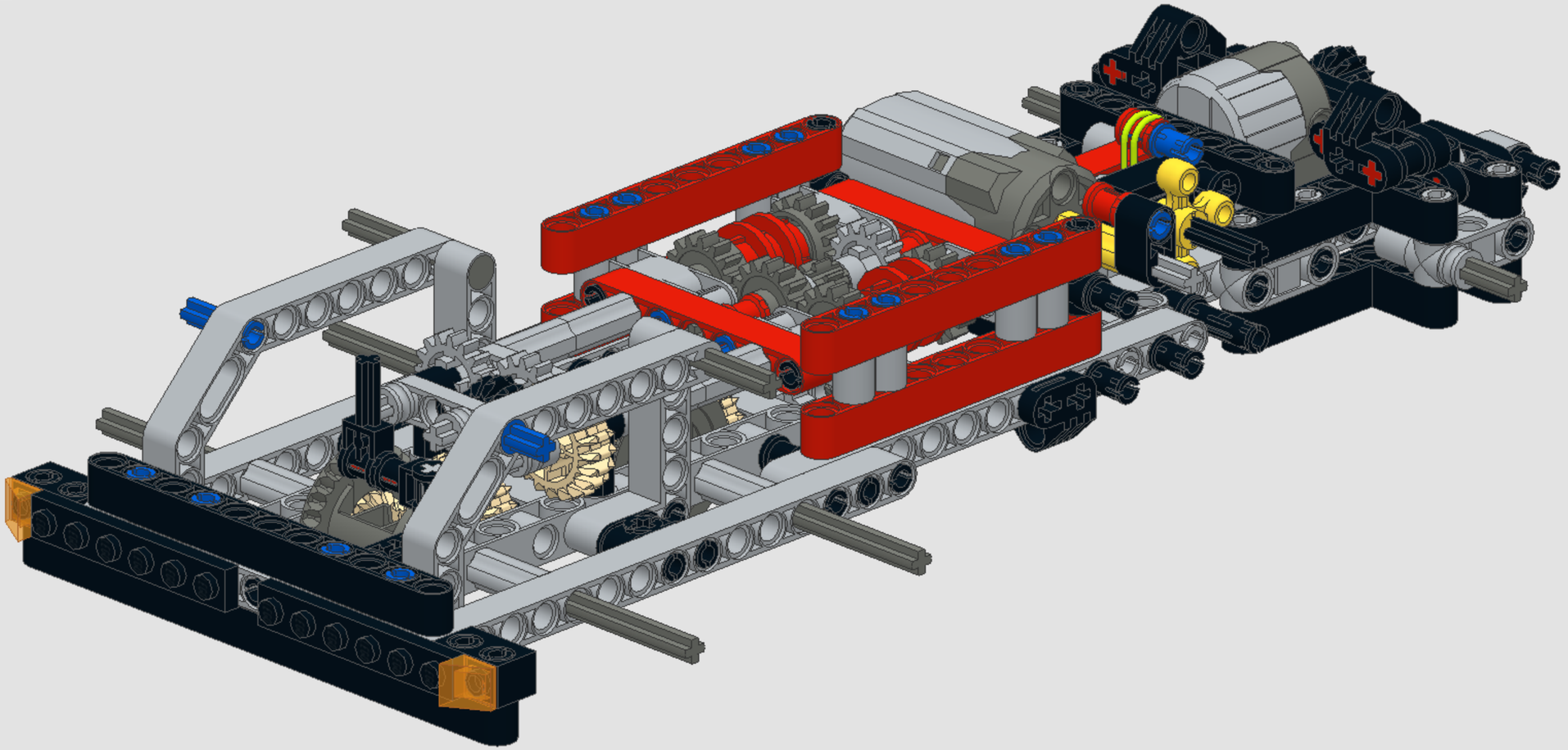

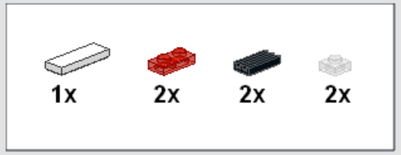
1x
2x
2x
2x

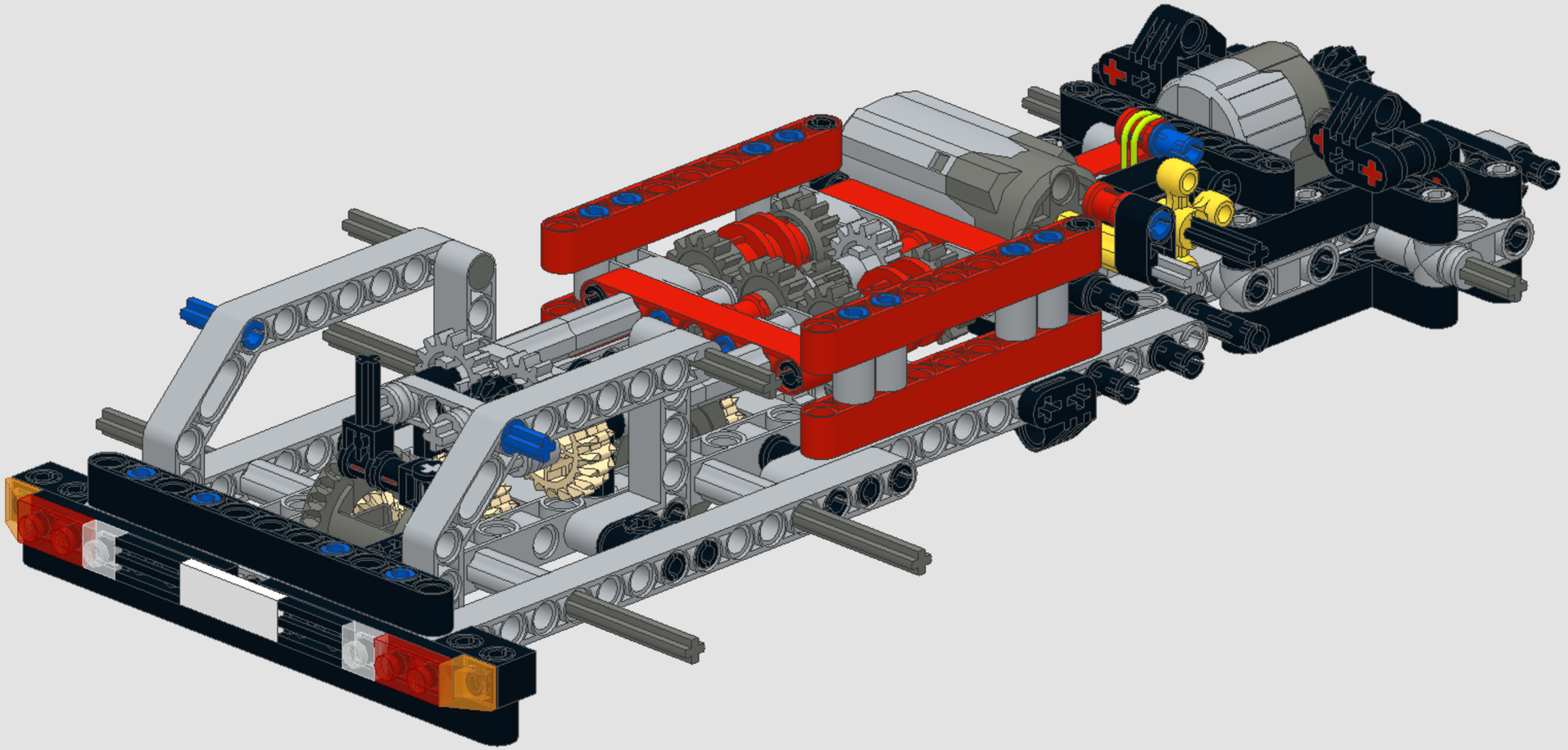

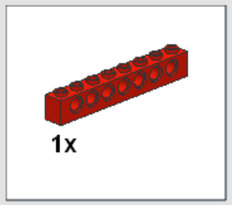
1x

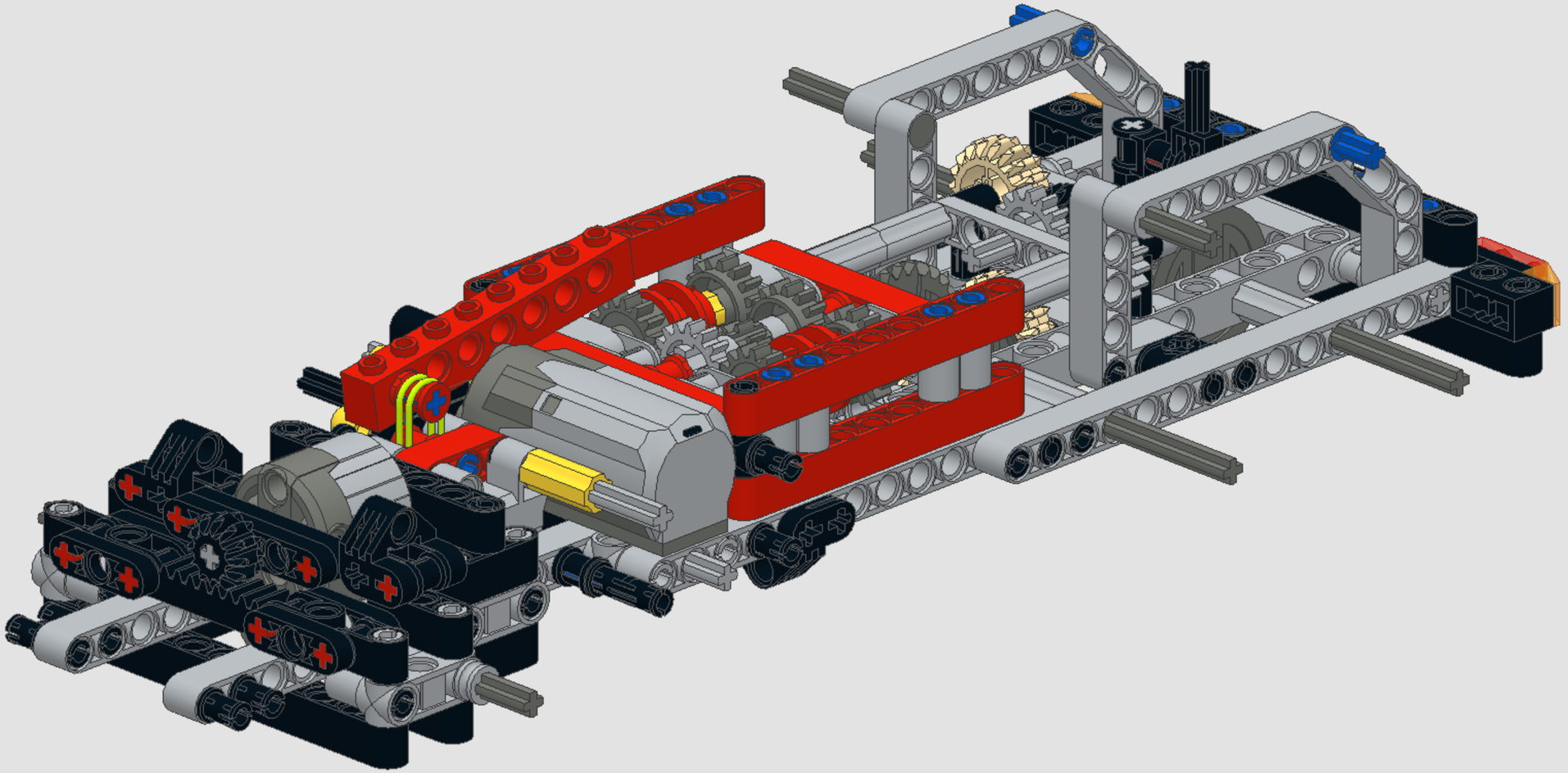

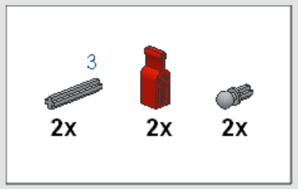
3
2x
2x
2x

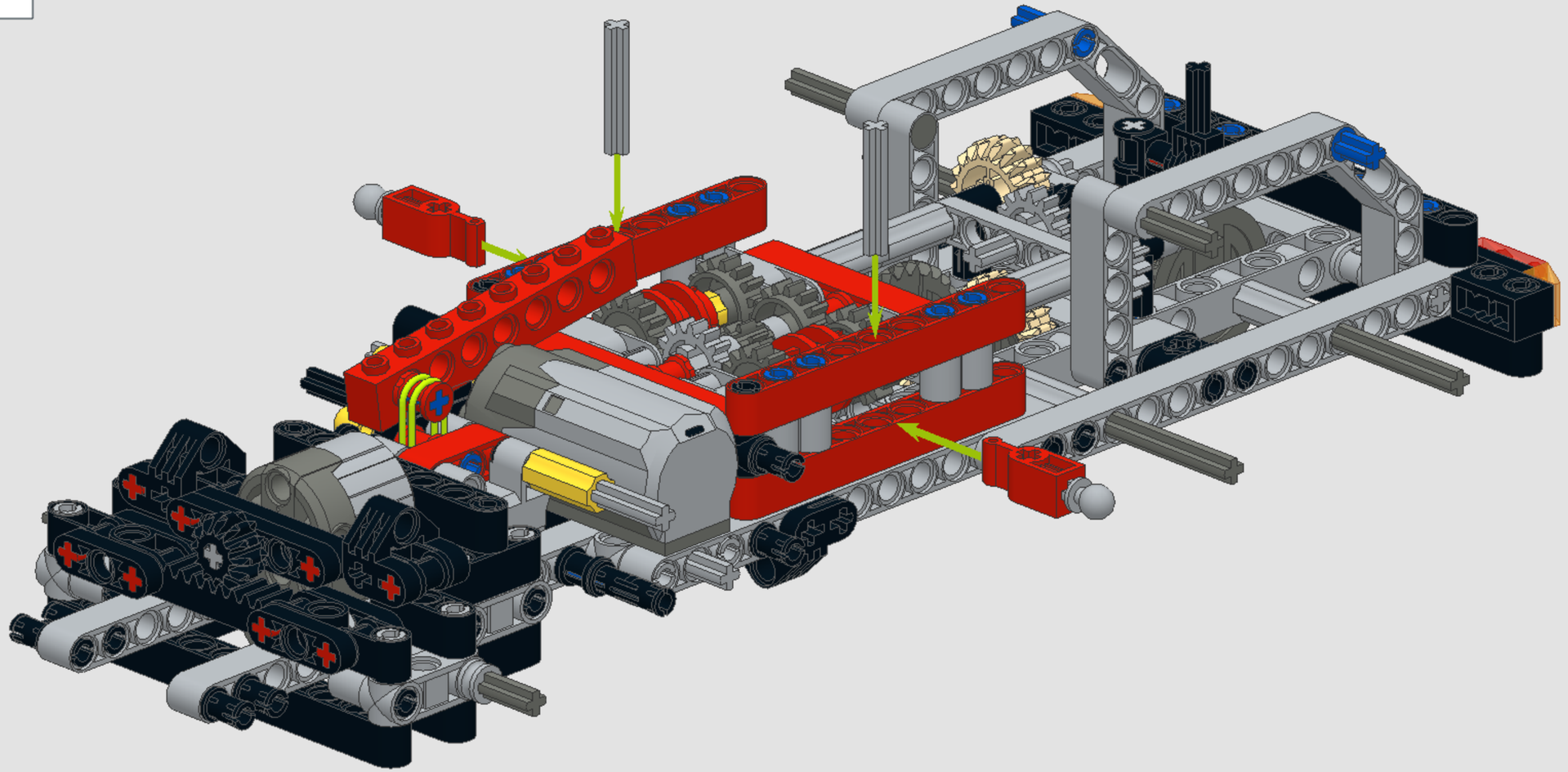

1

2x

1x

2x

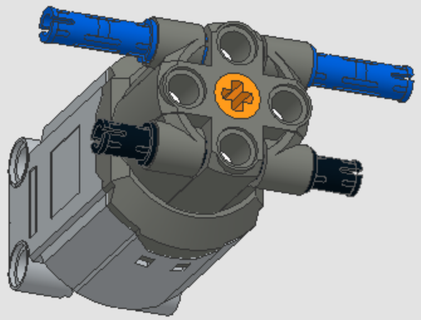

2

2x

2x

2x

2x

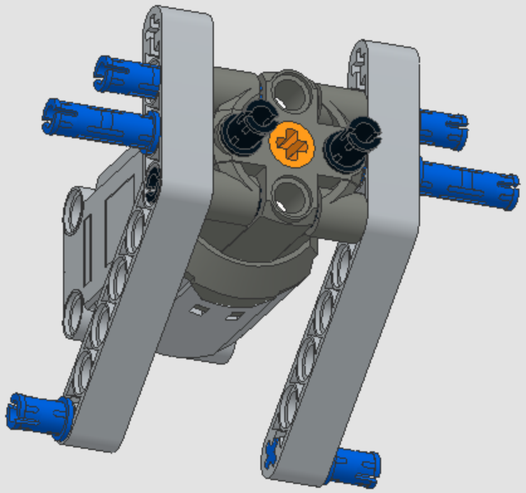

3

2x

4

1x

2x

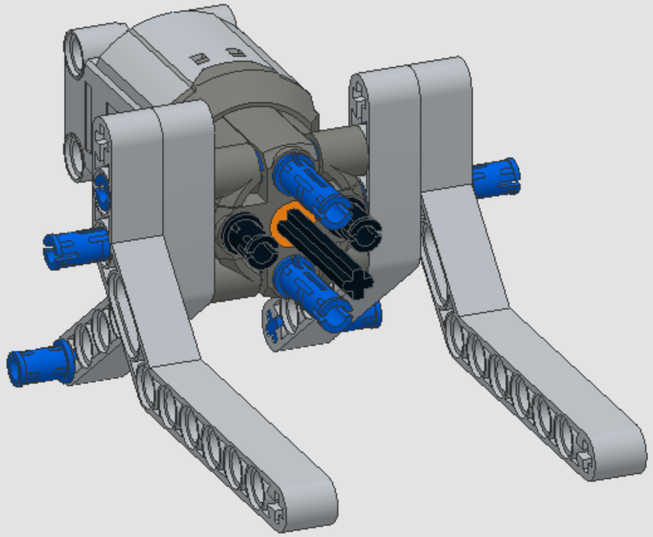

4

2x

2x

3

2x

11

2x

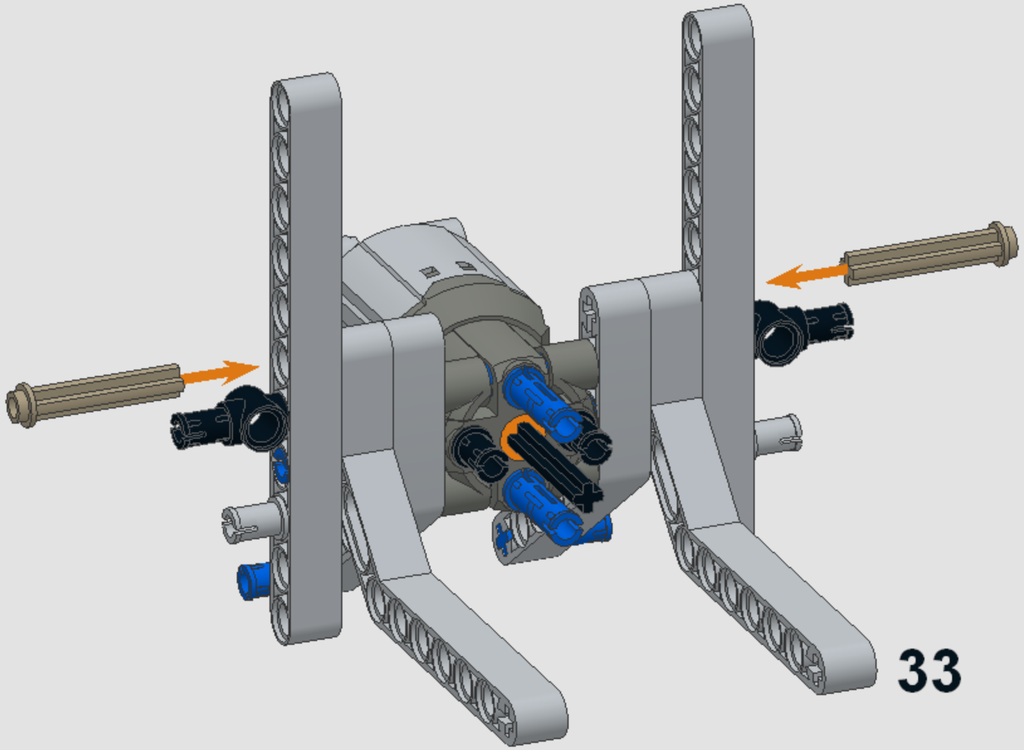

5

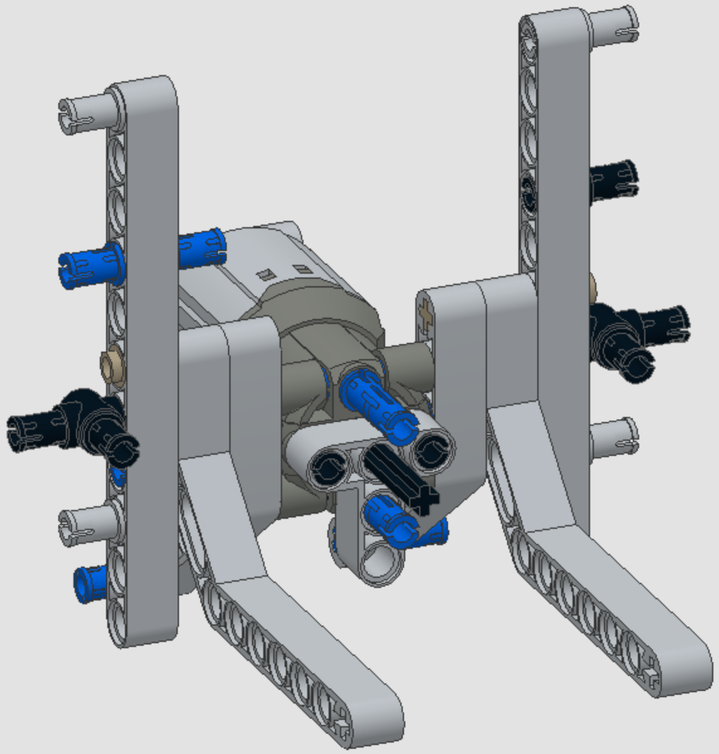

6

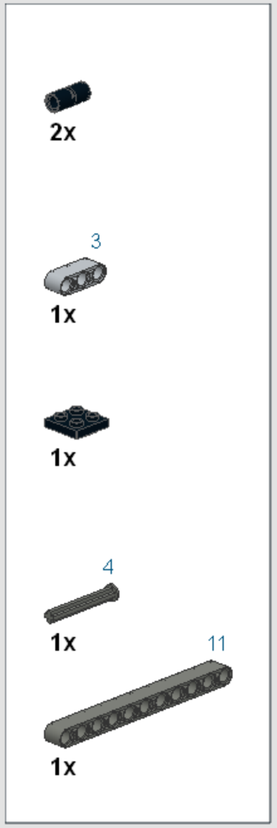

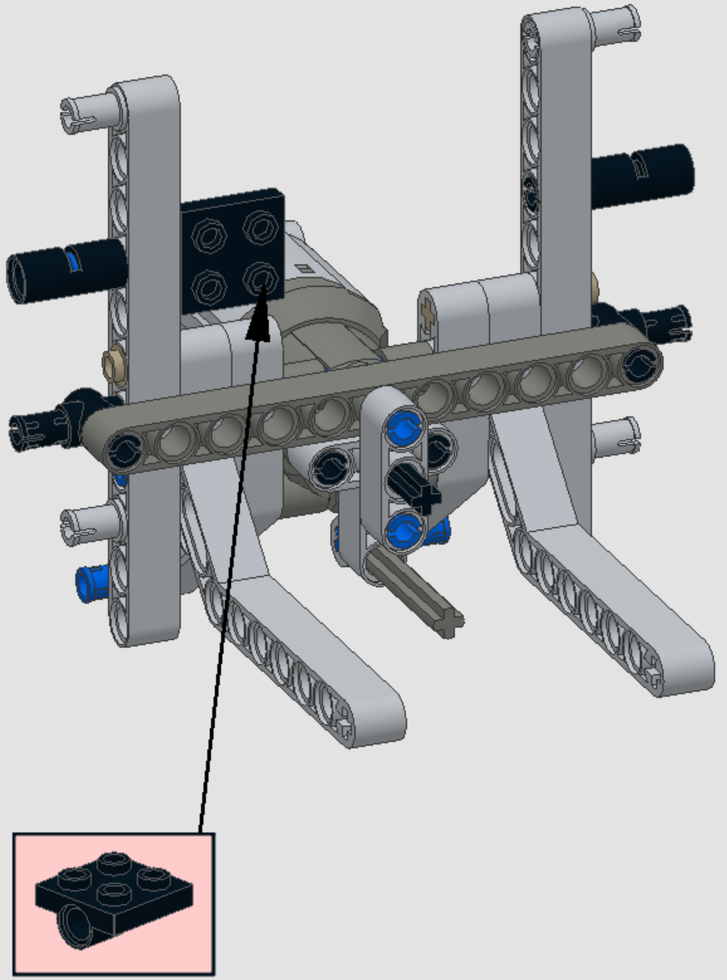

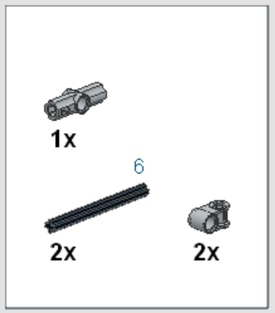
1x
6
2x
2x

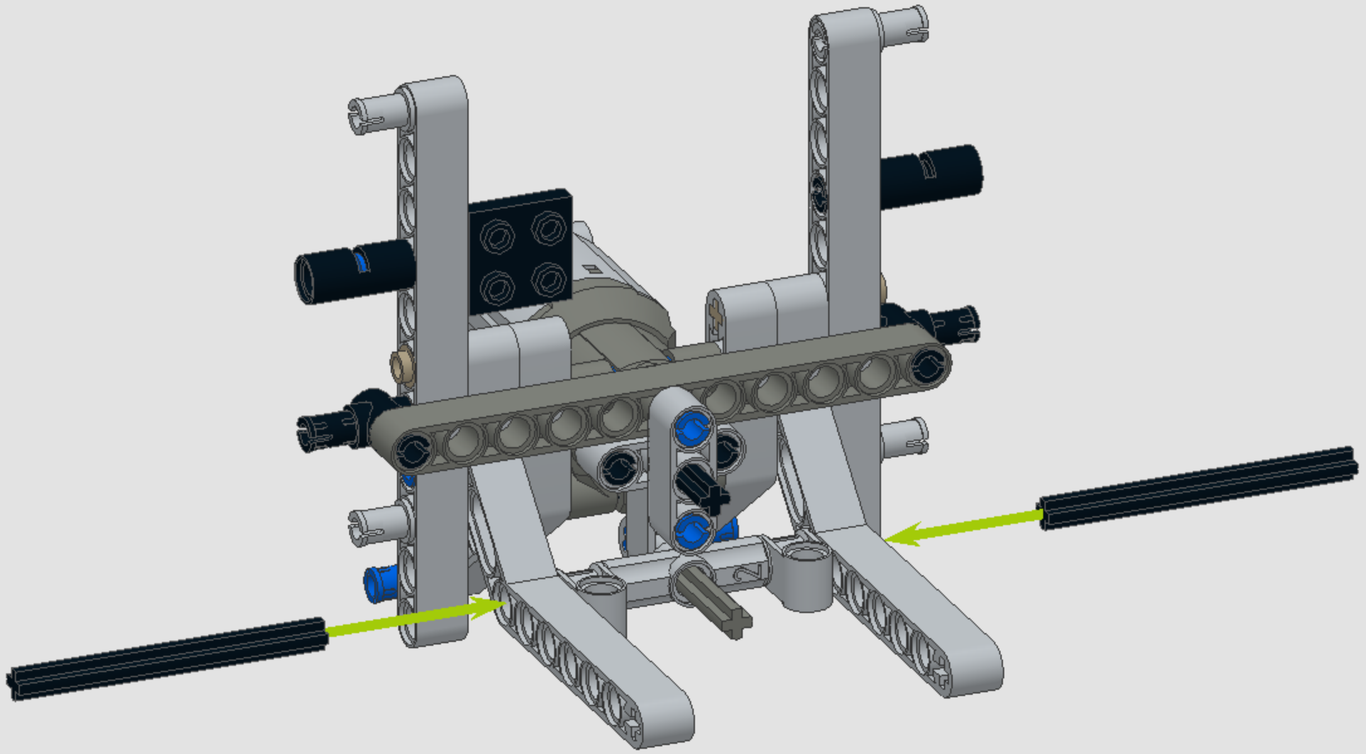

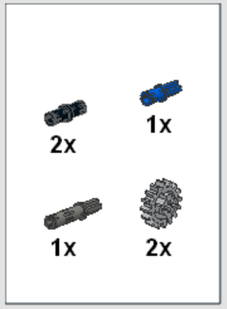
2x
1x
1x
2x

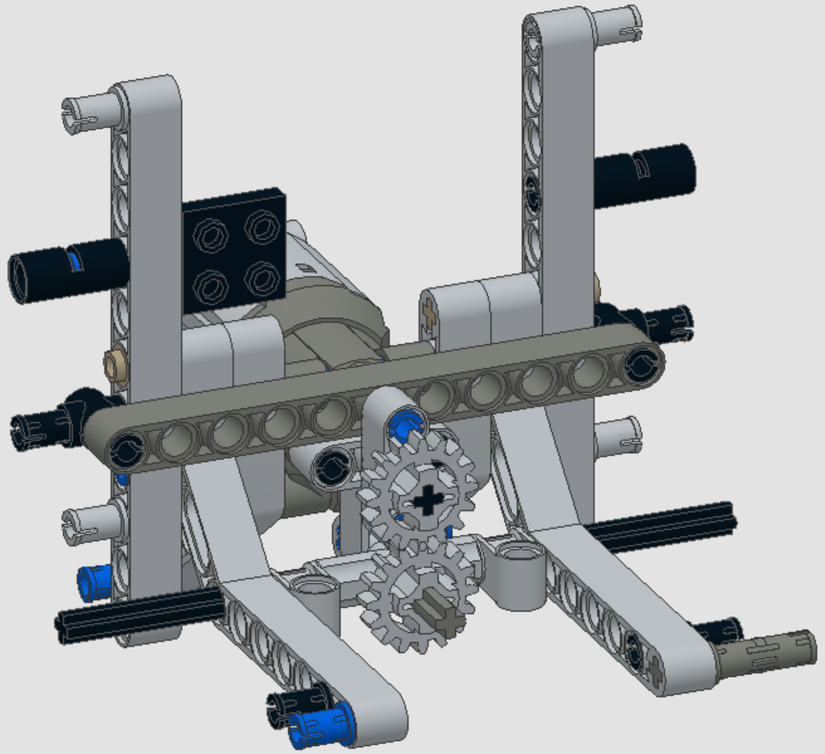

1

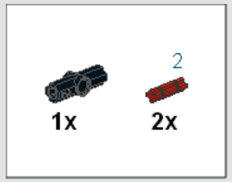

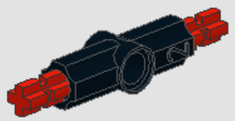

2

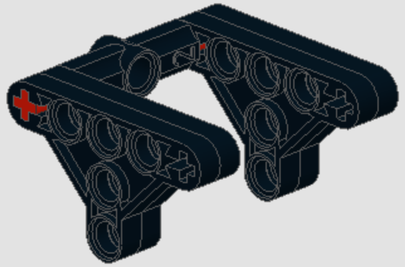

3

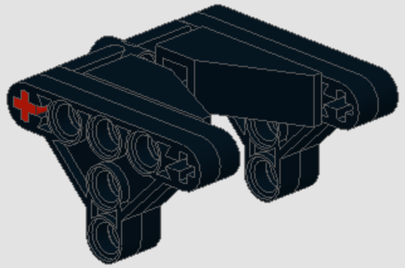

4

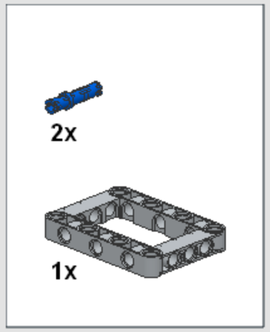

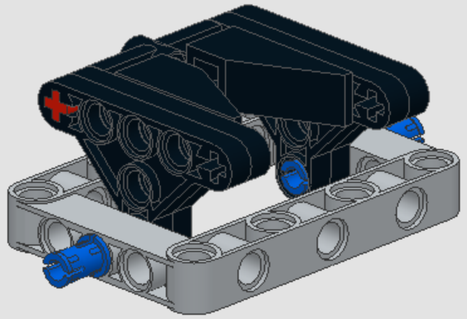

5

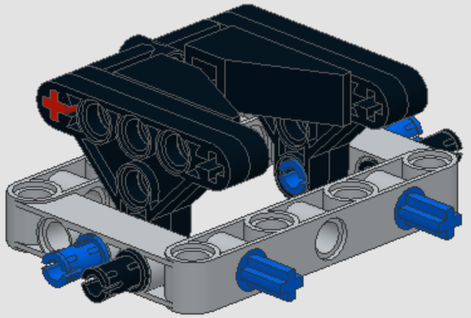

6

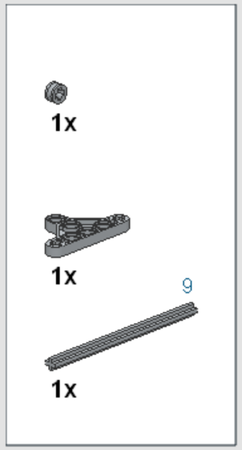

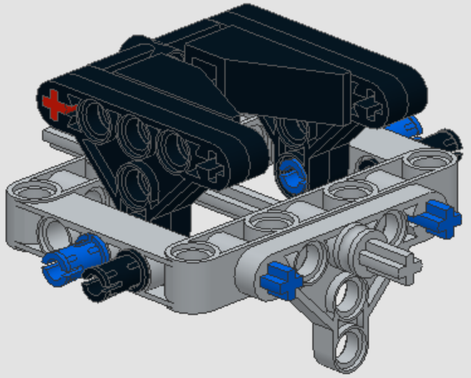

7

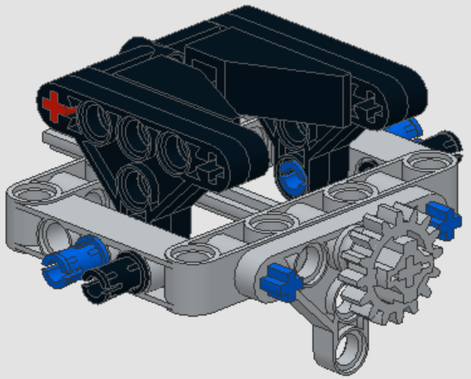

8

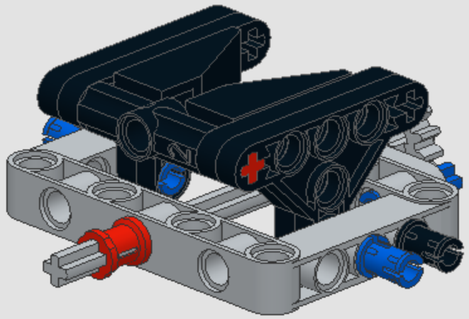

9

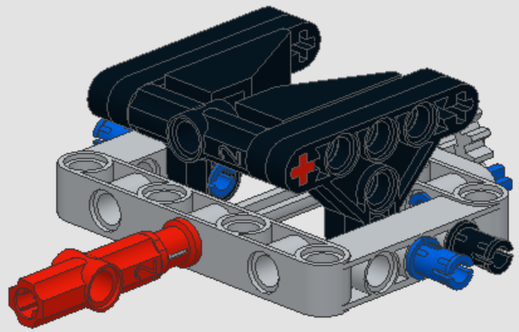

10

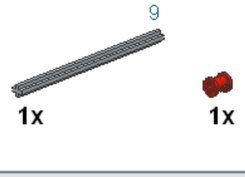

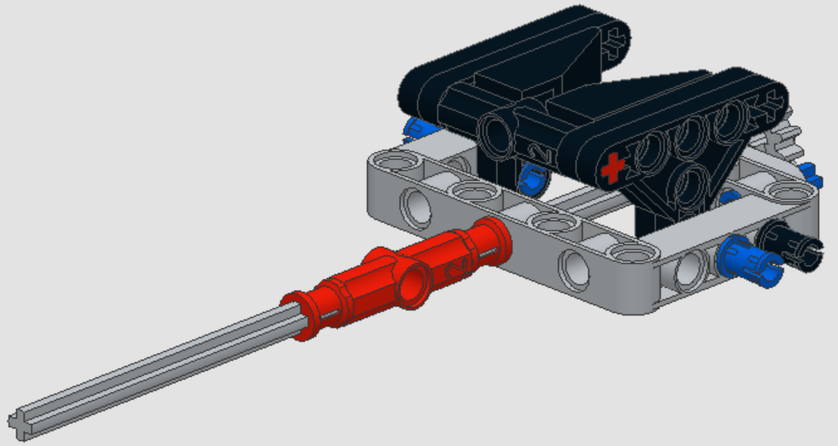

11

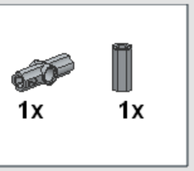

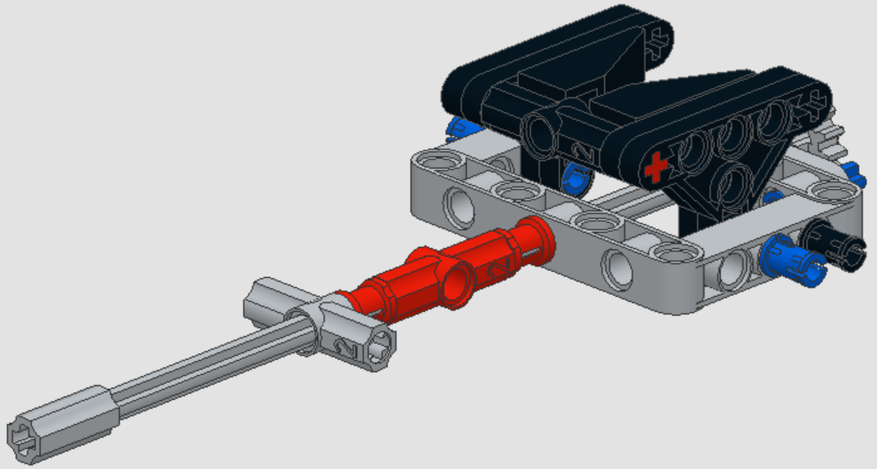

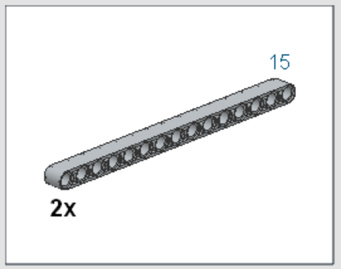
15
2x

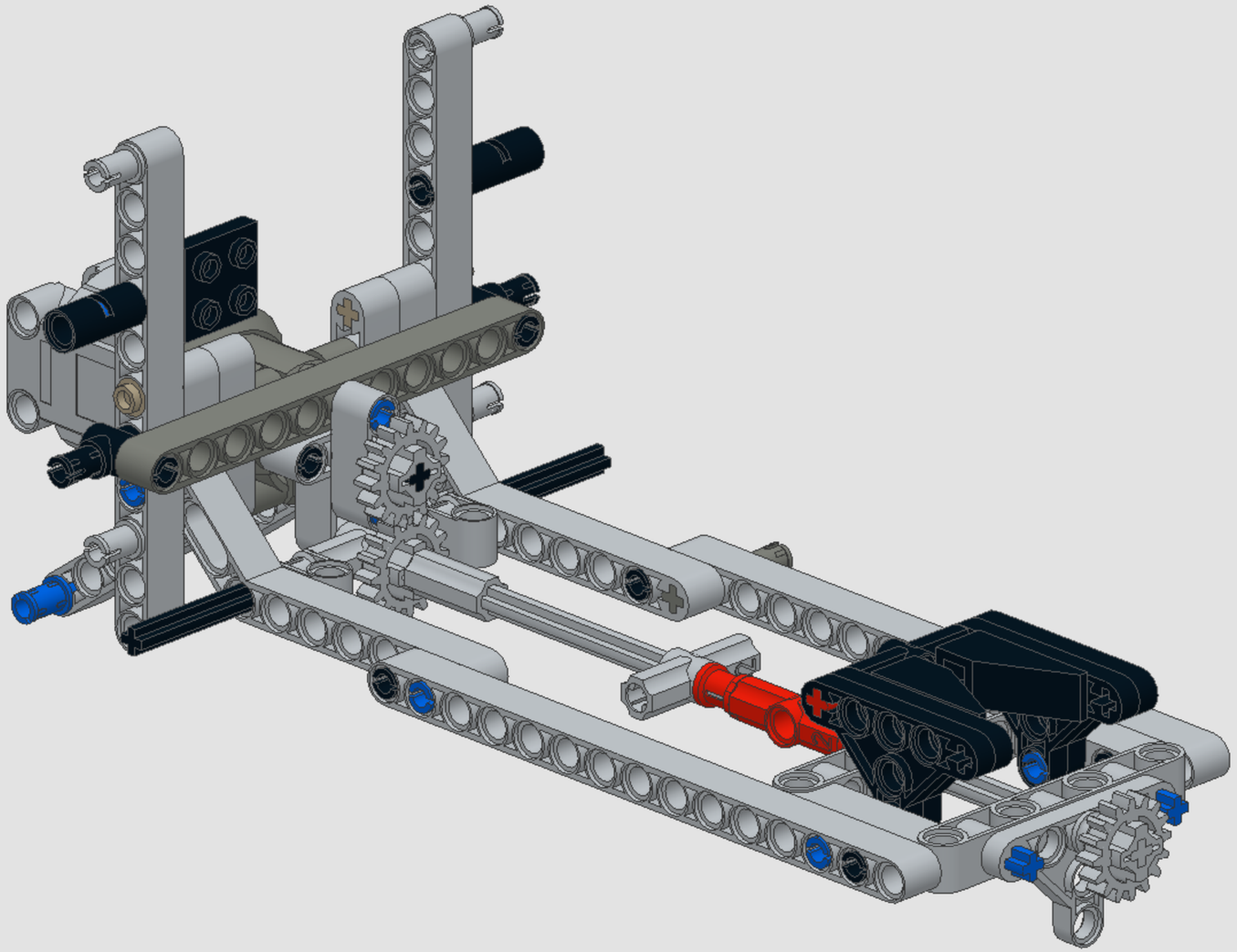

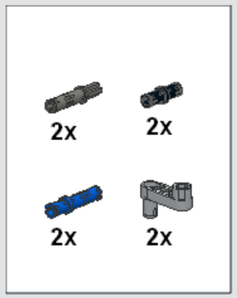
2x
2x
2x
2x

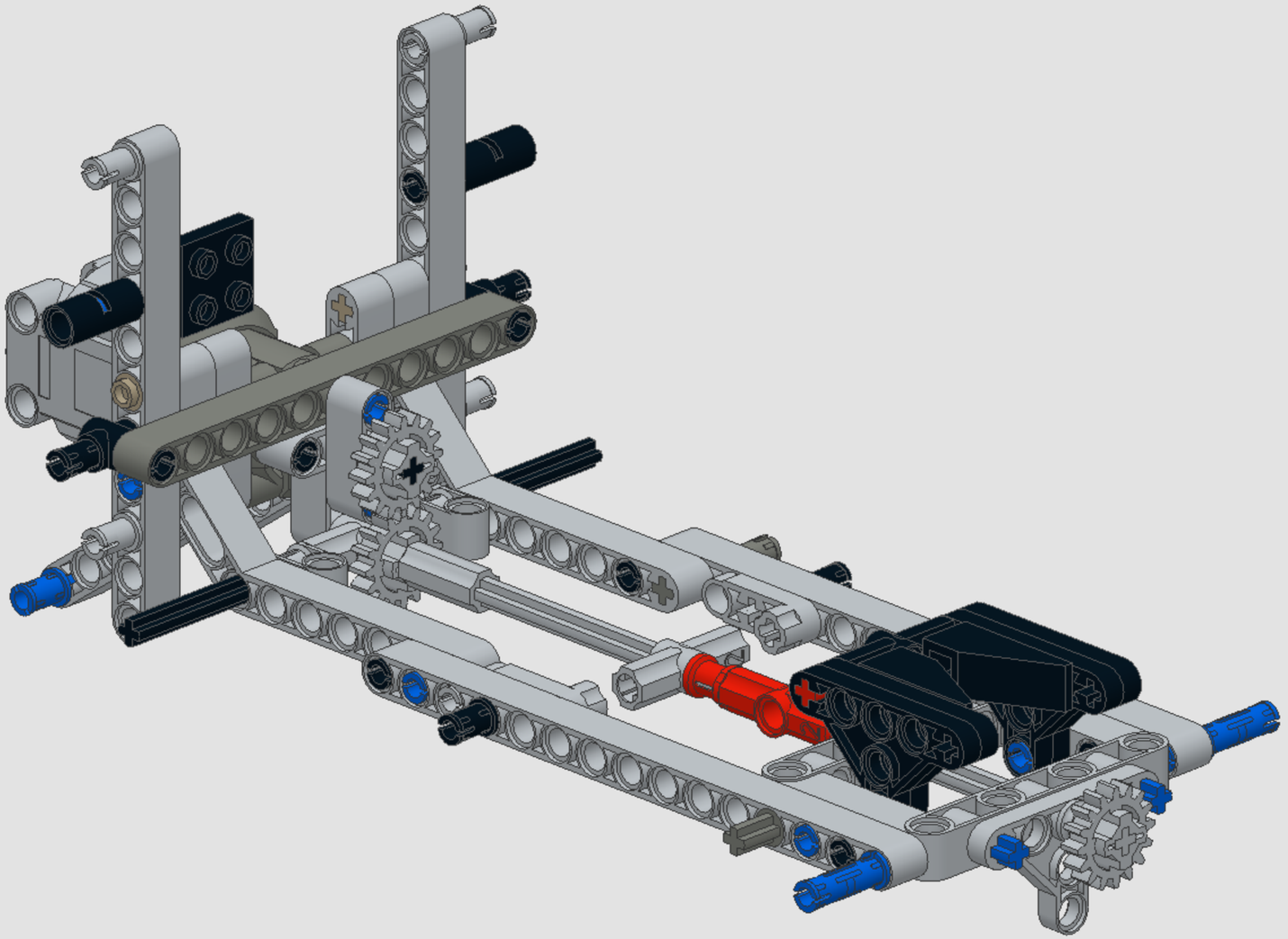

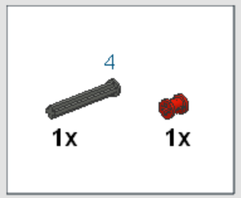
4
1x
1x

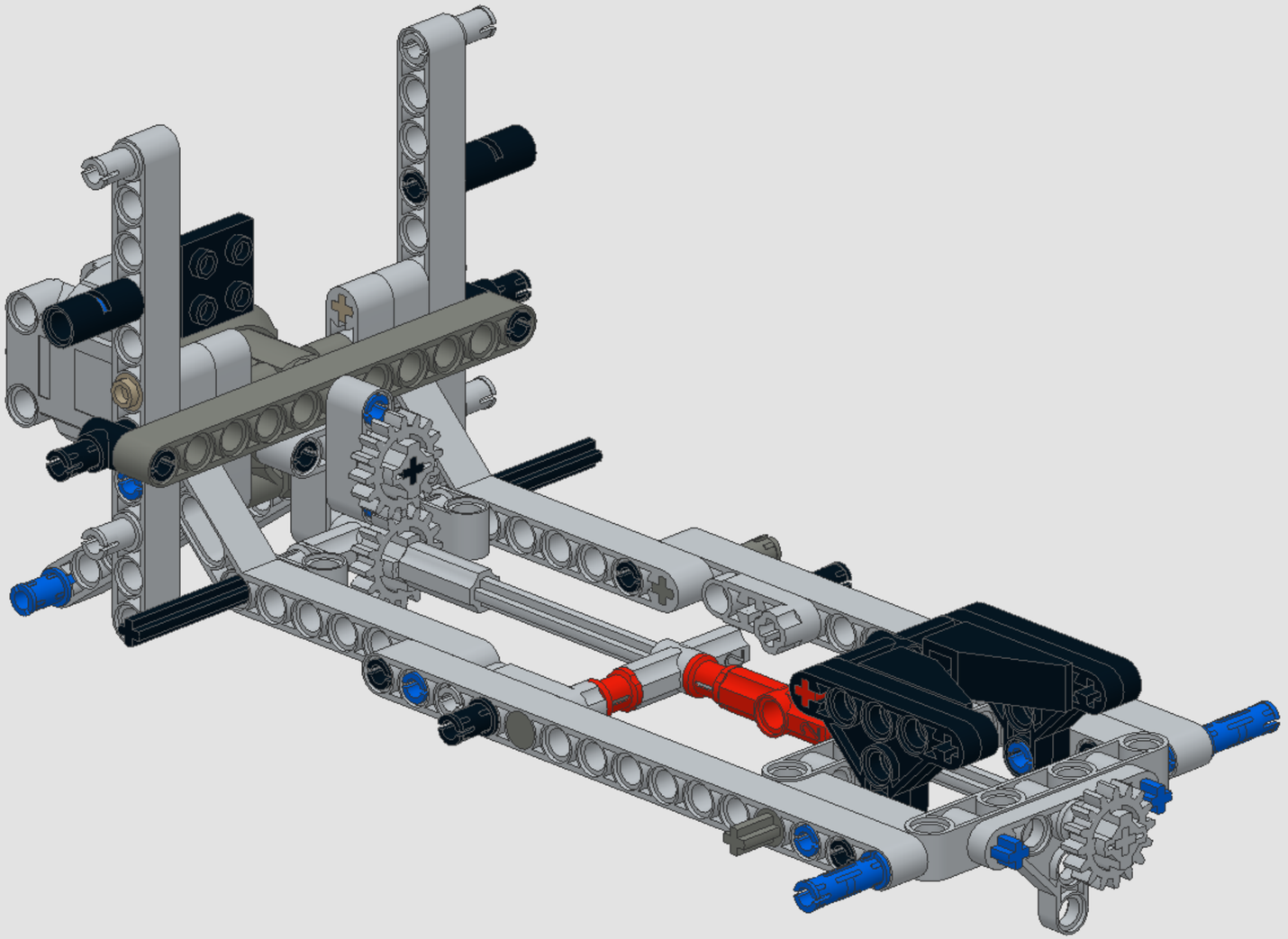

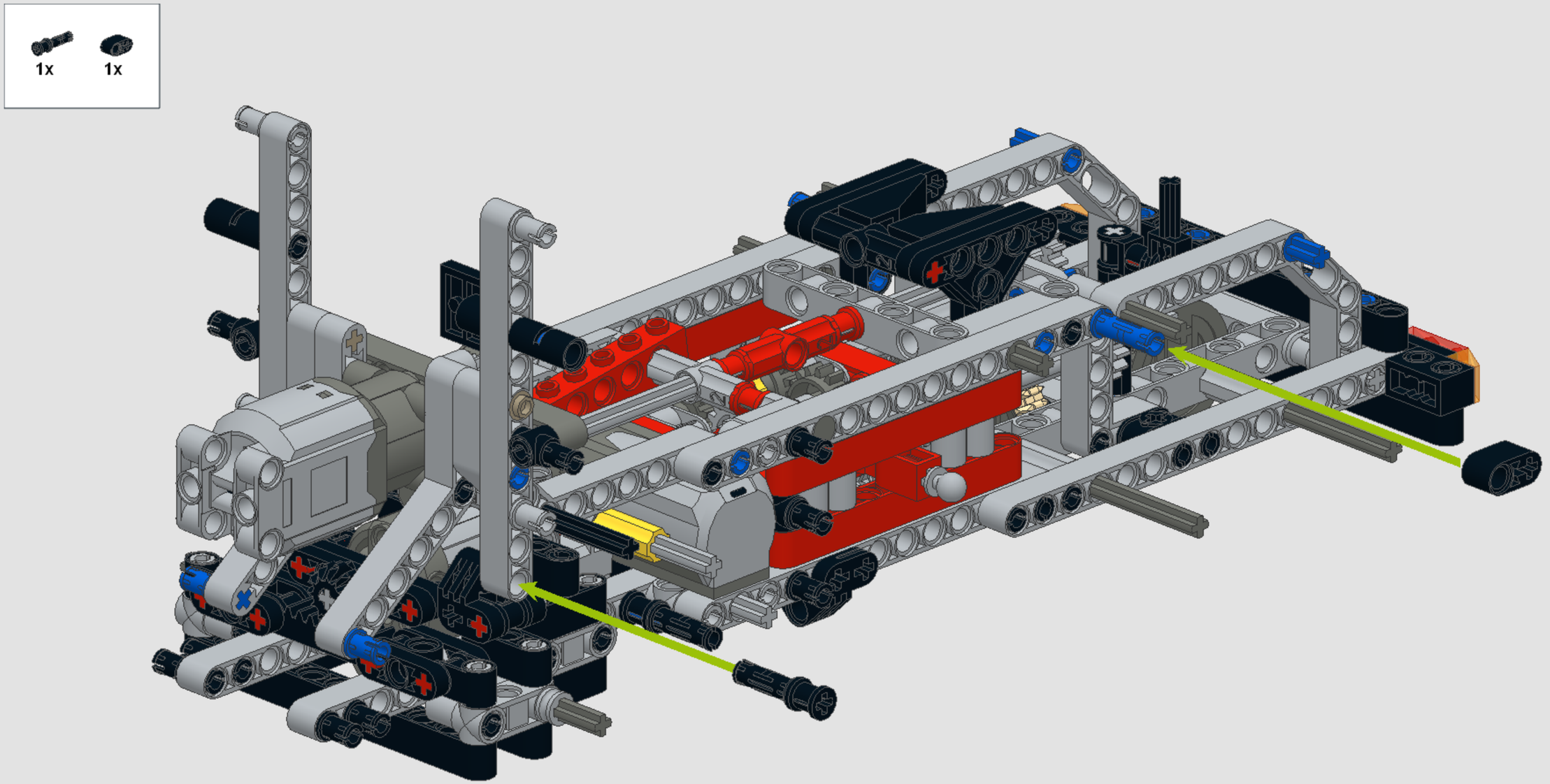
1x
1x

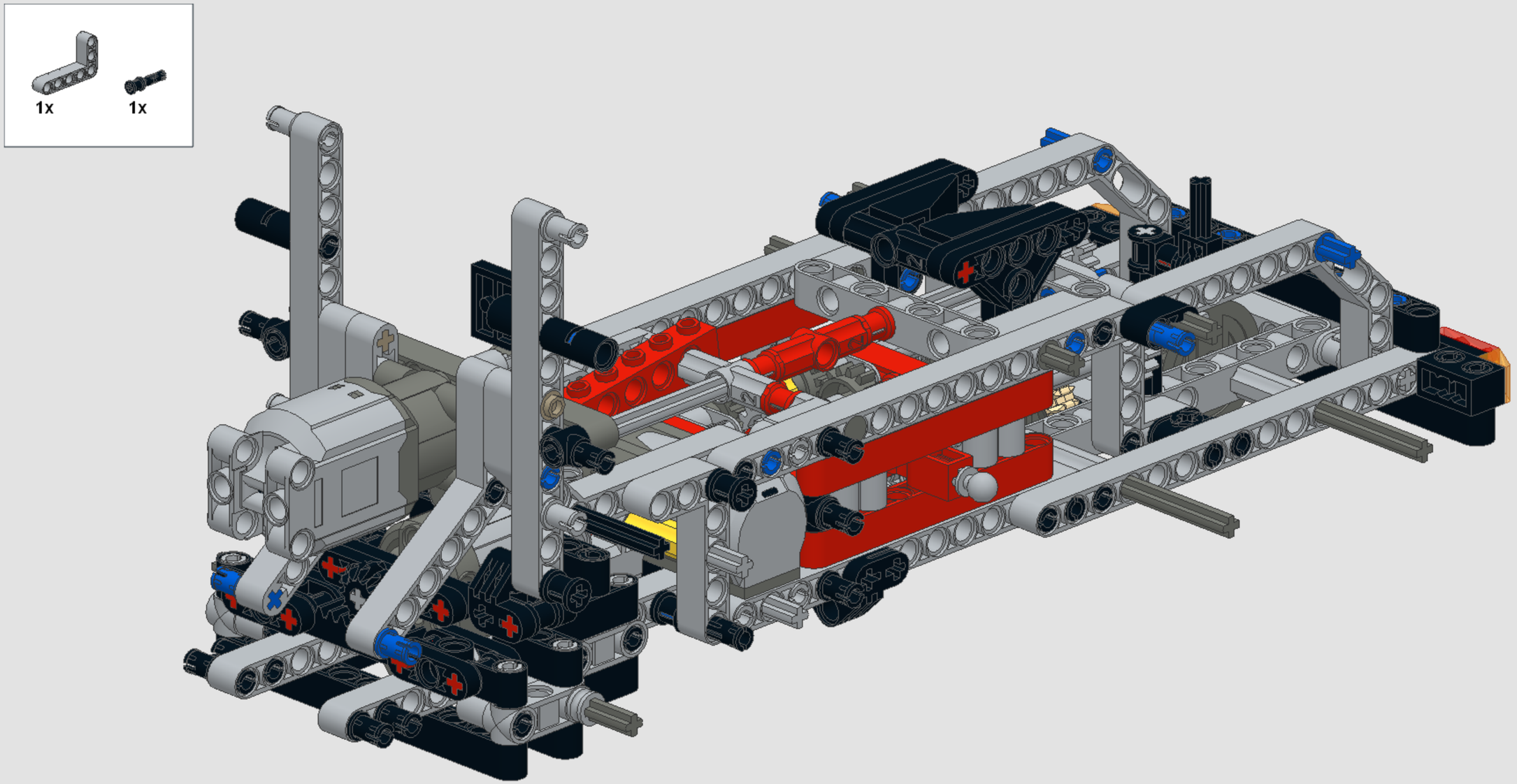
1x
1x

4

1x 1x 1x

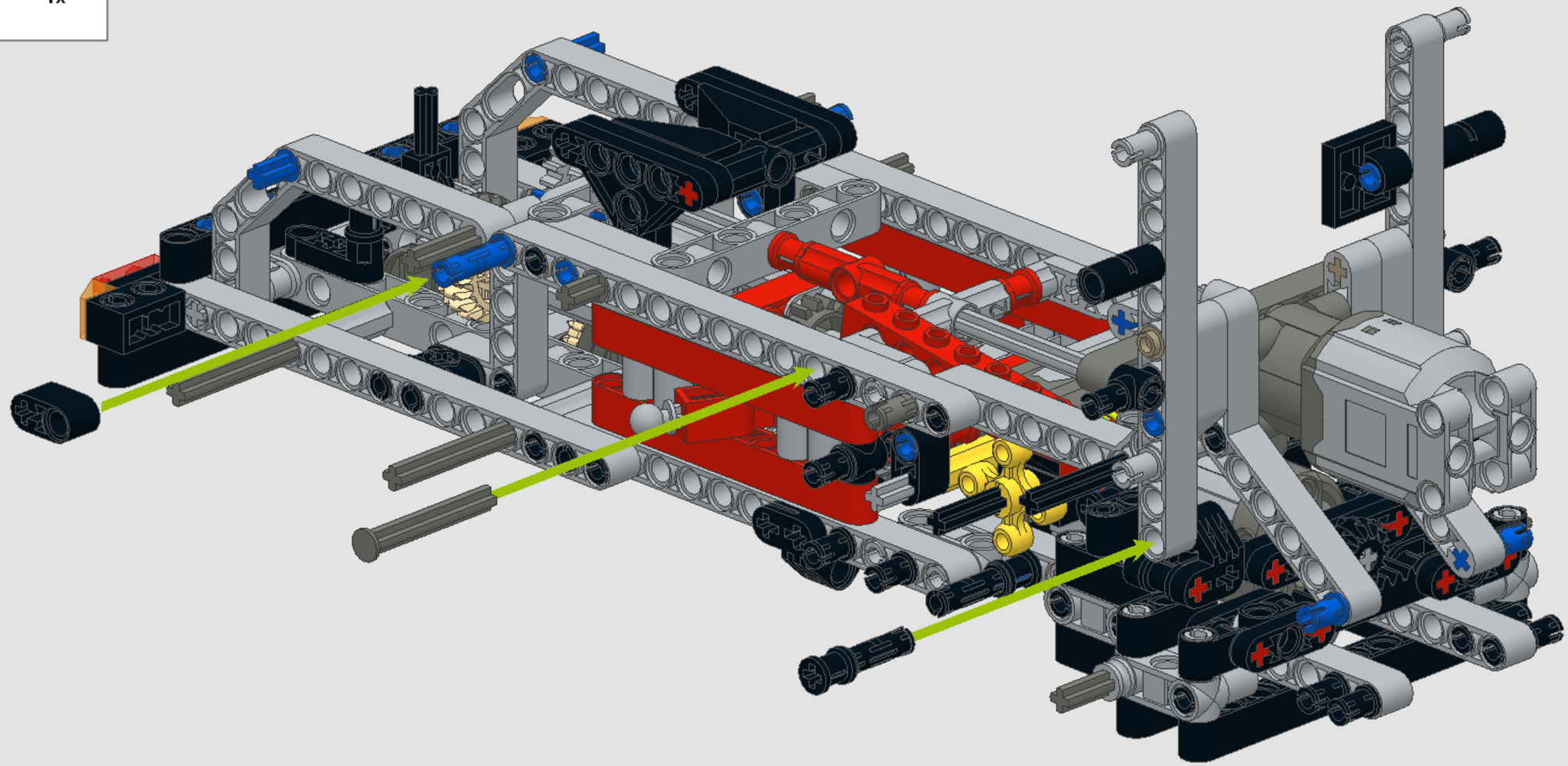

1

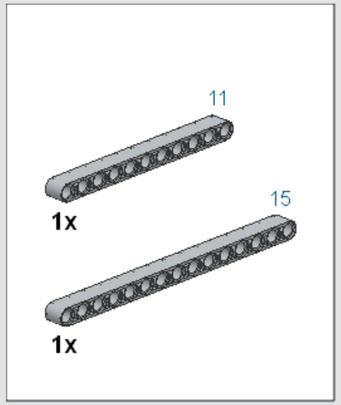

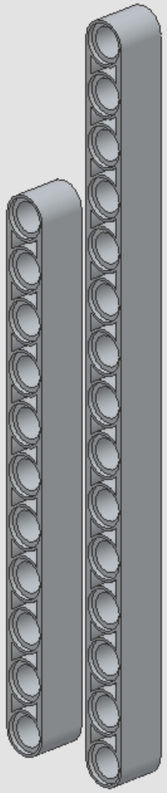

2

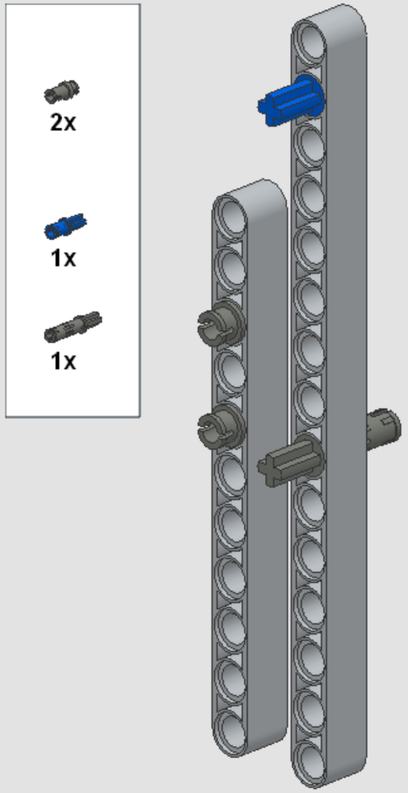

3

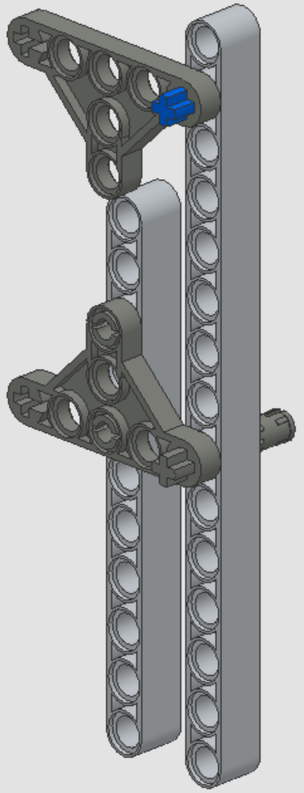

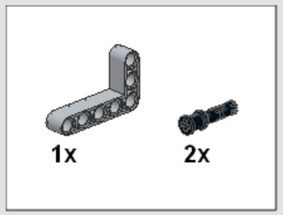
1x
2x

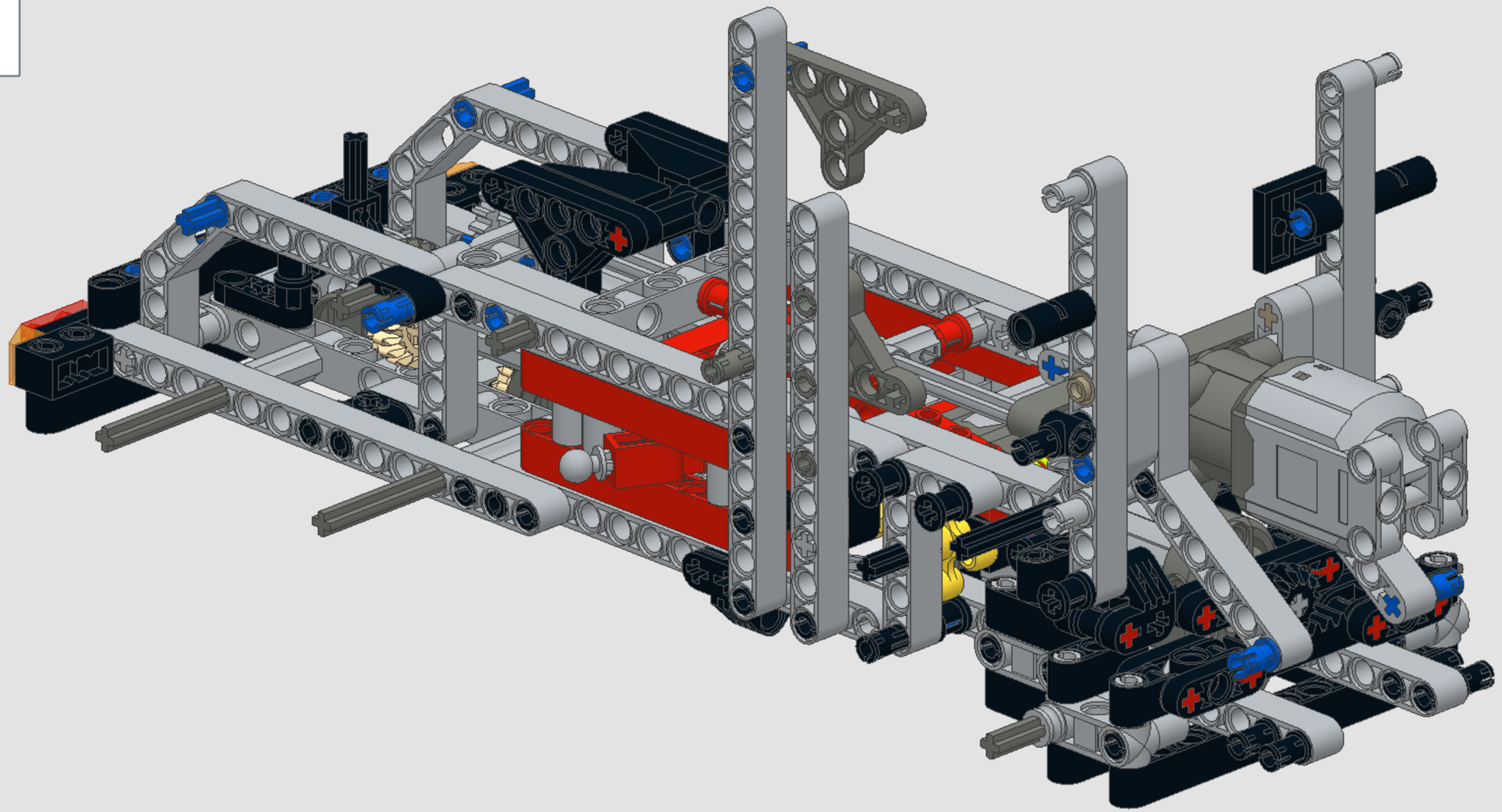

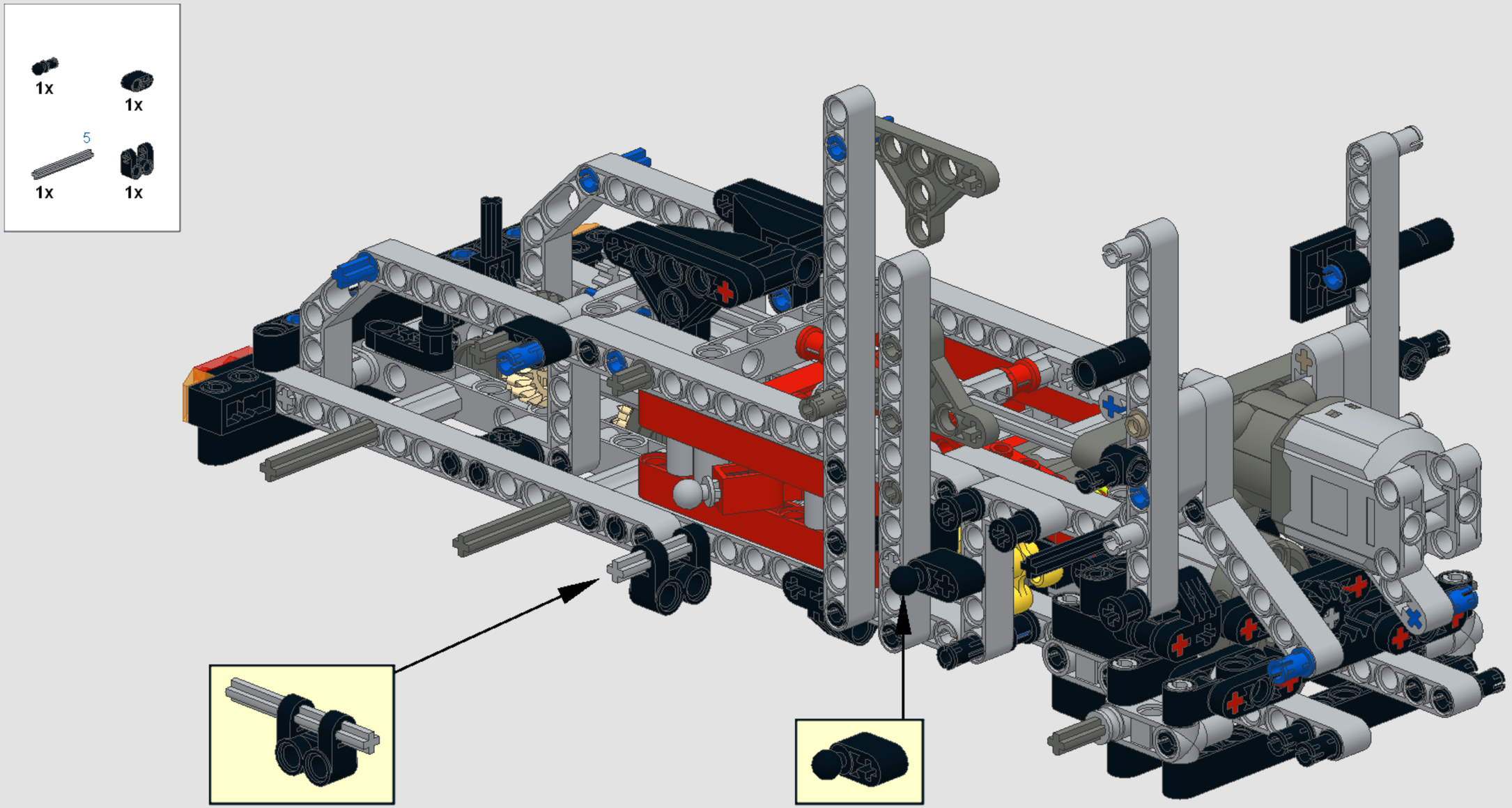
1x
1x
5
1x
1x

1

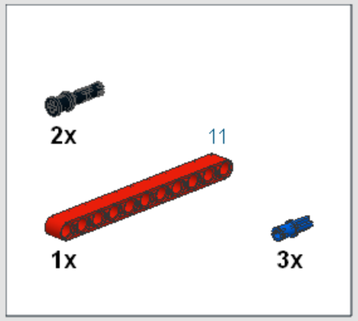

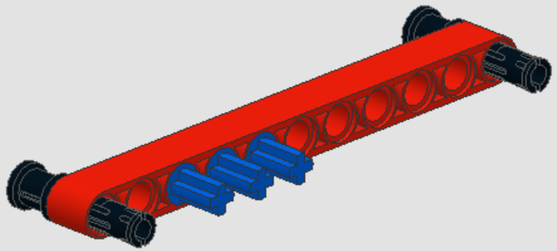

2

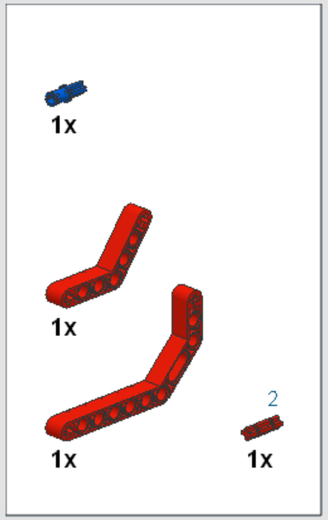

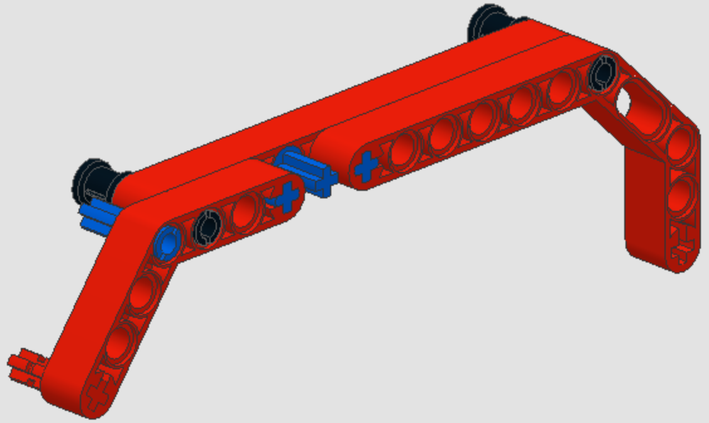

3

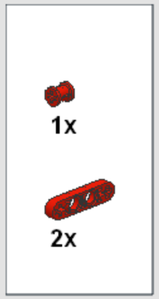

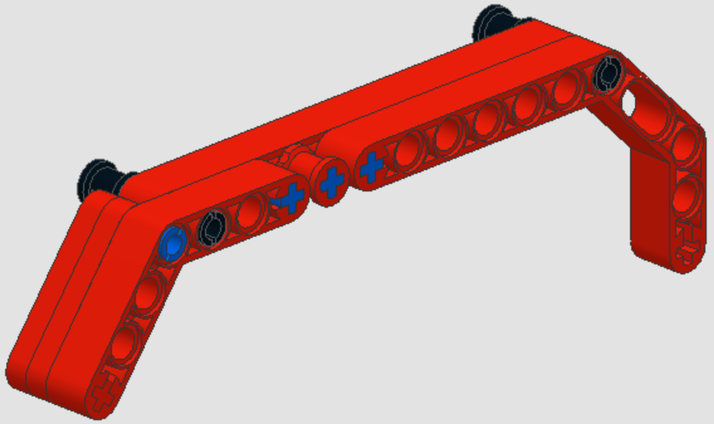

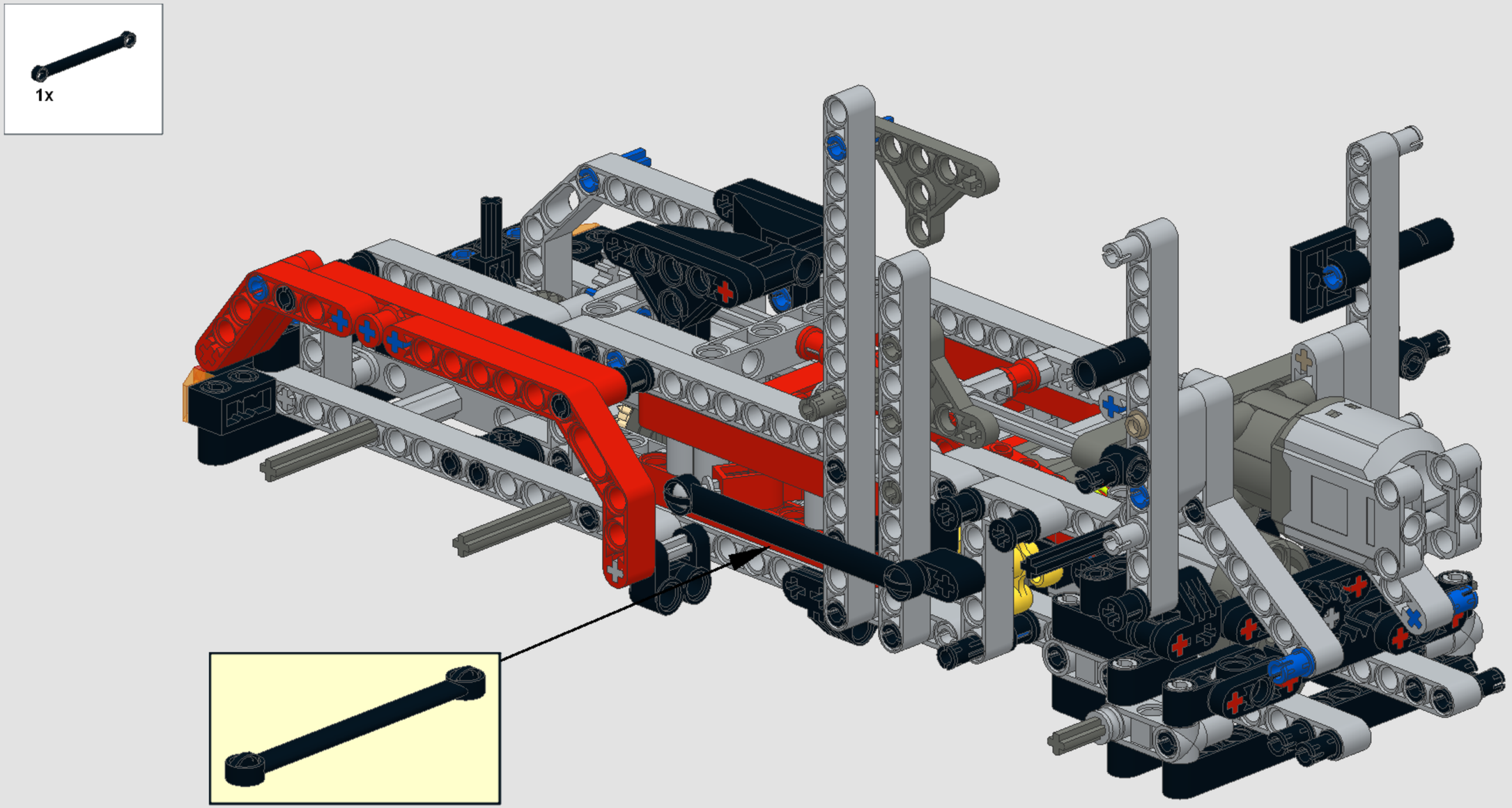
1x

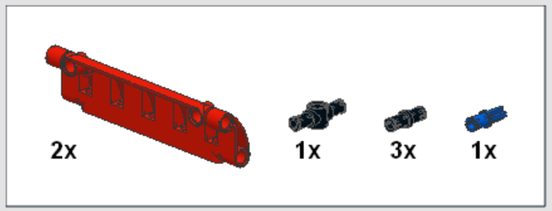
2x
1x
3x
1x

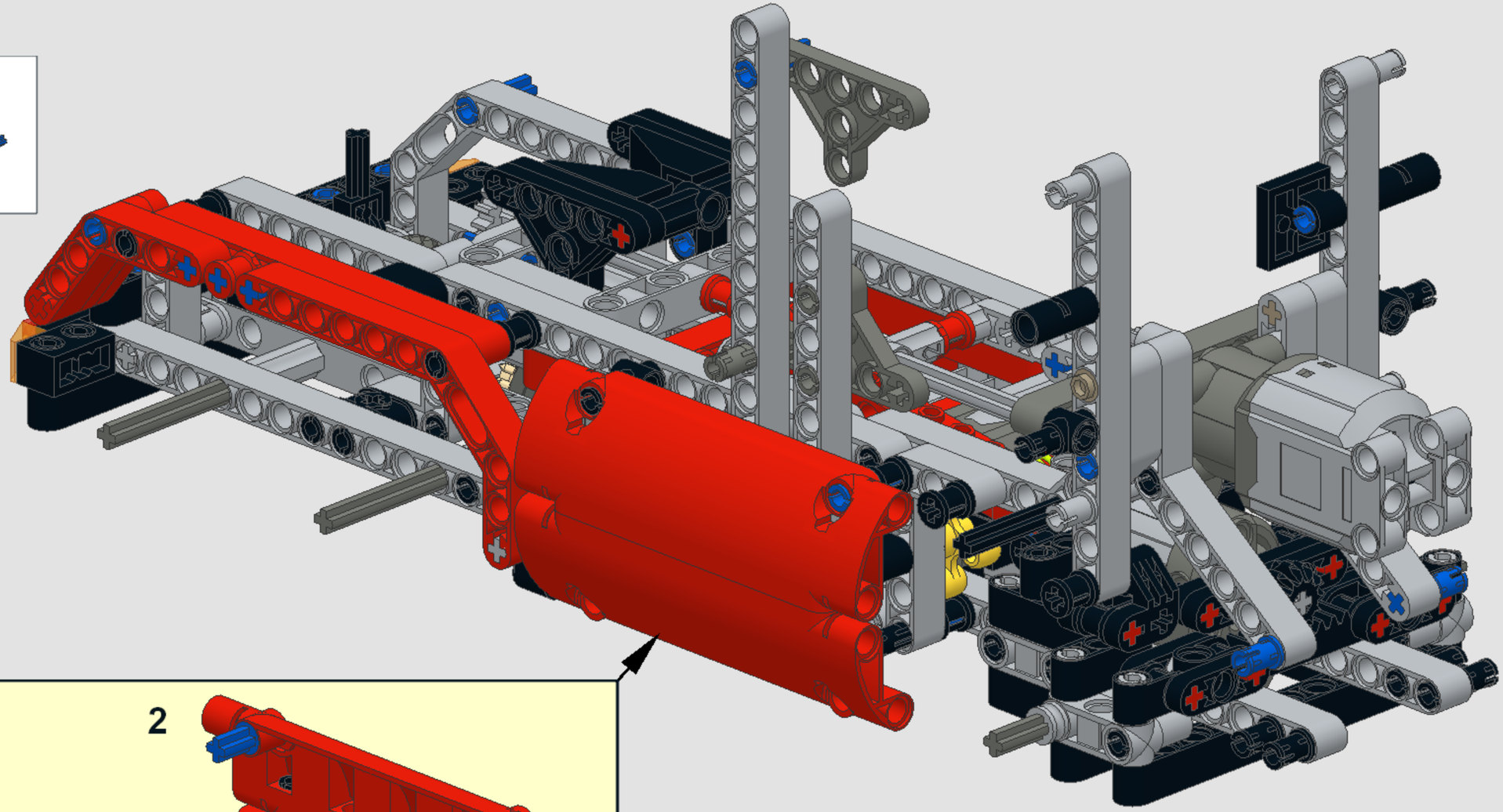

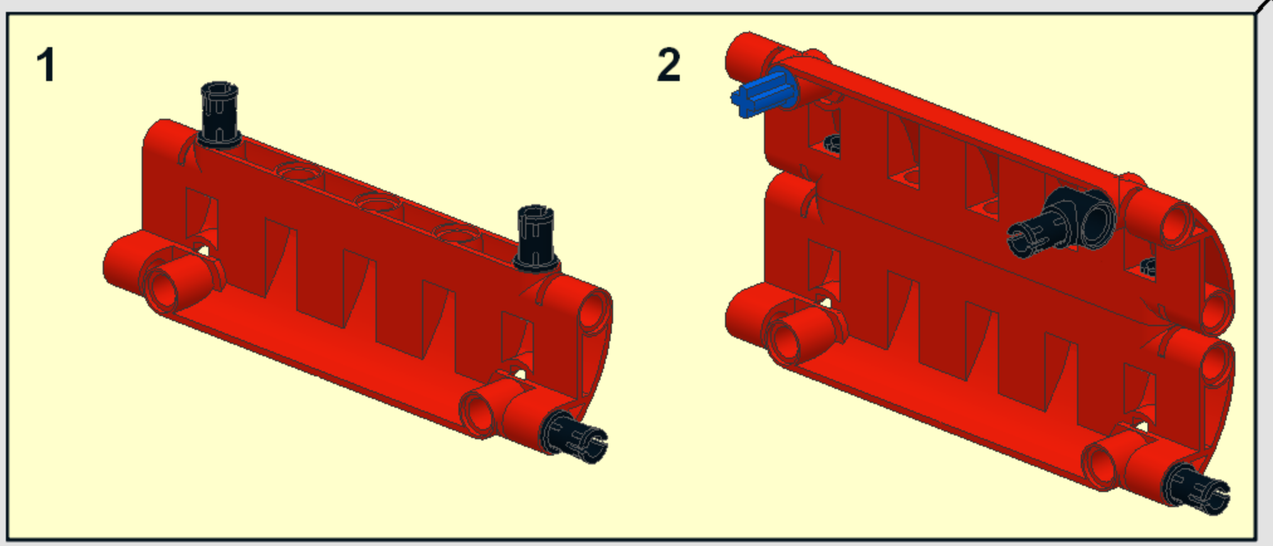
1
2

1

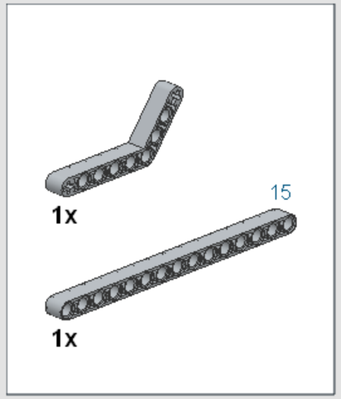

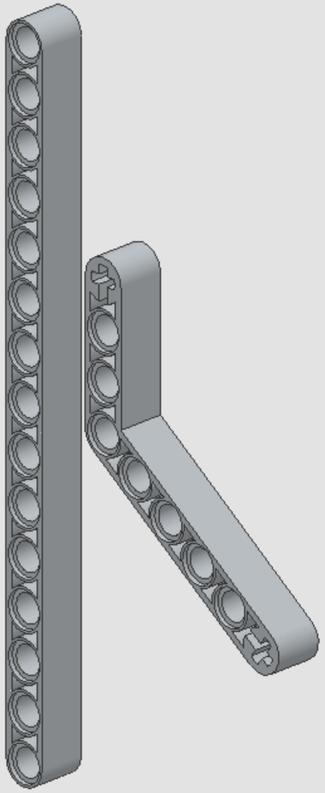

2

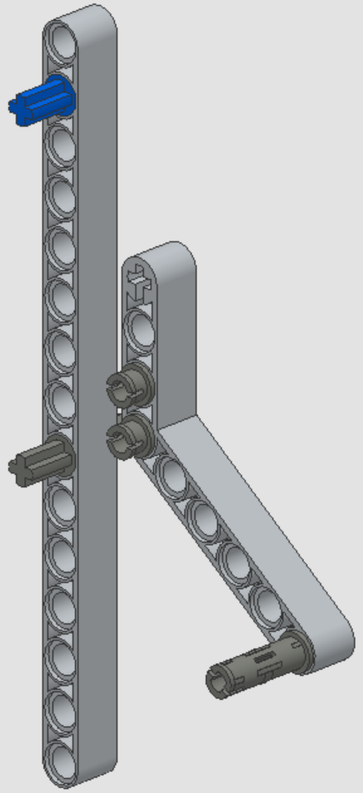

3

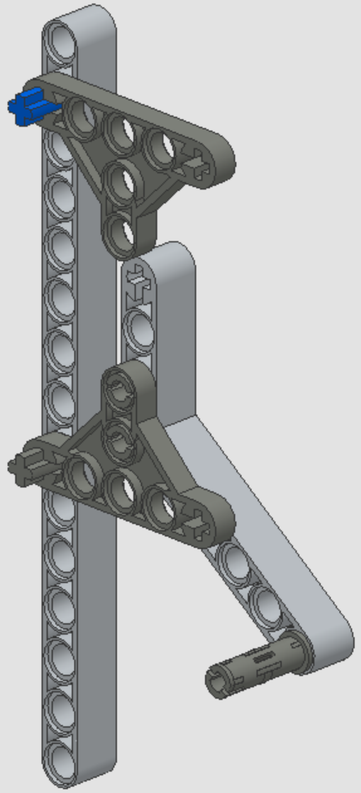

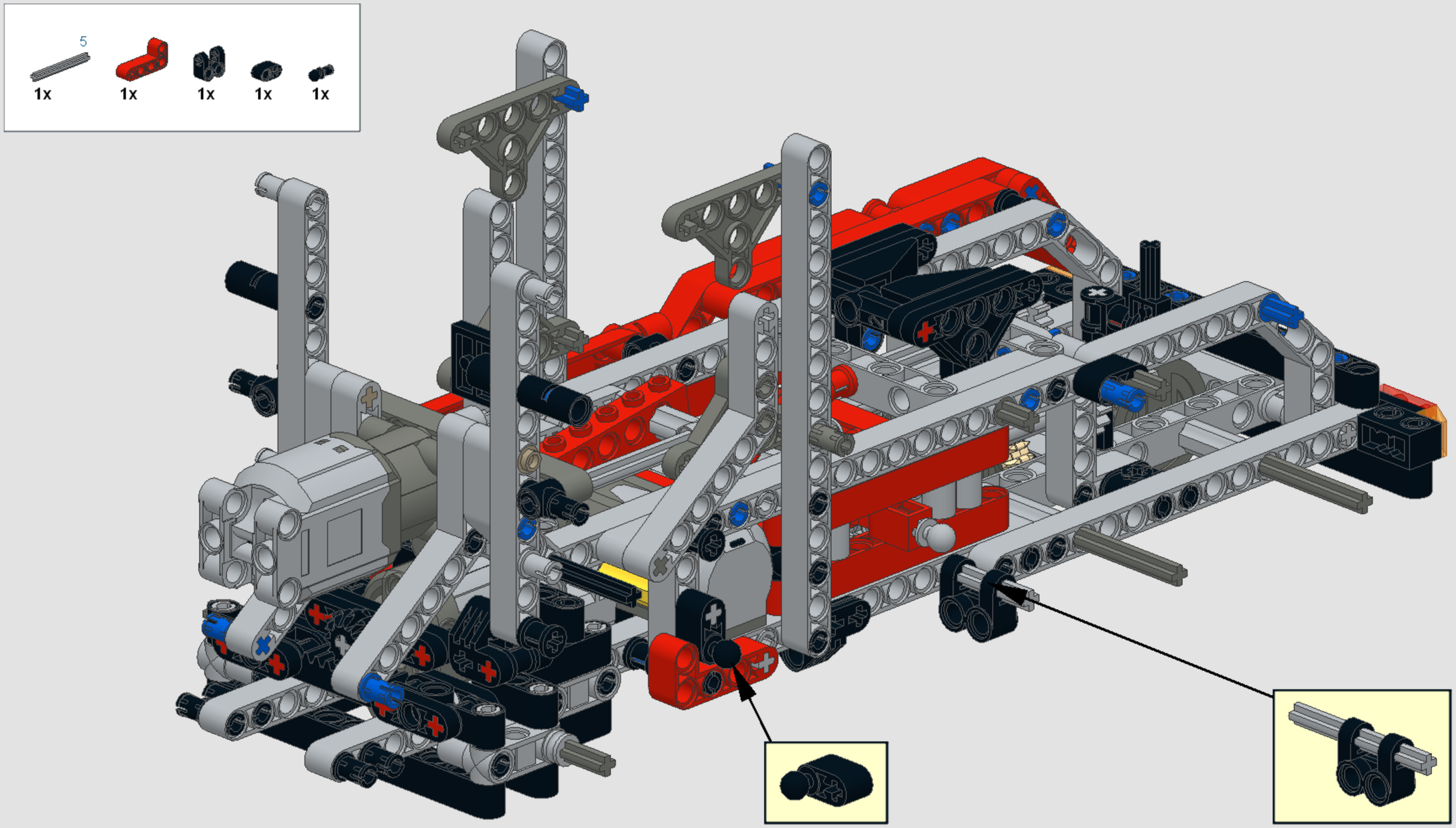
5
1x
1x
1x
1x
1x

1

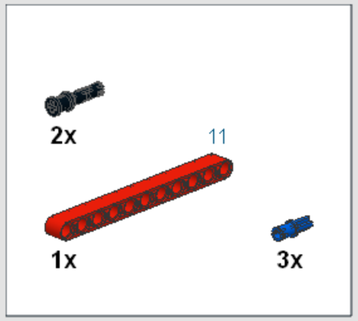

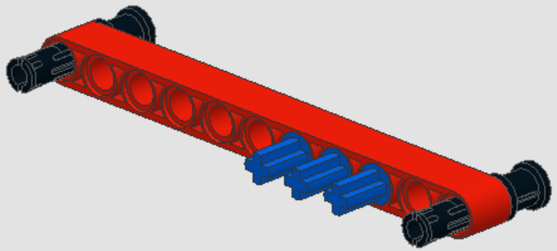

2

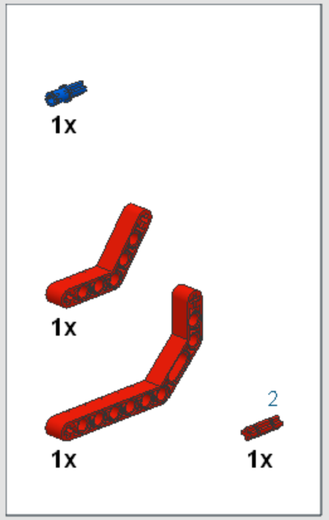

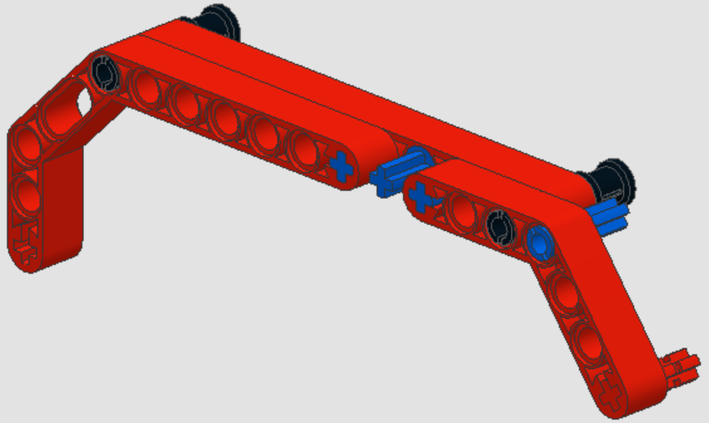

3

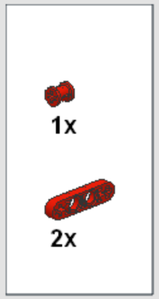

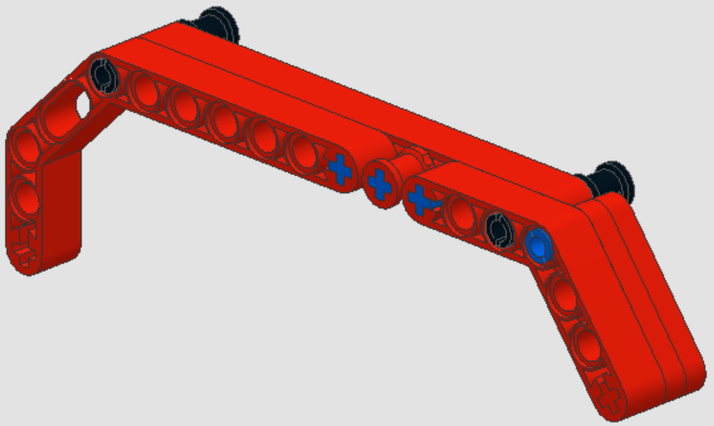

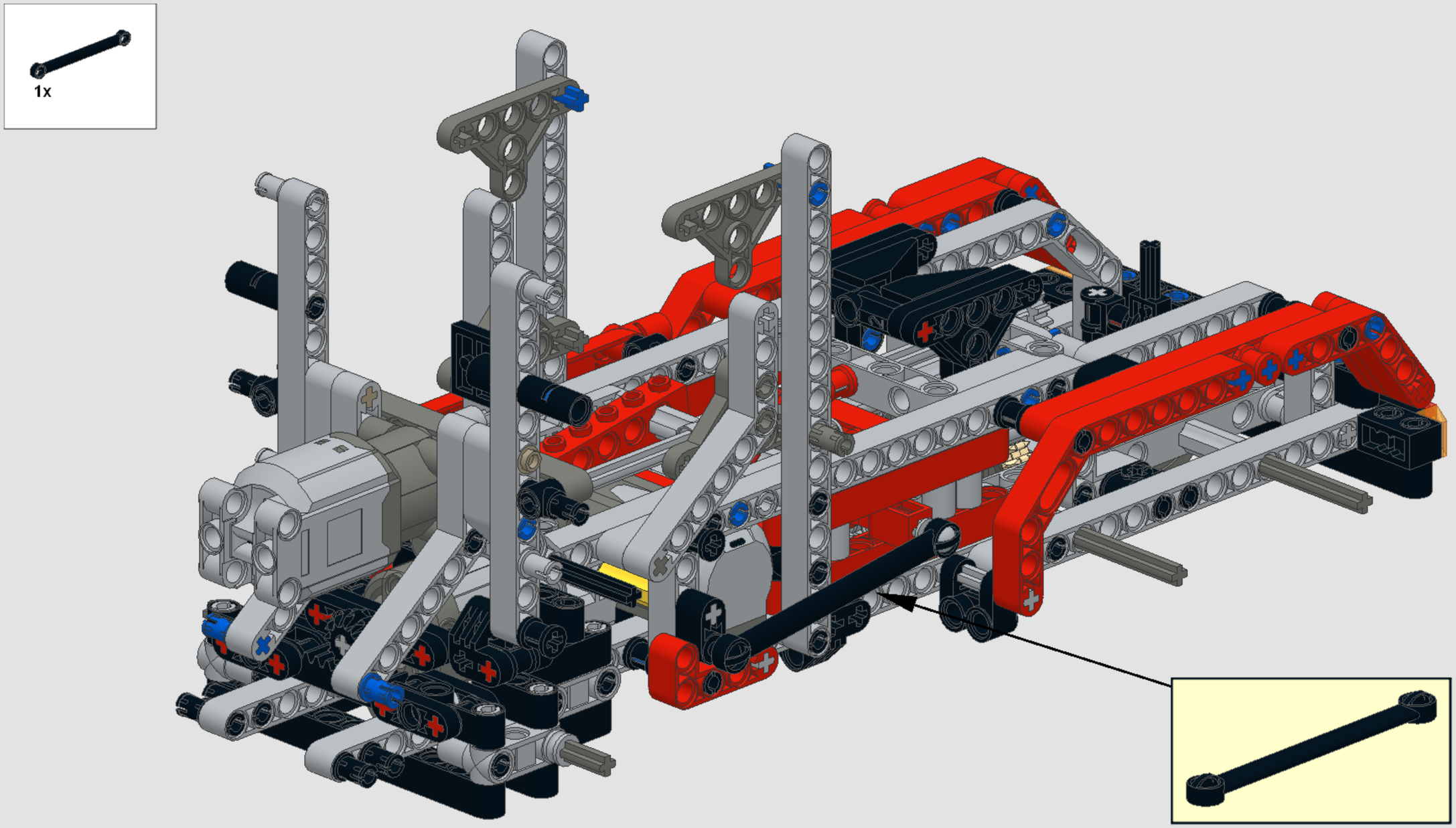
1x

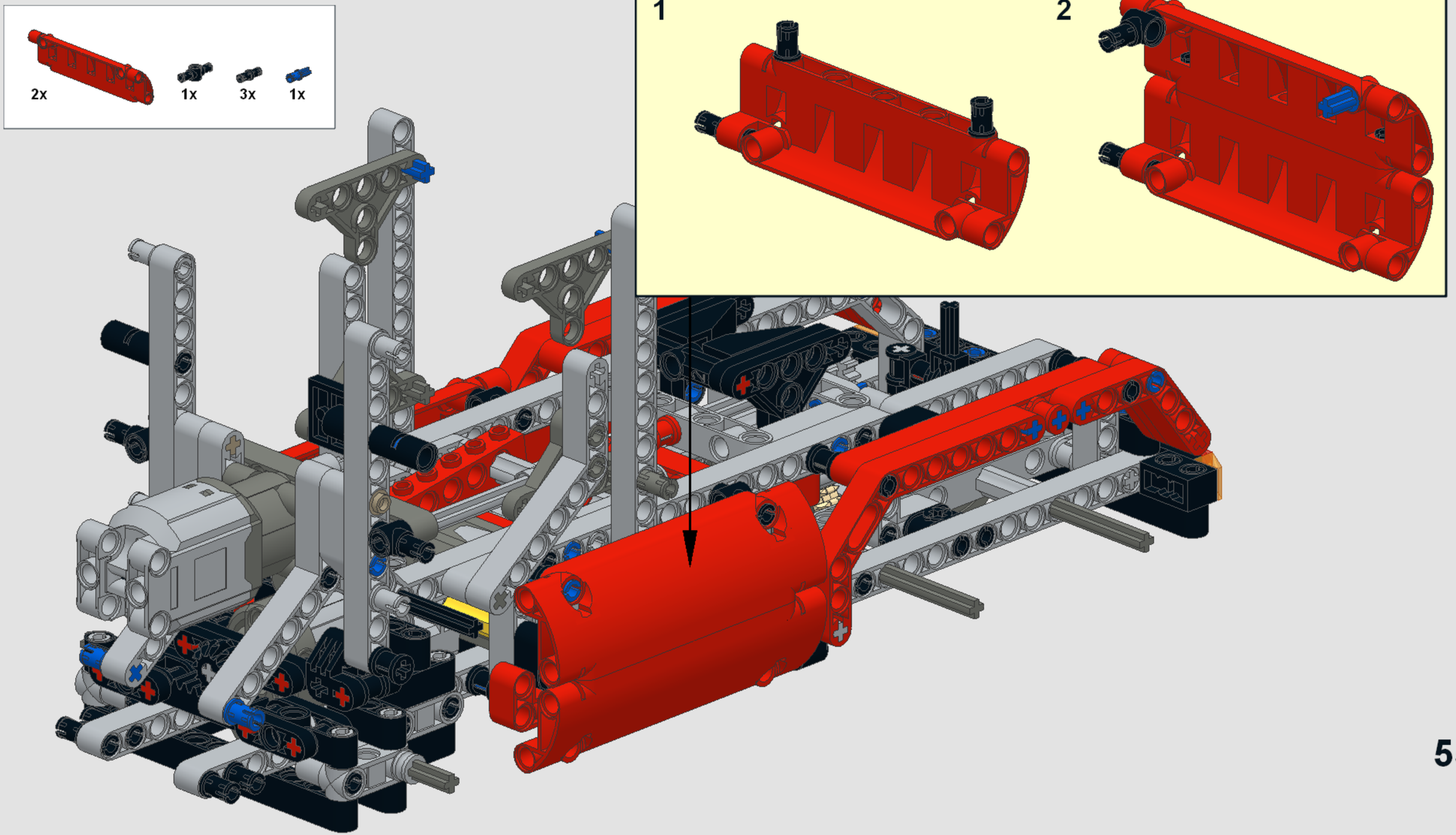
2x
1x
3x
1x
1
2

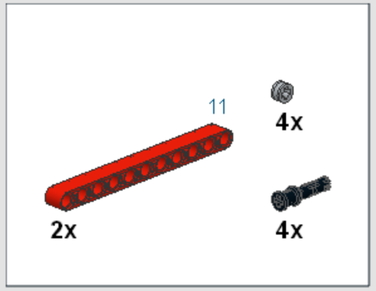
11
4x
2x
4x

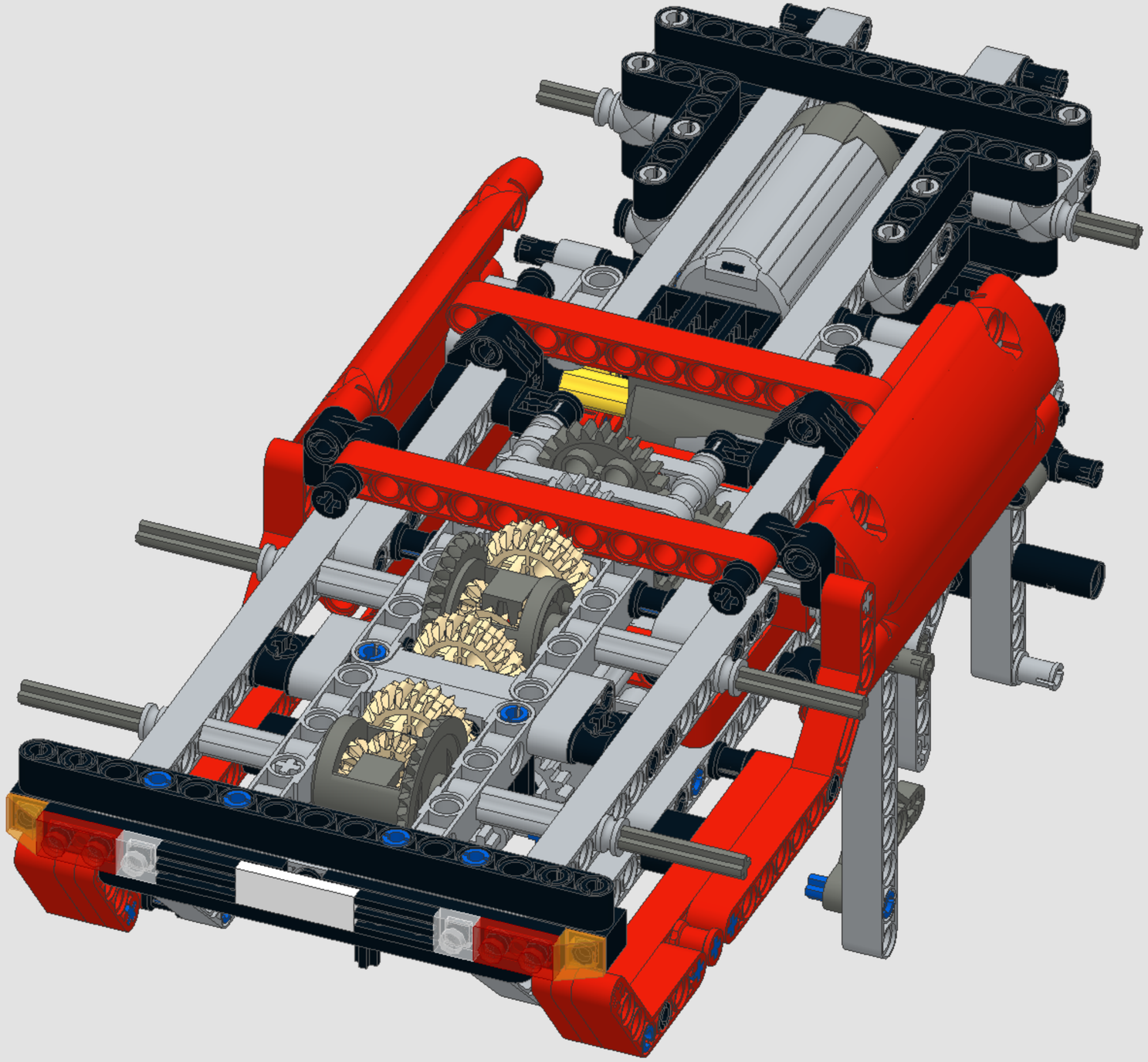

1

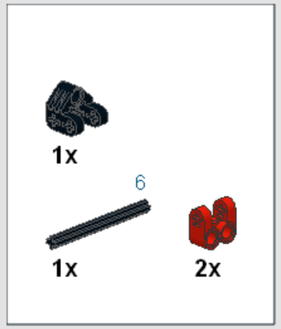

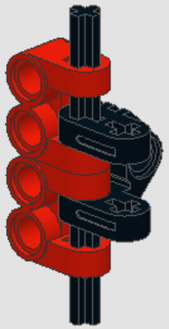

2

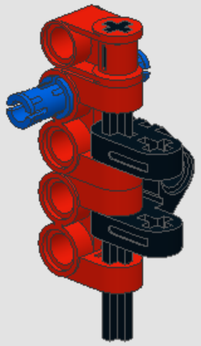

3

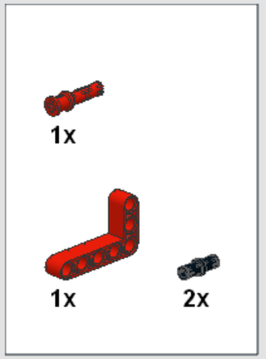

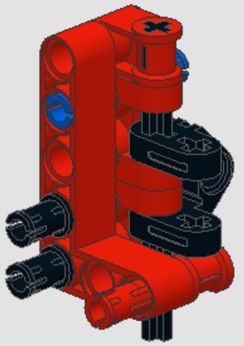

4

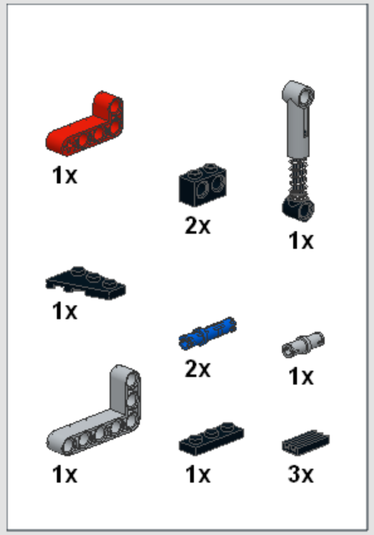

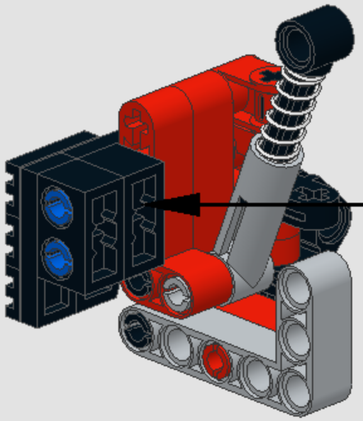

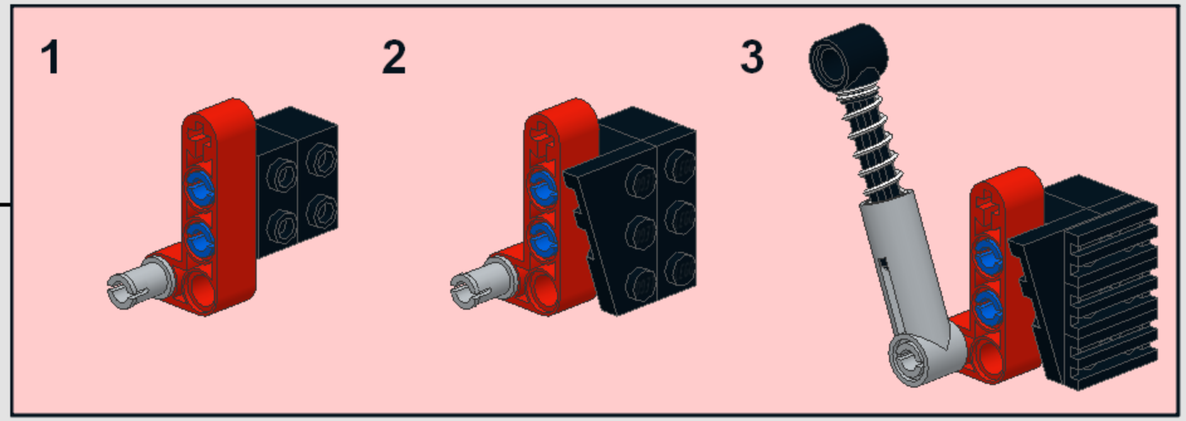

5

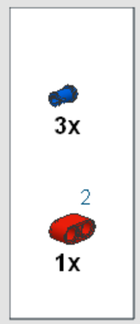

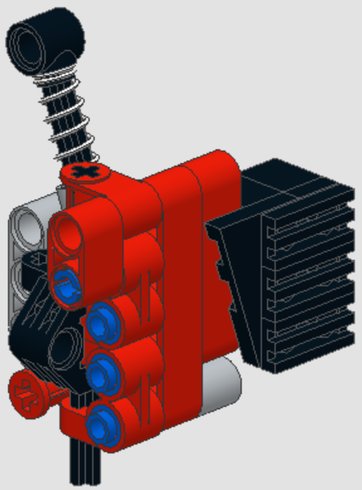

6

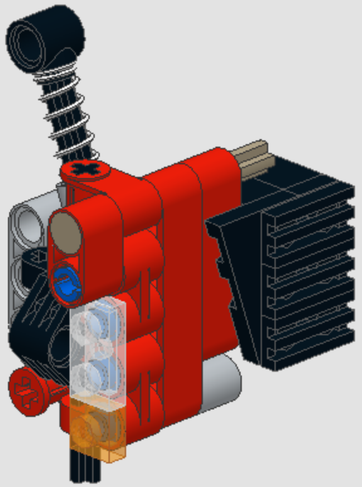

7

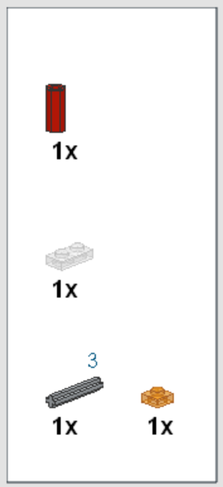

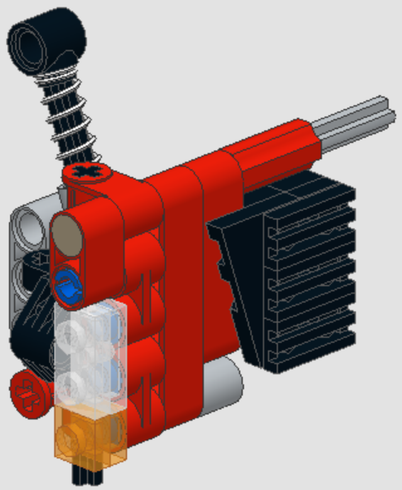

8

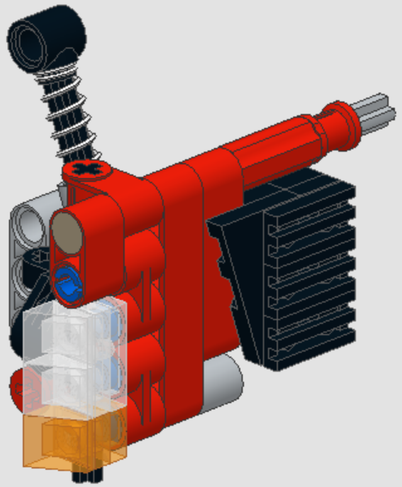

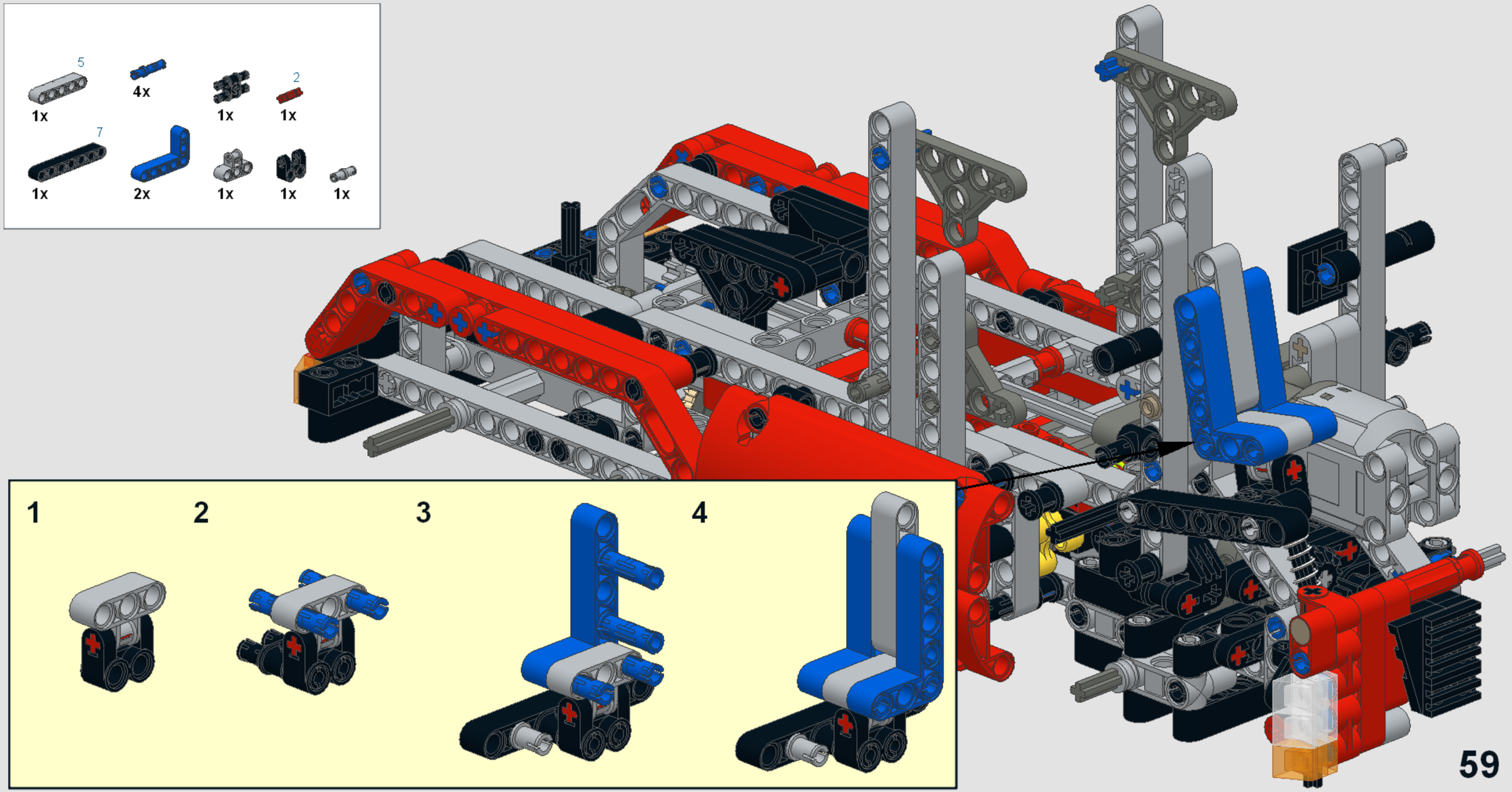
5
1x
4x
1x
2
1x
7
1x
2x
1x
1x
1x
1
2
3
4

1

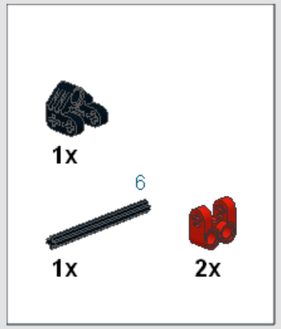

2

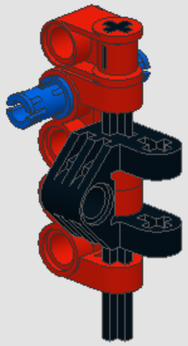

3

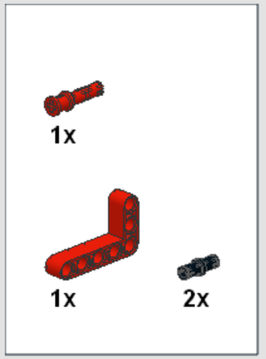

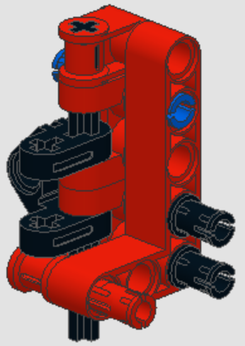

4

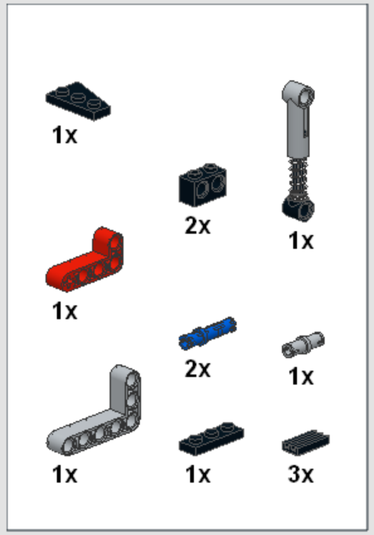

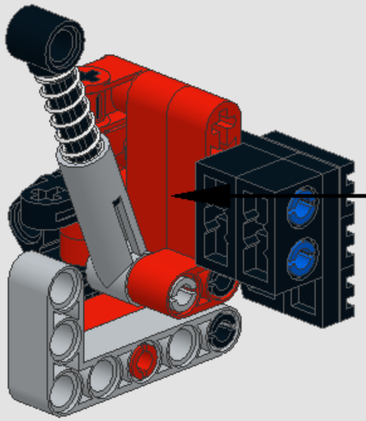

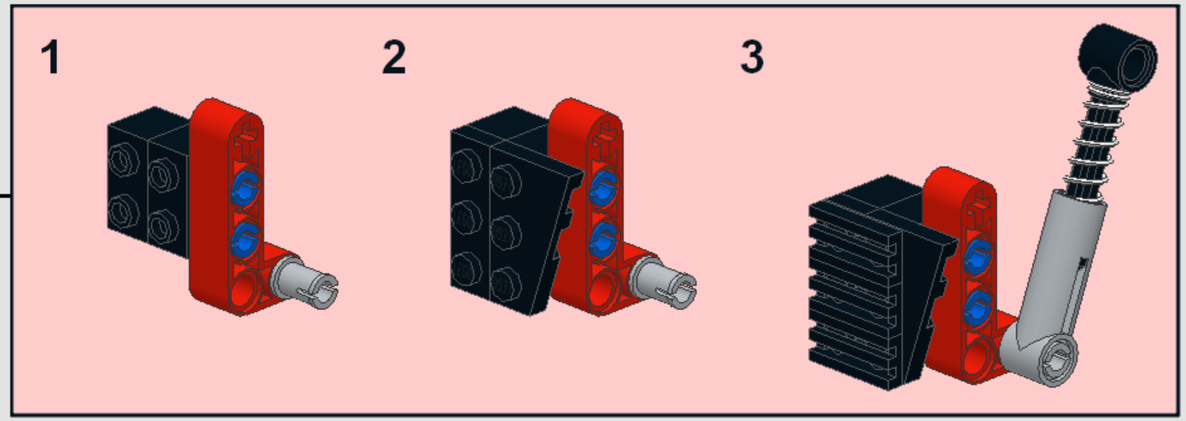

5

3x

2

1x

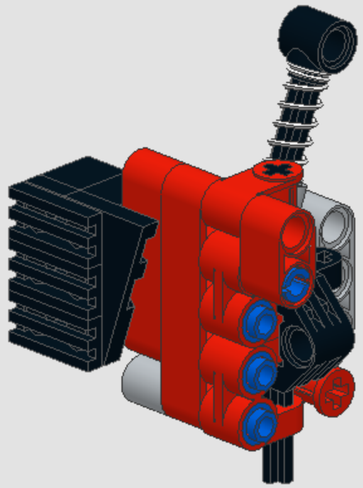

6

1x

1x

5

1x

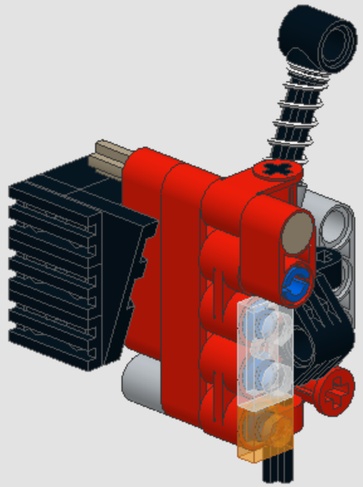

7

1x

1x

1x

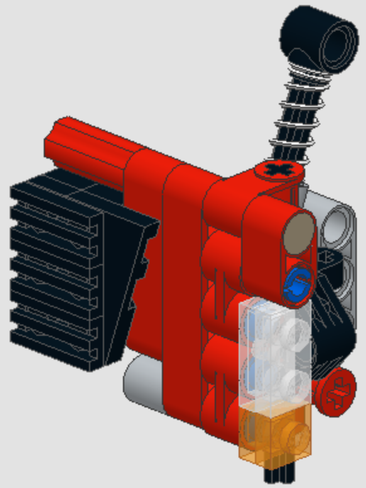

8

2x

1x

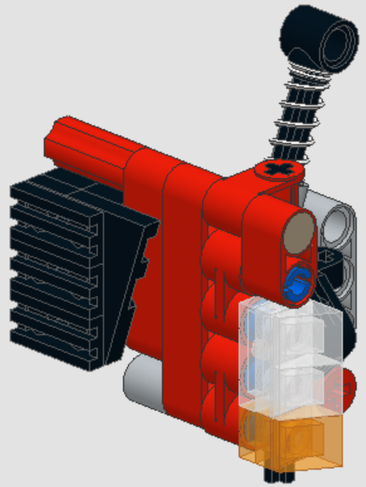

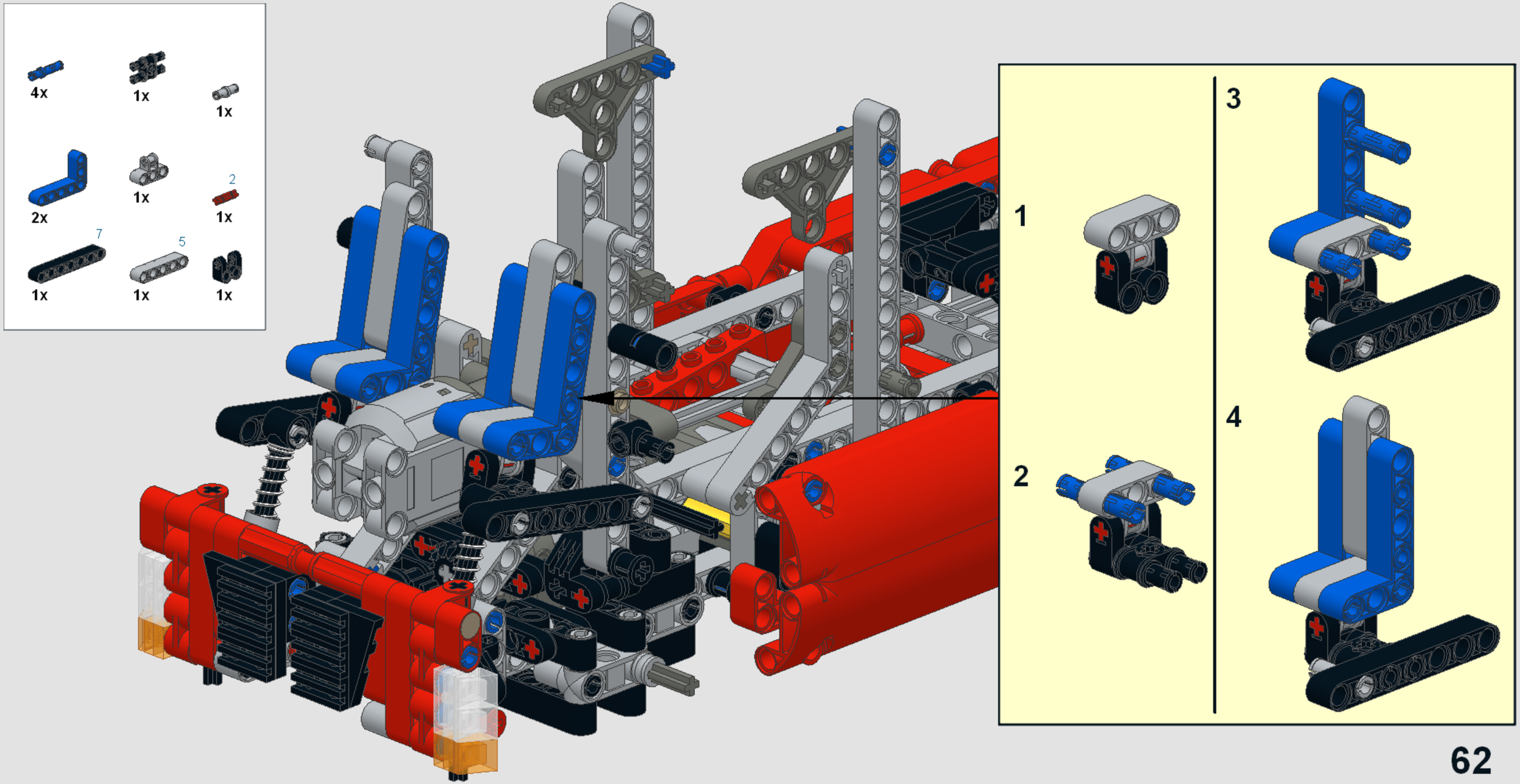
4x
1x
1x
2x
1x
2
1x
7
1x
5
1x
1x
1
2
3
4

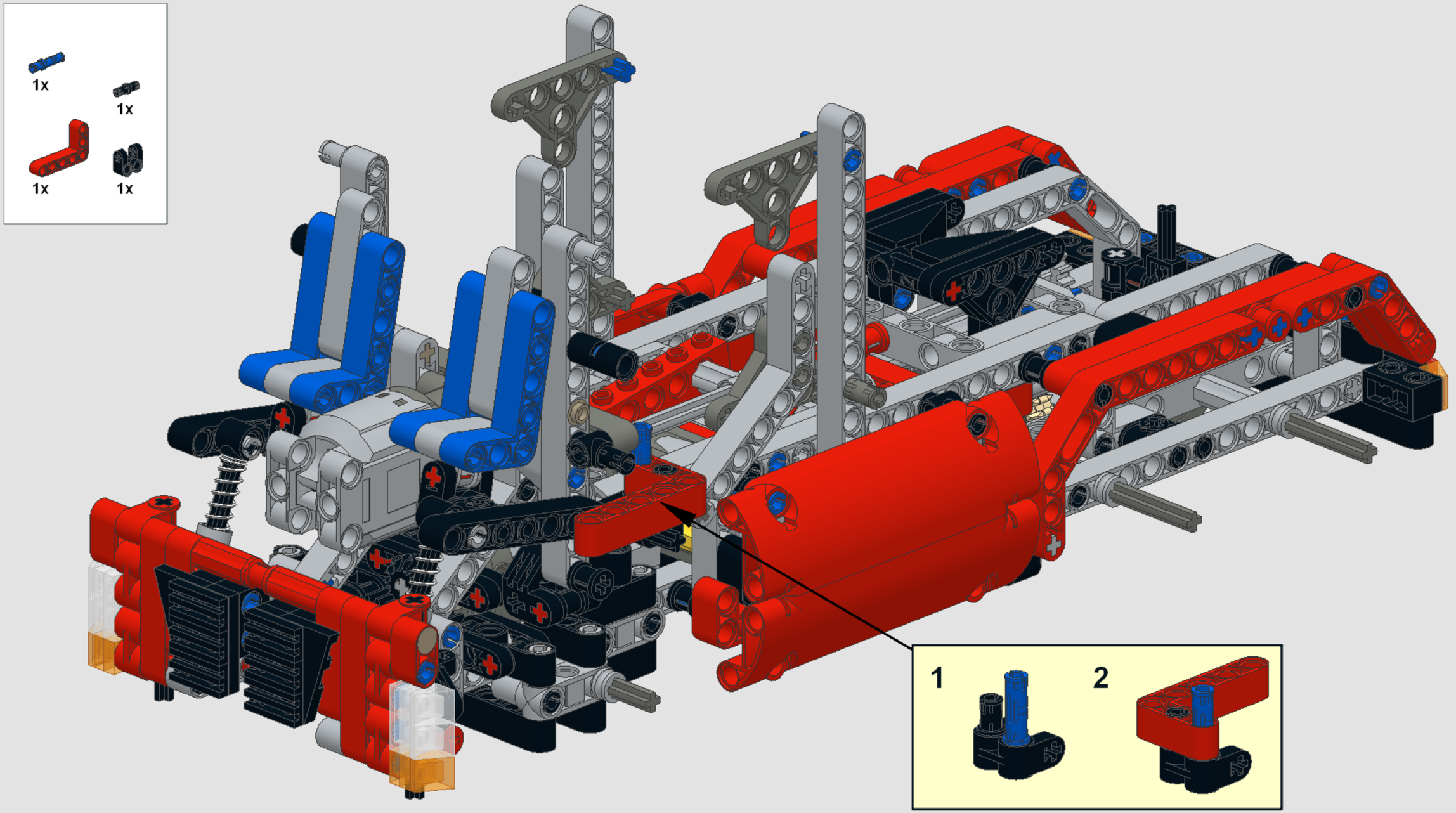
1x
1x
1x
1x
1
2

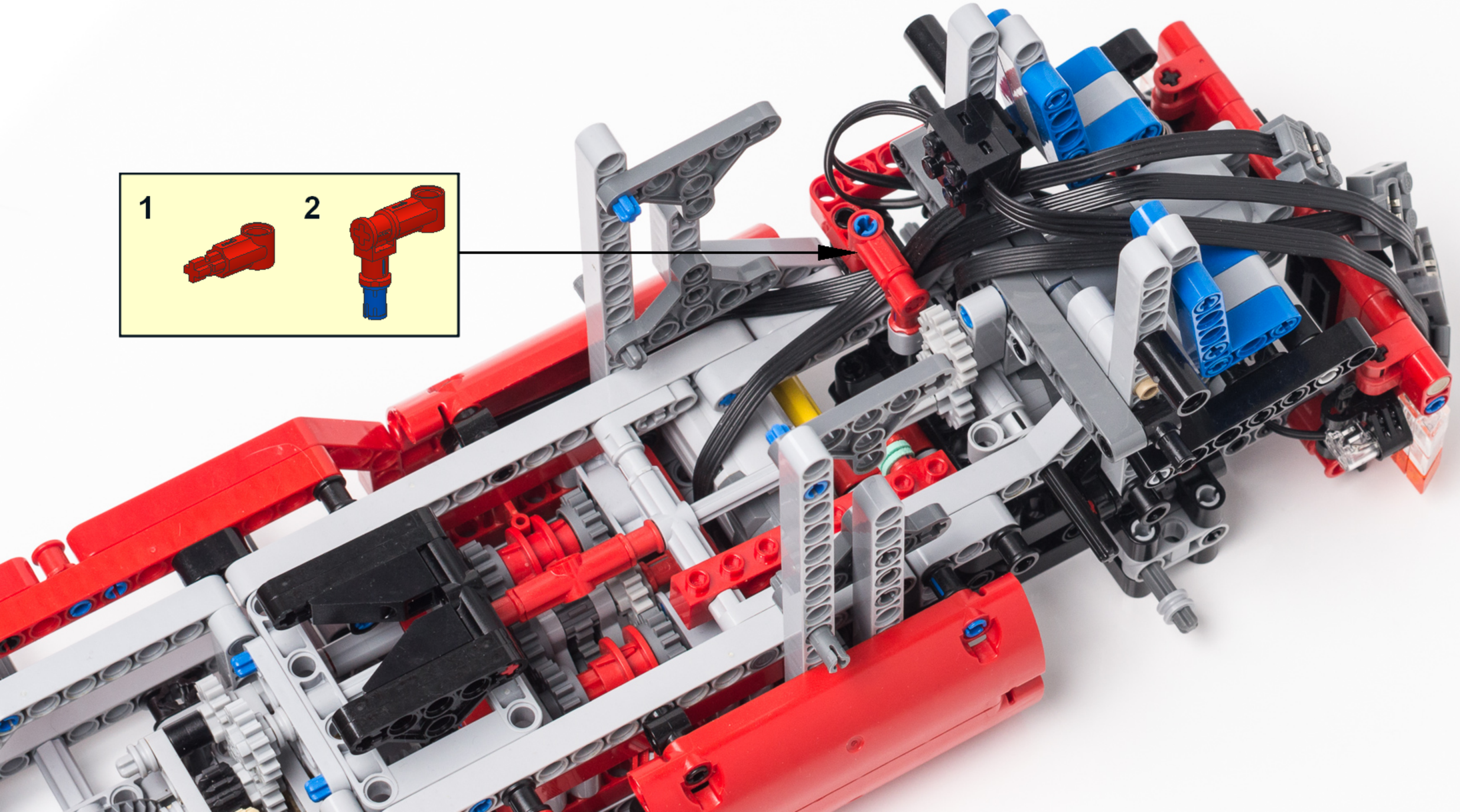
1
2

1

2x

6x

1x

11

1x

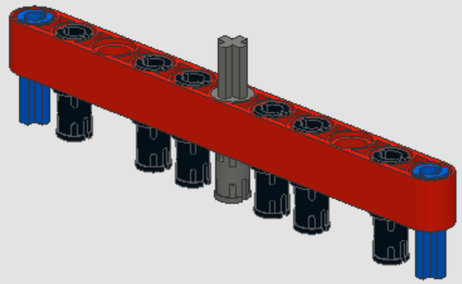

2

2x

4x

1x

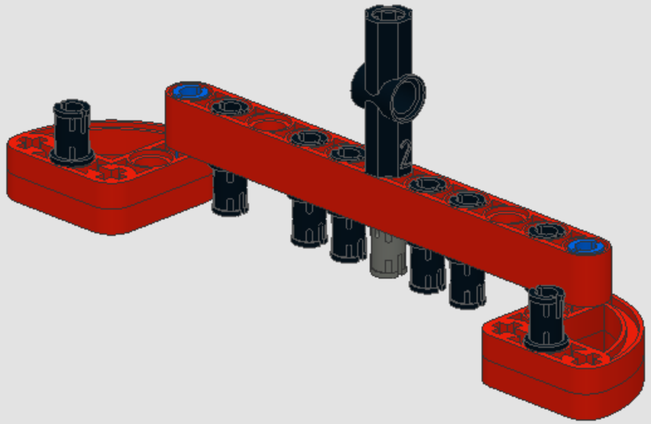

3

2x

2x

3

2x

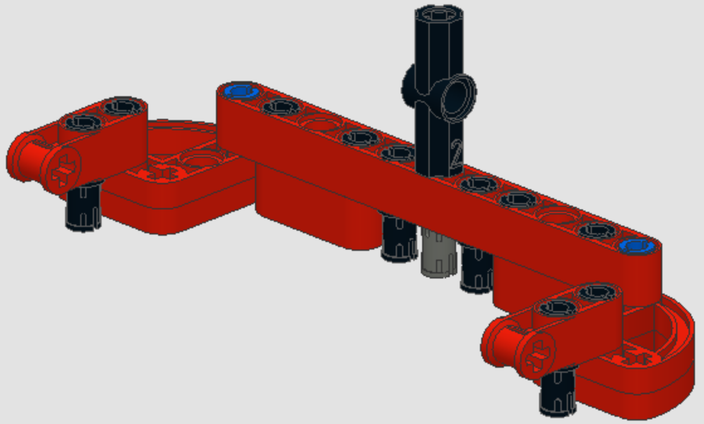

4

1x

1x

1x

2x

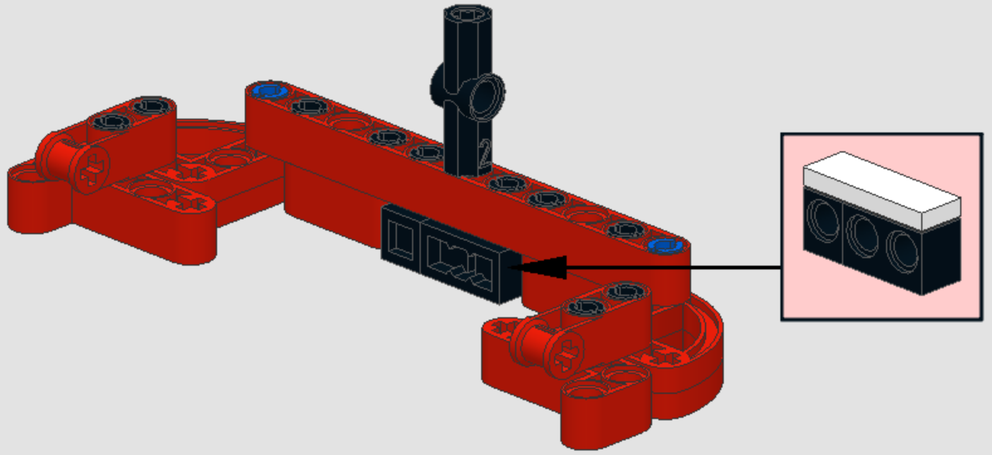

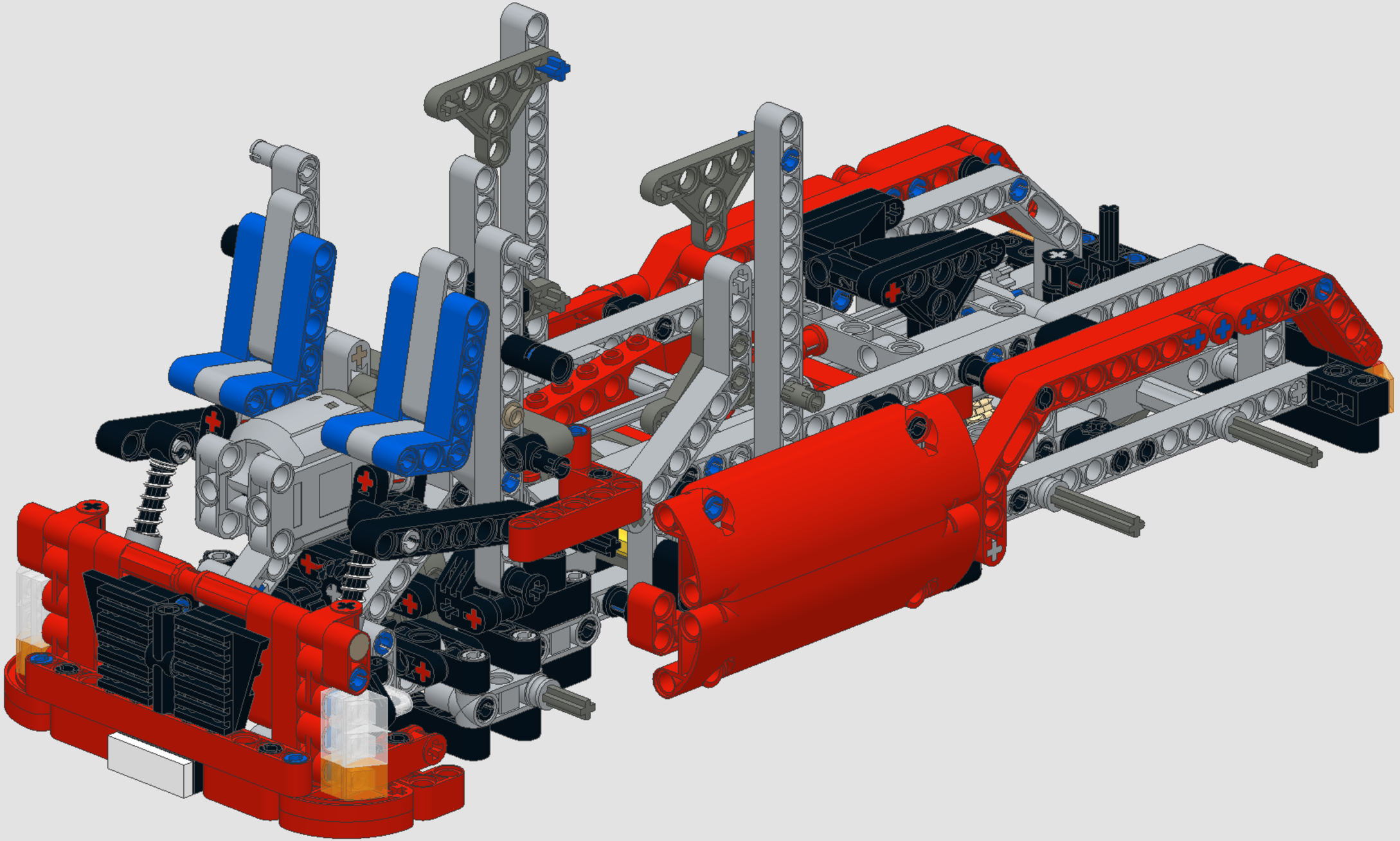

1

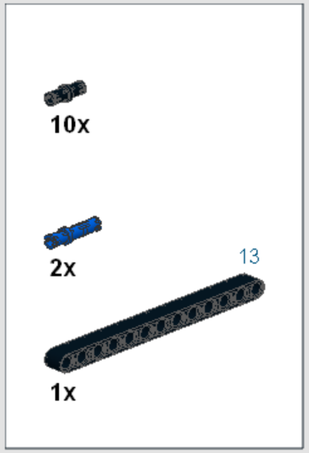

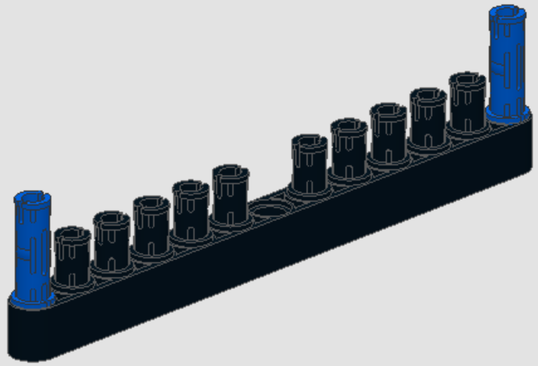

2

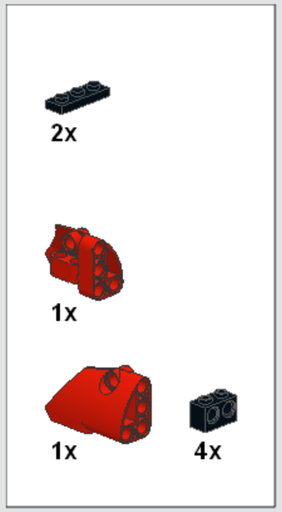

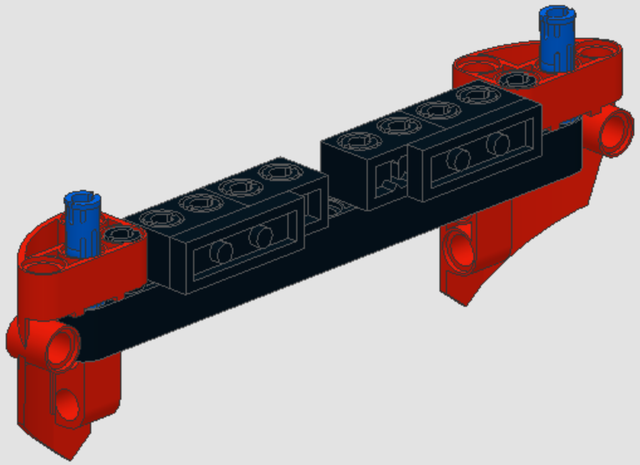

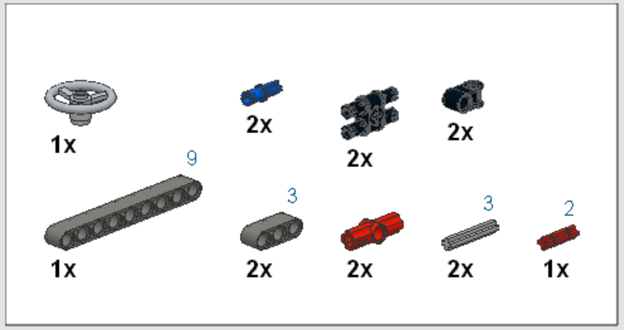
1x
2x
2x
2x
9
1x
3
2x
2x
3
2x
2
1x

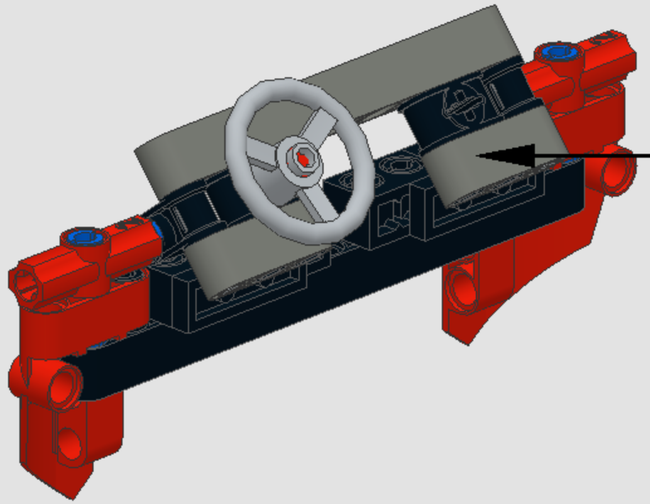

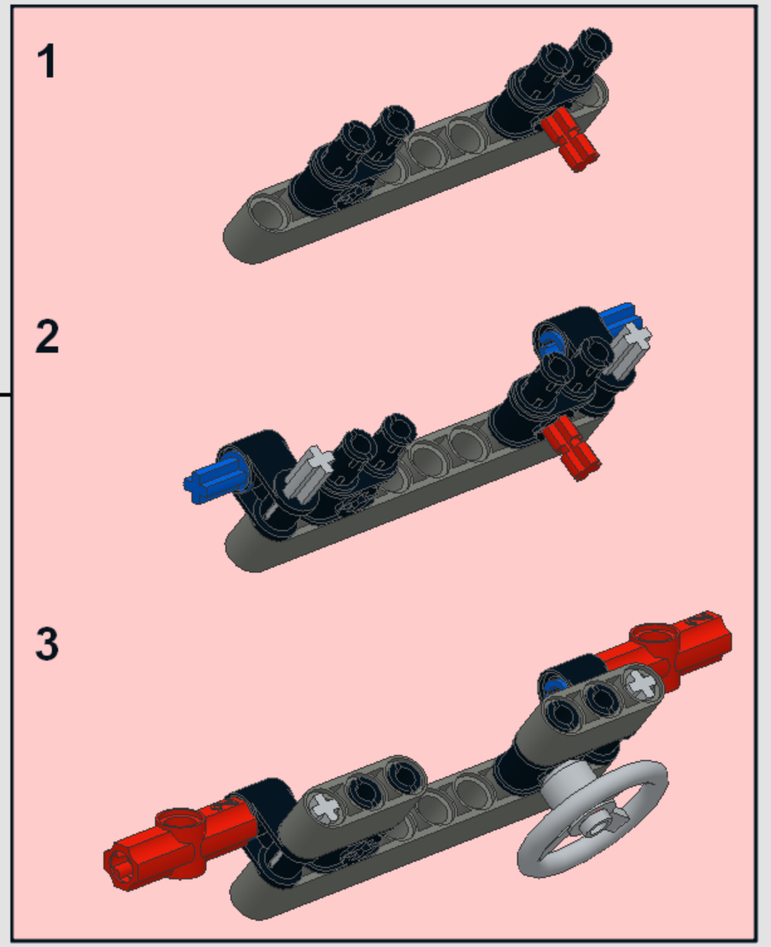
1
2
3

1

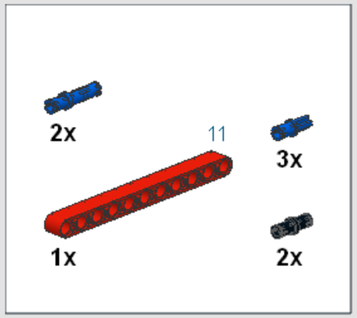

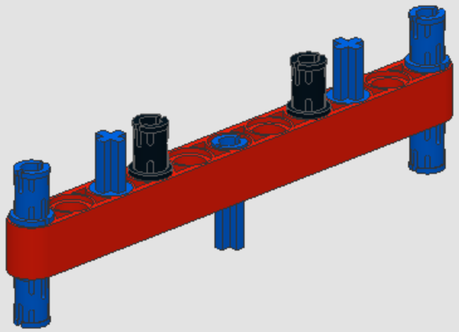

2

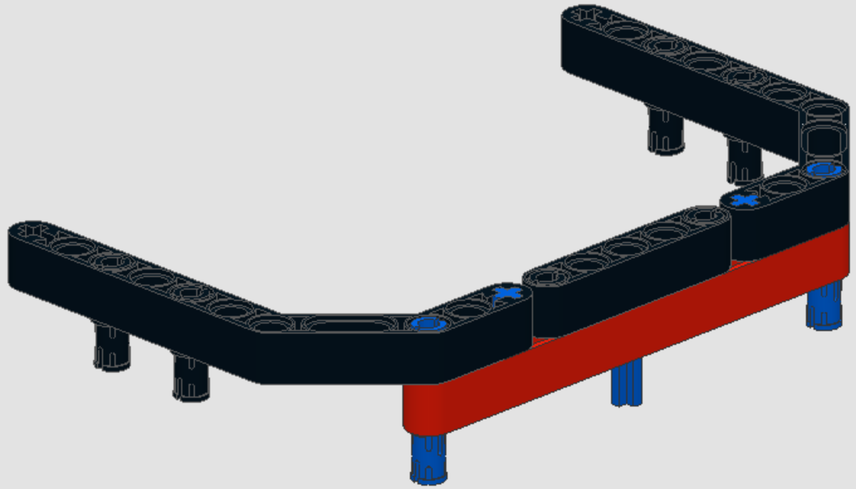

3

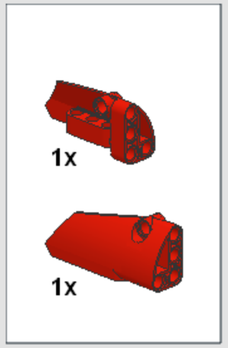

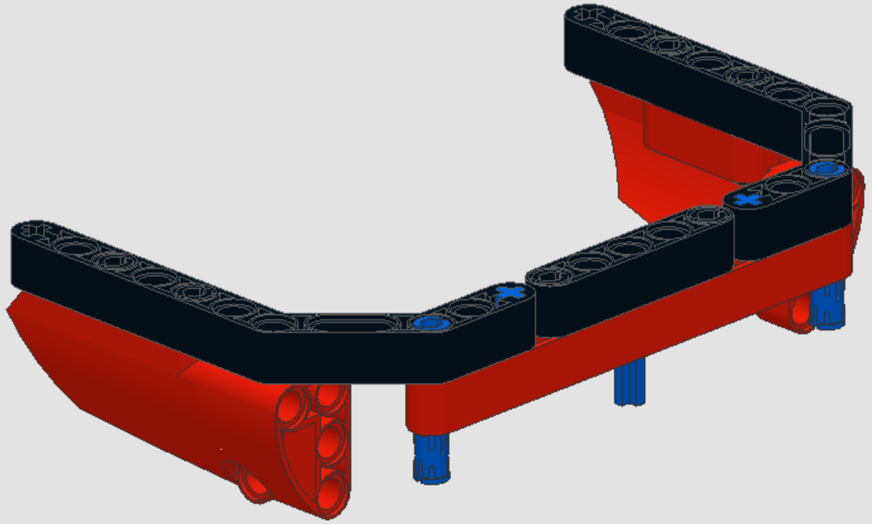

4

4x

1x

1x

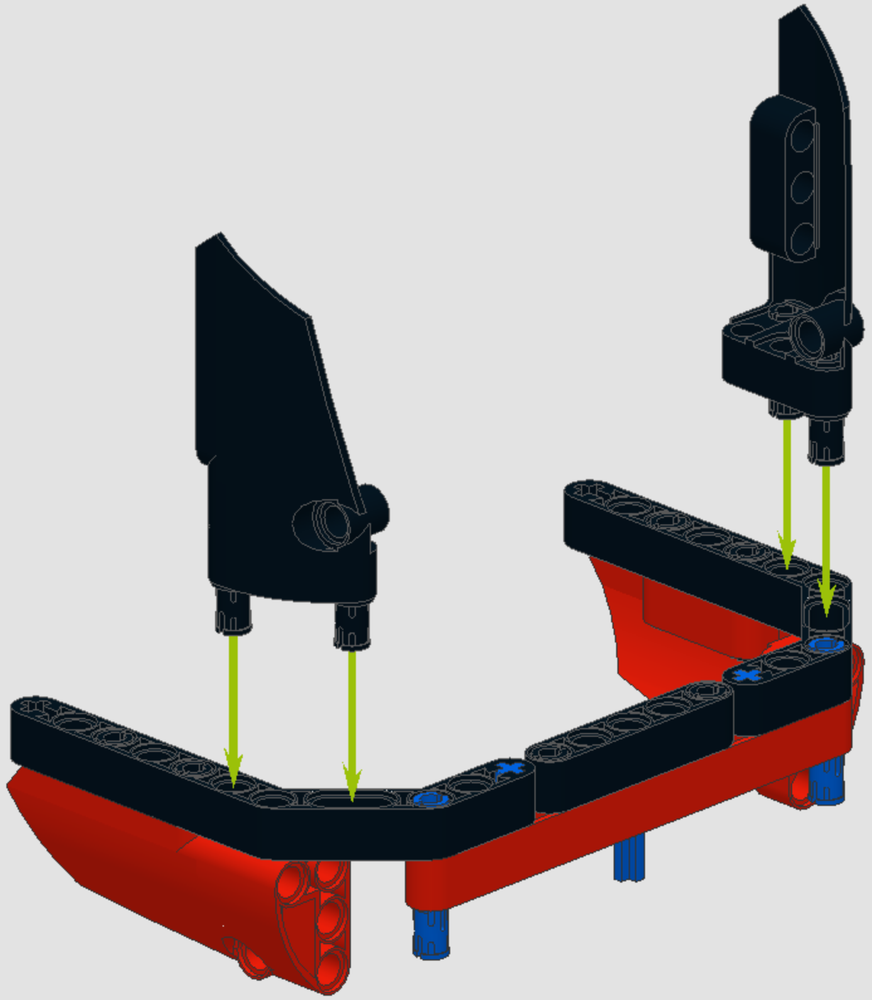

5

1x

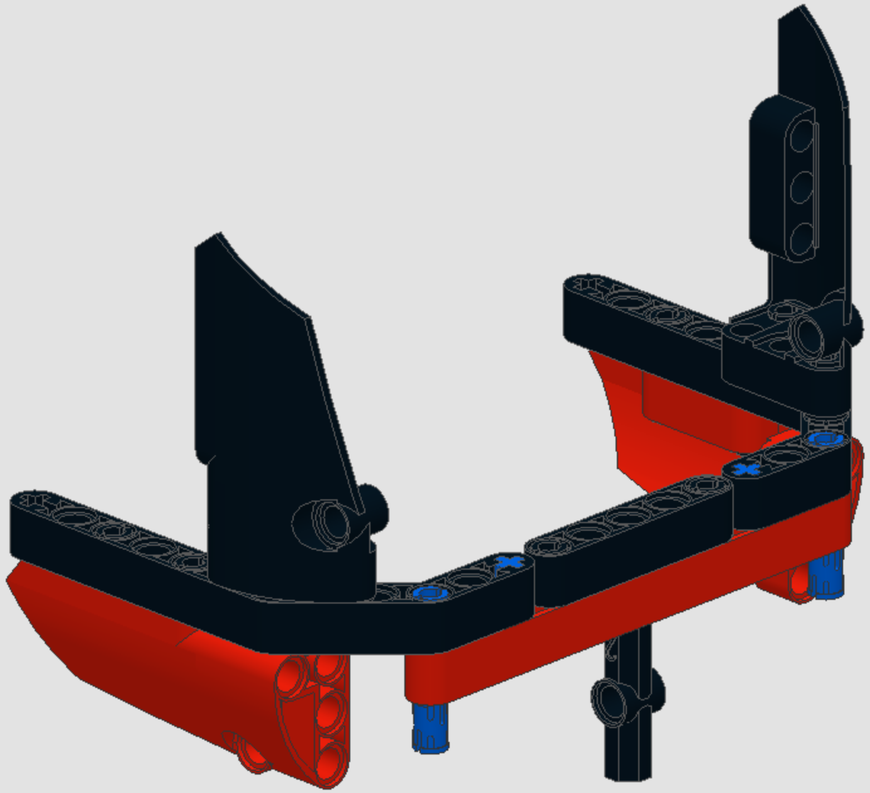

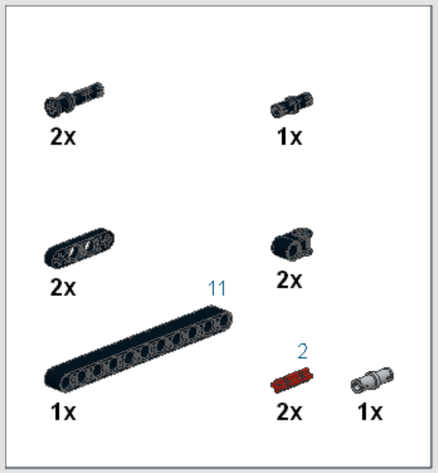
2x
1x
2x
2x
11
1x
2
2x
1x

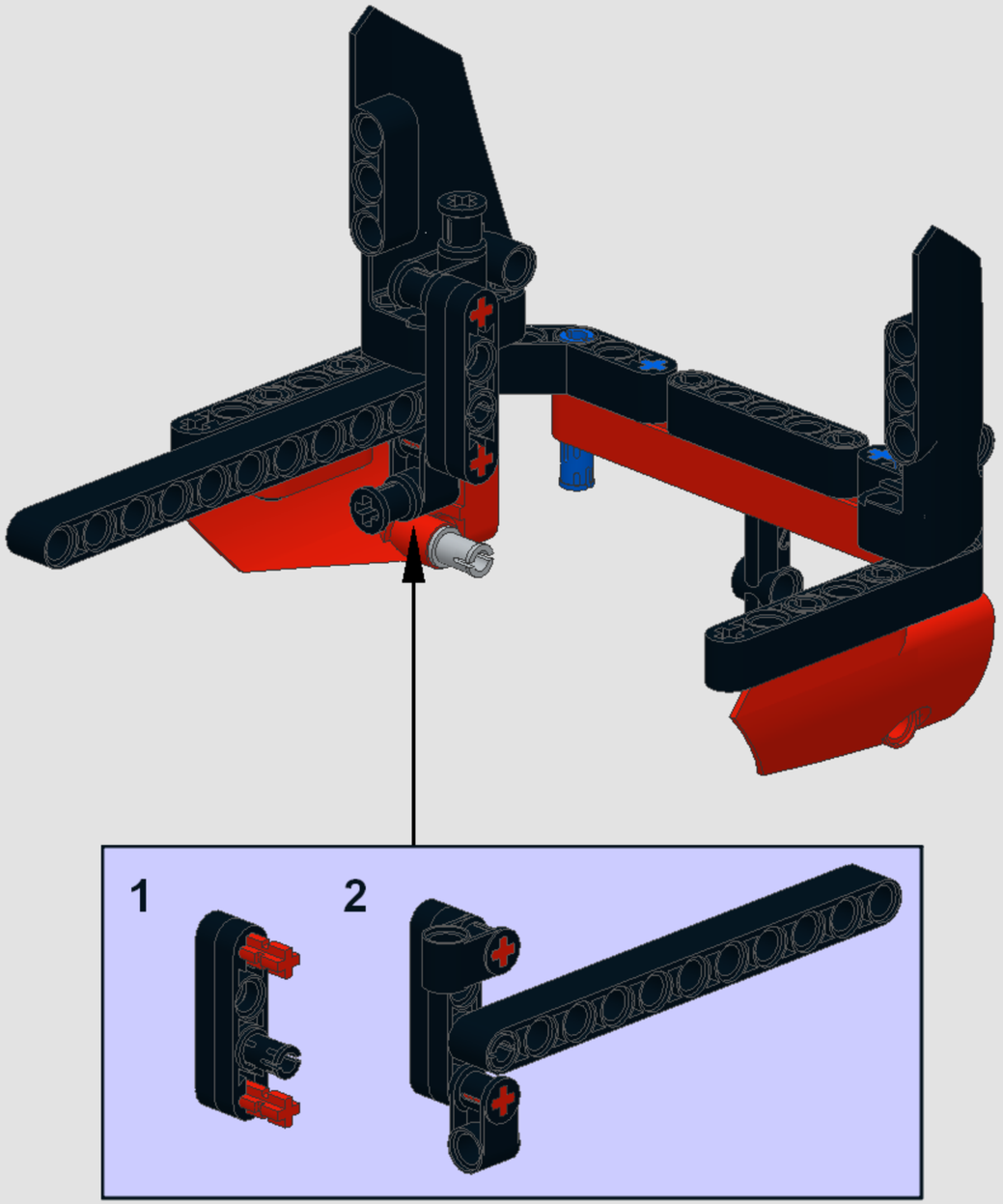
1
2

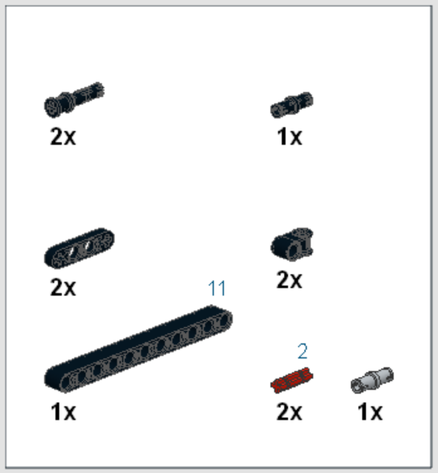
2x
1x
2x
2x
11
1x
2
2x
1x

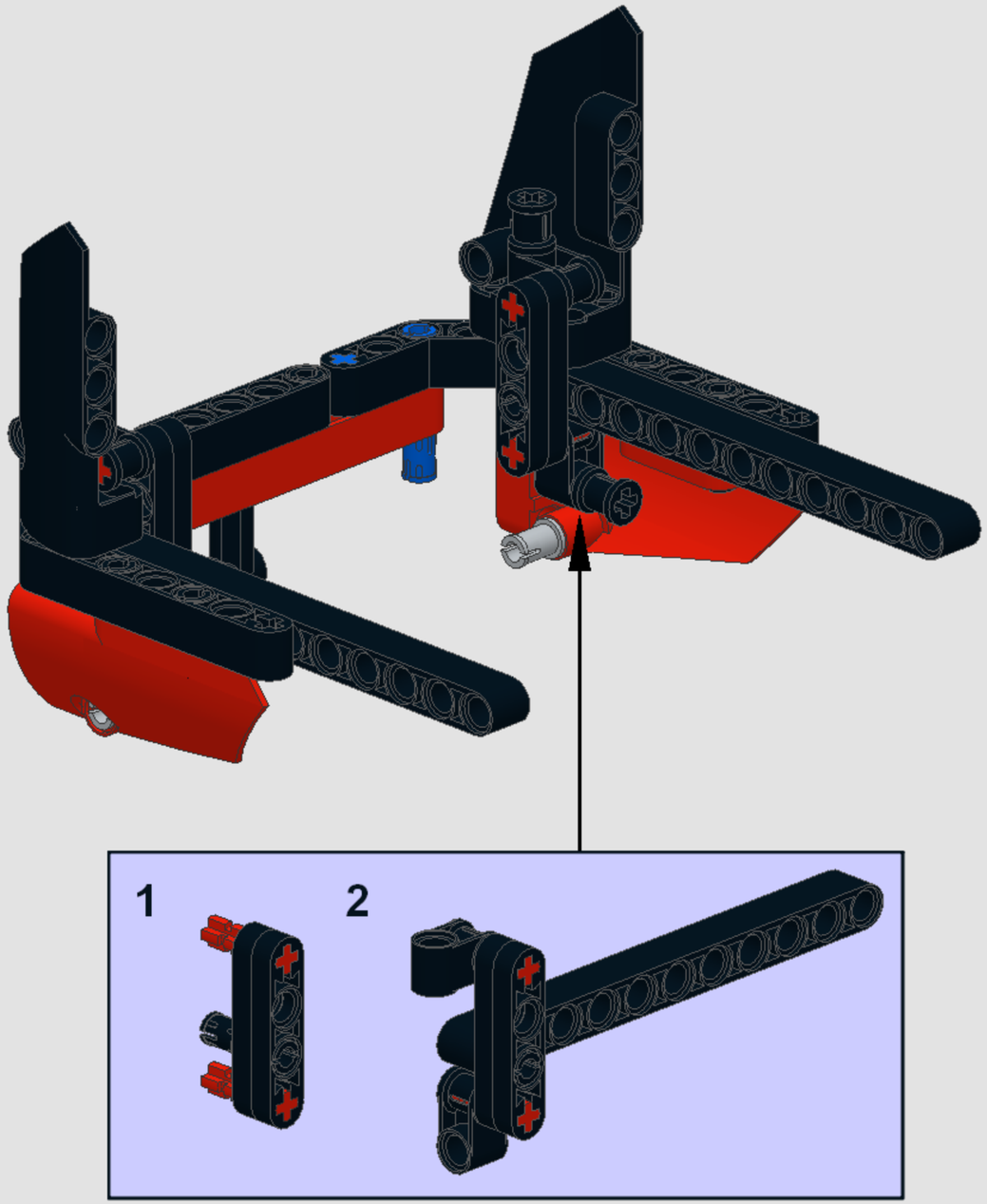
1
2

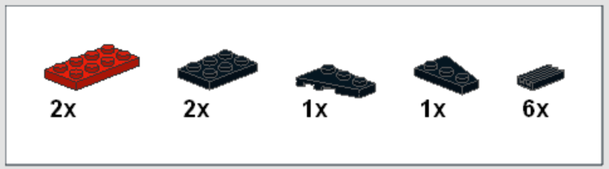
2x
2x
1x
1x
6x

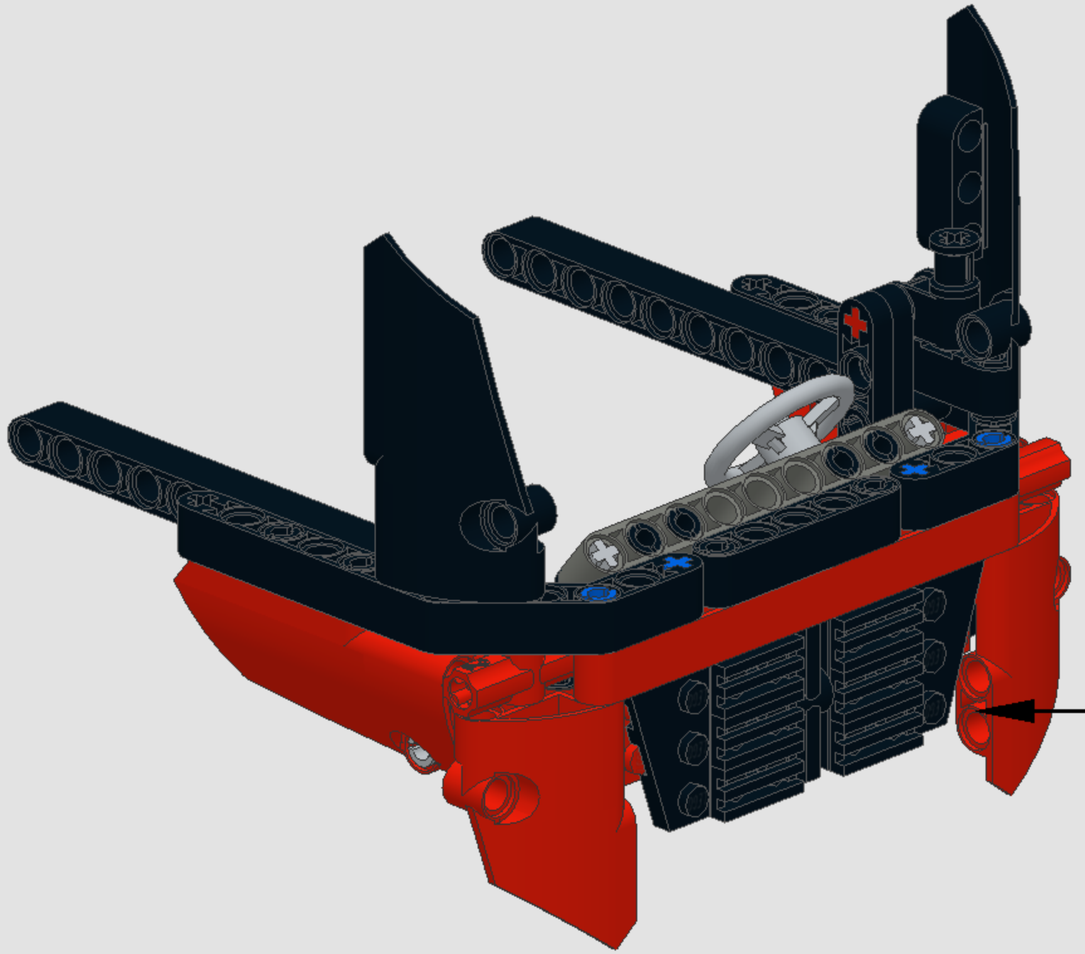

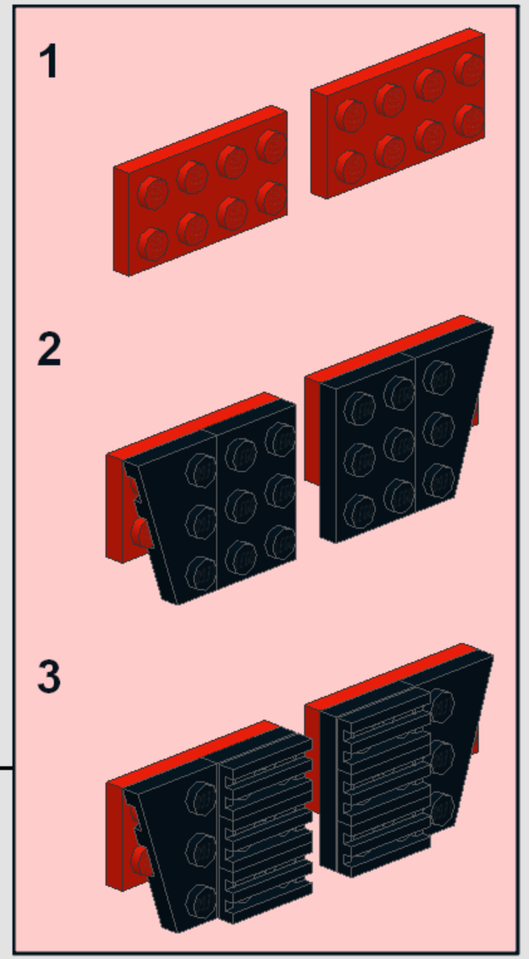
1
2
3

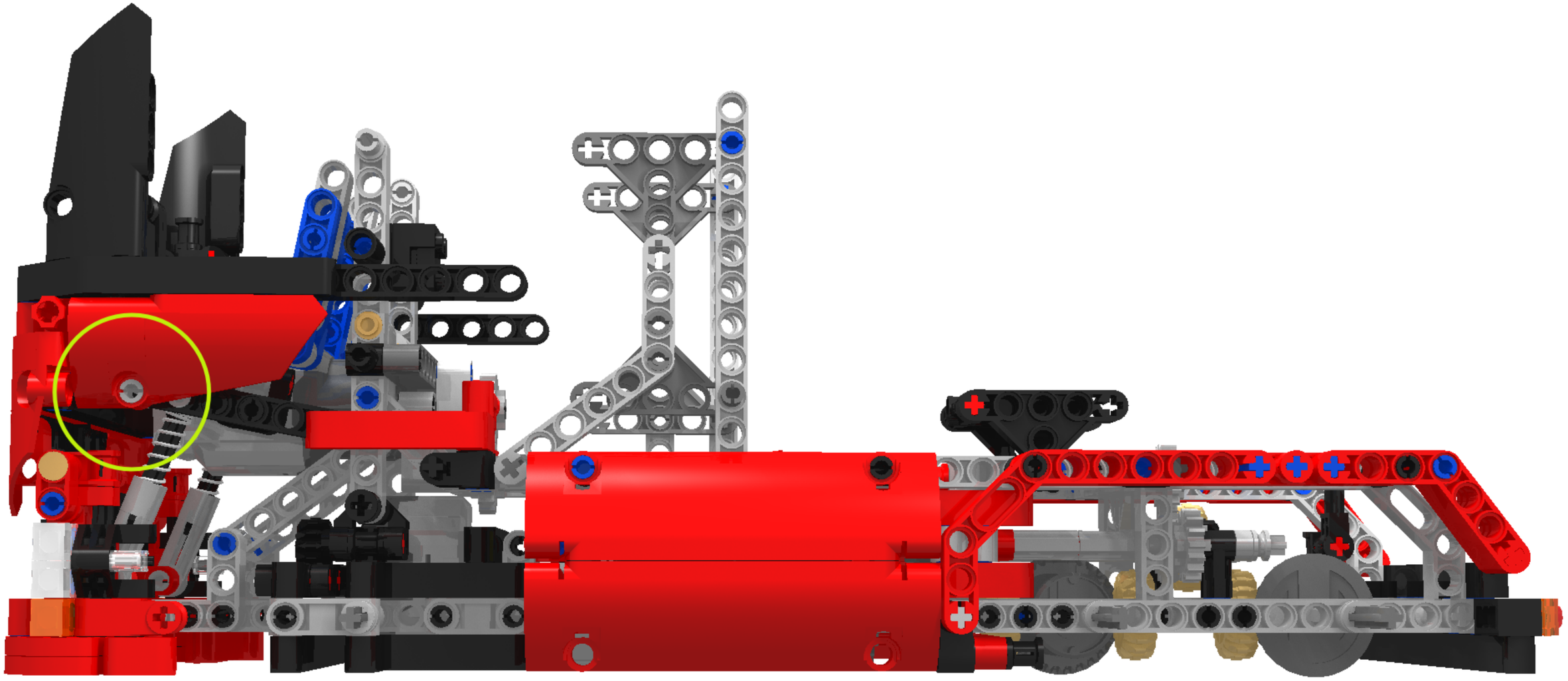

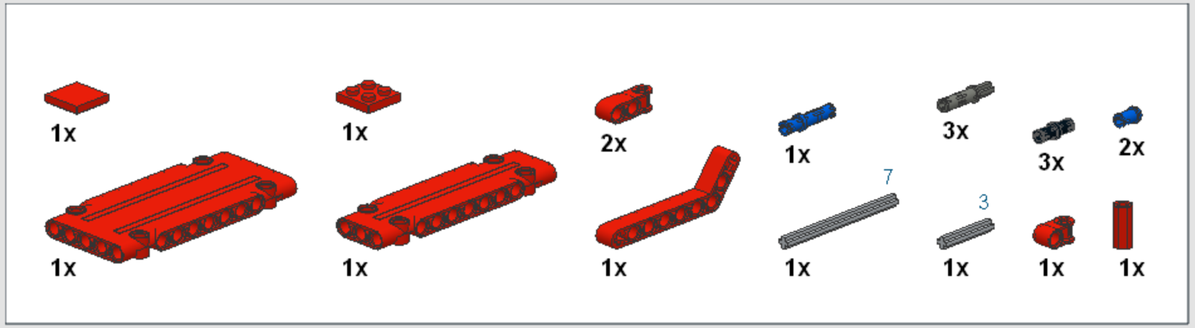
1x
1x
2x
1x
3x
3x
2x
1x
1x
1x
7
1x
3
1x
1x
1x

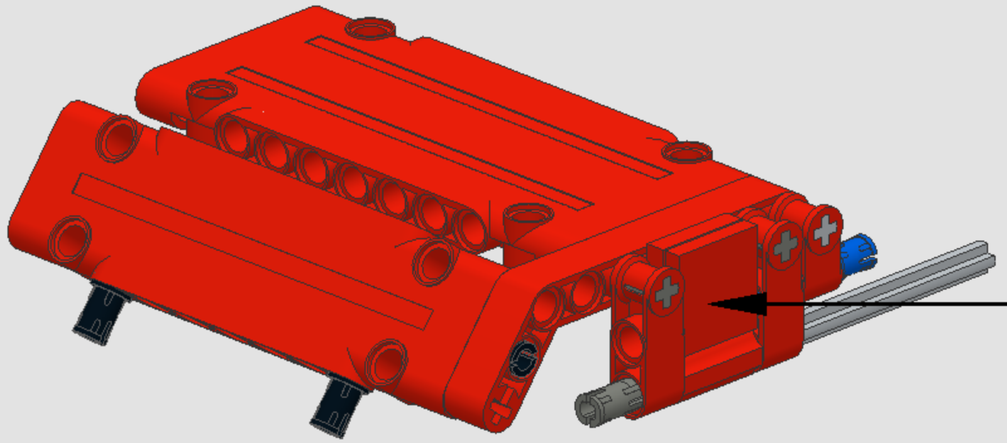

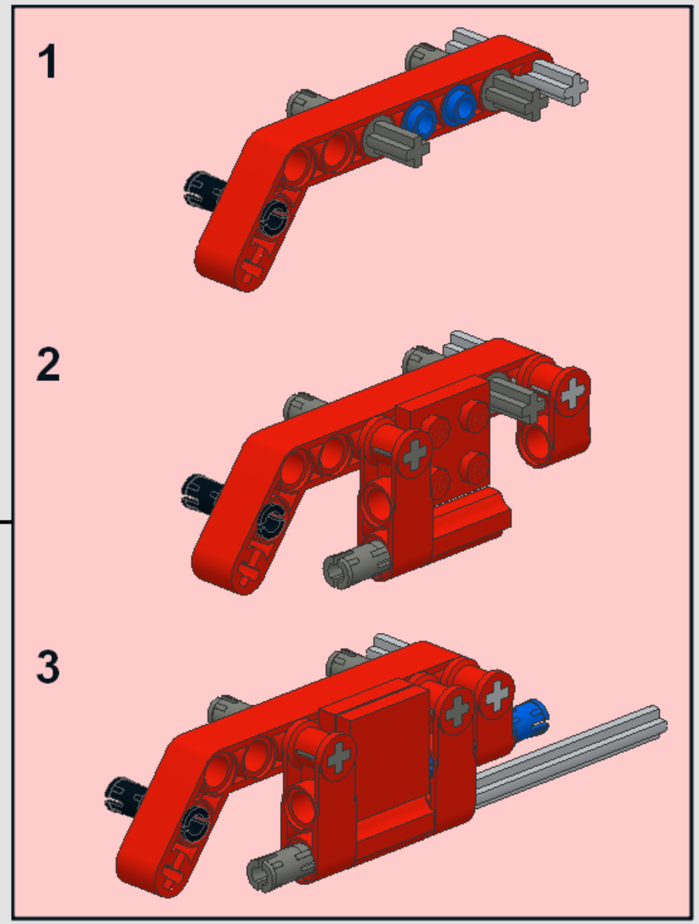
1
2
3

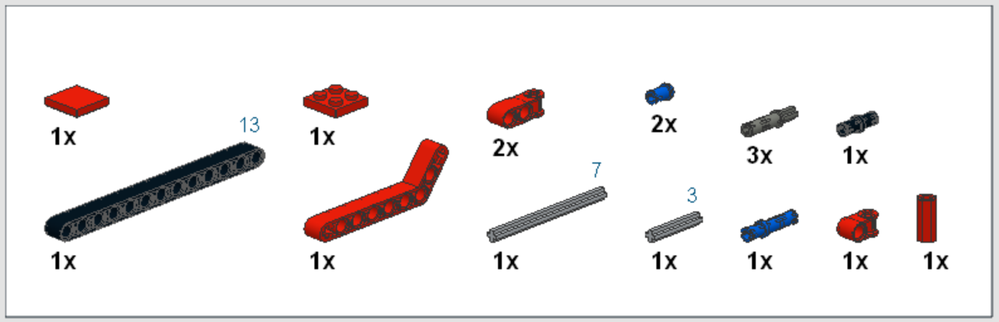
1x
13
1x
1x
2x
2x
7
3x
1x
3
1x
1x
1x
1x
1x
1x

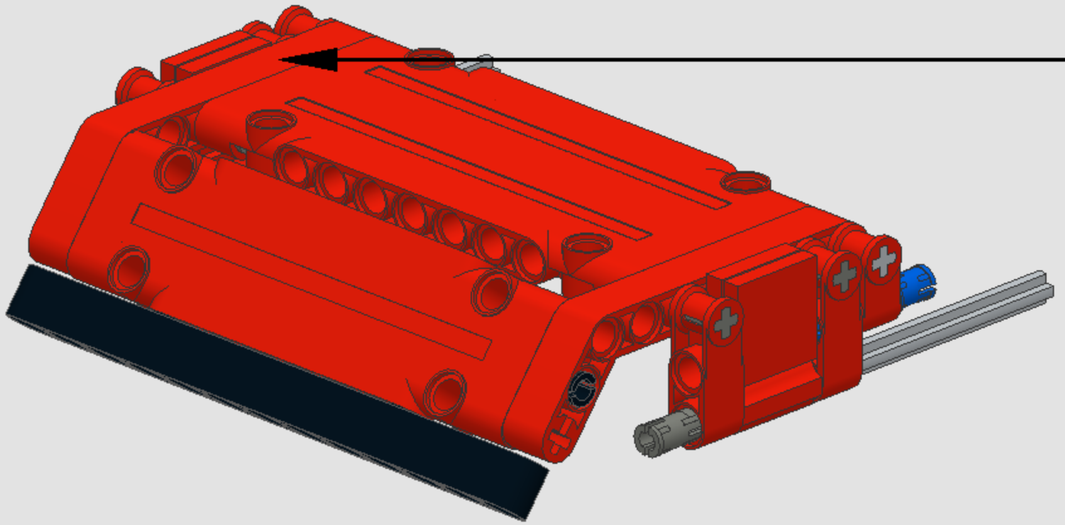

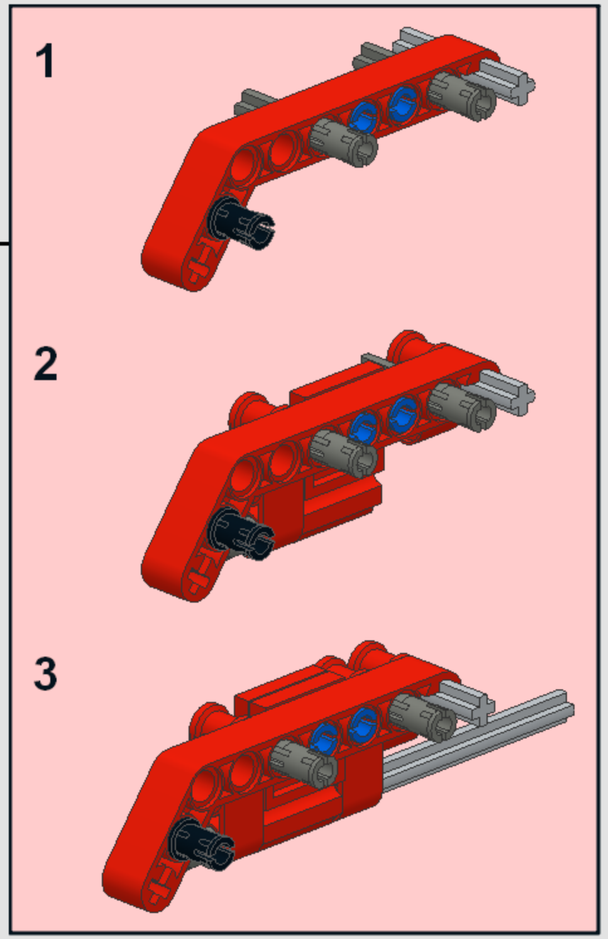
1
2
3

3

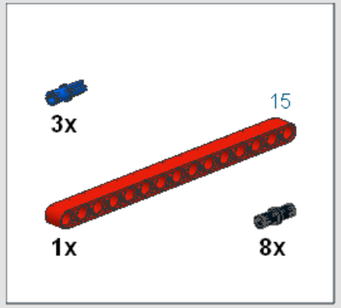

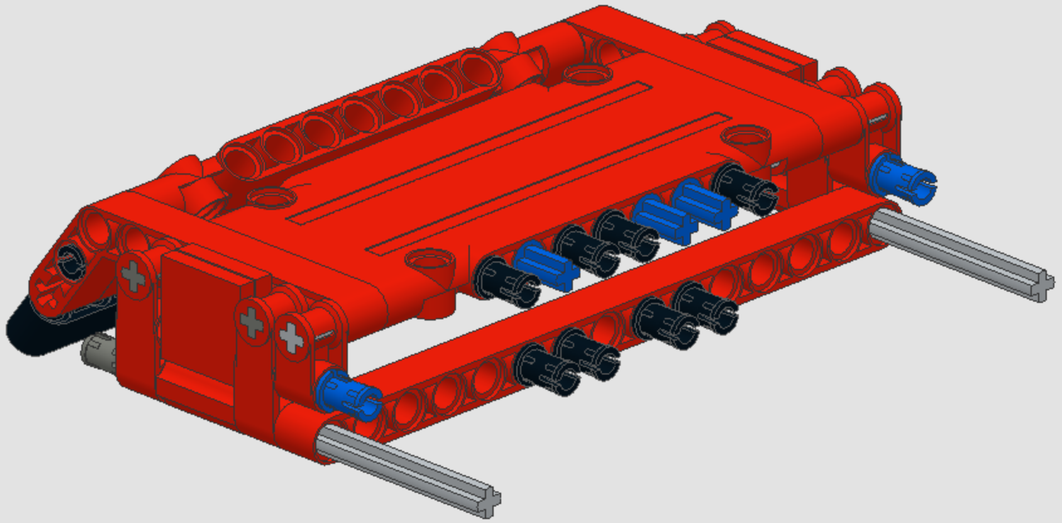

4

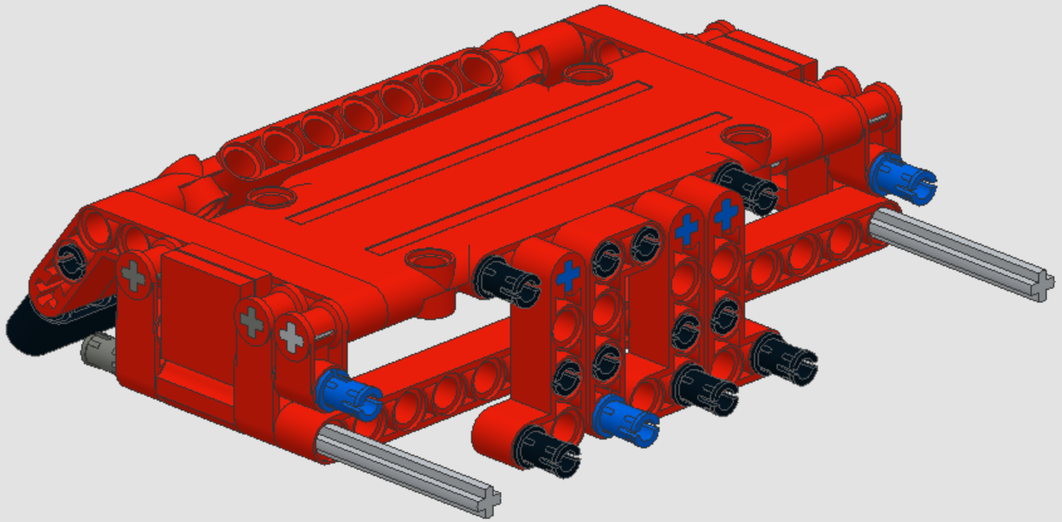

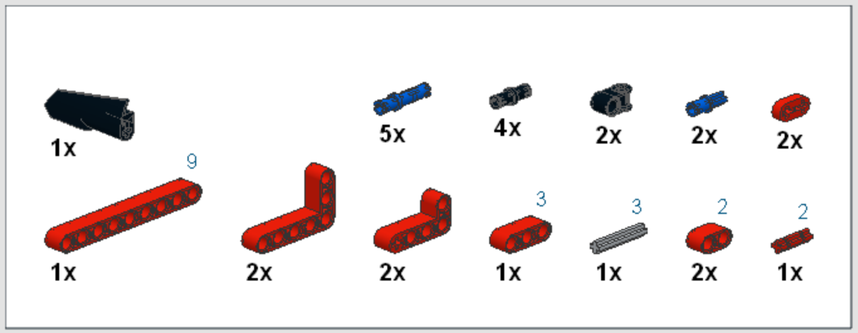
1x
9
1x
2x
5x
2x
4x
2x
3
1x
2x
3
1x
2
2x
2
1x

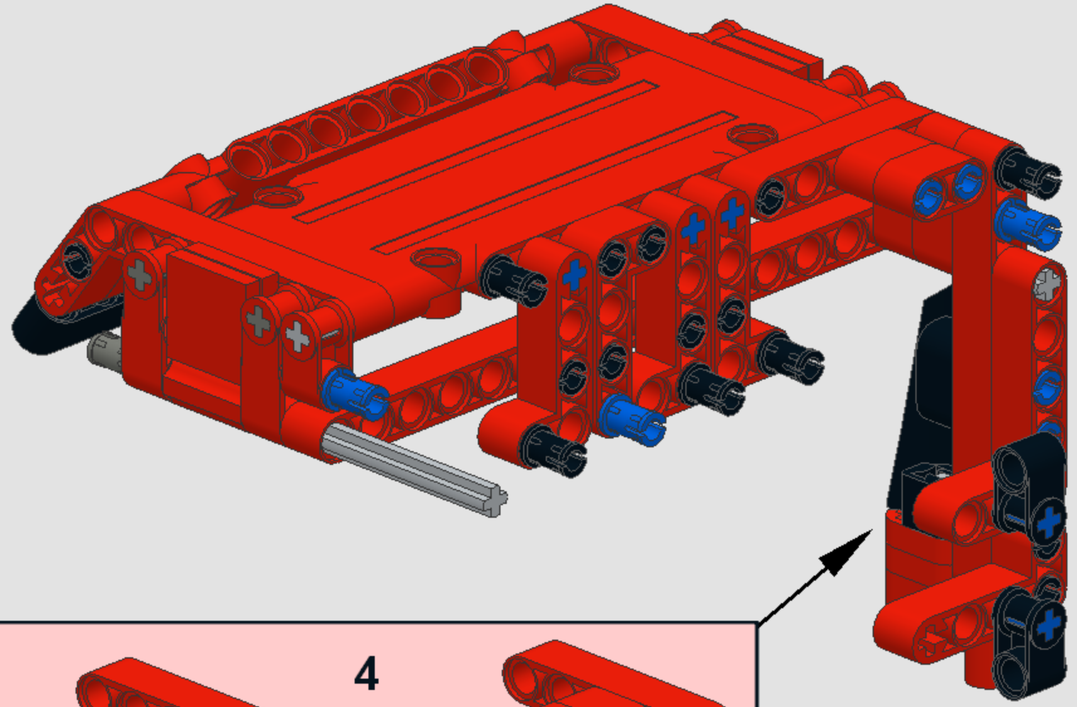

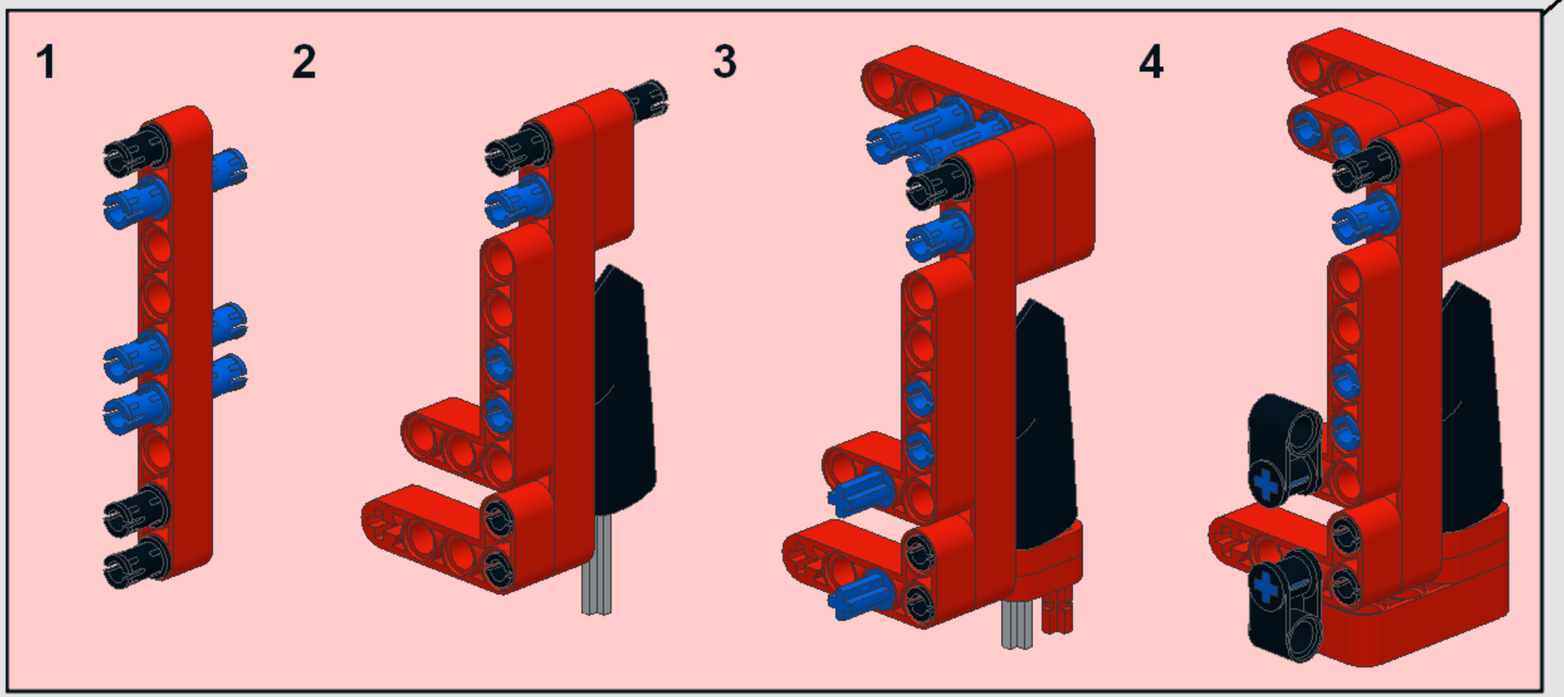
1
2
3
4

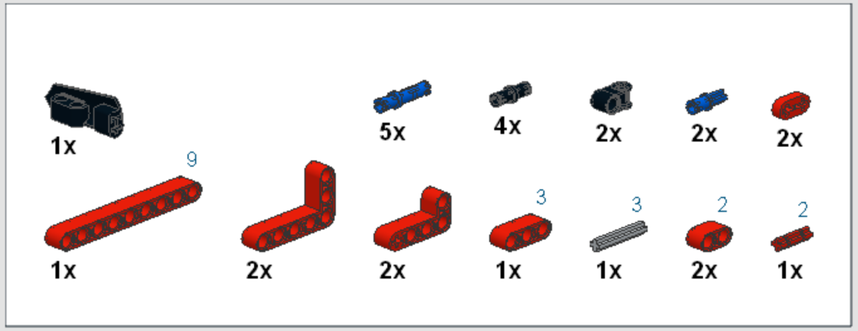
1x
9
1x
2x
2x
5x
4x
3
1x
3
1x
2x
2
2x
1x

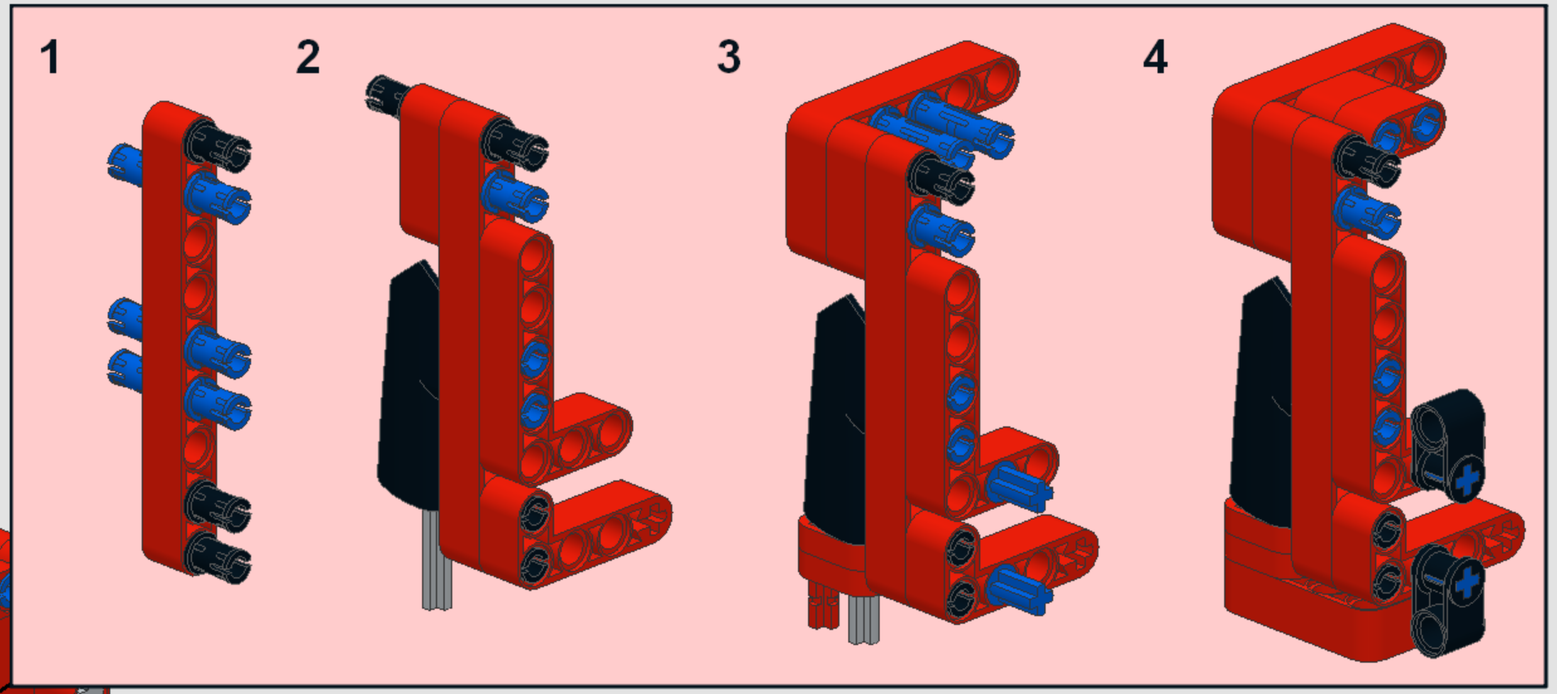
1
2
3
4

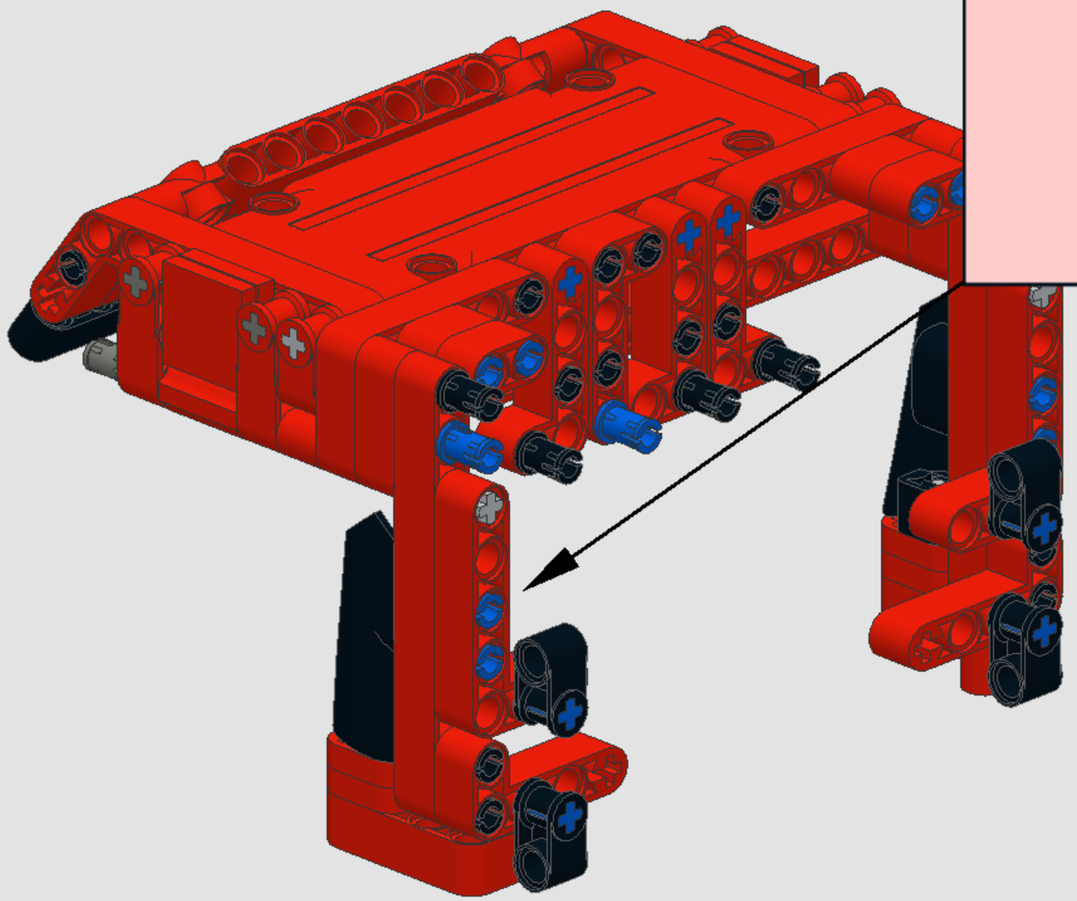

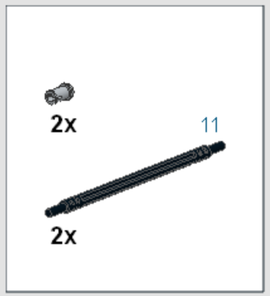
2x
11
2x

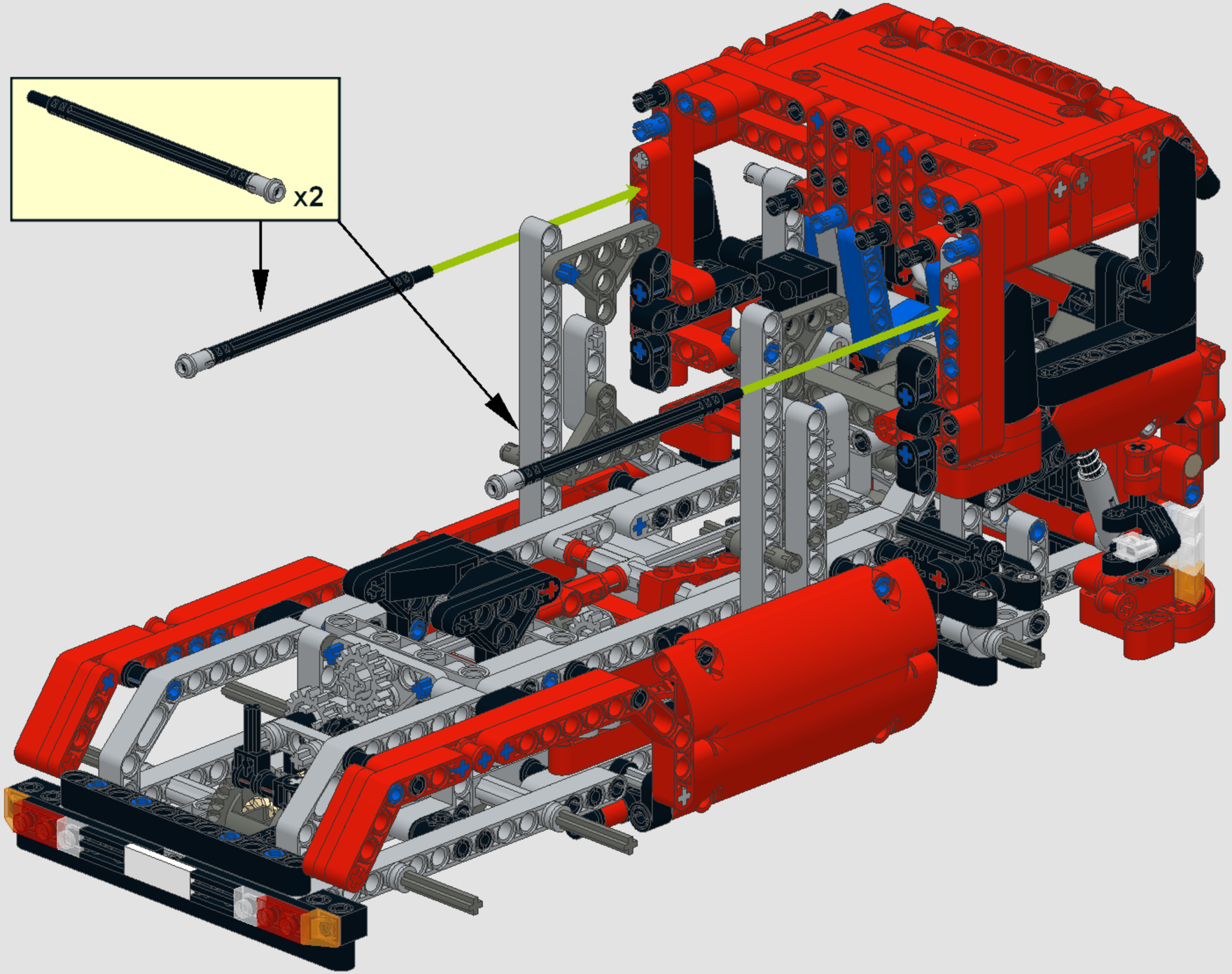
x2

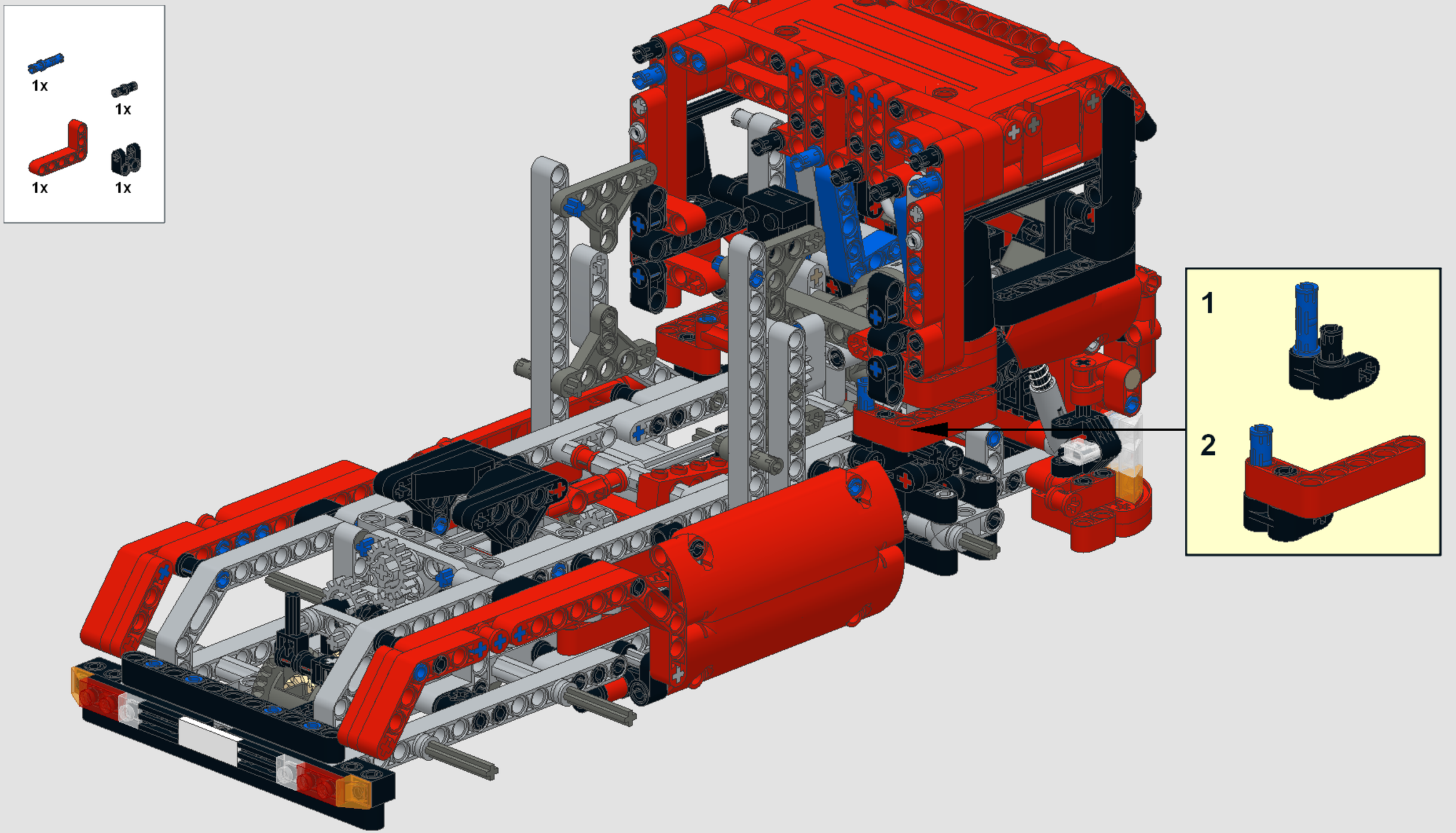
1x
1x
1x
1x
1
2

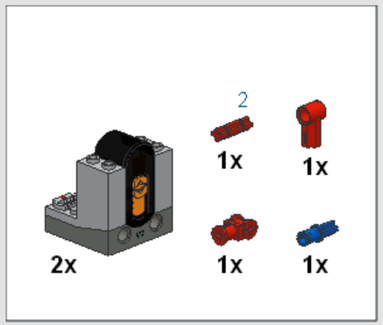
2
1x
1x
2x
1x
1x

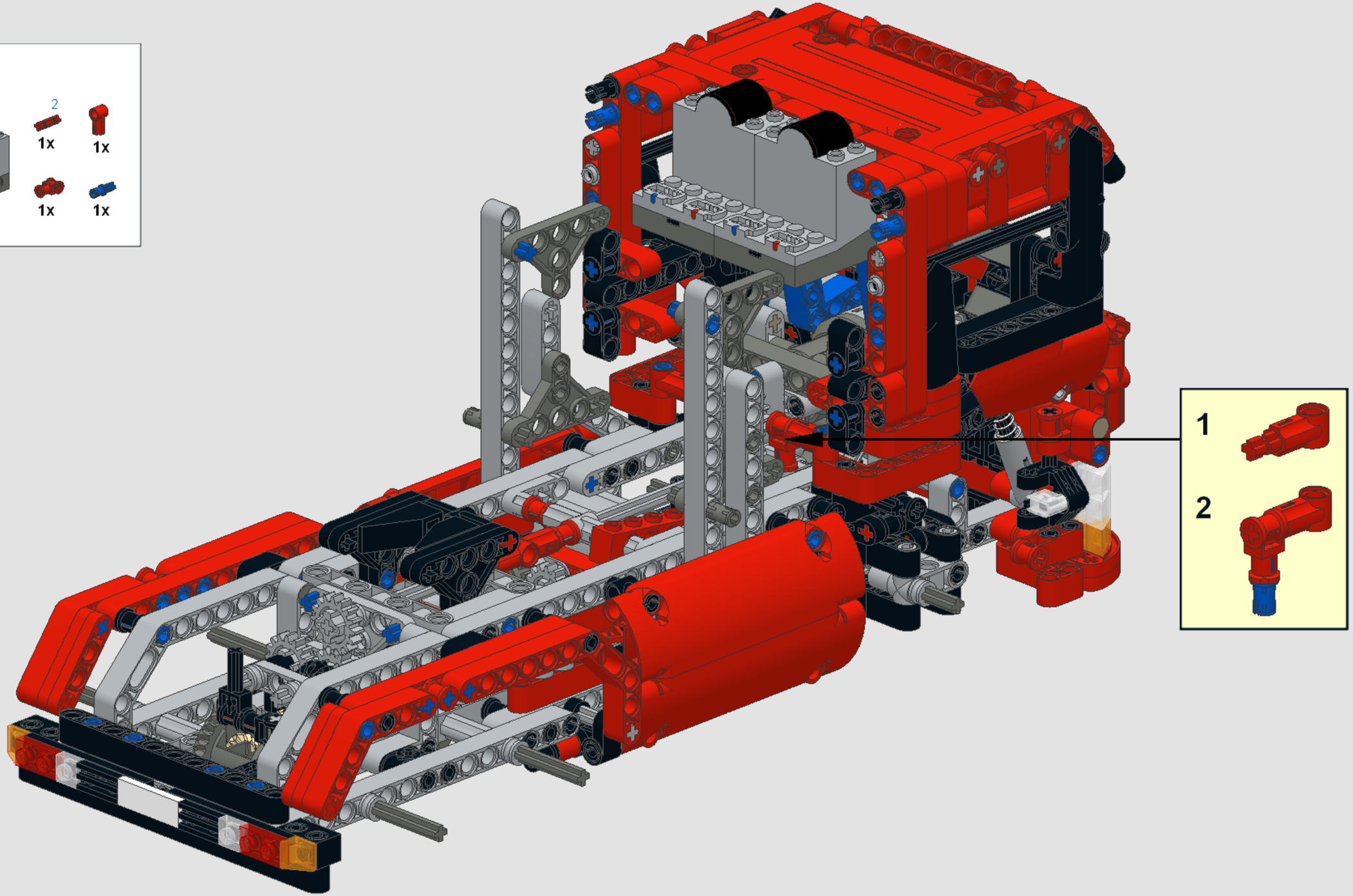
1
2

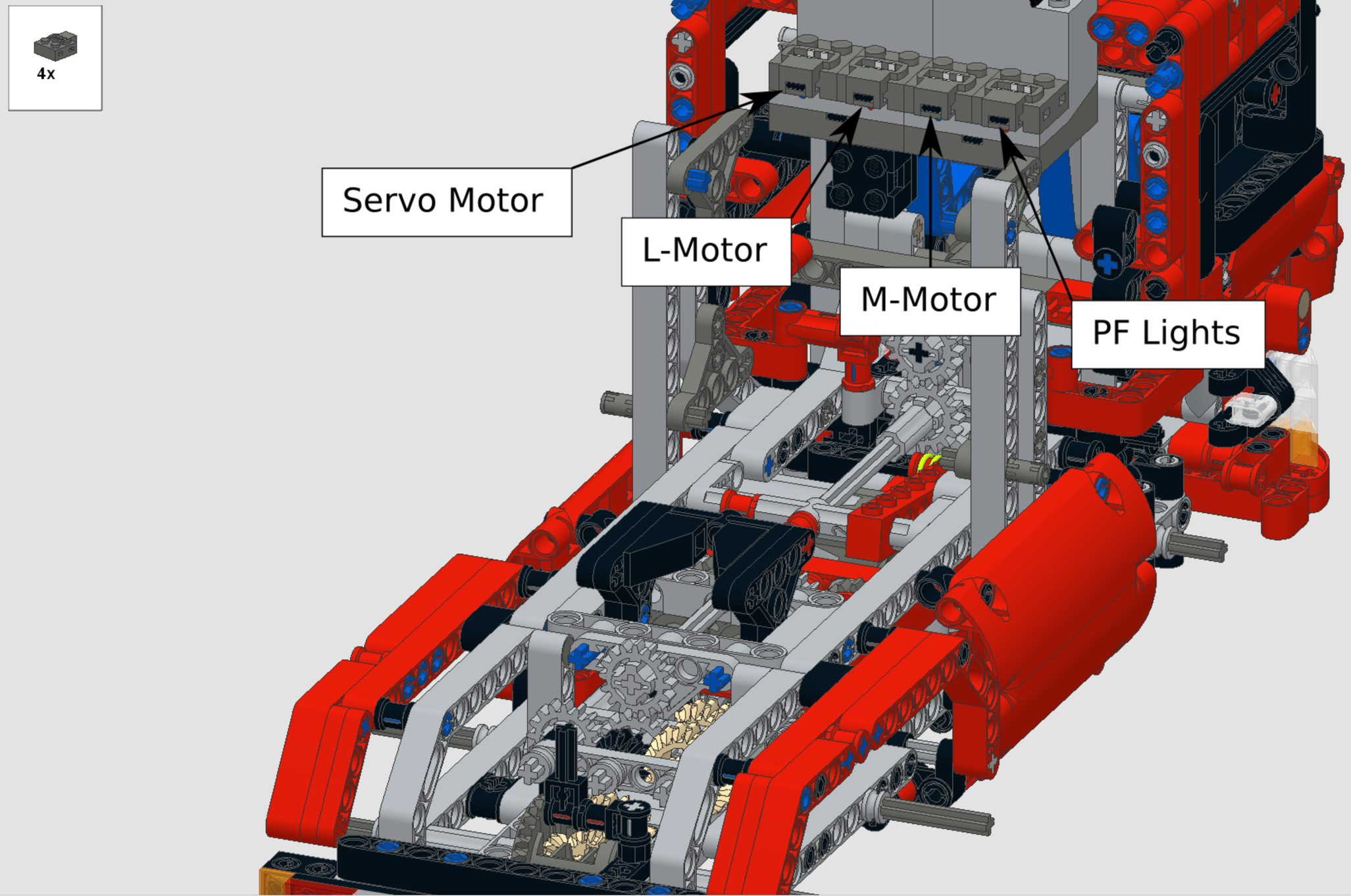
4x
Servo Motor
L-Motor
M-Motor
PF Lights

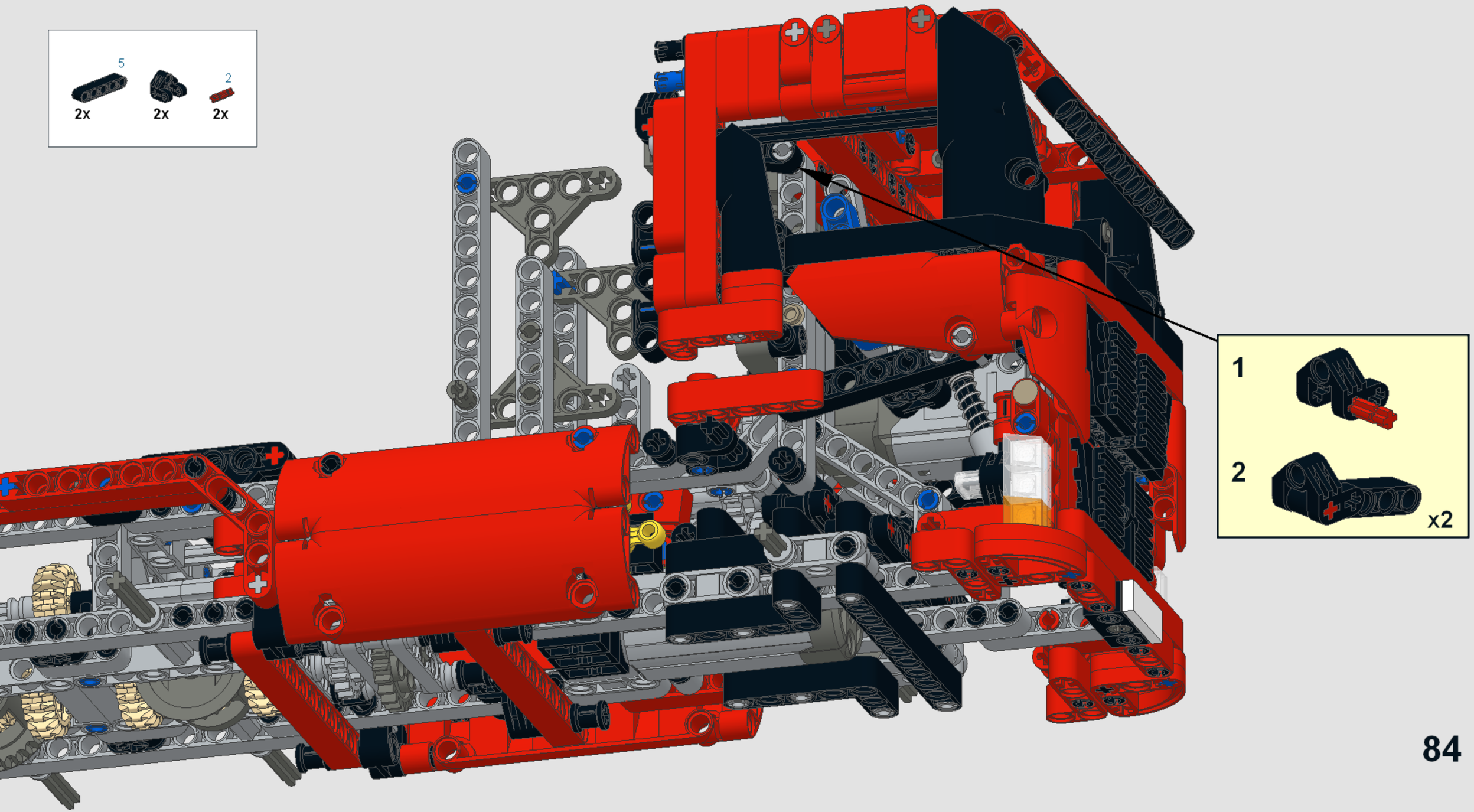
5
2x
2x
2
2x
1
2
x2

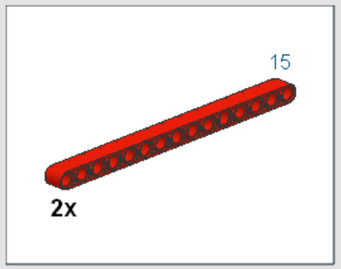
15
2x

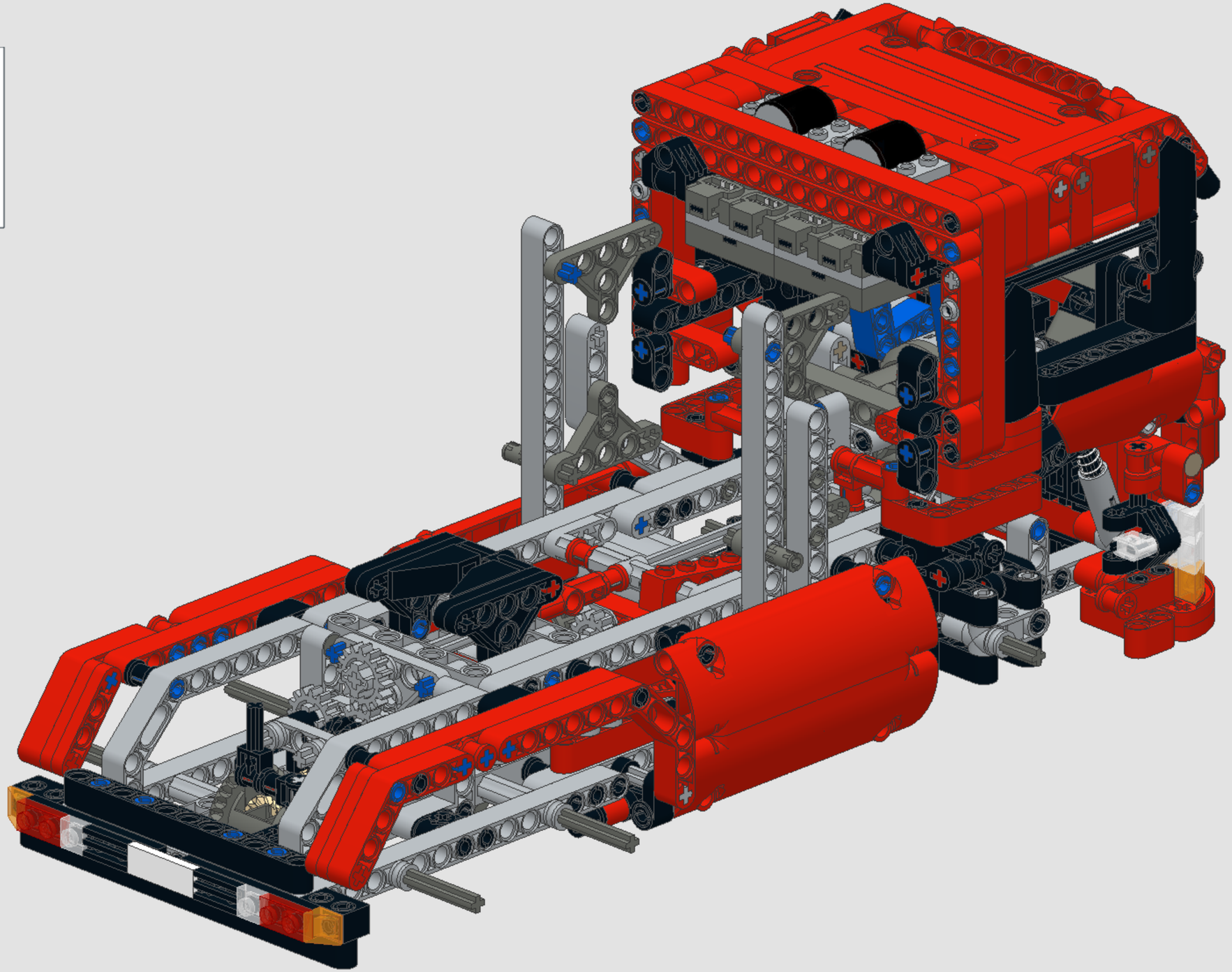

2x

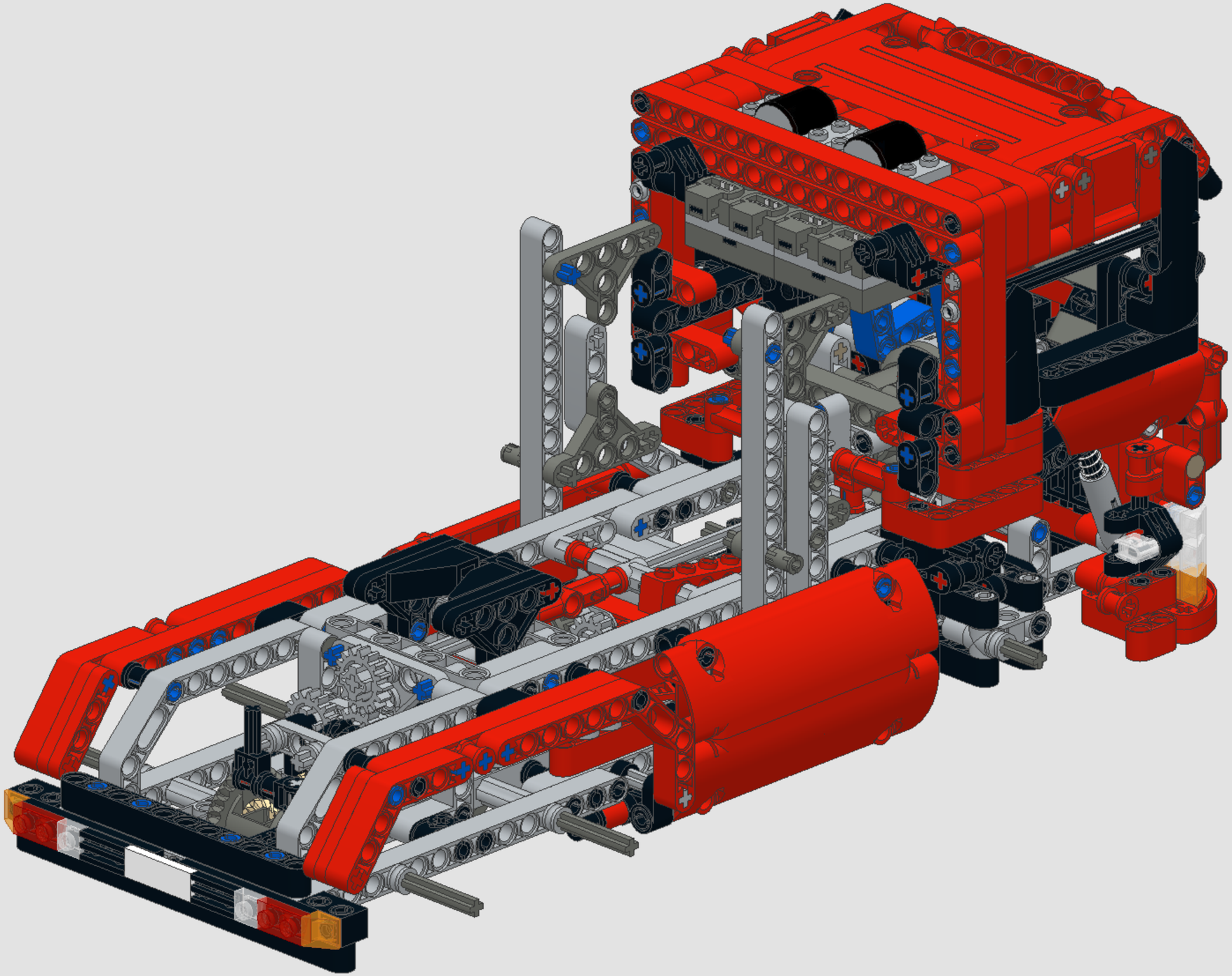

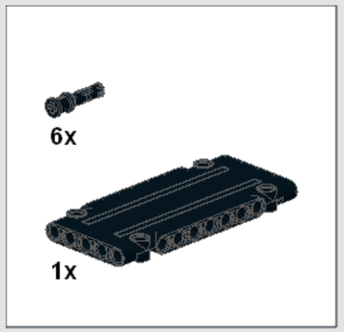
6x
1x

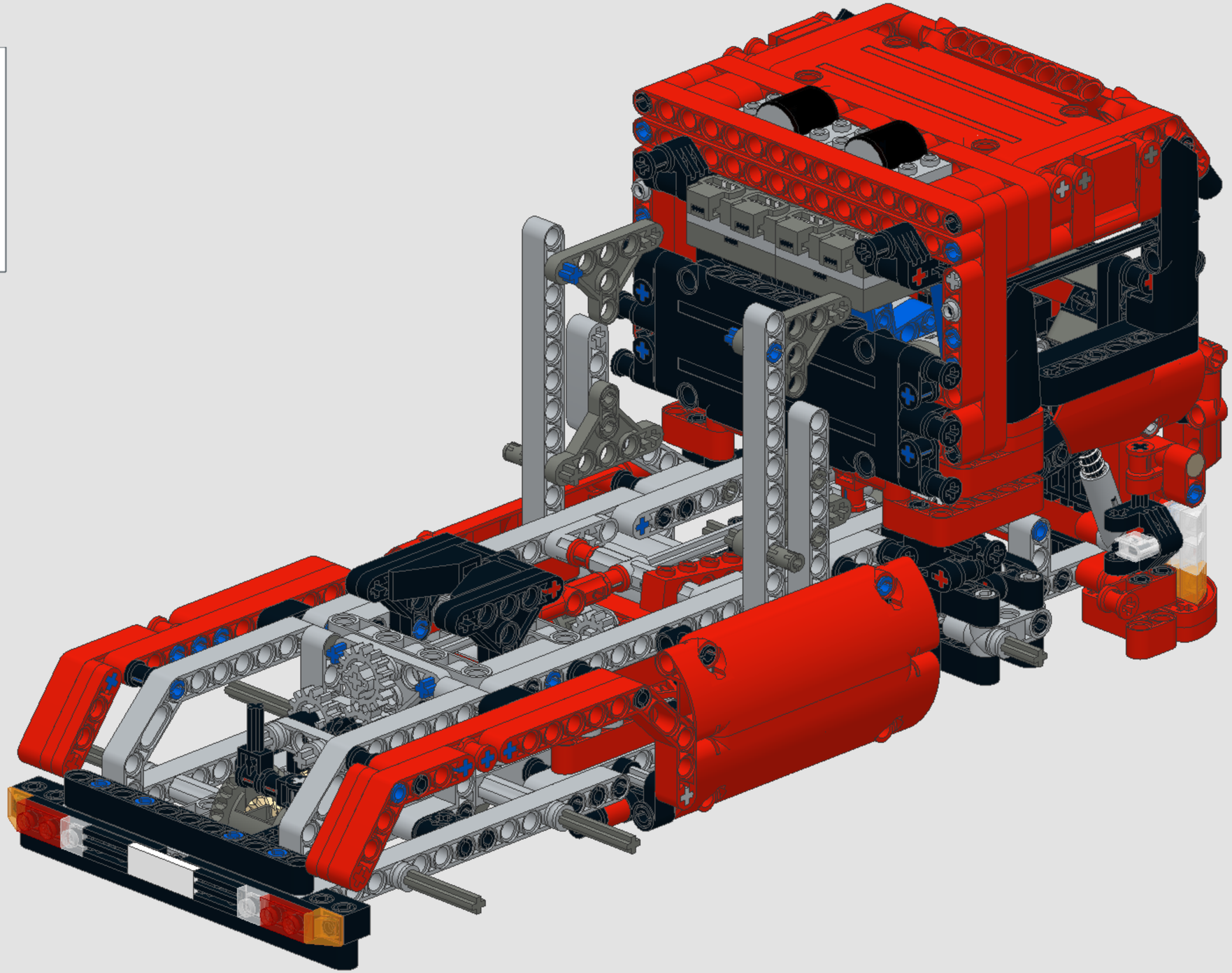

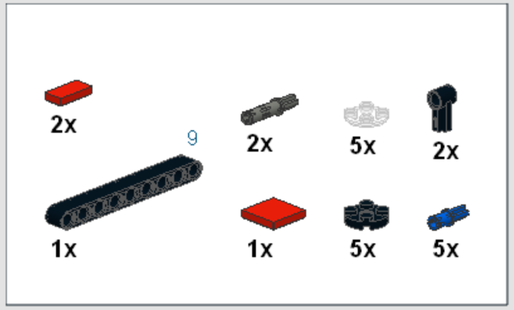
2x
9
2x
5x
2x
1x
1x
5x
5x

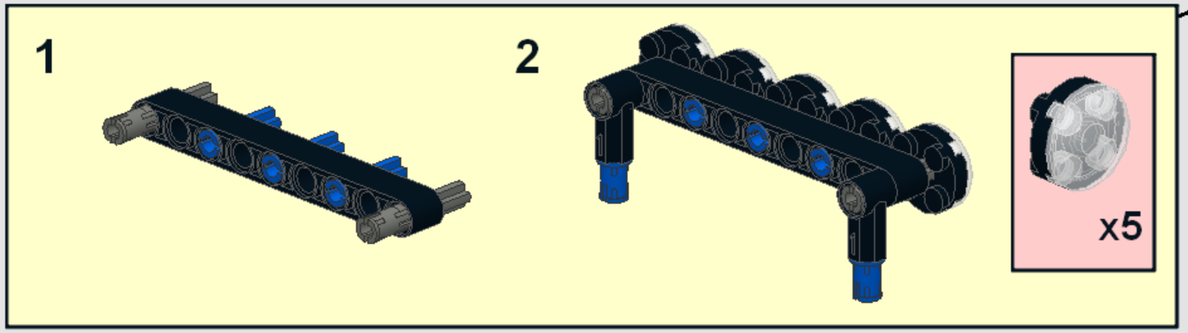
1
2
x5

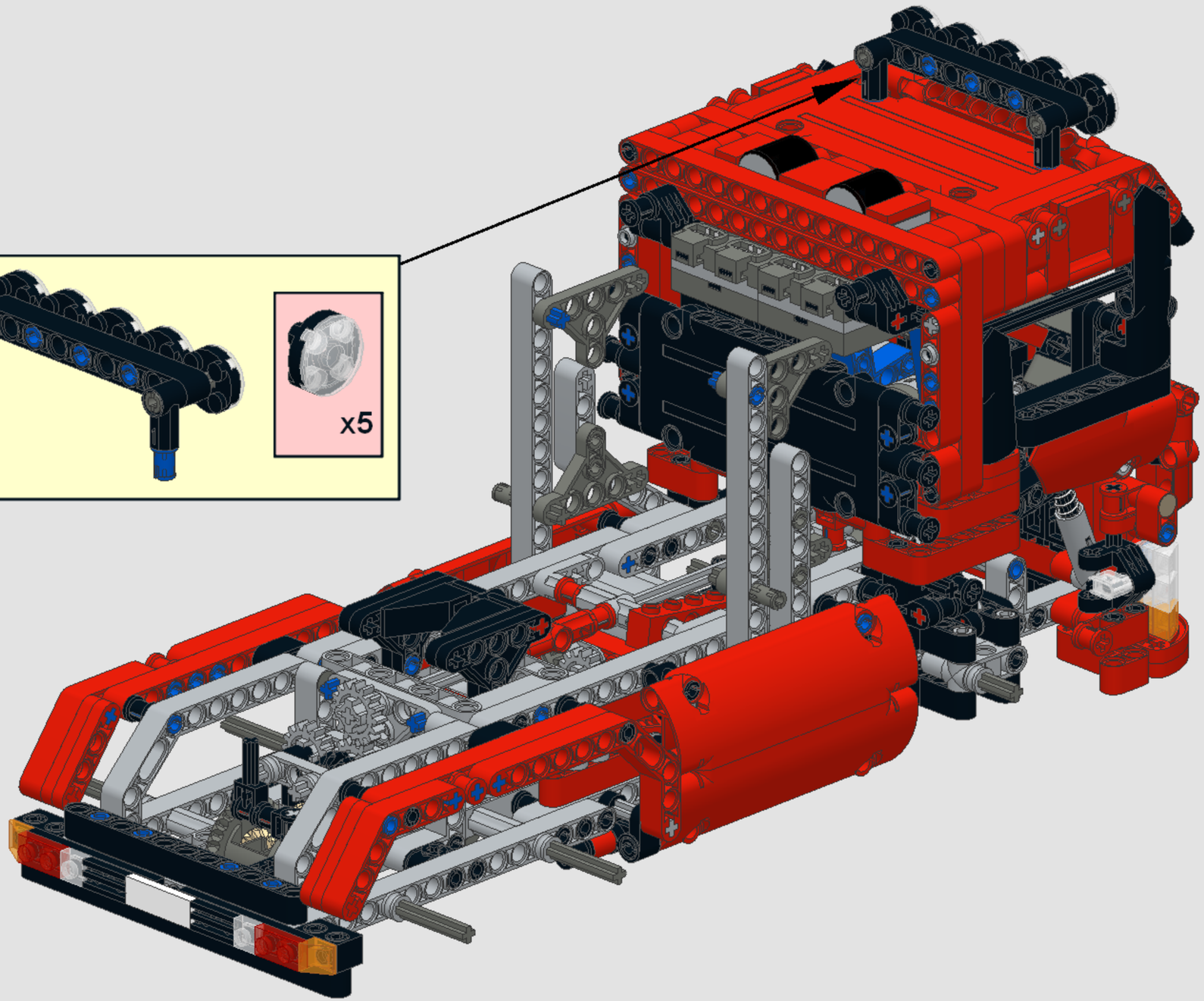

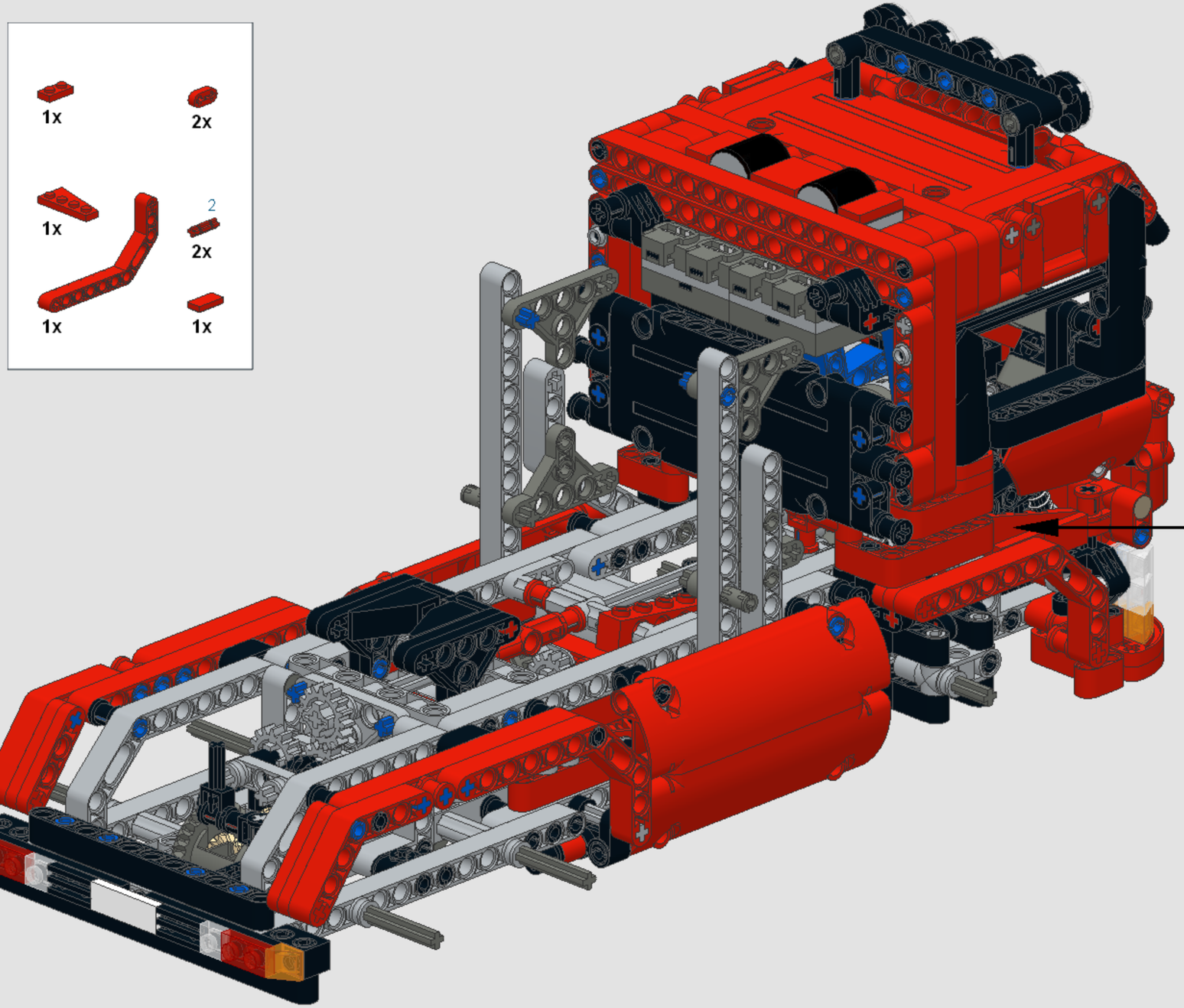
1x
2x
1x
2
2x
1x
1x

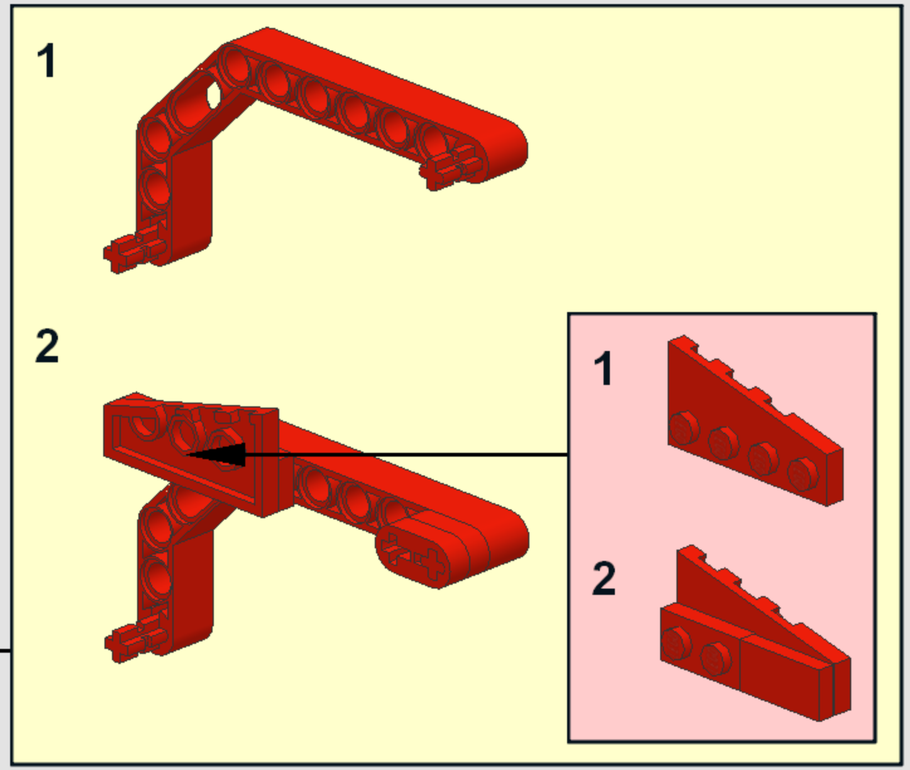
1
2
1
2

2x
3x
6
1x
2x

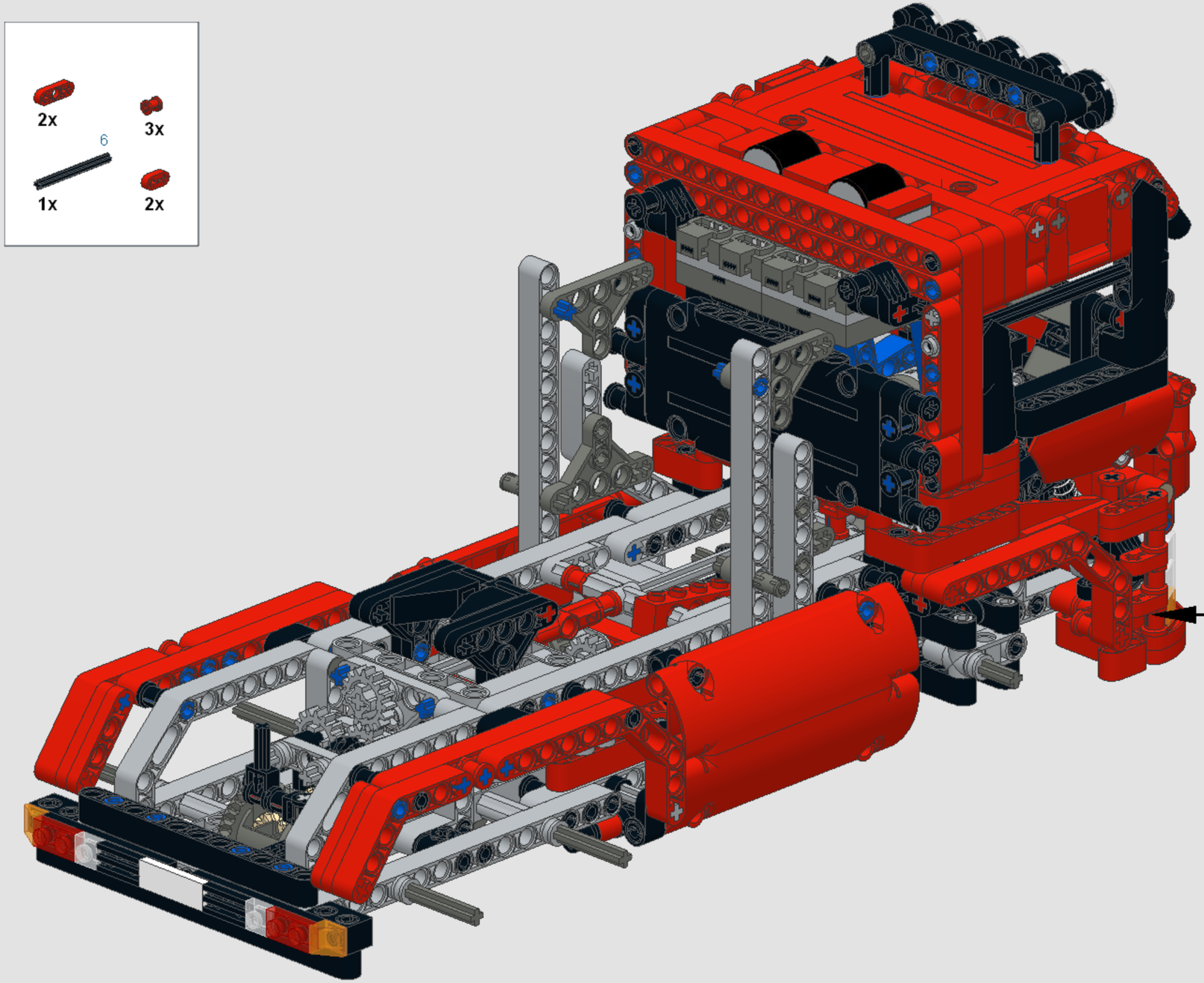

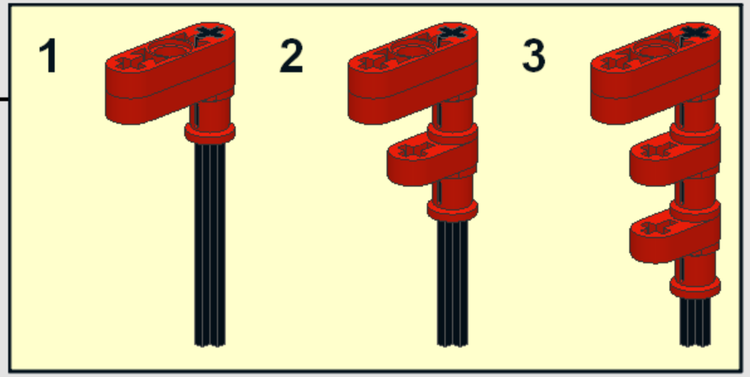
1
2
3

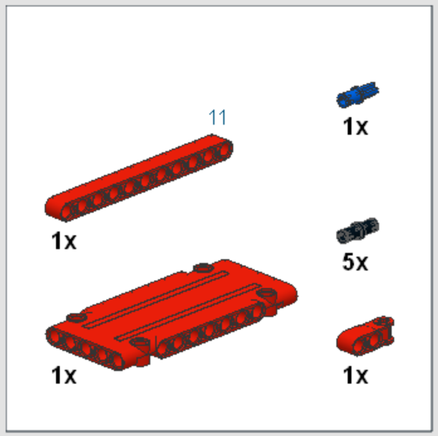
11
1x
1x
5x
1x
1x

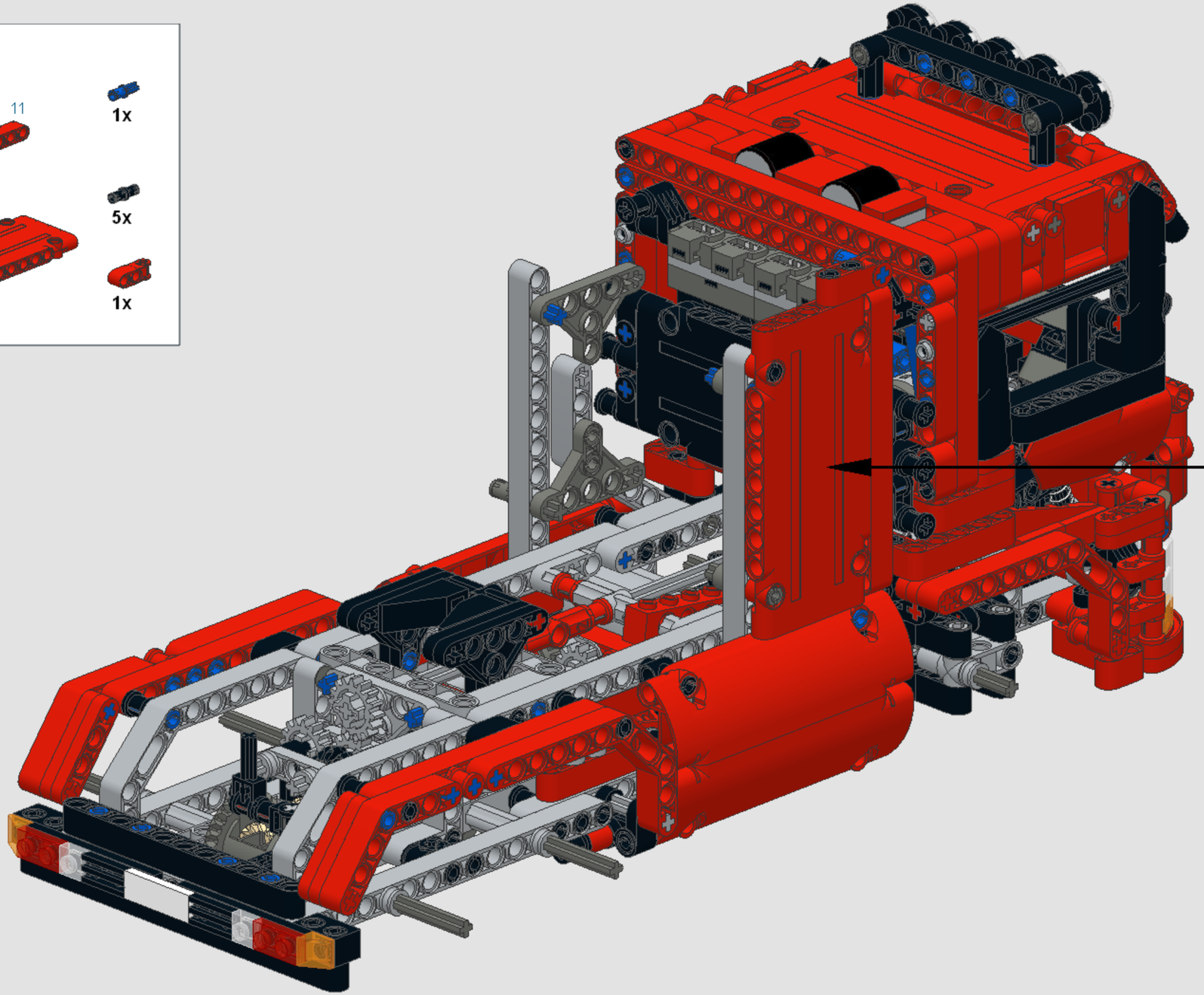

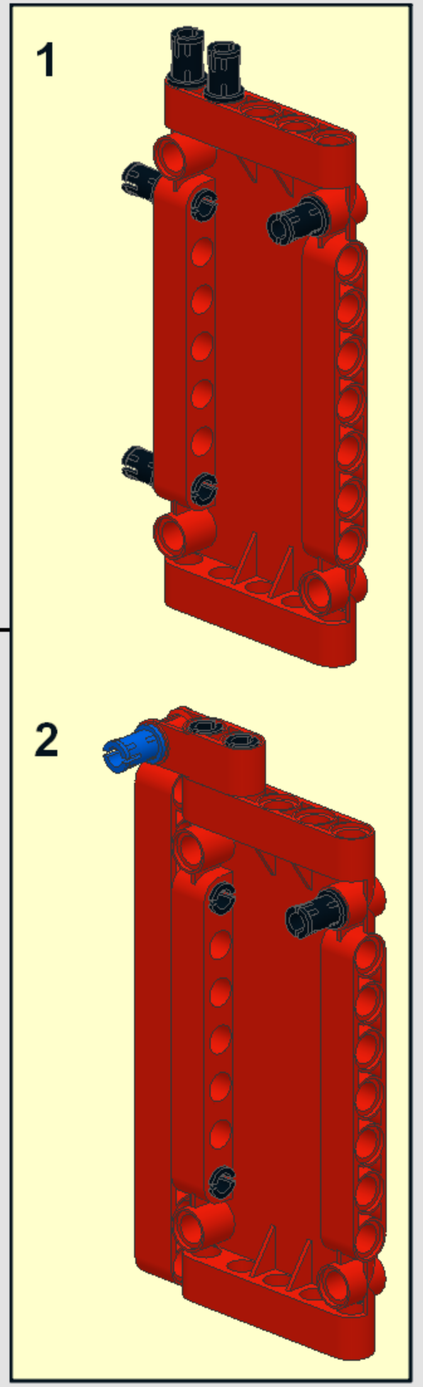
1
2

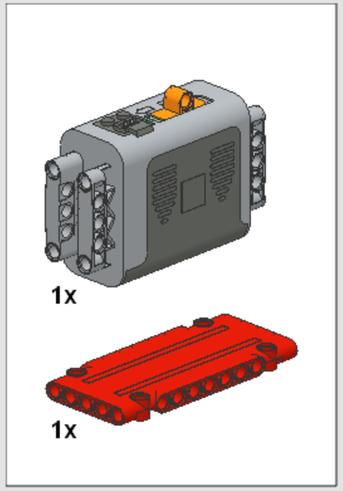
1x
1x

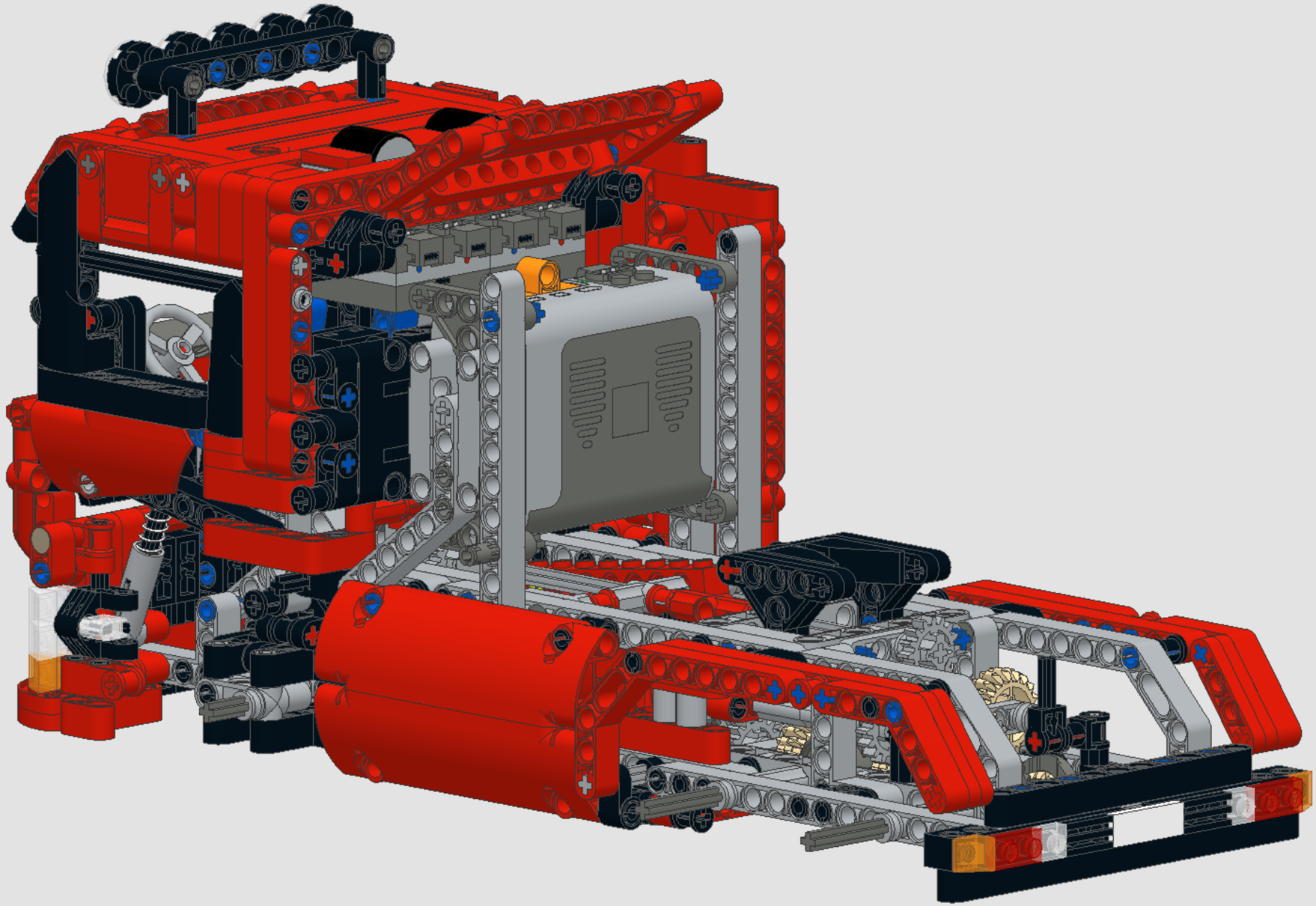

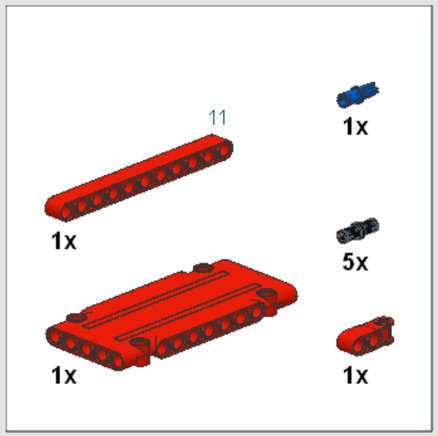
11
1x
1x
5x
1x
1x

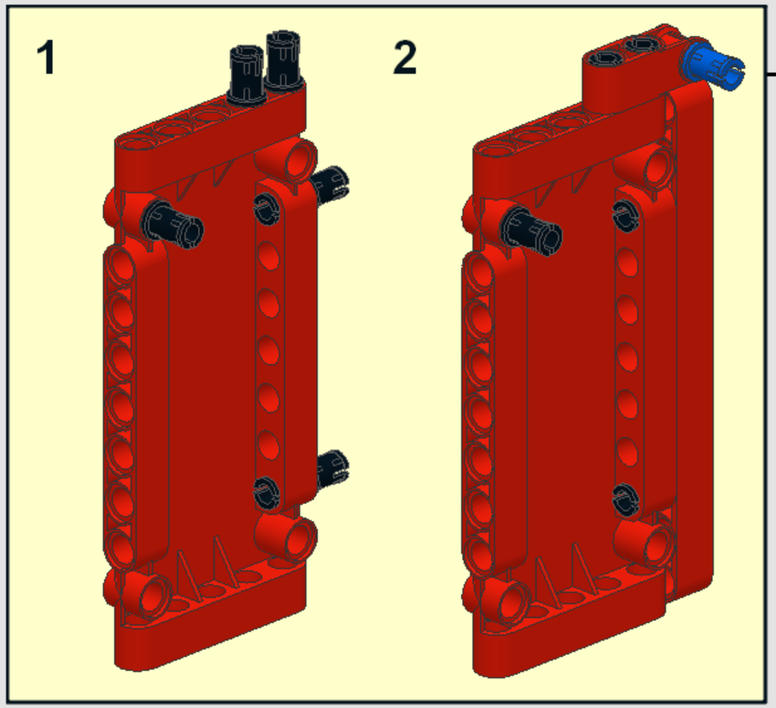
1
2

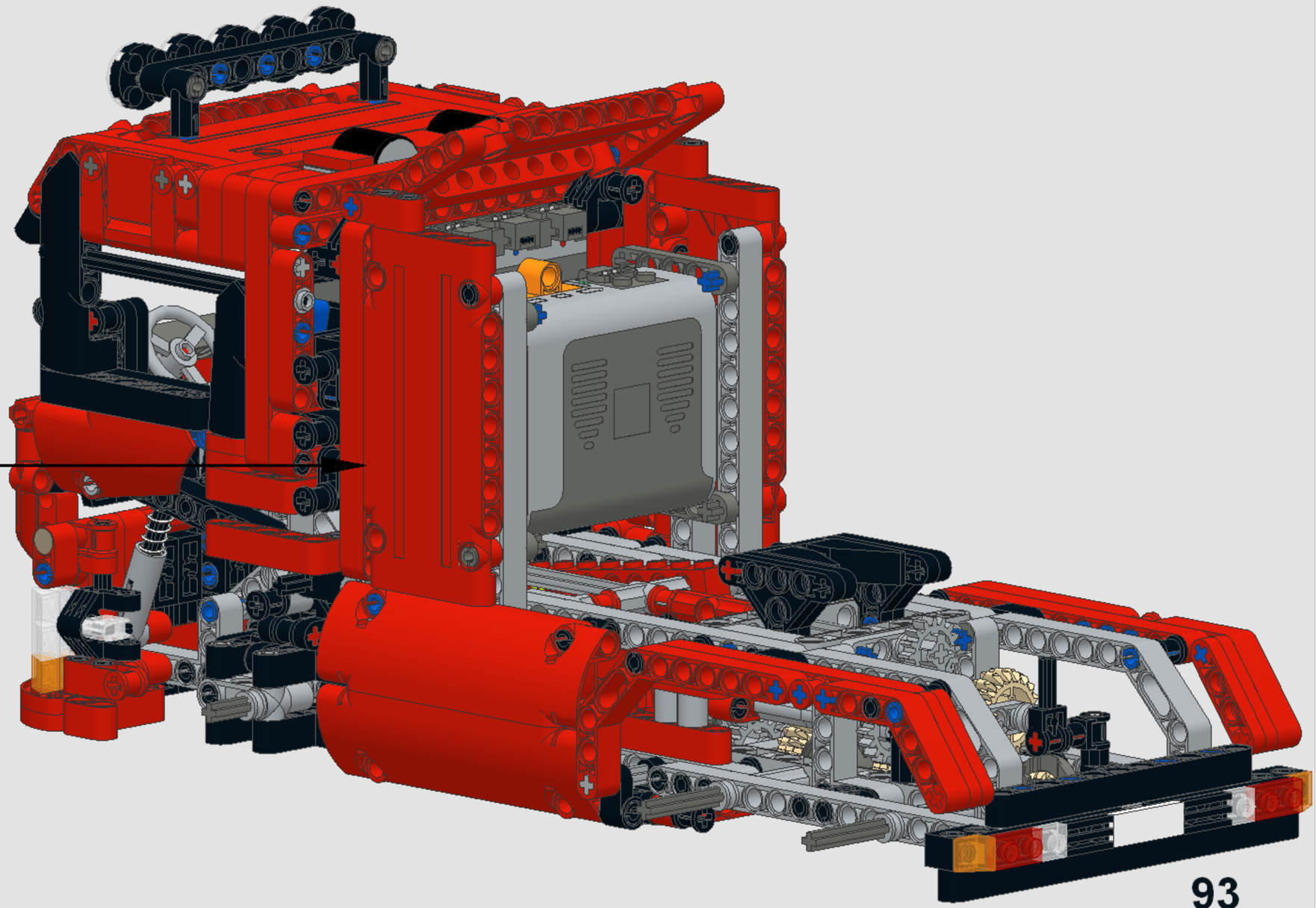

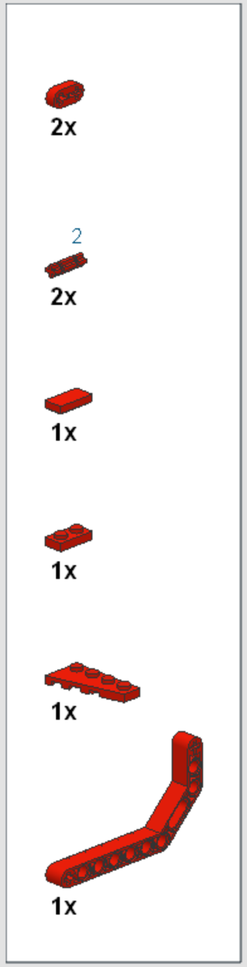
2x
2
2x
1x
1x
1x
1x

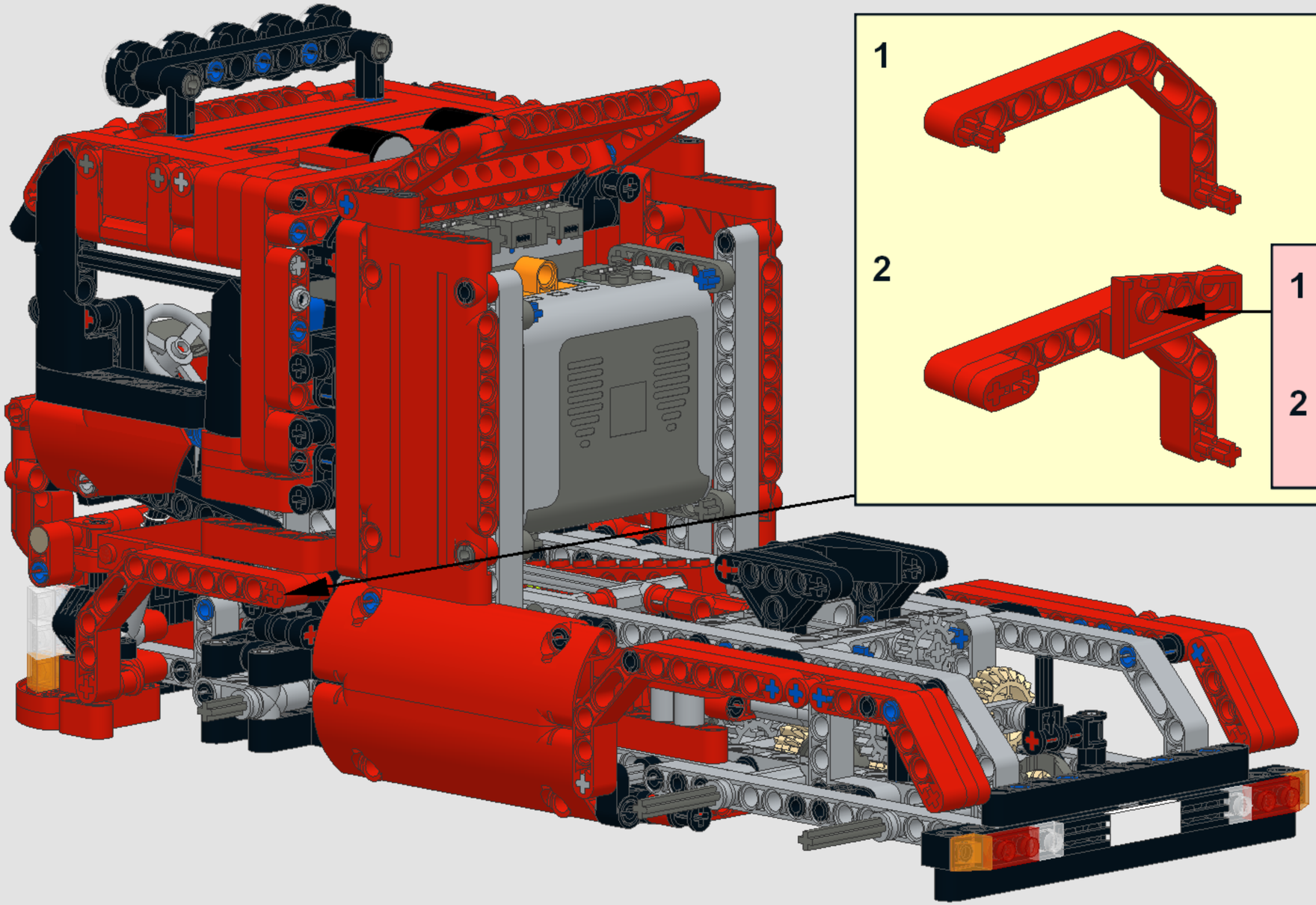

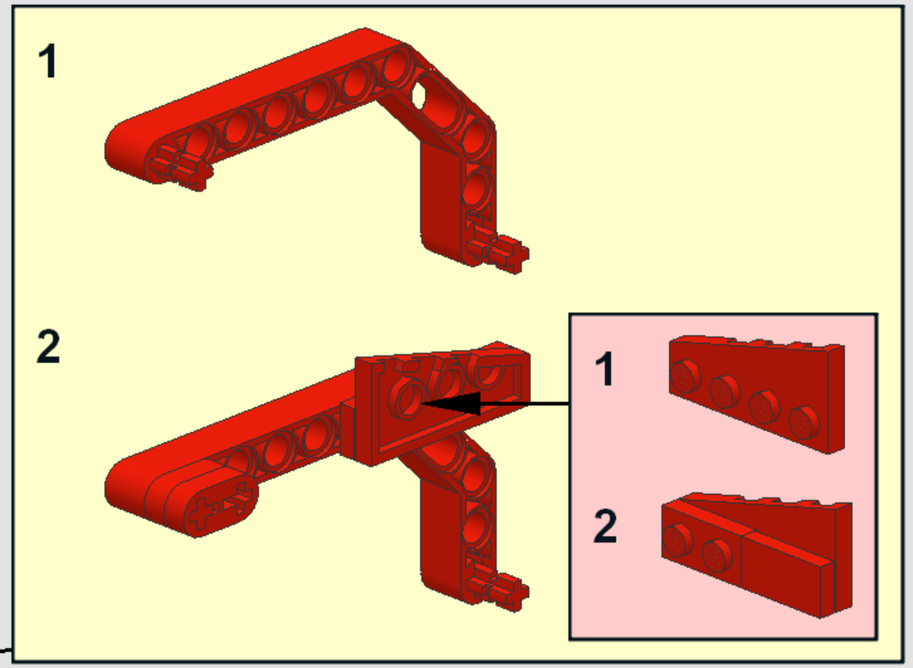
1
2
1
2

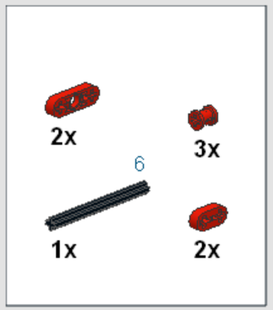
2x
3x
6
1x
2x

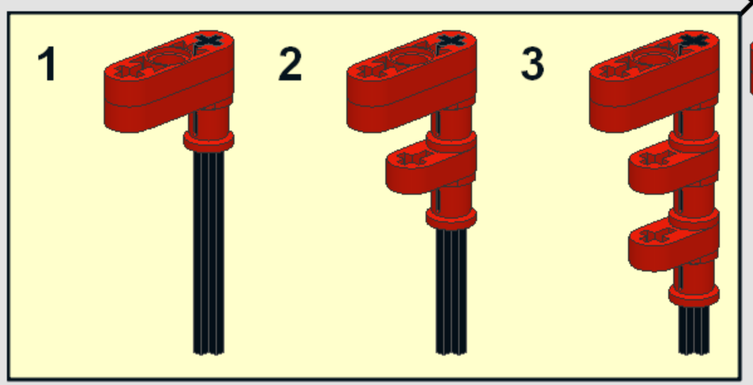
1
2
3

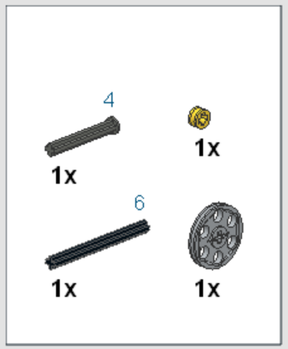
4
1x
1x
6
1x
1x

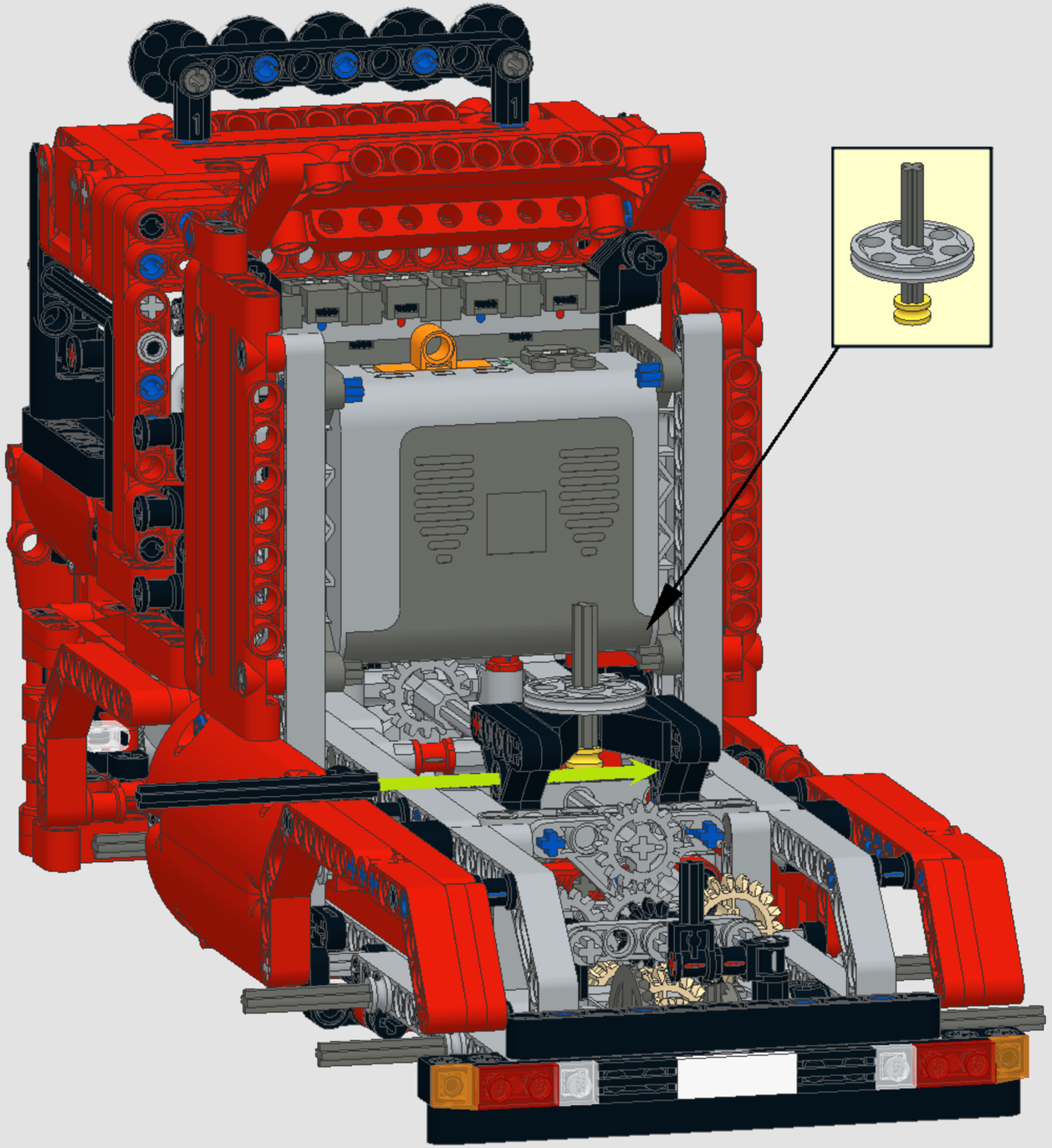

2x

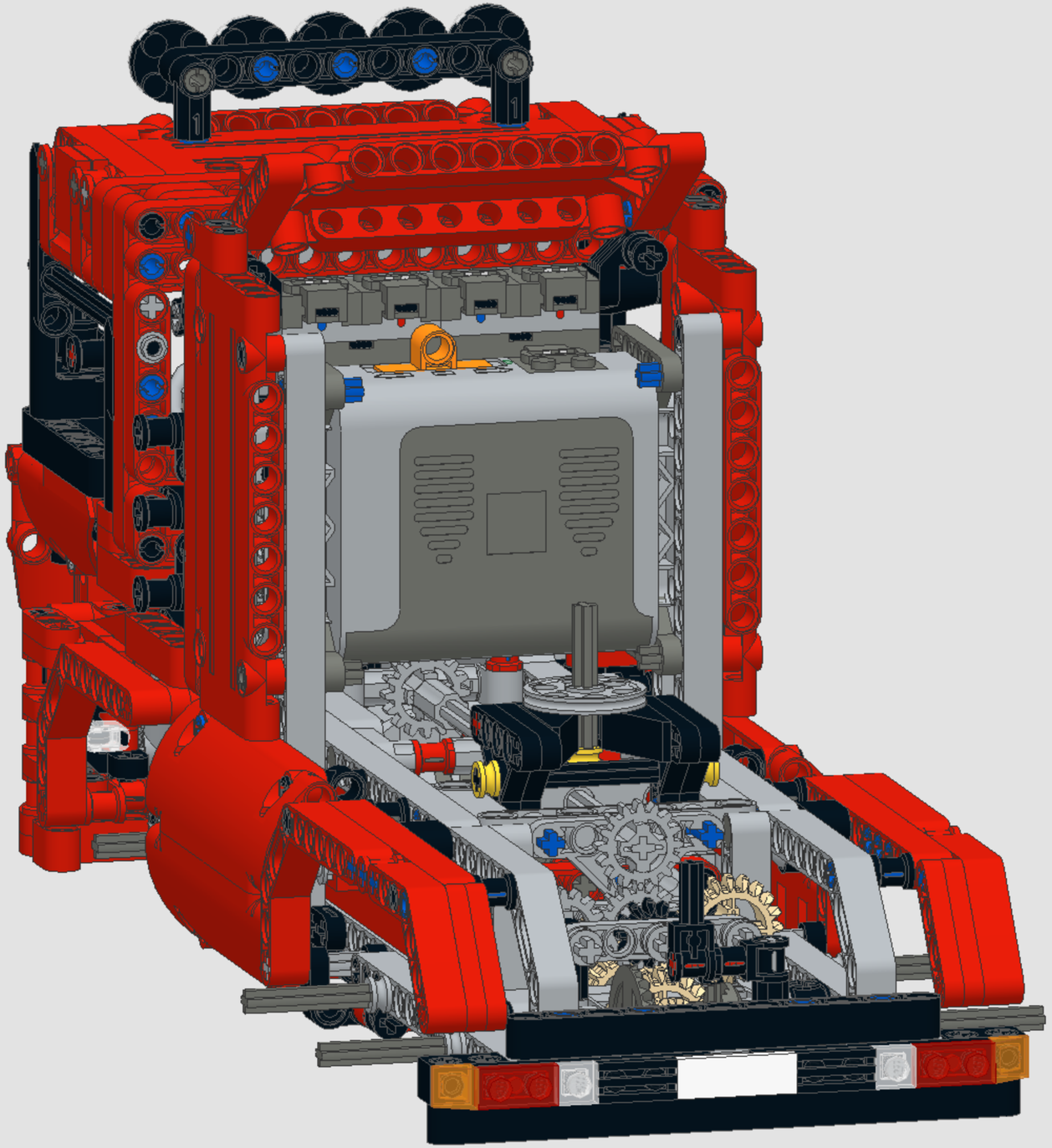

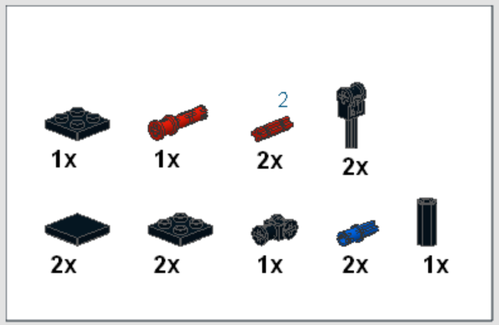
1x
1x
2
2x
2x
2x
2x
1x
2x
1x
1x

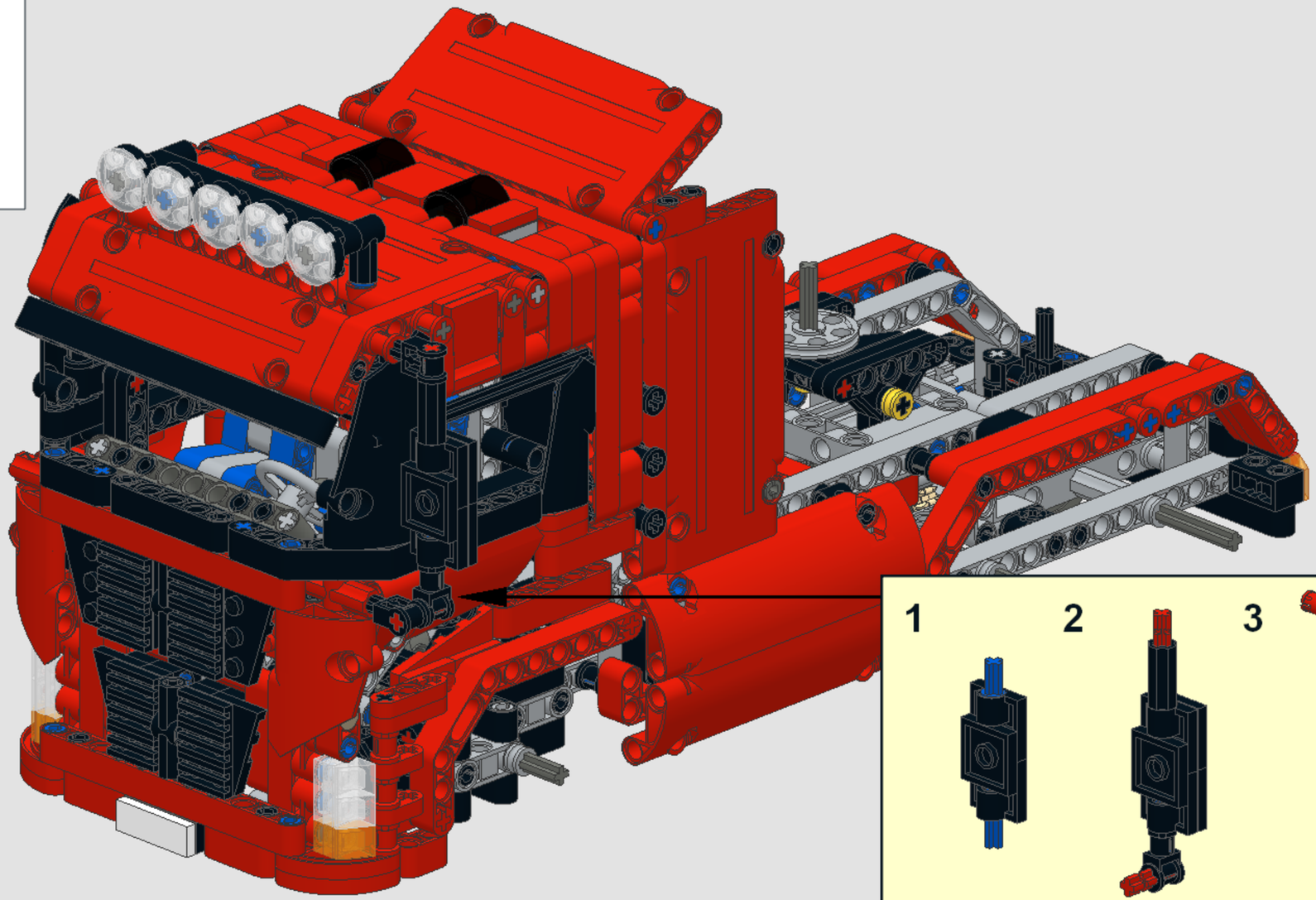

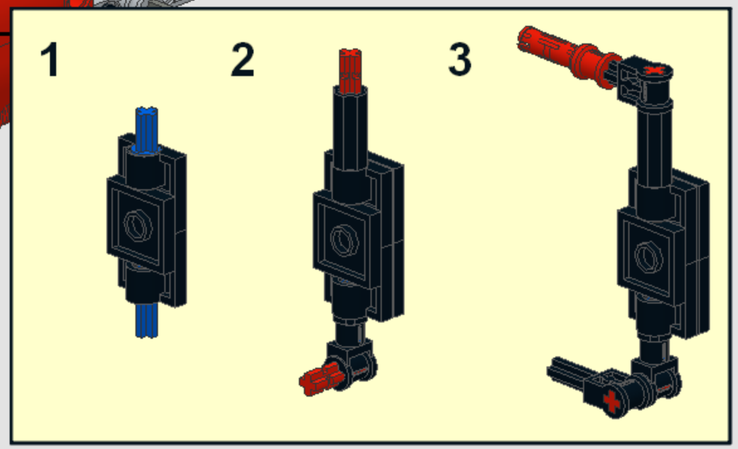
1
2
3

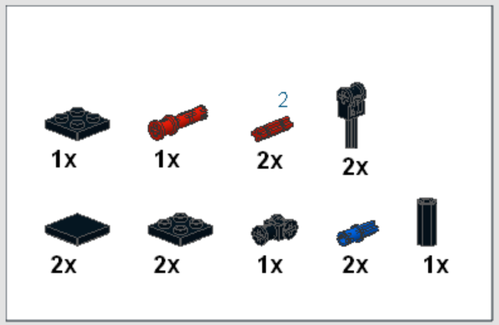
1x
1x
2
2x
2x
2x
2x
1x
2x
1x

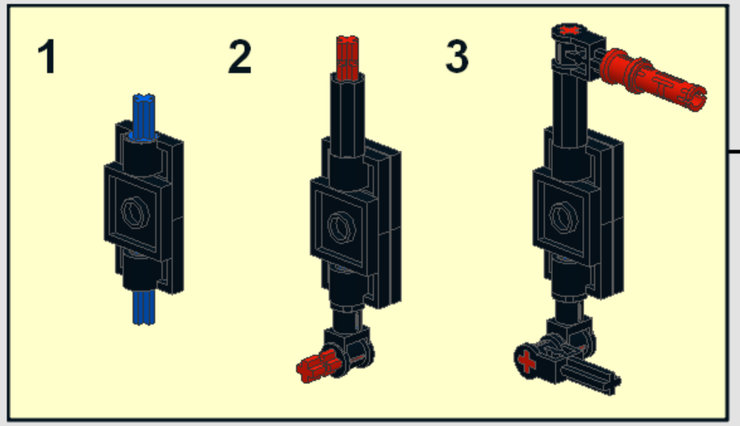
1
2
3

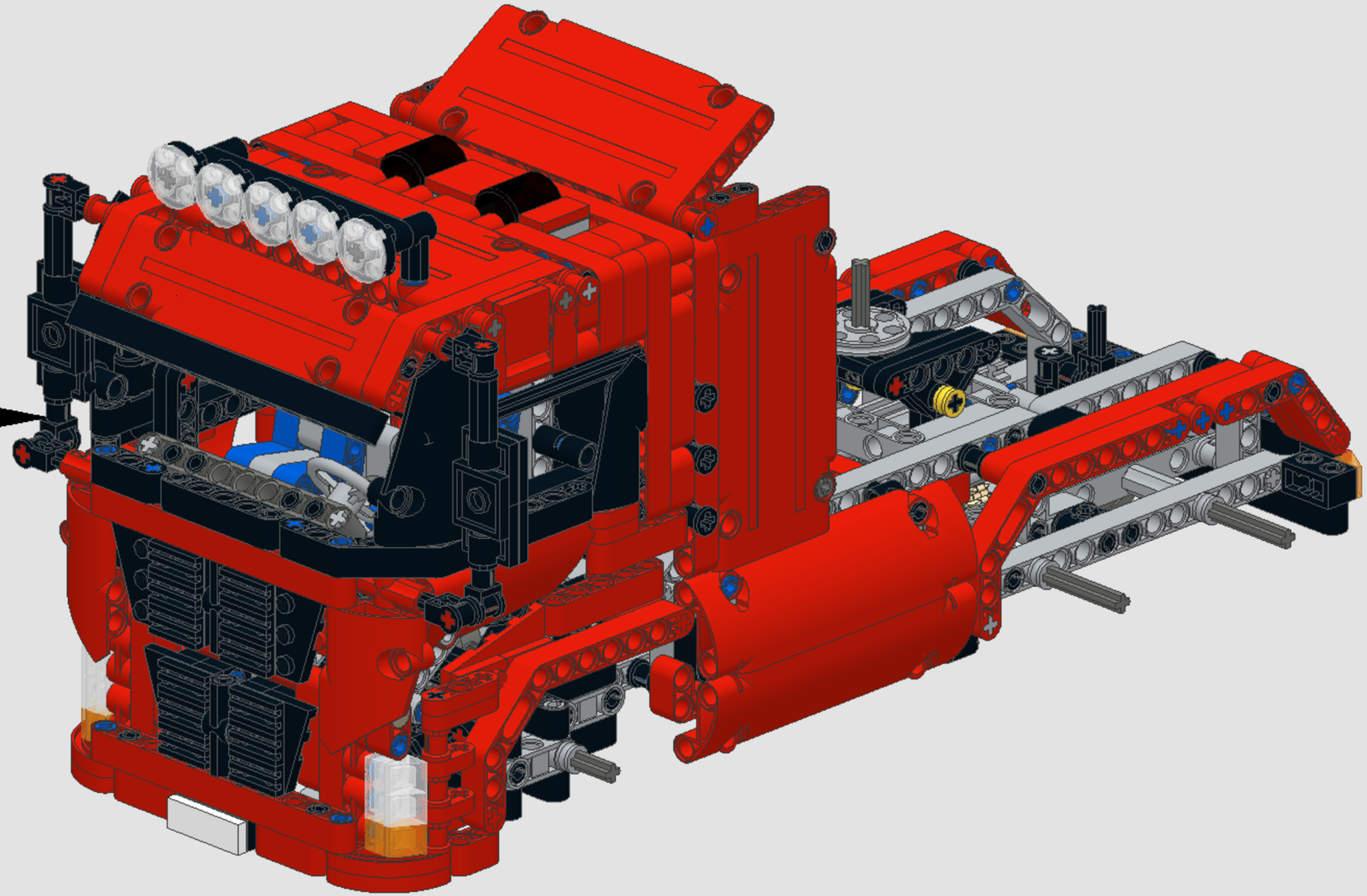

7x
7x

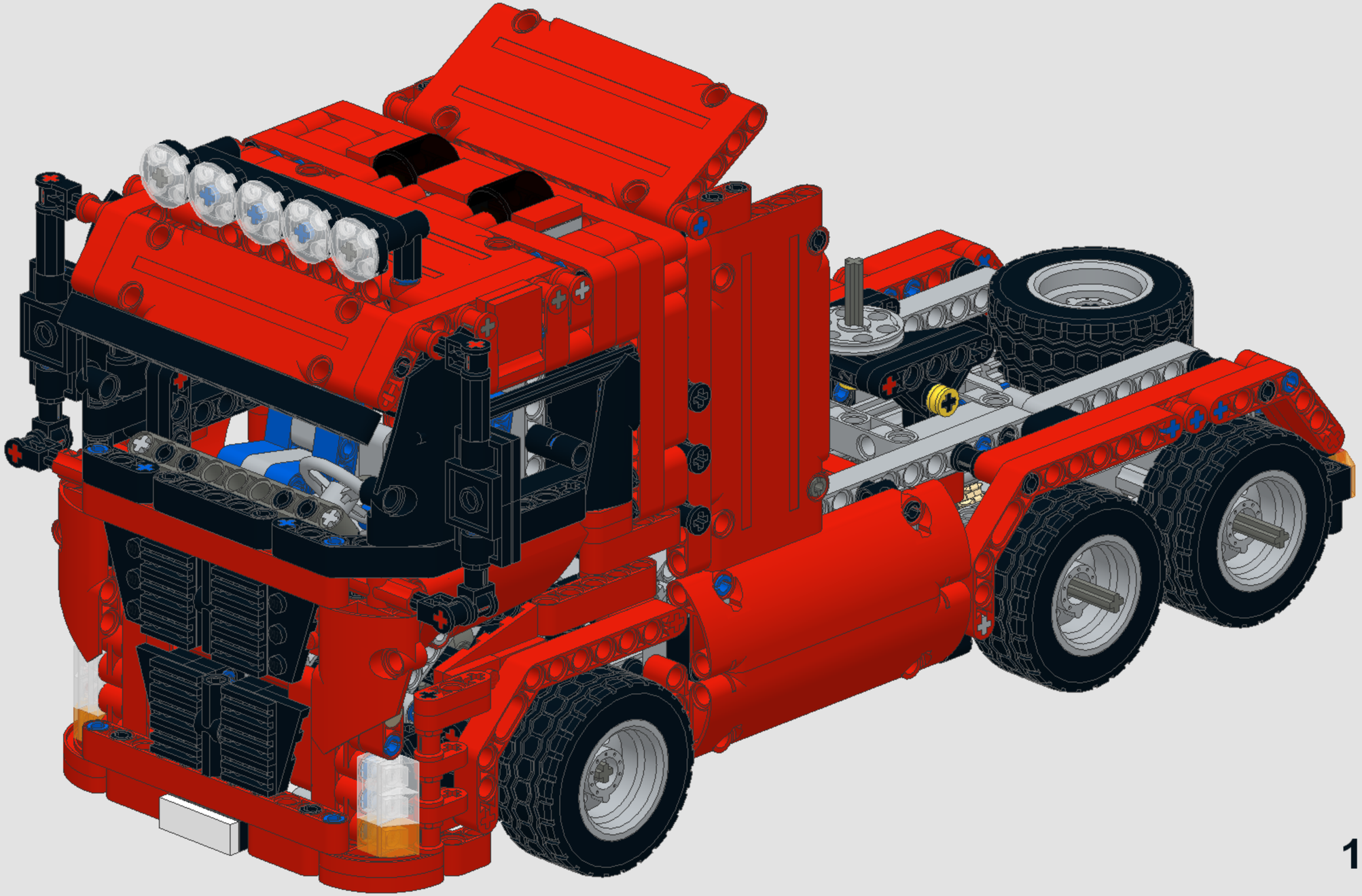

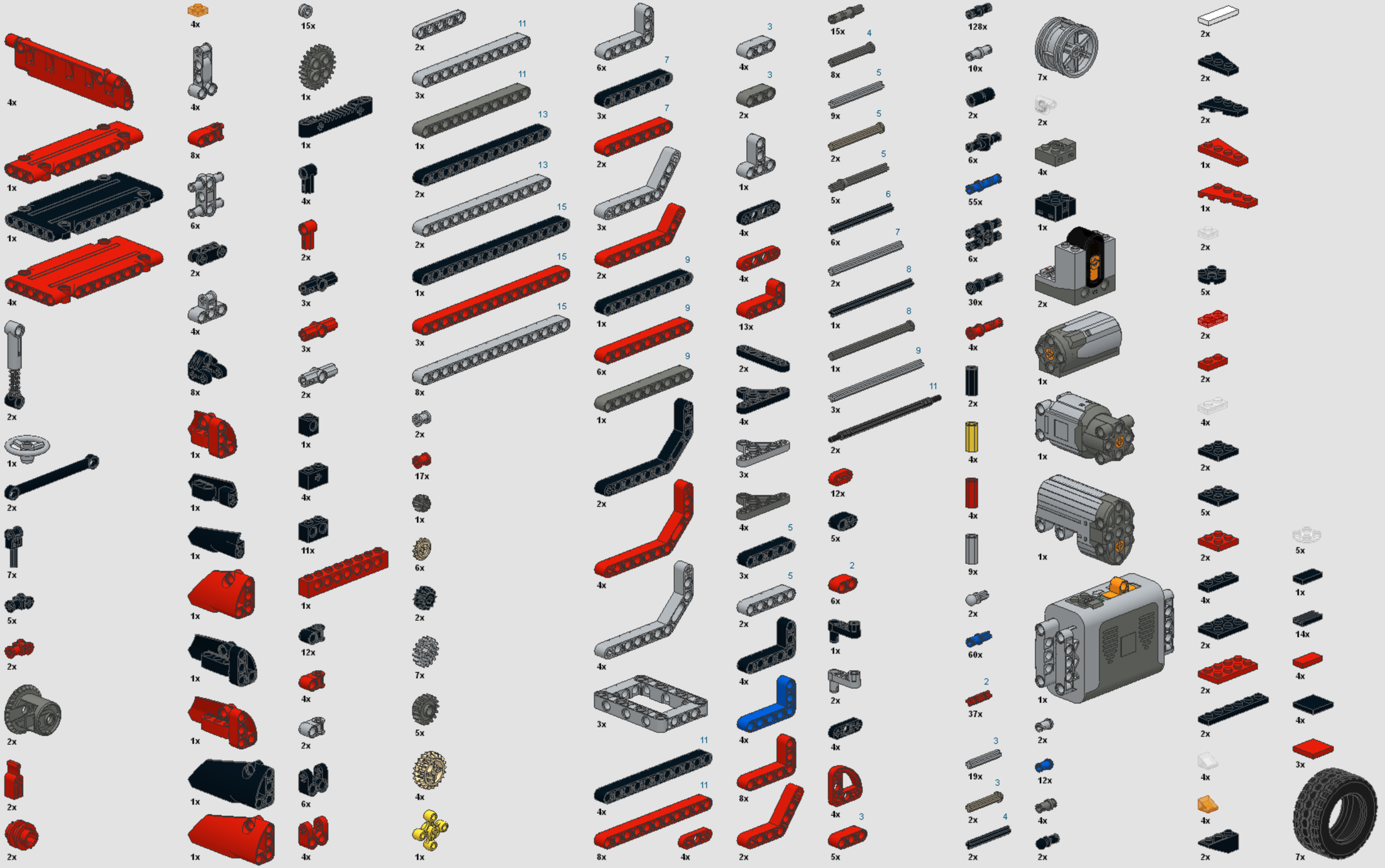
4x
1x
1x
4x
2x
1x
2x
7x
5x
2x
2x
2x
2x
4x
4x
8x
6x
2x
4x
8x
1x
1x
1x
1x
1x
1x
1x
1x
15x
1x
1x
4x
2x
3x
3x
2x
1x
4x
11x
1x
12x
4x
2x
6x
4x
2x
3x
1x
2x
2x
1x
3x
8x
2x
17x
1x
6x
2x
7x
5x
4x
1x
6x
7
3x
7
2x
3x
2x
9
1x
9
6x
9
1x
2x
4x
4x
3x
4x
11
4x
11
8x
4x
3
4x
3
2x
1x
4x
4x
13x
2x
4x
3x
4x
5
3x
5
2x
4x
4x
8x
2x
15x
4
8x
5
9x
5
2x
5
5x
6
6x
7
2x
8
1x
8
1x
9
3x
11
2x
12x
5x
2
6x
1x
2x
4x
4x
3
5x
128x
10x
2x
6x
55x
6x
30x
4x
2x
4x
4x
9x
2x
60x
2
37x
3
19x
3
2x
4
2x
7x
2x
4x
1x
2x
1x
1x
1x
1x
2x
12x
4x
2x
2x
2x
2x
1x
1x
2x
5x
2x
2x
4x
2x
5x
2x
4x
2x
2x
2x
4x
4x
2x
5x
1x
14x
4x
4x
3x
7x