Charging and VCC layer

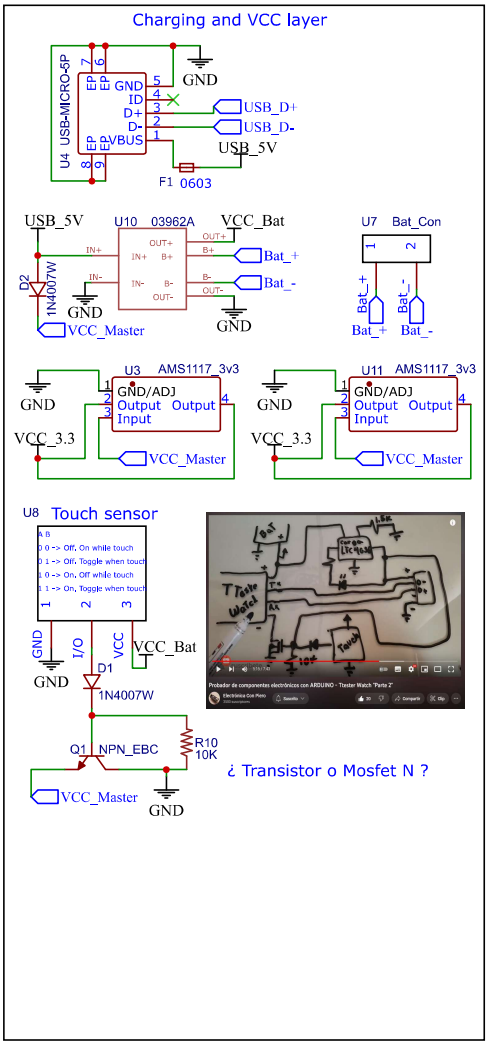

IC's and sensors layer

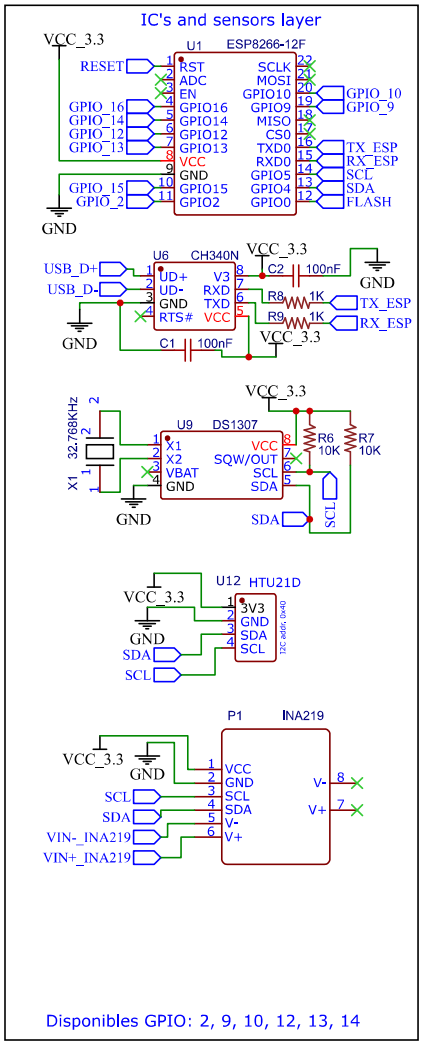

Disponibles GPIO: 2, 9, 10, 12, 13, 14

Display and buttons layer

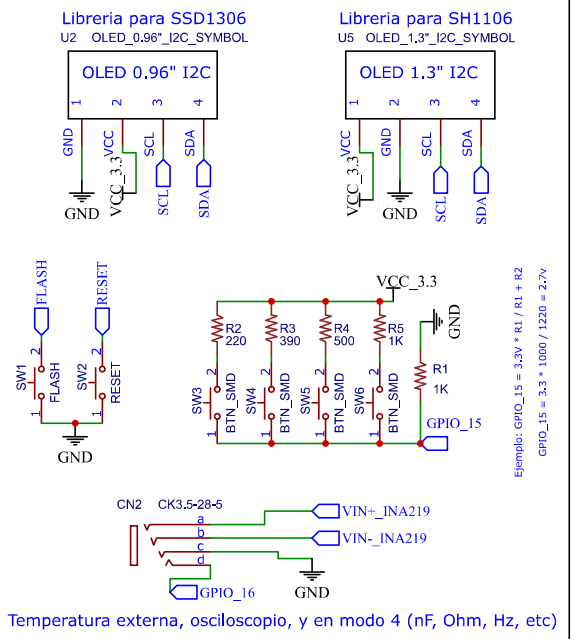

Temperatura externa, osciloscopio, y en modo 4 (nF, Ohm, Hz, etc)

Falta el DIP Switch para elegir el modo

TITLE: Watch-i-metro		REV: 1.6
EasyEDA	Company: Colegio Juan Comenius	Sheet: 1/1
	Date: 2023-03-22 Drawn By: Rubén Mellado C.	