Charging and VCC layer

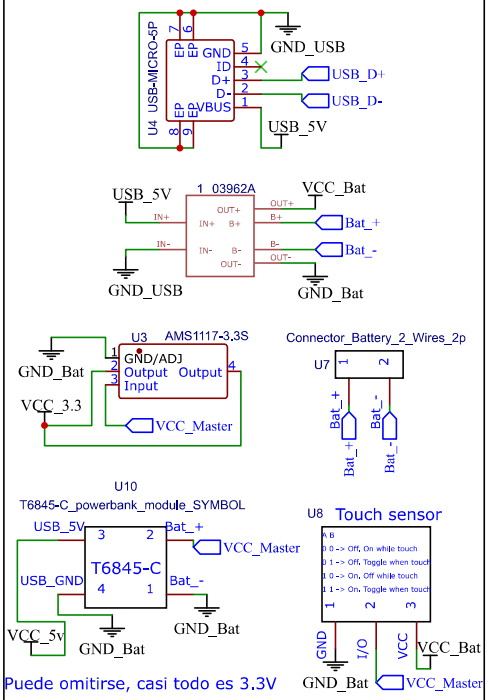

Puede omitirse, casi todo es 3.3V

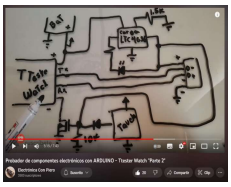

Mosfet N, conectado a touch I/O, GND_Bat y GND_ESP
Conectar USB_5V al I/O, para encienda al conectar USB
Poner diodo en I/O y resistor P_UP 10K GND_Bat
Tener en cuenta que el I/O será el "5V entrada VCC"

IC's and sensors layer

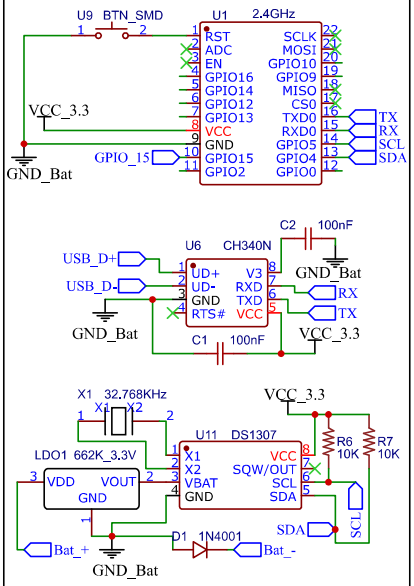

Falta sensor de Voltaje y Amperios

Sensor ºC y %humedad, misma pantalla sonda

¿Detector componente (diodo, condensador, etc)?

Display and buttons layer

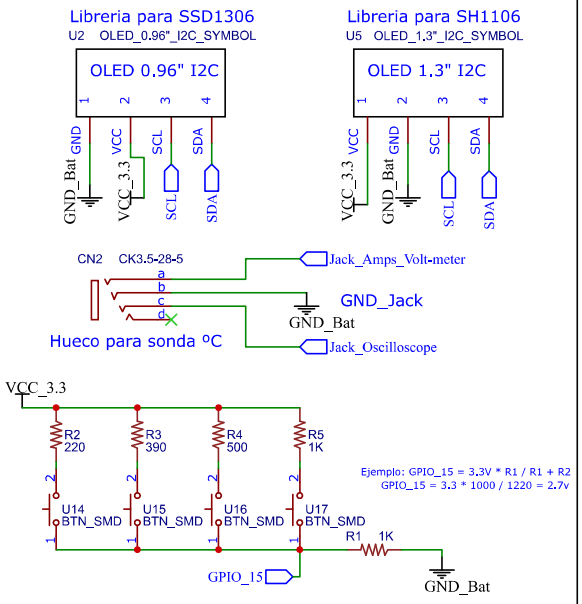

Falta asignar pin osciloscopio

Falta el DIP Switch para elegir el modo

TITLE: Watch-i-metro		REV: 1.1
EasyEDA	Company: Colegio Juan Comenius	Sheet: 1/1
	Date: 2023-03-12 Drawn By: Rubén Mellado C.	