Charging and VCC layer

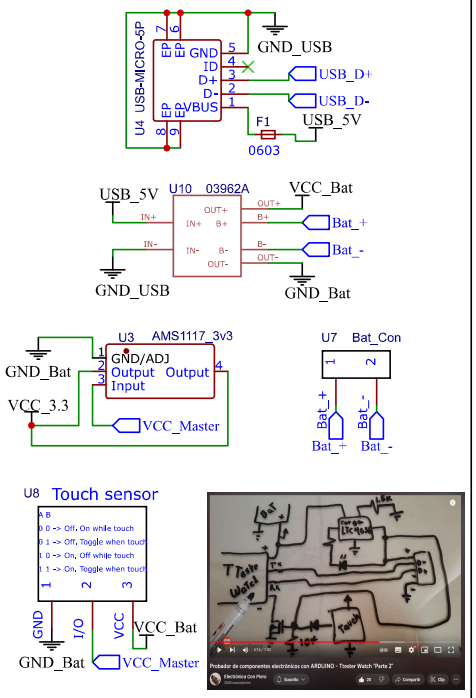

U8 Touch sensor

Mosfet N, conectado a touch I/O, GND_Bat y GND_ESP
Conectar USB_5V al I/O, para encienda al conectar USB
Poner diodo en I/O y resistor P_UP 10K GND_Bat
Tener en cuenta que el I/O será el "5V entrada VCC"

IC's and sensors layer

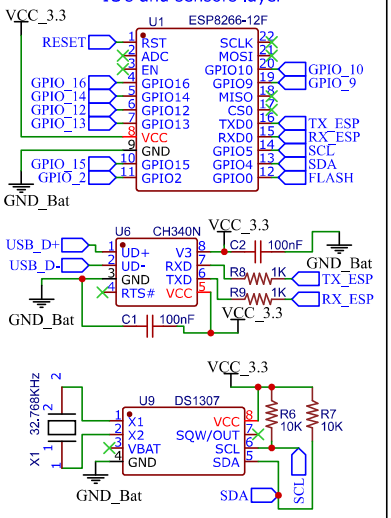

Falta sensor de Voltaje y Amperios

Sensor ºC y %humedad, misma pantalla sonda

¿Detector componente (diodo, condensador, etc)?

Falta asignar GPIO: 2, 9, 10, 12, 13, 14

Display and buttons layer

Libreria para SSD1306
U2 OLED_0.96"_I2C_SYMBOL

Libreria para SH1106
U5 OLED_1.3"_I2C_SYMBOL

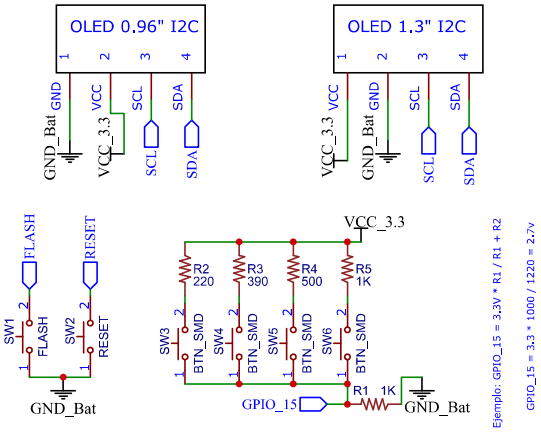

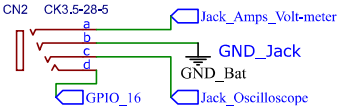

Para sonda temperatura esterna

Falta asignar pin osciloscopio

Falta el DIP Switch para elegir el modo

TITLE: Watch-i-metro		REV: 1.3
EasyEDA	Company: Colegio Juan Comenius	Sheet: 1/1
	Date: 2023-03-19 Drawn By: Rubén Mellado C.	