Charging and VCC layer

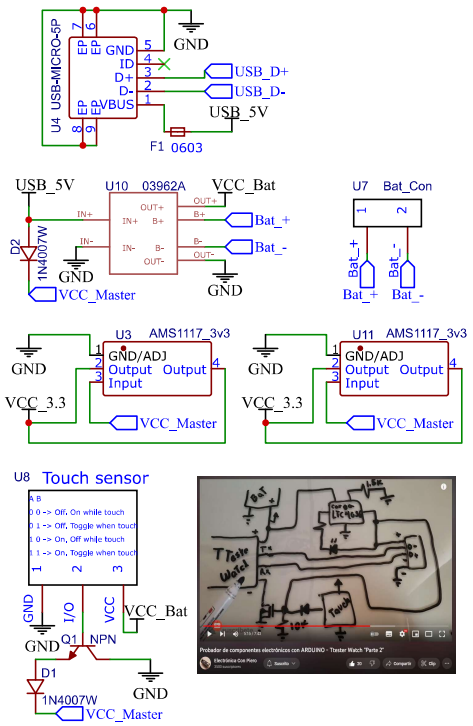

U8 Touch sensor

Falta transistor / mosfet de control

Para que el sensor tactil no soporte la corriente

Mosfet N, conectado a touch I/O, GND_Bat y GND_ESP
Conectar USB_5V al I/O, para encienda al conectar USB
Poner diodo en I/O y resistor P_UP 10K GND_Bat
Tener en cuenta que el I/O será el "5V entrada VCC"

IC's and sensors layer

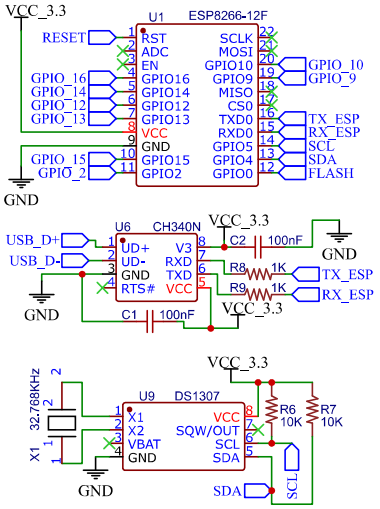

Falta sensor de Voltaje y Amperios

Falta asignar GPIO: 2, 9, 10, 12, 13, 14

Display and buttons layer

Libreria para SSD1306

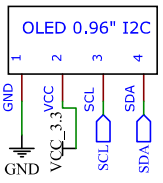

Libreria para SH1106

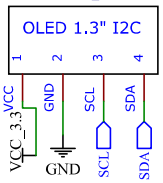

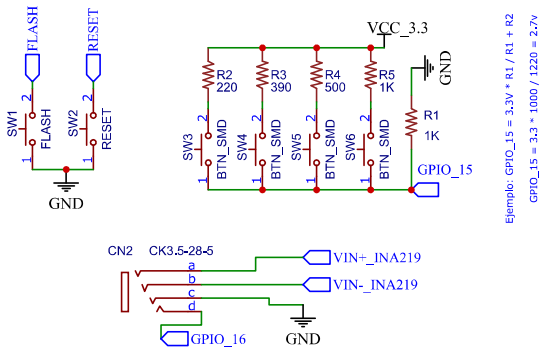

Temperatura externa, osciloscopio, modo 4 (Farad, Ohm, Hz, etc)

Falta el DIP Switch para elegir el modo

TITLE: Watch-i-metro		REV: 1.4
EasyEDA	Company: Colegio Juan Comenius	Sheet: 1/1
	Date: 2023-03-22 Drawn By: Rubén Mellado C.	