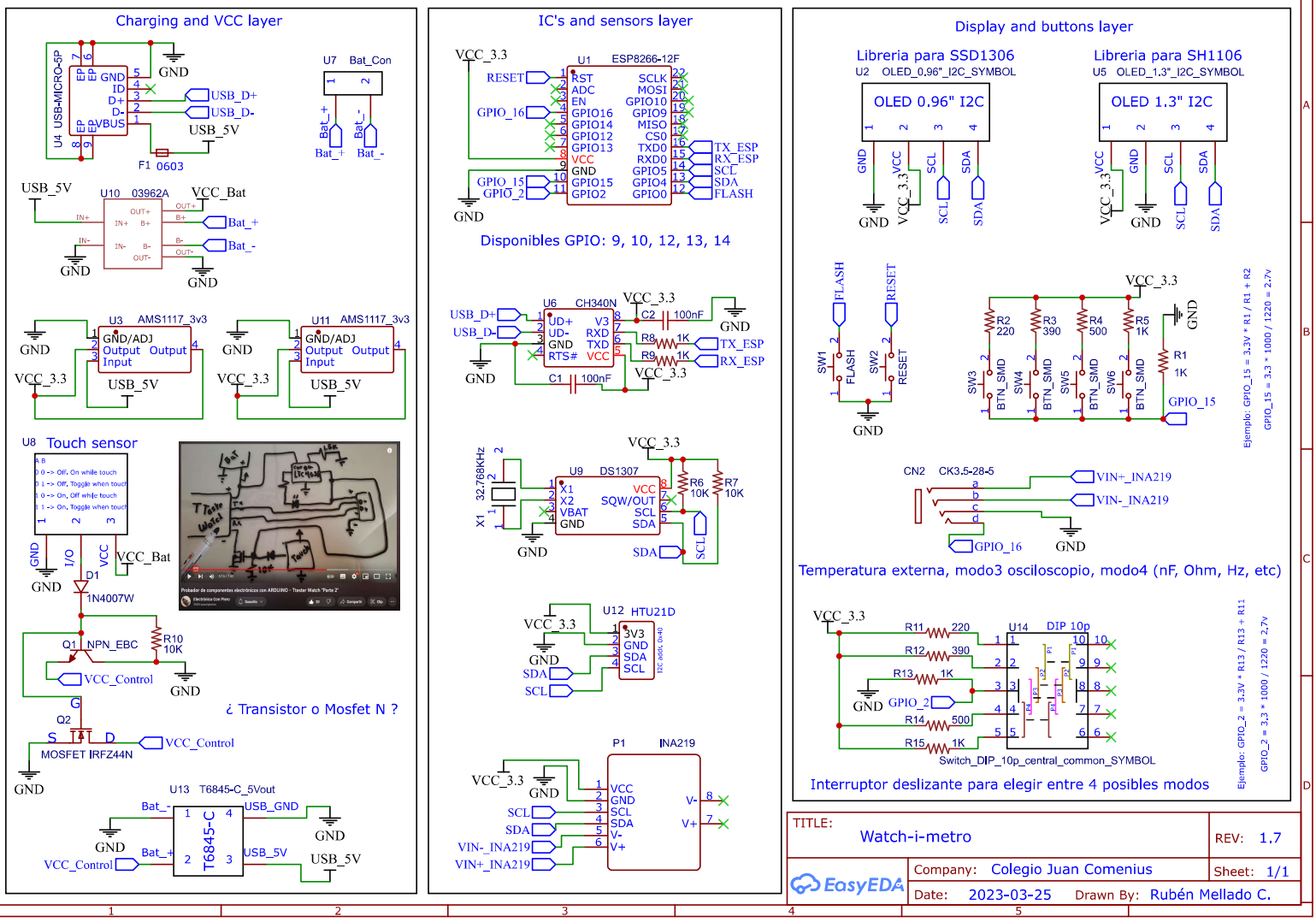
Charging and VCC layer
U4 USB-MICRO-5P
GND
ID
D+
D-
VBUS
USB_D+
USB_D-
USB_5V
F1 0603
U7 Bat_Con
Bat_+
Bat_-
U10 03962A
VCC_Bat
IN+
IN-
OUT+
OUT-
B+
B-
U3 AMS1117_3v3
U11 AMS1117_3v3
GND/ADJ
Output
Input
VCC_3.3
U8 Touch sensor
GND
I/O
VCC
D1
1N4007W
Q1 NPN_EBC
R10
10K
VCC_Control
¿ Transistor o Mosfet N ?
Q2
MOSFET IRFZ44N
U13 T6845-C_5Vout
T6845-C
USB_GND
IC's and sensors layer
U1 ESP8266-12F
RESET
GPIO_16
GPIO_15
GPIO_2
RST
ADC
EN
GPIO16
GPIO14
GPIO12
GPIO13
VCC
GND
GPIO15
GPIO2
SCLK
MOSI
GPIO10
GPIO9
MISO
CS0
TXD0
RXD0
GPIO5
GPIO4
GPIO0
TX_ESP
RX_ESP
SCL
SDA
FLASH
Disponibles GPIO: 9, 10, 12, 13, 14
U6 CH340N
UD+
UD-
RTS#
V3
RXD
TXD
C1 100nF
C2 100nF
R8 1K
R9 1K
U9 DS1307
X1
X2
VBAT
SQW/OUT
R6 10K
R7 10K
32.768KHz
U12 HTU21D
3V3
P1 INA219
V-
V+
VIN-_INA219
VIN+_INA219
Display and buttons layer
Libreria para SSD1306
U2 OLED_0.96"_I2C_SYMBOL
OLED 0.96" I2C
Libreria para SH1106
U5 OLED_1.3"_I2C_SYMBOL
OLED 1.3" I2C
R2 220
R3 390
R4 500
R5 1K
R1 1K
SW1
SW2
SW3
SW4
SW5
SW6
BTN_SMD
Ejemplo: GPIO_15 = 3.3V * R1 / R1 + R2
GPIO_15 = 3.3 * 1000 / 1220 = 2.7v
CN2 CK3.5-28-5
Temperatura externa, modo3 osciloscopio, modo4 (nF, Ohm, Hz, etc)
R11 220
R12 390
R13 1K
R14 500
R15 1K
U14 DIP 10p
Switch_DIP_10p_central_common_SYMBOL
Interruptor deslizante para elegir entre 4 posibles modos
Ejemplo: GPIO_2 = 3.3V * R13 / R13 + R11
GPIO_2 = 3.3 * 1000 / 1220 = 2.7v
TITLE:
Watch-i-metro
REV: 1.7
EasyEDA
Company: Colegio Juan Comenius
Sheet: 1/1
Date: 2023-03-25
Drawn By: Rubén Mellado C.