MATERIALE	BROCCIATO	NON BROCCIATO
AISI 304	275451004	375451004

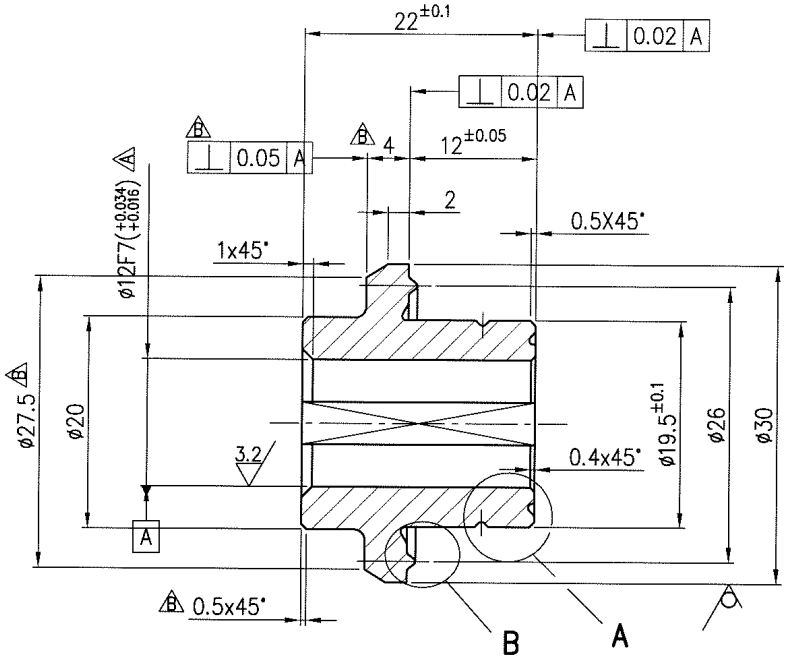

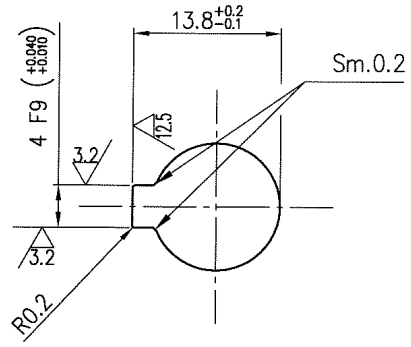

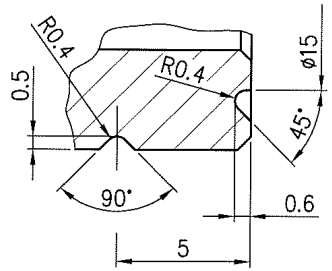

PART. A

SCALA 5:1

SCARICO DI IDENTIFICAZIONE DA ESEGUIRE
SOLO SUI PARTICOLARI IN AISI 316L

EMESSO
24 SET. 2009
C.D. BREN

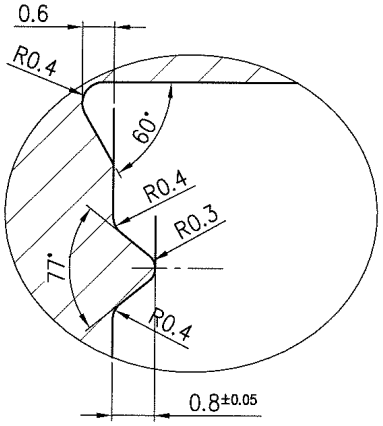

PART. B

SCALA 10:1

PM 1374/06

12.5 (3.2 ✓)

Pos.	Quantità	N°Dis.	Codice articolo	Denominazione	Materiale	U.M.	Q.tà Grezzo	Q.tà Finito

SCALA 2:1	DIS. FASOLI	CODICE ARTICOLO VEDI TABELLA	PROIEZIONE	TOLLERANZE GENERALI ISO 2768-mK
	CONTR. FASOLI			
	APPR. DE ZORZI	DESCRIZIONE MOZZO TORNITO ø12		N° DISEGNO 51004
	NORM. MASSIGNANI			
	DATA 04.10.2006	POMPE CD-JE		REV A B

REV.	DESCRIZIONE DELLA MODIFICA	N° MOD.	DIS.	CONTR.	R&D	PDM	DATA
B	MODIFICATO FORMA	1585/08	FASOLI				28.04.08
A	MODIFICATO TOLLERANZA FORO: F7 ERA H8	1492/07	FASOLI				14.06.07