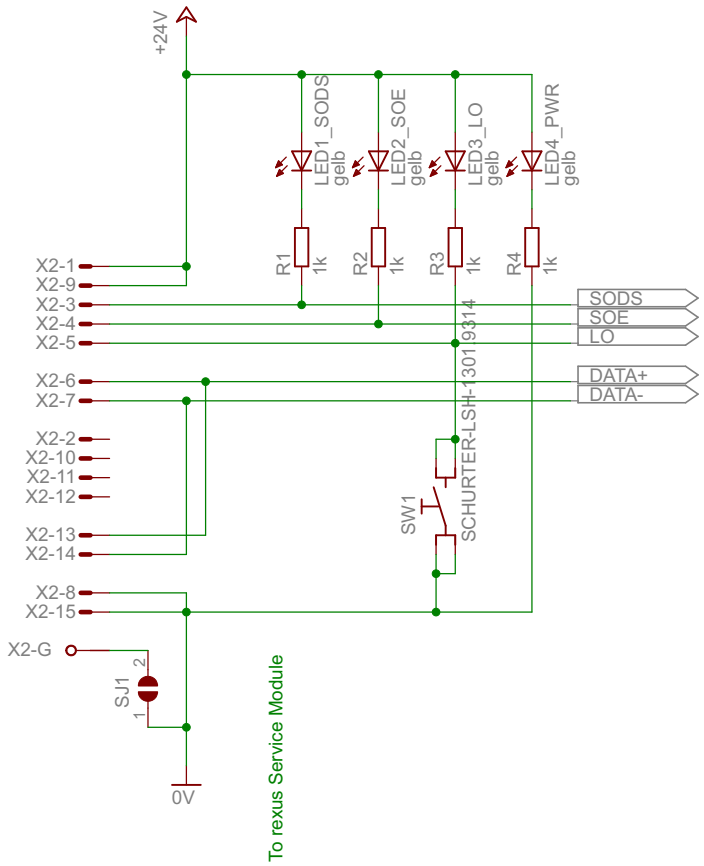

Testplatine_01_wiebeauftragt

18.03.2015 17:28:31

Sheet: 1/1