XBC/XEC E Type

Economic

Contents

기본유닛 48
규격 48
시스템 구성도 49
입·출력 배선 50

성능규격 (XBC "E"타입)

항목		XBC-DR10E XBC-DN10E XBC-DP10E	XBC-DR14E XBC-DN14E XBC-DP14E	XBC-DR20E XBC-DN20E XBC-DP20E	XBC-DR30E XBC-DN30E XBC-DP30E
연산방식		반복 연산, 정주기 연산, 인터럽트 연산, 고정주기 스캔			
입출력 제어 방식		스캔 동기 일괄처리 방식(리프레시 방식), 명령어에 의한 다이렉트 방식			
프로그램 언어		래더 다이어그램(Ladder Diagram), 명령 리스트(Instruction List)			
연산 처리 속도(기본명령)		240ns/step			
프로그램 메모리 용량		4Kstep			
최대 입출력 점수		14점	18점	28점	38점
		(기본+옵션 1대)		(기본+옵션 2대)	
운전모드		RUN, STOP, DEBUG			
총 프로그램 수		128개			
데이터 영역	P	P0000 ~ P127F (2,048점)			
	M	M0000 ~ M255F (4,096점)			
	K	K00000 ~ K2559F (특수 영역:K2600~2559F)(40,960점)			
	L	L00000 ~ L1279F (20,480점)			
	F	F000 ~ F255F (4,096점)			
	T	100ms, 10ms, 1ms : T000 ~ T255(256점) (파라미터 설정에 의해 영역 변경이 가능함)			
	C	C000 ~ C255 (256점)			
	S	S00.00 ~ S127.99			
	D	D0000 ~ D5119 (5120 워드)			
	U	U00.00 ~ U0A.31 (256 워드, 아날로그 데이터 리프레시 영역)			
	Z	Z000 ~ Z127 (128워드)			
태스크	초기화	1개			
	정주기	최대 8개			
	외부접점	최대 4개			
	내부 디바이스	최대 8개			
프로그램 포트		RS-232C1Ch			
자기 진단기능		연산 지연 감시, 메모리 이상, 입출력 이상			
내장기능		RS-232C or RS-485(1채널), 펄스캐치, 입력 필터, 외부인터럽트, 고속카운터			
정전 시 데이터 보존		기본 파라미터에서 래치 설정 영역			
내부 소비 전류		250mA	315mA	355mA	485mA
		180mA	19mA	200mA	210mA
		180mA	190mA	200mA	210mA
중량		330g	340g	450g	465g
		313g	315g	418g	423g
		313g	315g	418g	423g
정격전압		AC100 - 240V			

시스템 구성도

성능규격 (XEC"E"타입)

항목			XEC-DR10E XEC-DN10E XEC-DP10E	XEC-DR14E XEC-DN14E XEC-DP14E	XEC-DR20E XEC-DN20E XEC-DP20E	XEC-DR30E XEC-DN30E XEC-DP30E
연산방식			반복연산, 정주기 연산, 인터럽트 연산, 고정주기 스캔			
입출력 제어 방식			스캔동기 일괄처리 방식 (리프레시 방식), 명령어에 의한 다이렉트 방식			
프로그램 언어			래더 다이어그램(Ladder Diagram), 명령 리스트(Instruction List)			
연산 처리속도(기본명령)			240ns/step			
프로그램 메모리 용량			50KB			
최대 입출력 점수			14점	254점	264점	284점
			(기본+옵션 1대)		(기본+옵션 2대)	
운전모드			RUN, STOP, DEBUG			
총 프로그램 수			128개			
데이터 메모리	자동변수(A)		8KB (최대 8KB 설정 가능)			
	입력변수(I)		256 Byte			
	출력변수(Q)		256 Byte			
	직접 변수	M	4KB			
		R	10KB (1블록)			
		W	10KB			
	플래그 변수	F	768Byte			
		K	5,120Byte			
		L	2,560Byte			
		U	704Byte			
태스크	초기화		1개			
	정주기		최대 8개			
	외부입력		최대 4개			
	내부 디바이스		최대 8개			
프로그램 포트			RS-232C 1Ch			
내장기능			연산 지연 감시, 메모리 이상, 입출력 이상			
자기 진단기능			RS-232C or RS-485(1채널), 펄스캐치, 입력 필터, 외부인터럽트, 고속카운터			
정전시 데이터 보존			기본 파라미터에서 래치 설정 영역			
내부 소비전류			250mA	315mA	355mA	485mA
			180mA	19mA	200mA	210mA
			180mA	190mA	200mA	210mA
중량			330g	340g	450g	465g
			313g	315g	418g	423g
			313g	315g	418g	423g
정격전압			AC100 - 240V			

시스템 구성도

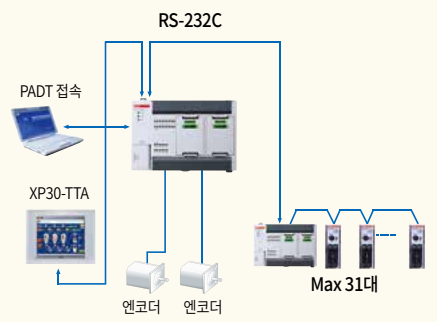

* XBC "E"타입은 RS-232C 와 RS-485를 동시에 사용 할 수 없습니다. (택일하여 사용)

옵션보드

항목	형명	입력채널 수	입력구분	출력채널 수	출력구분
DC 입력	XBO-DCO4A	4	DC 24V	-	-
Tr 출력	XBO-TNO4A	-	-	4	DC24V
아날로그 입력	XBO-ADO2A	2	전압/전류	-	-
아날로그 출력	XBO-DAO2A	-	-	2	전압/전류
아날로그 입/출력	XBO-AHO2A	1	전압/전류	1	전압/전류
측온저항체 입력	XBO-RDO1A	1	PT100/JPT100	-	-
열전대 입력	XBO-TCO2A	2	K, J	-	-
RTC 모듈	XBO-RTCA	-	-	-	-
메모리 모듈	XBO-M2MB	-	-	-	-

주) XBC의 "E"타입 "SU"타입은 RTC기능이 내장되어 있지 않아 배터리가 없습니다. (RTC 옵션보드를 장착하면 RTC기능을 사용 할 수 있습니다.)

XBC/XEC-DR10E, XBC/XEC-DN10E, XBC/XEC-DP10E 입력부(소스/싱크타입)

회로구성

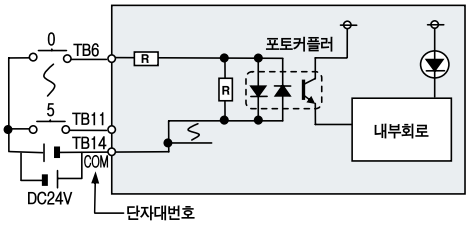

NO.	접점	NO.	접점
TB2	485+	TB1	RX
TB4	485-	TB3	TX
TB6	00	TB5	SG
TB8	02	TB7	01
TB10	04	TB9	03
TB12	NC	TB11	05
TB14	COM	TB13	NC

형태

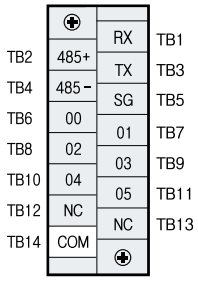

XBC/XEC-DR10E 릴레이 출력부

회로구성

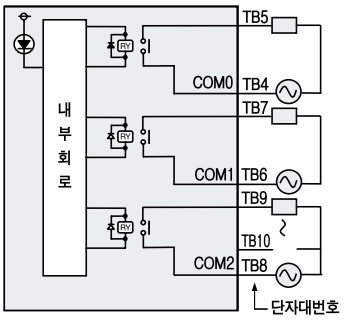

NO.	접점	NO.	접점
TB2	PE	TB1	AC100 -240V
TB4	COM0	TB3	
TB6	COM1	TB5	40
TB8	COM2	TB7	41
TB10	43	TB9	42
TB12	NC	TB11	NC
TB14	24G	TB13	24V

형태

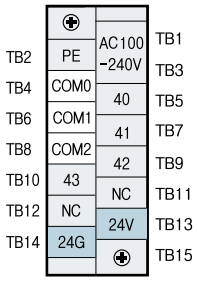

XBC/XEC-DN10E Tr 출력부(싱크타입)

회로구성

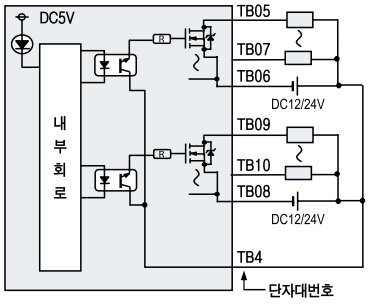

NO.	접점	NO.	접점
TB2	PE	TB1	AC100 -240V
TB4	P	TB3	
TB6	COM0	TB5	00
TB8	COM1	TB7	01
TB10	43	TB9	02
TB12	NC	TB11	NC
TB14	24G	TB13	24V

형태

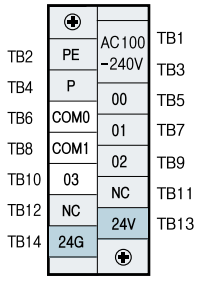

XBC/XEC-DP10E Tr 출력부(소스타입)

회로구성

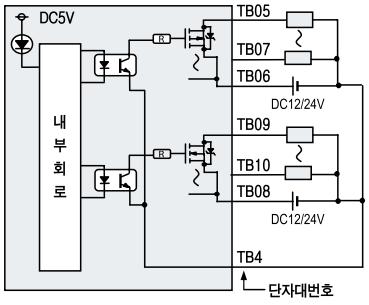

NO.	접점	NO.	접점
TB2	PE	TB1	AC100 -240V
TB4	N	TB3	
TB6	COM0	TB5	00
TB8	COM1	TB7	01
TB10	43	TB9	02
TB12	NC	TB11	NC
TB14	24G	TB13	24V

형태

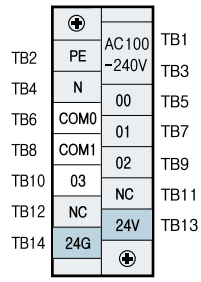

* XBC 입력(P00~P11)은 XEC 입력(I00~I17)으로 표시 됩니다. * XBC 출력(P40~P4B)은 XEC 출력(Q00~Q11)으로 표시 됩니다.

XBC/XEC-DR14E, XBC/XEC-DN14E, XBC/XEC-DP14E 입력부(소스/싱크타입)

회로구성

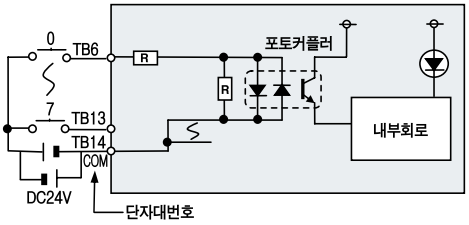

NO.	접점	NO.	접점
TB2	485+	TB1	RX
TB4	485-	TB3	TX
TB6	00	TB5	SG
TB8	02	TB7	01
TB10	04	TB9	03
TB12	06	TB11	05
TB14	COM	TB13	07

형태

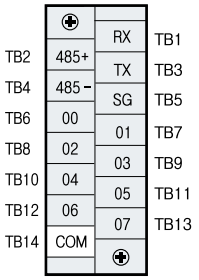

XBC-DR14E 릴레이 출력부

회로구성

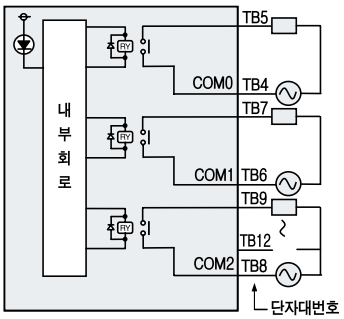

NO.	접점	NO.	접점
TB2	PE	TB1	AC100 -240V
TB4	COM0	TB3	
TB6	COM1	TB5	40
TB8	COM2	TB7	41
TB10	43	TB9	42
TB12	45	TB11	44
TB14	24G	TB13	24V

형태

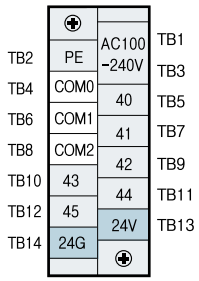

XBC/XEC-DN14E Tr 출력부(싱크타입)

회로구성

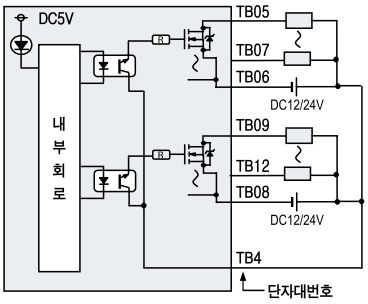

NO.	접점	NO.	접점
TB2	PE	TB1	AC100 -240V
TB4	P	TB3	
TB6	COM0	TB5	00
TB8	COM1	TB7	01
TB10	03	TB9	02
TB12	05	TB11	04
TB14	24G	TB13	24V

형태

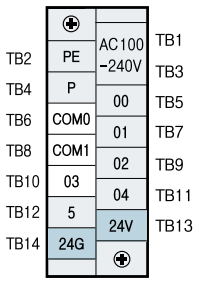

XBC/XEC-DP14E Tr 출력부(소스타입)

회로구성

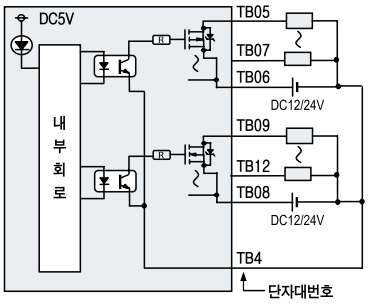

NO.	접점	NO.	접점
TB2	PE	TB1	AC100 -240V
TB4	N	TB3	
TB6	COM0	TB5	00
TB8	COM1	TB7	01
TB10	03	TB9	02
TB12	05	TB11	04
TB14	24G	TB13	24V

형태

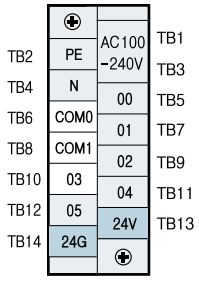

* XBC 입력(P00~P11)은 XEC 입력(I00~I17)으로 표시 됩니다. * XBC 출력(P40~P4B)은 XEC 출력(Q00~Q11)으로 표시 됩니다.

XBC/XEC-DR20E, XBC/XEC-DN20E, XBC/XEC-DP20E 입력부(소스/싱크타입)

회로구성

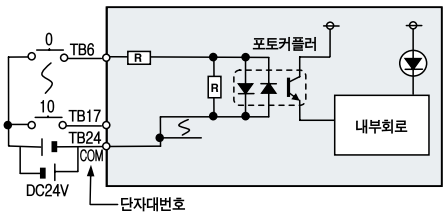

NO.	접점	NO.	접점
TB2	485+	TB1	RX
TB4	485-	TB3	TX
TB6	00	TB5	SG
TB8	02	TB7	01
TB10	04	TB9	03
TB12	06	TB11	05
TB14	08	TB13	07
TB16	0A	TB15	09
TB18	NC	TB17	0B
TB20	NC	TB19	NC
TB22	NC	TB21	NC
TB24	COM	TB23	NC

형태

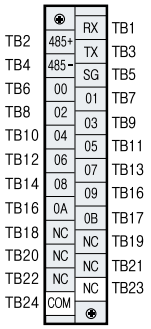

XBC-DR20E 릴레이 출력부

회로구성

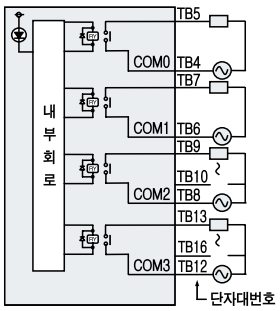

NO.	접점	NO.	접점
TB2	PE	TB1	AC100 -240V
TB4	COM0	TB3	
TB6	COM1	TB5	40
TB8	COM2	TB7	41
TB10	43	TB9	42
TB12	COM3	TB11	NC
TB14	45	TB13	44
TB16	47	TB15	46
TB18	NC	TB17	NC
TB20	NC	TB19	NC
TB22	NC	TB21	NC
TB24	24G	TB23	24V

형태

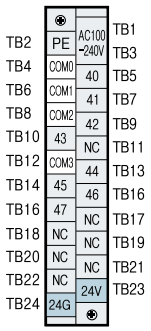

XBC/XEC-DN20E Tr 출력부(싱크타입)

회로구성

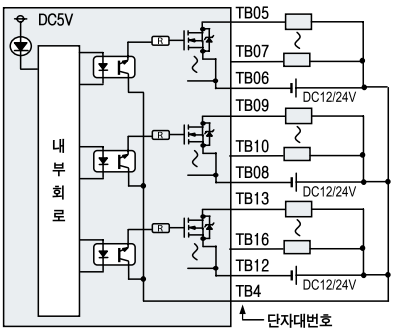

NO.	접점	NO.	접점
TB2	PE	TB1	AC100 -240V
TB4	P	TB3	
TB6	COM0	TB5	00
TB8	COM1	TB7	01
TB10	03	TB9	NC
TB12	COM2	TB11	04
TB14	05	TB13	06
TB16	07	TB15	NC
TB18	NC	TB17	NC
TB20	NC	TB19	NC
TB22	NC	TB21	NC
TB24	24G	TB23	24V

형태

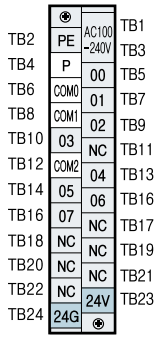

XBC/XEC-DP20E Tr 출력부(소스타입)

회로구성

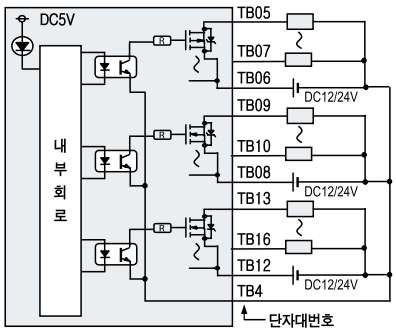

NO.	접점	NO.	접점
TB2	PE	TB1	AC100 -240V
TB4	N	TB3	
TB6	COM0	TB5	00
TB8	COM1	TB7	01
TB10	03	TB9	02
TB12	COM2	TB11	NC
TB14	05	TB13	04
TB16	07	TB15	06
TB18	NC	TB17	NC
TB20	NC	TB19	NC
TB22	NC	TB21	NC
TB24	24G	TB23	24V

형태

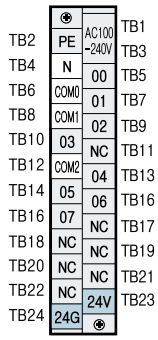

* XBC 입력(P00~P11)은 XEC 입력(I00~I17)으로 표시 됩니다. * XBC 출력(P40~P4B)은 XEC 출력(Q00~Q11)으로 표시 됩니다.

XBC/XEC-DR30E, XBC/XEC-DN30E, XBC/XEC-DP30E 입력부(소스/싱크타입)

회로구성

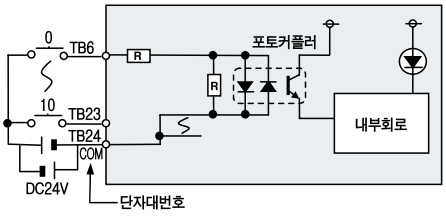

NO.	접점	NO.	접점
TB2	485+	TB1	RX
TB4	485-	TB3	TX
TB6	00	TB5	SG
TB8	02	TB7	01
TB10	04	TB9	03
TB12	06	TB11	05
TB14	08	TB13	07
TB16	0A	TB15	09
TB18	OC	TB17	0B
TB20	OE	TB19	OD
TB22	10	TB21	OF
TB24	COM	TB23	11

형태

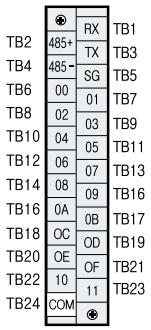

XBC-DR30E 릴레이 출력부

회로구성

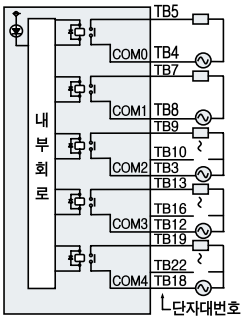

NO.	접점	NO.	접점
TB2	PE	TB1	AC100 -240V
TB4	COM0	TB3	
TB6	COM1	TB5	40
TB8	COM2	TB7	41
TB10	43	TB9	42
TB12	COM3	TB11	NC
TB14	45	TB13	44
TB16	47	TB15	46
TB18	COM4	TB17	NC
TB20	49	TB19	48
TB22	4B	TB21	4A
TB24	24G	TB23	24V

형태

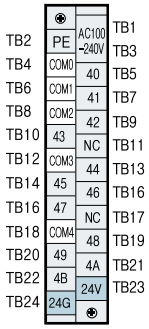

XBC/XEC-DN30E Tr 출력부(싱크타입)

회로구성

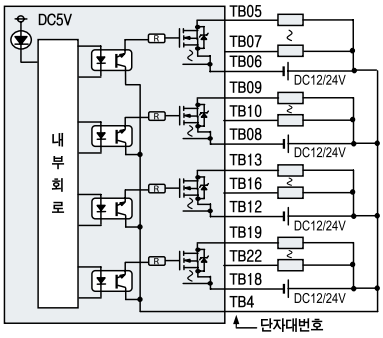

NO.	접점	NO.	접점
TB2	PE	TB1	AC100 -240V
TB4	P	TB3	
TB6	COM0	TB5	00
TB8	COM1	TB7	01
TB10	03	TB9	02
TB12	COM2	TB11	NC
TB14	05	TB13	04
TB16	07	TB15	06
TB18	COM3	TB17	NC
TB20	09	TB19	08
TB22	11	TB21	10
TB24	24G	TB23	24V

형태

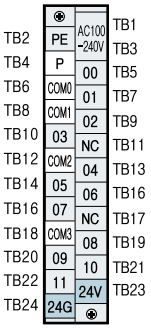

XBC/XEC-DP30E Tr 출력부(소스타입)

회로구성

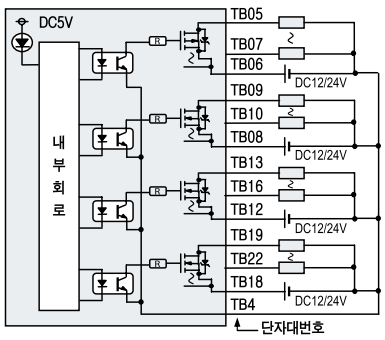

NO.	접점	NO.	접점
TB2	PE	TB1	AC100 -240V
TB4	N	TB3	
TB6	COM0	TB5	00
TB8	COM1	TB7	01
TB10	03	TB9	02
TB12	COM2	TB11	NC
TB14	05	TB13	04
TB16	07	TB15	06
TB18	COM3	TB17	NC
TB20	09	TB19	08
TB22	11	TB21	10
TB24	24G	TB23	24V

형태

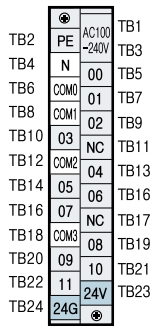

* XBC 입력(P00~P11)은 XEC 입력(I00~I17)으로 표시 됩니다. * XBC 출력(P40~P4B)은 XEC 출력(Q00~Q11)으로 표시 됩니다.