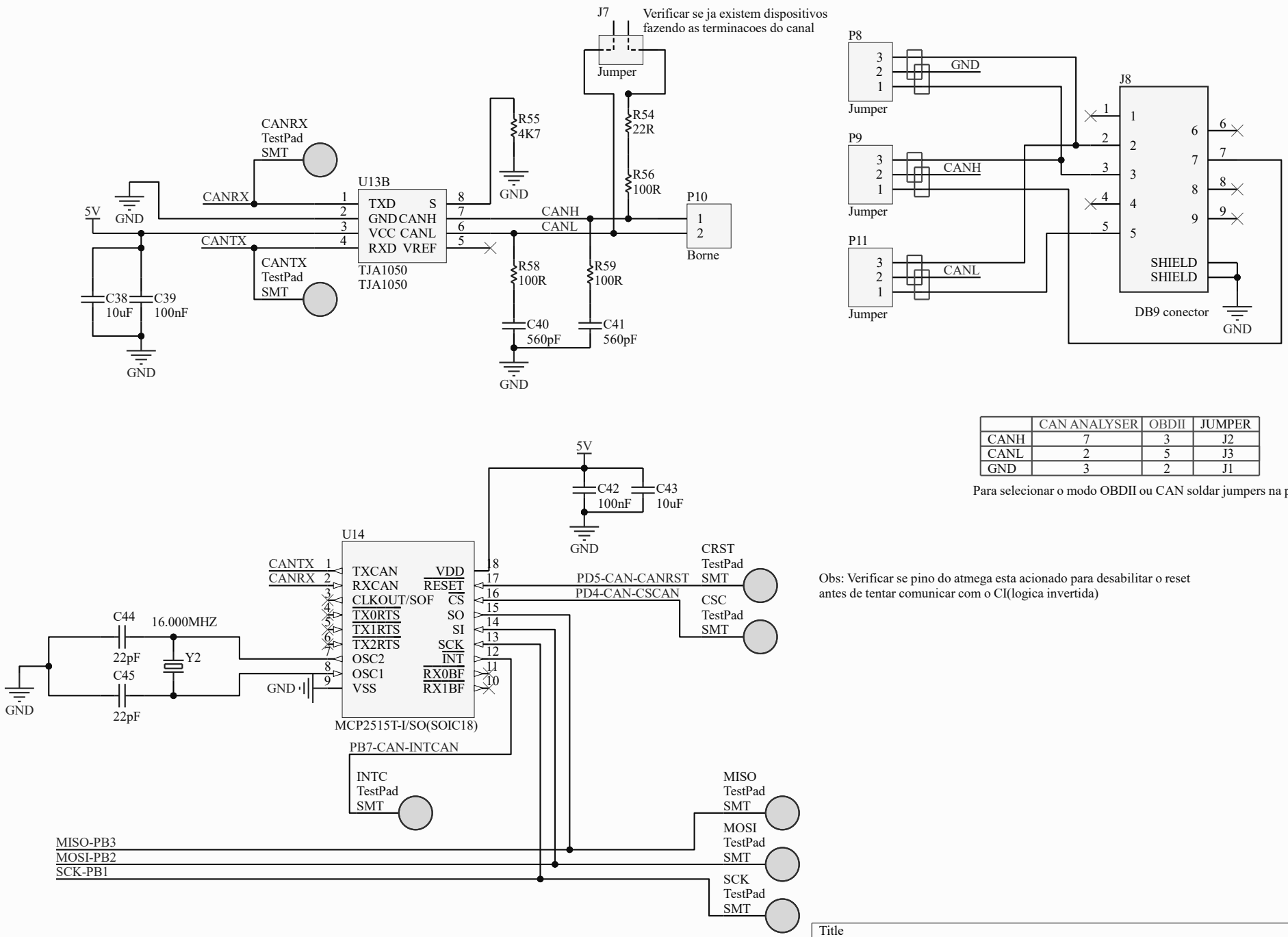

	CAN ANALYSER	OBDII	JUMPER
CANH	7	3	J2
CANL	2	5	J3
GND	3	2	J1

Para selecionar o modo OBDII ou CAN soldar jumpers na pcb.

Obs: Verificar se pino do atmega esta acionado para desabilitar o reset antes de tentar comunicar com o CI(logica invertida)

Title		
Size A	Number	Revision
Date: 1/13/2022		Sheet of
File: C:\Users\..\CAN BUS.SchDoc		Drawn By: