SULZER	Massblatt XFP 100C–VX Nassinstallation Dimension sheet WET–WELL Installation Dimensioni Installazione sommersa Hoja de dimensiones instalácion sumergida Plan d'encombrement Installation noyee	No: AN–M.22.624 – 04 Drawn: 11/08/10 D.Whelan Issue Date: 09/05/2013 Änderungen vorbehalten Technical changes reserved Con riserva di modifiche Con reserva de modificaciones Sous réserve de modification

50 Hz

Typ Type Tipo	Gewicht Weight Poids Peso (kg)
PE 15/4	111
PE 22/4	121
PE 29/4	121

60 Hz

Typ Type Tipo	Gewicht Weight Poids Peso (kg)
PE 18/4W	121
PE 22/4	131
PE 28/4	131
PE 28/4W	131
PE 35/4	131

	Part No.	Y(mm)
	DN 100	
	6 232 0652	
	6 232 0653	ø 110
	6 232 0654	ø 115
ASA	6 232 0664	
	6 232 0665	ø 115

S.I.

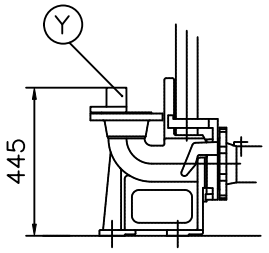

700*1400(two pumps)
700*700(one pump)

min. Schacht?ffnung
min. Sump opening
Dimensioni min. botola
min. apertura del pozo
Larqeur min. du puisard

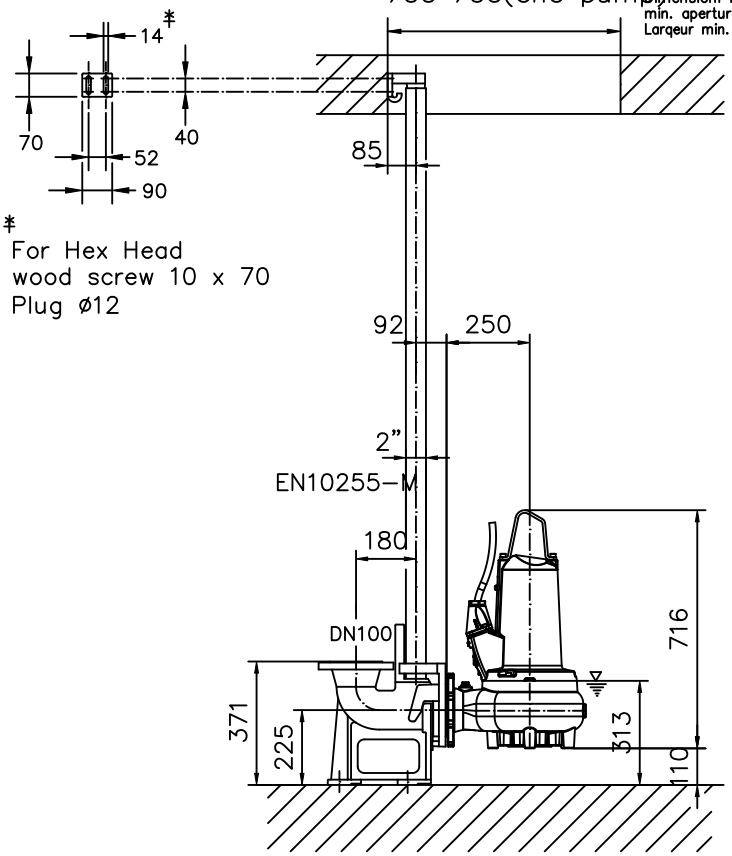

‡ For Hex Head wood screw 10 x 70 Plug ø12

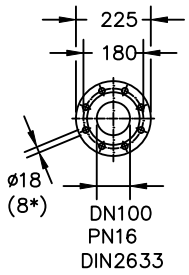

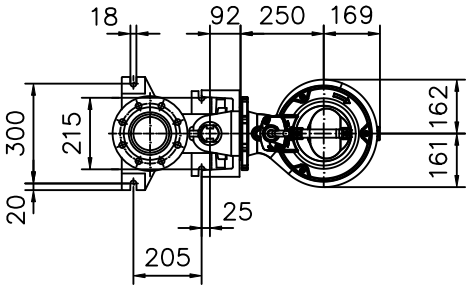

Gewicht: Beinhaltet Pumpe,Halterung(Fussstuck) und Kabel (50 Hz = 10 m; 60 Hz = 15 m)	Guss–Allgemeintoleranzen nach DIN1680 – GTB16
Weight: includes pump, slider bracket and cable (50 Hz = 10 m; 60 Hz = 15 m)	General tolerances for castings in acc. to DIN1680–GTB16
Peso: include pompa, pezzo intermedio a cavo (50 Hz = 10 m; 60 Hz = 15 m)	Tolleranze generali delle fusioni secondo DIN1680–GTB16
Peso: Incluye bomba, soporte deslizante y cable (50 Hz = 10 m; 60 Hz = 15 m)	Tolerancias generales para la fundicion seg. de DIN1680–GTB16
Poids : incluant la pompe, le coulisseau et le cable (50 Hz = 10 m; 60 Hz = 15 m)	Tolérance générale de la fonderie selon DIN1680–GTB16

SULZER	Massblatt XFP 100C–VX Nassinstallation Dimension sheet WET–WELL Installation Dimensioni Installazione sommersa Hoja de dimensiones instalácion sumergida Plan d'encombrement Installation noyee	No: AN–M.22.624 – 04 Drawn: 11/08/10 D.Whelan Issue Date: 09/05/2013 Änderungen vorbehalten Technical changes reserved Con riserva di modifiche Con reserva de modificaciones Sous réserve de modification

50 Hz

Typ Type Tipo	Gewicht Weight Poids Peso (lbs)
PE 15/4	245
PE 22/4	267
PE 29/4	267

60 Hz

Typ Type Tipo	Gewicht Weight Poids Peso (lbs)
PE 18/4W	267
PE 22/4	289
PE 28/4	289
PE 28/4W	289
PE 35/4	289

	Part No.	Y(mm)
	DN 100	
	6 232 0652	
	6 232 0653	ø 110
	6 232 0654	ø 115
ASA	6 232 0664	
	6 232 0665	ø 115

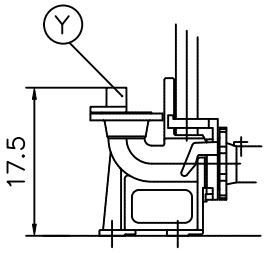

U.S.

28"*56"(two pumps)
28"*28"(one pump)

min. Schacht?ffnung
min. Sump opening
Dimensioni min. botola
min. apertura del pozo
Larqeur min. du puisard

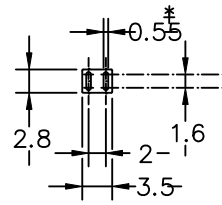

* For Hex Head
wood screw 10 x 70
Plug ø12

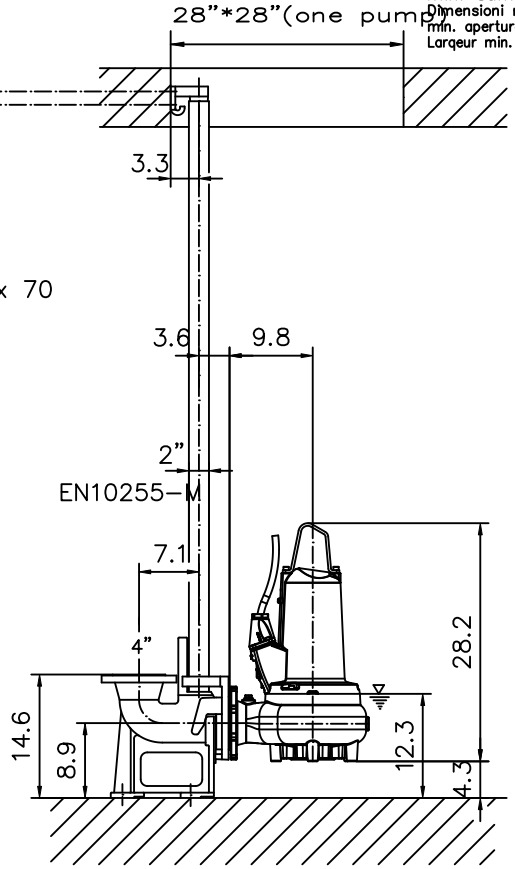

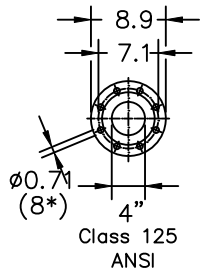

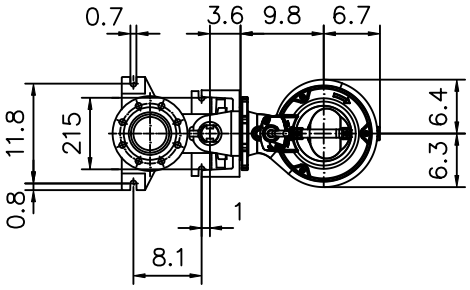

Gewicht: Beinhaltet Pumpe,Halterung(Fussstuck) und Kabel (50 Hz = 10 m; 60 Hz = 15 m)	Guss–Allgemeintoleranzen nach DIN1680 – GTB16
Weight: includes pump, slider bracket and cable (50 Hz = 10 m; 60 Hz = 15 m)	General tolerances for castings in acc. to DIN1680–GTB16
Peso: include pompa, pezzo intermedio a cavo (50 Hz = 10 m; 60 Hz = 15 m)	Tolleranze generali delle fusioni secondo DIN1680–GTB16
Peso: Incluye bomba, soporte deslizante y cable (50 Hz = 10 m; 60 Hz = 15 m)	Tolerancias generales para la fundicion seg. de DIN1680–GTB16
Poids : incluant la pompe, le coulisseau et le cable (50 Hz = 10 m; 60 Hz = 15 m)	Tolérance générale de la fonderie selon DIN1680–GTB16