取扱注意

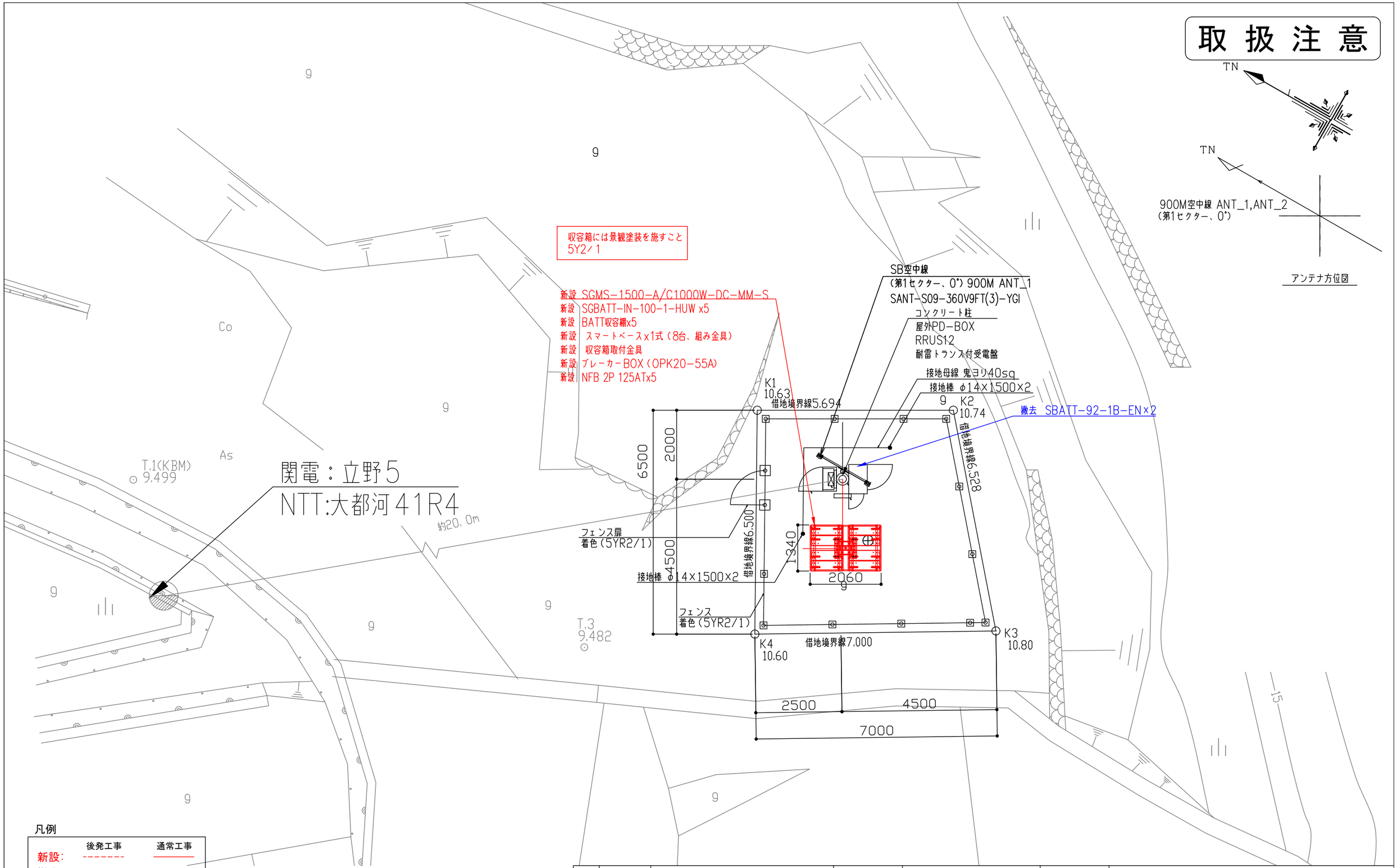

凡例

	後発工事	通常工事
新設:	- - - - - -	———
撤去:	- - - - - -	———
移設:	- - - - - -	———
既設:		———
KDDI施工:		———
他社施工(電力・伝送):		———

版数	日付	改定履歴
1	2026/02/04	株式会社JTE
2		
3		
4		
5		

日付	2026/02/04	工事件名	西日本技術本部案件
尺度	1/100	基地局番号 基地局名	KV-05950 ＰＬＢすさみ周参見西
施主			
ソフトバンク株式会社		図面名称	平面図
		図面番号	2

取 扱 注 意

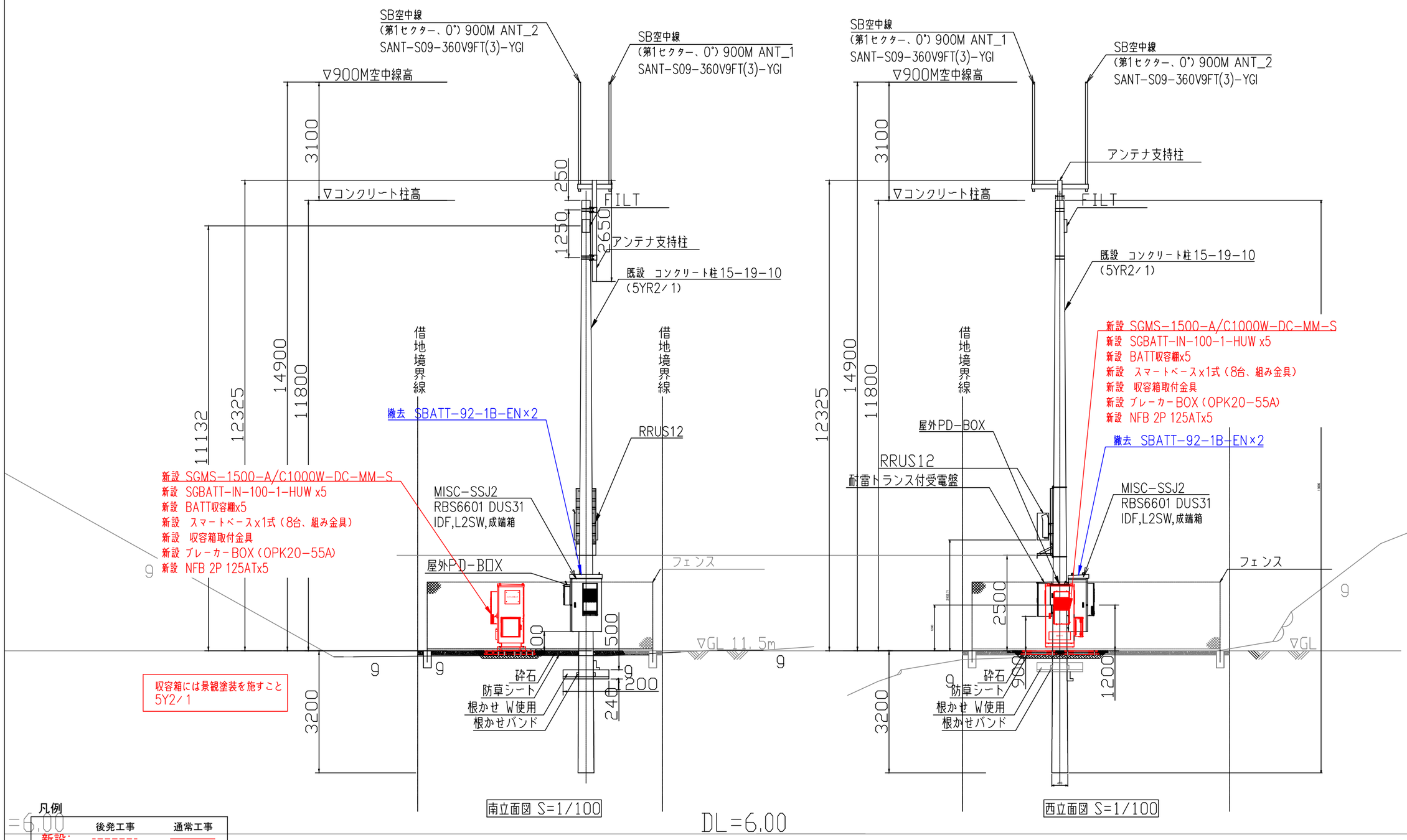

凡例

	後発工事	通常工事
新設:	-------	———
撤去:	-------	———
移設:	-------	———
既設:		———
KDDI施工:		———
他社施工(電力・伝送):		———

版数	日付	改定履歴
1	2026/02/04	株式会社JTE
2		
3		
4		
5		

日付	2026/02/04	工事件名	西日本技術本部案件		
尺度	1/100	基地局番号 基地局名	KV-05950 ＰＬＢすさみ周参見西		
施主					
ソフトバンク株式会社		図面名称	立面図	図面番号	3

取 扱 注 意

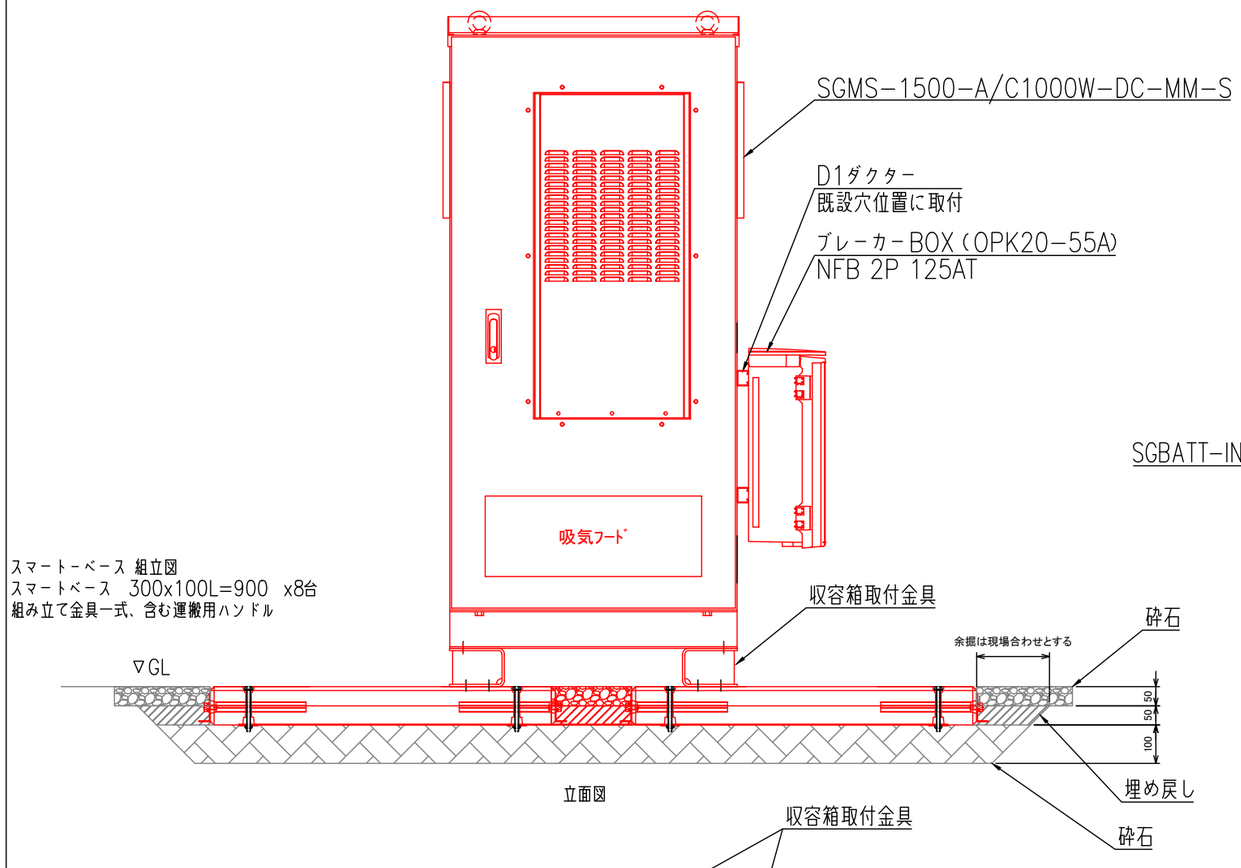

スマートベース 組立図
スマートベース 300x100L=900 x8台
組み立て金具一式、含む運搬用ハンドル

立面図

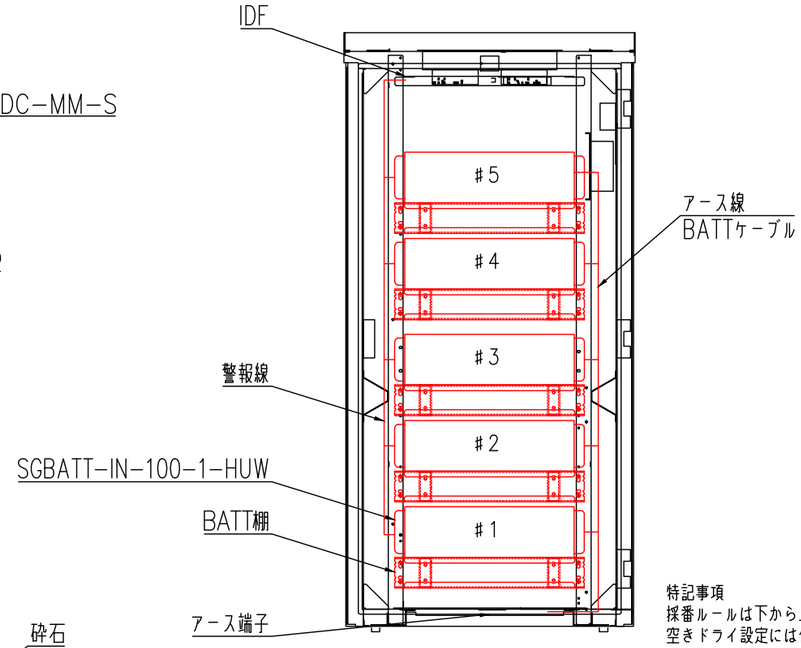

BATT取付図

特記事項
採番ルールは下から上とし、Noシールを張る事
空きドライ設定には付属のターミナル抵抗を取り付ける事

凡例

	後発工事	通常工事
新設：	-------	———
撤去：	-------	———
移設：	-------	———
		既設：———
		KDDI施工：———
		他社施工（電力・伝送）：———

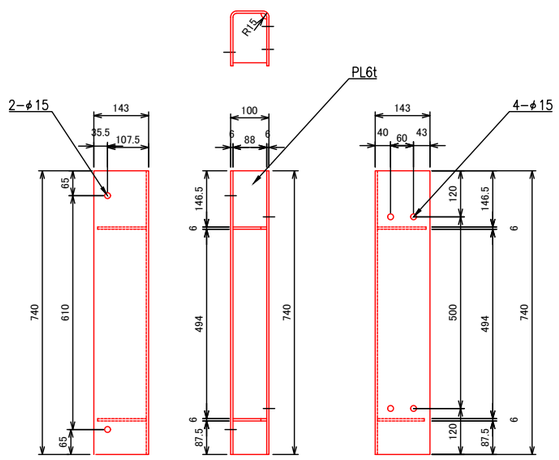

ボルト類：
スマートベース固定用 M12x90,2N2W ：8個
収容箱箱固定用 M12x50,2N2W ：4個

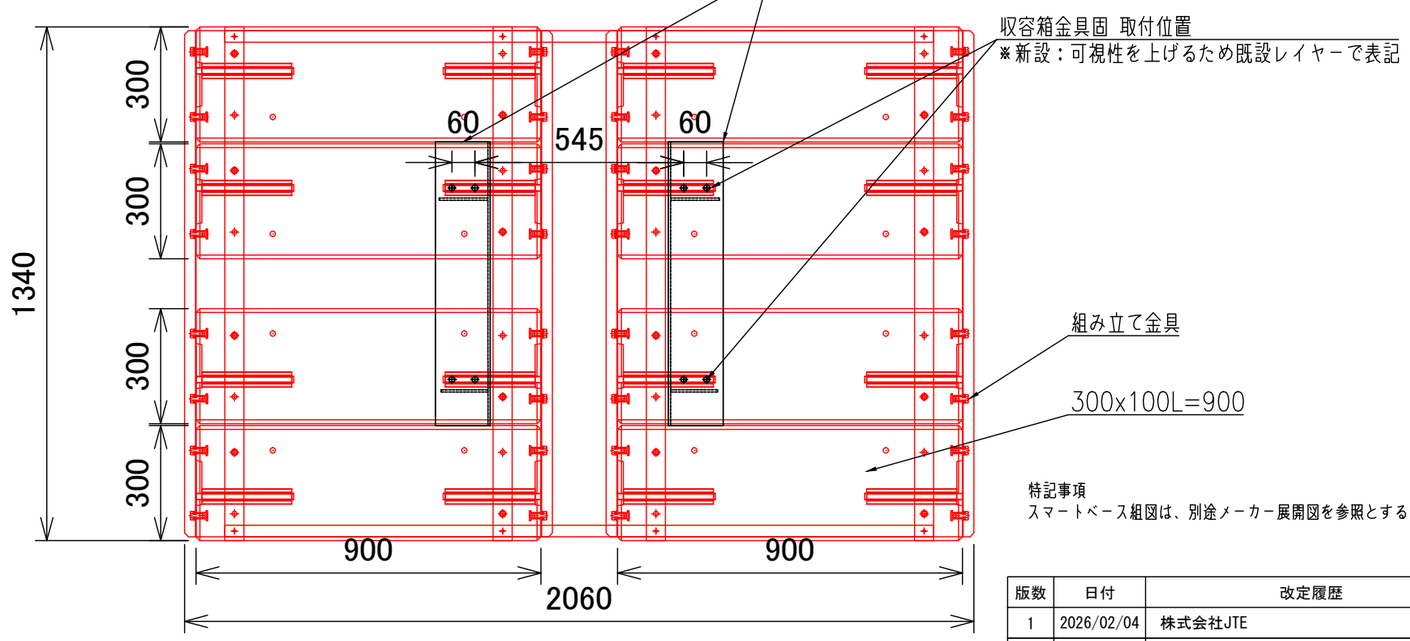

平面図

特記事項
スマートベース組図は、別途メーカー展開図を参照とする

版数	日付	改定履歴	日付	2026/02/04	工事件名	西日本技術本部案件		
1	2026/02/04	株式会社JTE						
2			尺度	1/30	基地局番号 基地局名	KV-05950 ＰＬＢすさみ周参見西		
3			施主					
4			ソフトバンク株式会社		図面名称	機器取付詳細図	図面番号	4
5								

ラフタークレーン・搬入車両　トンネル通行不可の場合、
・事前申請/許可を経て
近畿地方整備局紀南河川国道事務所 紀勢線出張所
県道38トンネル通行不可の場合、紀勢線出張所内を通行する事
・交通規制時には町道の為、すさみ町へ事前確認を行う事

取扱注意

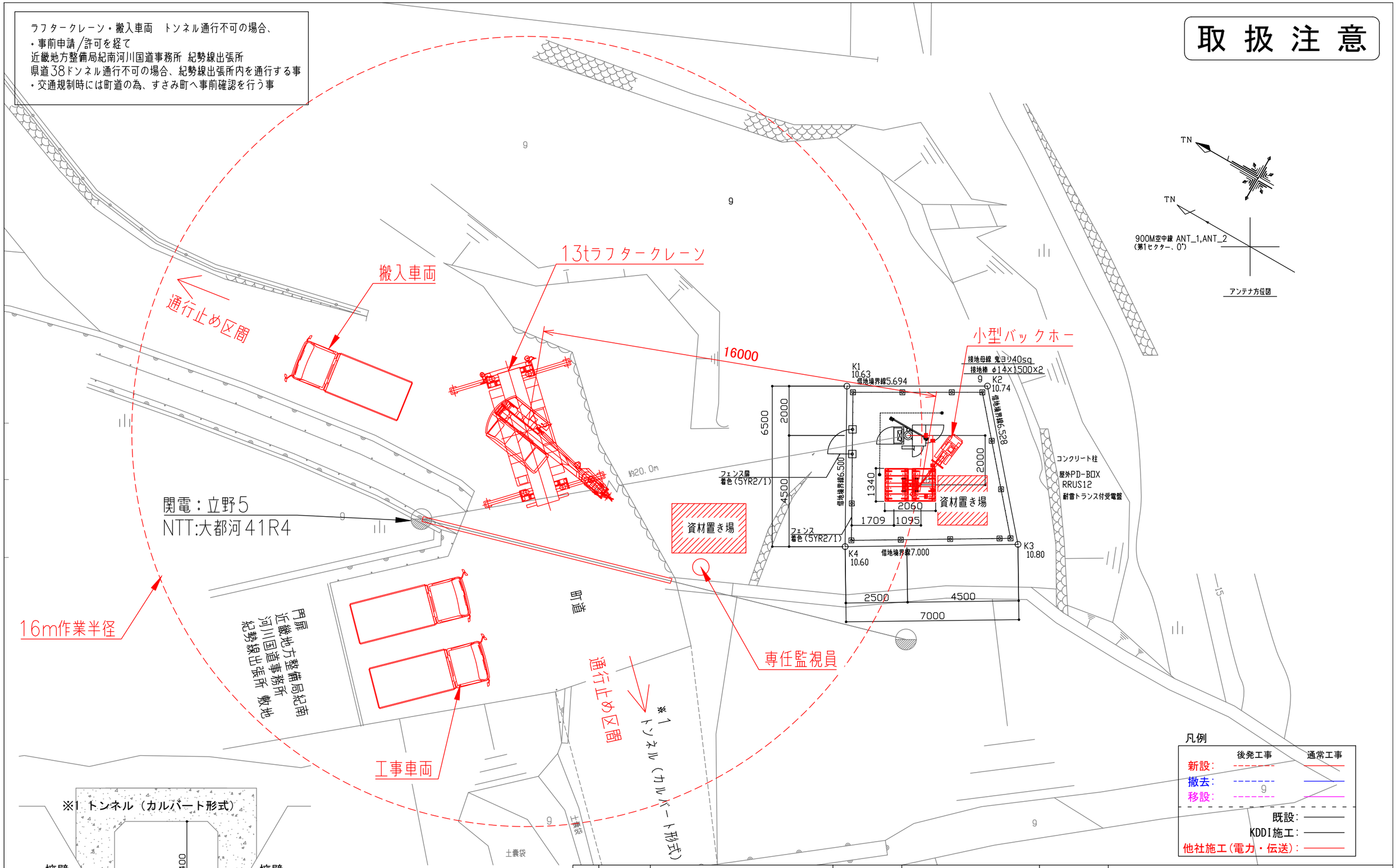

版数	日付	改定履歴
1	2026/02/04	株式会社JTE
2		
3		
4		
5		

日付	2026/02/04	工事件名	西日本技術本部案件		
尺度	－	基地局番号 基地局名	KV-05950　ＰＬＢすさみ周参見西		
施主					
ソフトバンク株式会社		図面名称	仮設計画図	図面番号	5

取 扱 注 意

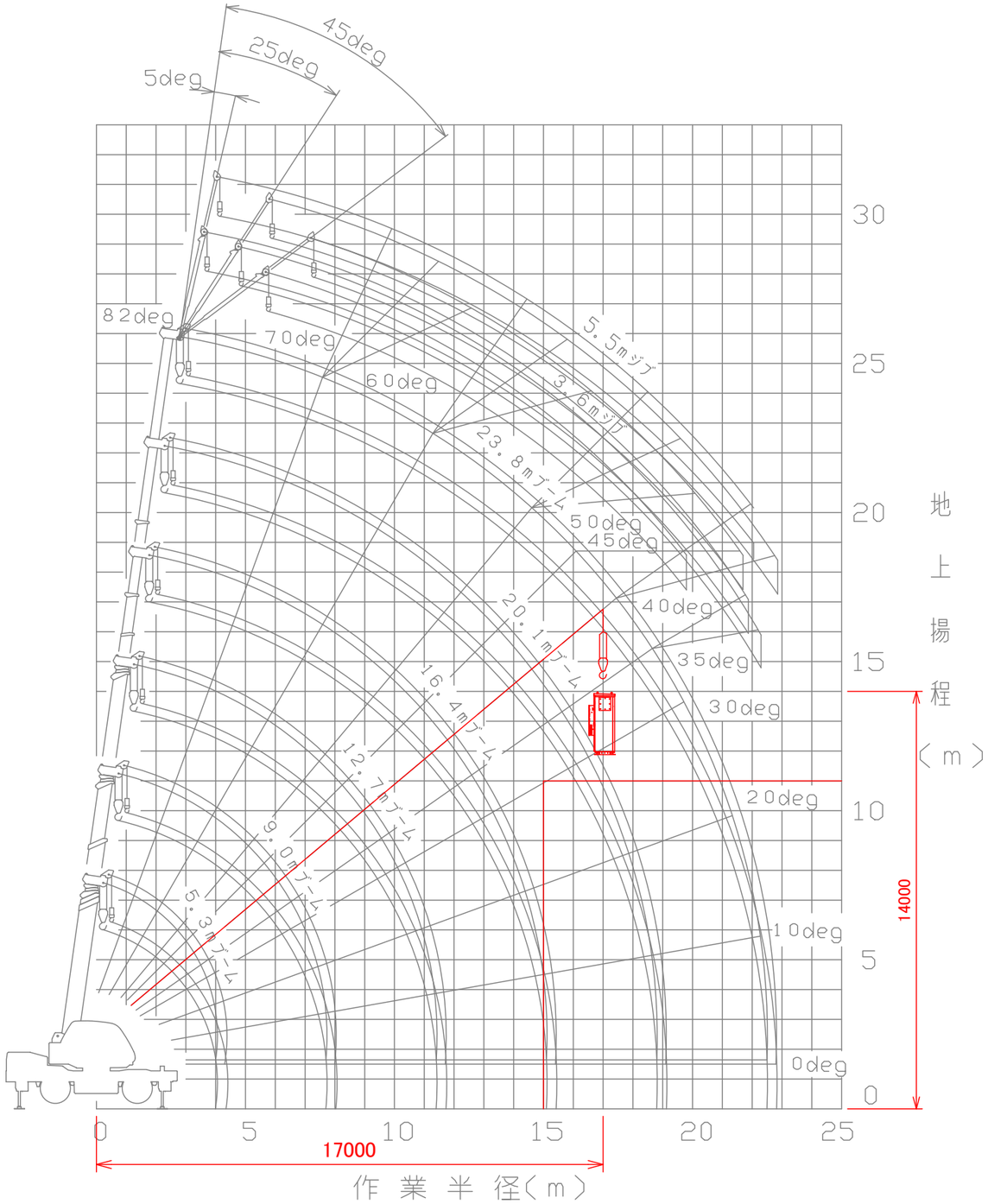

単位（t）

アウトリガ最大張出（4.7m）						
ブーム長さ 作業半径	5.3m	9.0m	12.7m	16.4m	20.1m	23.8m
1.0m	12.00(4.90)	6.00(4.90)				
1.5m	12.00(4.90)	6.00(4.90)	6.00(4.90)			
2.0m	12.00(4.90)	6.00(4.90)	6.00(4.90)	5.00(4.90)		
2.5m	10.00(4.90)	6.00(4.90)	6.00(4.90)	5.00(4.90)	4.50	
3.0m	8.20(4.90)	6.00(4.90)	6.00(4.90)	5.00(4.90)	4.50	
3.5m	7.00(4.90)	6.00(4.90)	6.00(4.90)	5.00(4.90)	4.50	3.00
4.0m	6.10(4.90)	6.00(4.90)	6.00(4.90)	5.00(4.90)	4.50	3.00
4.5m		5.20(4.90)	5.10(4.90)	5.00(4.90)	4.10	3.00
5.0m		4.65	4.60	4.50	3.80	3.00
5.5m		4.15	4.10	4.00	3.50	3.00
6.0m		3.75	3.70	3.60	3.25	2.80
7.0m		3.05	3.00	2.90	2.75	2.40
8.0m		2.7(7.7m)	2.45	2.40	2.35	2.15
9.0m			1.90	2.05	2.05	1.90
10.0m			1.55	1.70	1.75	1.65
11.0m			1.25	1.45	1.55	1.45
12.0m			1.2(11.4m)	1.25	1.35	1.30
13.0m				1.00	1.15	1.15
14.0m				0.85	1.00	1.05
15.0m				0.70	0.85	0.95
16.0m					0.70	0.80
17.0m					0.60	0.70
18.0m					0.50	0.60
19.0m					0.45(18.7m)	0.50
20.0m						0.45
22.0m						0.30
22.5m						0.27
角度範囲	0~82	0~82	0~82	0~82	0~82	0~82
標準フック	12tフック(4.9tフック)					
フック重量	90kg(90kg)					
巻掛本数	8(4)	4	4	4	4	4

※( )内はGR-120N型の値です。

凡例

	後発工事	通常工事
新設:	-------	———
撤去:	-------	———
移設:	-------	———
既設:		———
KDDI施工:		———
他社施工(電力・伝送):		———

注意 ◆ 上図はブームのたわみを含んでいません。

版数	日付	改定履歴
1	2026/02/04	株式会社JTE
2		
3		
4		
5		

日付	2026/02/04	工事件名	西日本技術本部案件		
尺度	-	基地局番号 基地局名	KV-05950　ＰＬＢすさみ周参見西		
施主					
ソフトバンク株式会社		図面名称	仮設計画図	図面番号	6

取 扱 注 意

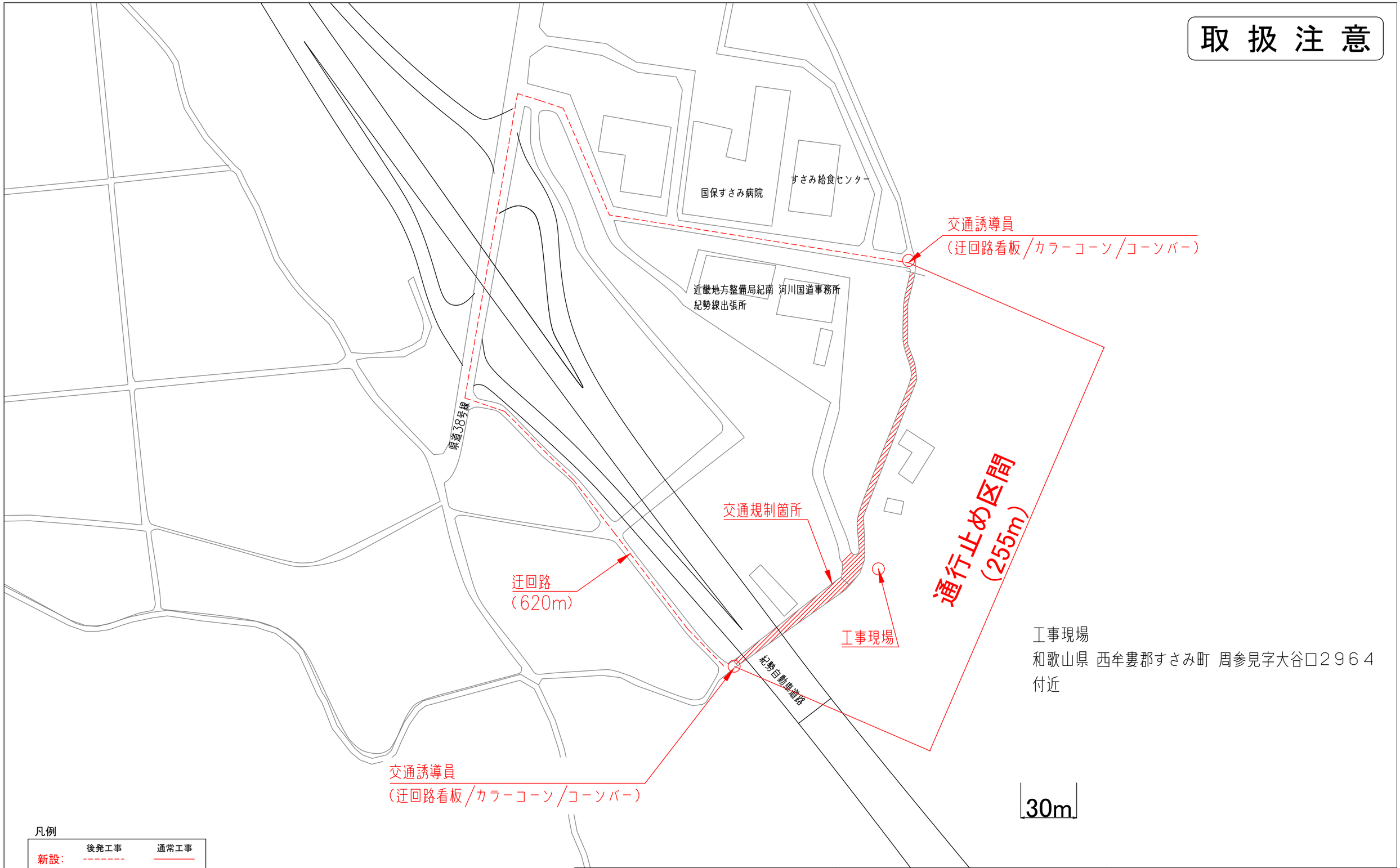

工事現場
和歌山県 西牟婁郡すさみ町 周参見字大谷口２９６４
付近

凡例

	後発工事	通常工事
新設:	-------	———
撤去:	-------	———
移設:	-------	———

既設: ———
KDDI施工: ———
他社施工(電力・伝送): ———

版数	日付	改定履歴
1	2026/02/04	株式会社JTE
2		
3		
4		
5		

日付	2026/02/04	工事件名	西日本技術本部案件		
尺度	－	基地局番号 基地局名	KV-05950　ＰＬＢすさみ周参見西		
施主					
ソフトバンク株式会社		図面名称	仮設計画図	図面番号	7

取 扱 注 意

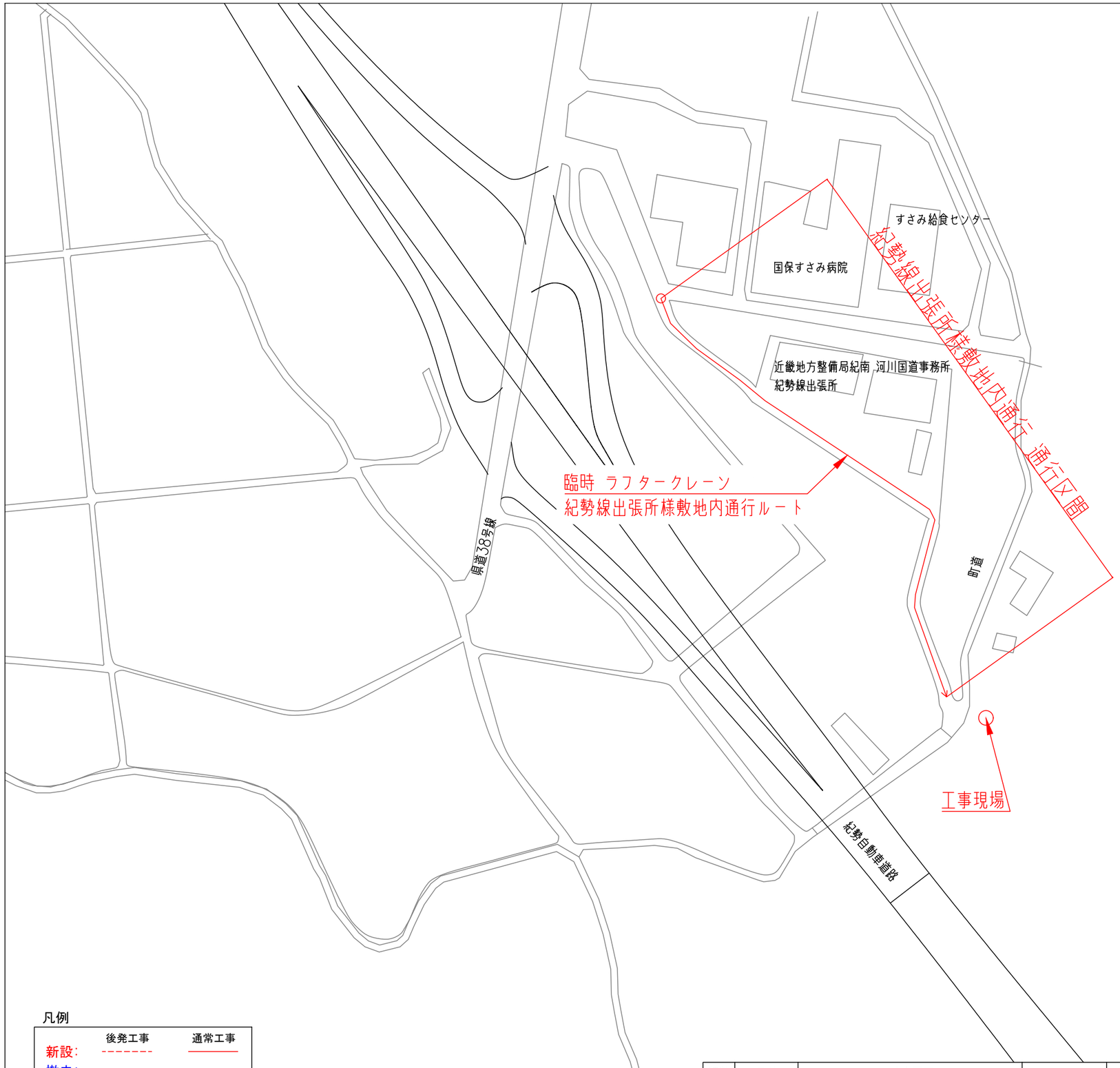

工事現場
和歌山県 西牟婁郡すさみ町 周参見字大谷口２９６４
付近

30m

凡例

	後発工事	通常工事
新設:	-------	———
撤去:	-------	———
移設:	-------	———
既設:		———
KDDI施工:		———
他社施工(電力・伝送):		———

版数	日付	改定履歴
1	2026/02/04	株式会社JTE
2		
3		
4		
5		

日付	2026/02/04	工事件名	西日本技術本部案件		
尺度	－	基地局番号 基地局名	KV-05950　ＰＬＢすさみ周参見西		
施主					
ソフトバンク株式会社		図面名称	仮設計画図	図面番号	8