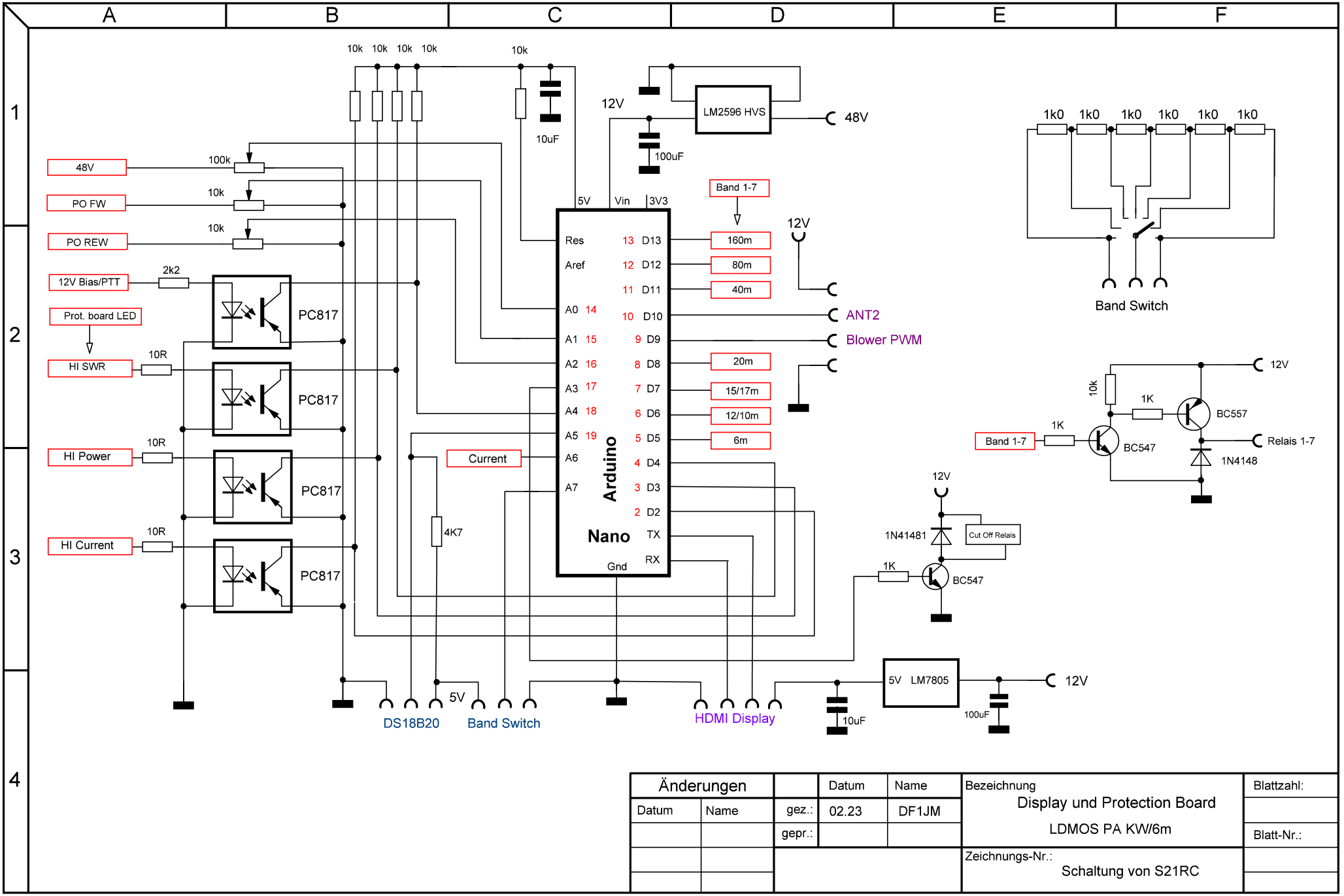

Änderungen			Datum	Name	Bezeichnung	Blattzahl:
Datum	Name	gez.:	02.23	DF1JM	Display und Protection Board LDMOS PA KW/6m	
		gepr.:				Blatt-Nr.:
					Zeichnungs-Nr.: Schaltung von S21RC	