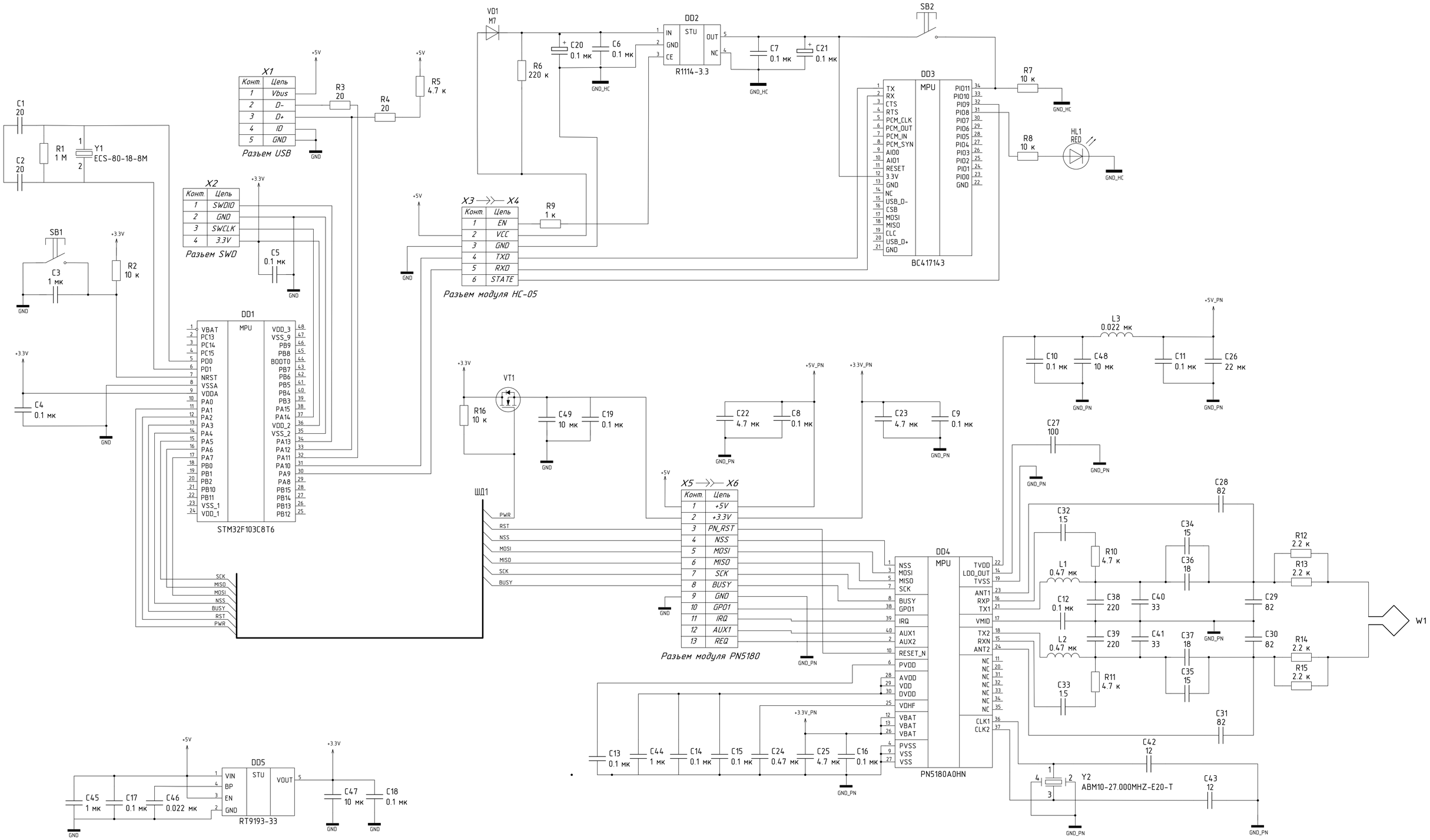


Контакт 1 микросхемы DD1 подключен к +3.3V
Контакты 2-4, 10-11, 18-29, 38-48 микросхемы DD1 подключены к GND
Контакты 3-11, 13-30, 33 микросхемы DD3 подключены к GND_HC
Контакты 11, 20, 31-35 микросхемы DD4 подключены к GND_PN

| | | | | | | | | |
|---|---|---|---|---|---|---|---|---|
| Выпускная квалификационная работа бакалавра | | | | | | Считыватель бесконтактного средства платежа | | |
| Изм. | Лист | № докум. | Подп. | Дата | | Схема электрическая принципиальная | Лит. | Масса | Масштаб |
| Разраб. | | С.А. Рахманов | | | | | | | |
| Провер. | | С.А. Хохлов | | | | | Лист 1 | Листов 1 |
| Т. контр. | | | | | | | МГТУ им. Н.Э. Баумана ИУ6-84Б | |
| Н. контр. | | О.Ю. Ерёмин | | | | | | |
| Утв. | | | | | | | | |

Копировал

Формат А1