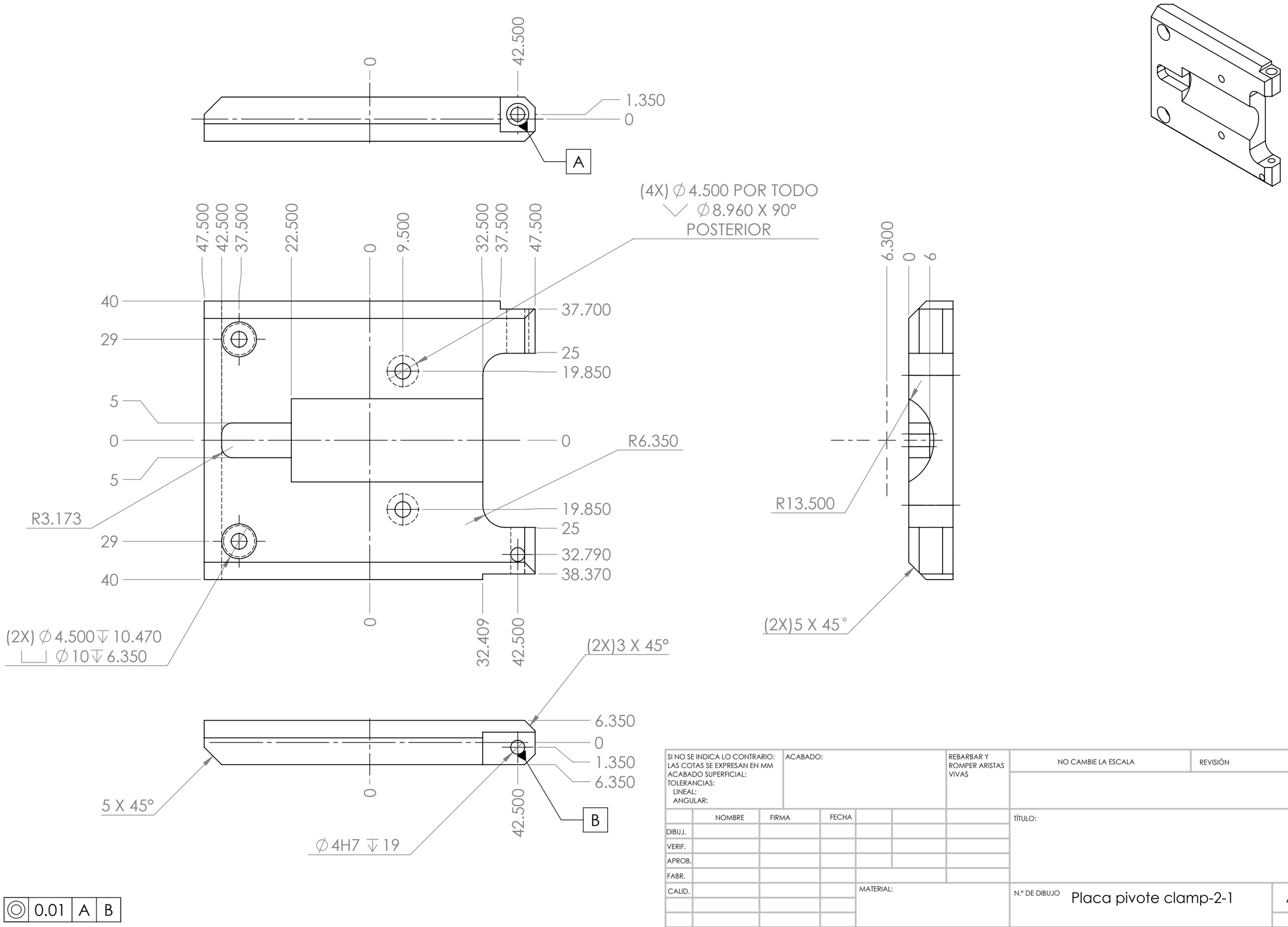
0
42.500
1.350
0
A
(4X) ∅4.500 POR TODO
∅8.960 X 90°
POSTERIOR
47.500
42.500
37.500
22.500
0
9.500
32.500
37.500
47.500
40
29
5
0
5
R3.173
29
40
37.700
25
19.850
0
R6.350
19.850
25
32.790
38.370
0
32.409
42.500
(2X) ∅4.500 ↧ 10.470
⌴ ∅10 ↧ 6.350
6.300
0
6
R13.500
(2X)5 X 45°
(2X)3 X 45°
6.350
0
1.350
6.350
5 X 45°
0
42.500
B
∅4H7 ↧ 19
0.01 A B
SI NO SE INDICA LO CONTRARIO:
LAS COTAS SE EXPRESAN EN MM
ACABADO SUPERFICIAL:
TOLERANCIAS:
LINEAL:
ANGULAR:
ACABADO:
REBARBAR Y ROMPER ARISTAS VIVAS
NO CAMBIE LA ESCALA
REVISIÓN
NOMBRE
FIRMA
FECHA
DIBUJ.
VERIF.
APROB.
FABR.
CALID.
TÍTULO:
MATERIAL:
N.º DE DIBUJO
Placa pivote clamp-2-1
A3
PESO:
ESCALA:1:1
HOJA 1 DE 1