PSY&CO

PSY&CO est une entreprise de réseau d'hôpitaux psychiatrique qui a vu le jour en 1945 dans l'apres guerre qui de nos jour possède divers bâtiment dans la plupart des grandes villes du pays et qui est principalement connu pour son service informatique hautement sécurisé.

A la tête de PSY&CO se trouve un conseil de chercheurs spécialiser dans les maladies mentale ainsi que de conseiller en charge des différents services qui ont pour président a la tête de ce conseil Sabry houmani. Ce conseil a pour but principal de gérer les principaux services en tant que supérieurs ainsi qu'a prendre les décision difficile concernant les différents patient en charges dans les hôpitaux.

Nous allons voir les trois services principaux dirigée par le conseil dans le premier hôpital de PSY&CO ouvert a Paris. Tout d'abord il y a le service de sécurité qui a pour principal but de gérer la sécurité des hôpitaux afin d'empêcher toute évasion de la part des patients ainsi qu'a prévenir a tout incidents grâce a son réseau de caméra repartit dans l'hôpital ainsi que la gestion des portes automatiques des chambres et des accès extérieurs.

Il y a ensuite les service médicale qui regroupe les différentes aides soignantes qui ont pour but de s'occuper des patient voir de les aider a se réintégrer dans la société qui ont des pc a disposition afin de recensé les différents états mentaux des patients ainsi que le leur avancement au fils du temps afin de se tenir au courant de leur guérison ou de leur dégénérescence mentale.

Il y a ensuite le services informatique qui lui a pour but de gérer l'infrastructure réseau afin que la communication entre le service sécurité et les outils informatiques telles que les portes automatique les caméra les fenêtre et autres. Ainsi que la gestion des donnée du service médicales telles que leur stockages ou mise a jour. Ils possèdent aussi un service téléphonique permettant a tout service de les contacter en cas de problème non détecter.

Utilisateur	identifiant	Mot de passe	Autorisation
Sabry Houmani	Sabry.h	PDG.1205	admin
Erik Baghdasaryan	Erik.b	Chercheur.E	Utilisateur
Viktor mirkovic	Viktor.m	Chercheur.V	Admin
Henry salle	Henry.s	Conseiller.H	Utilisateur
Lucas rubio	Lucas.r	Conseiller.R	Admin
Nayb mhamadi	Nayb.m	Gardien.N	Utilisateur
Théo godin	Theo.g	Gardien.N	Utilisateur
Sophie ruel	Sophie.r	Medecin.S	Utilisateur
Laura canta	Laura.c	Medecin.C	Utilisateur
Isam naal	Isam.n	Technicien.I	Admin
Sabry akmoun	Sabry.a	Technicien.S	Admin

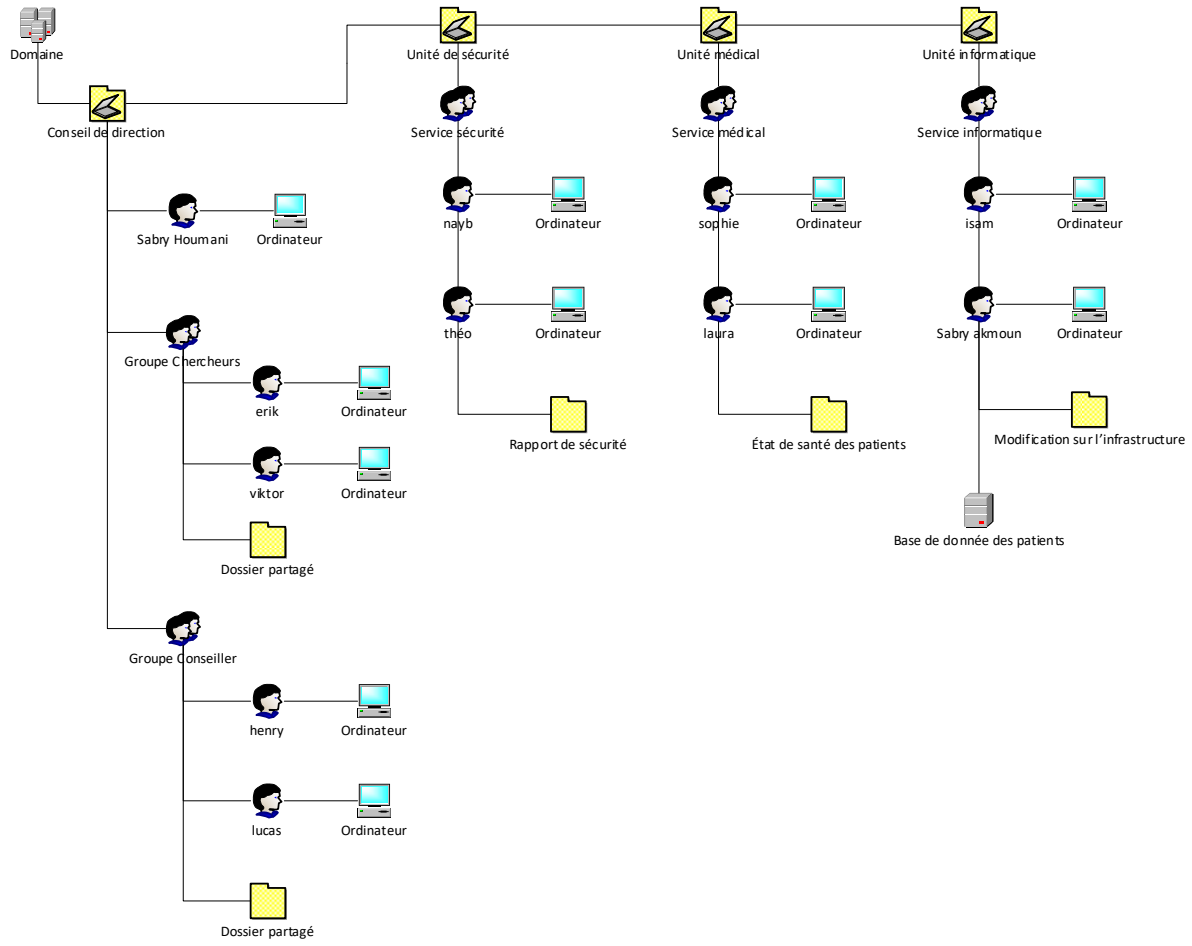

TOPOLOGIE LOGIQUE :

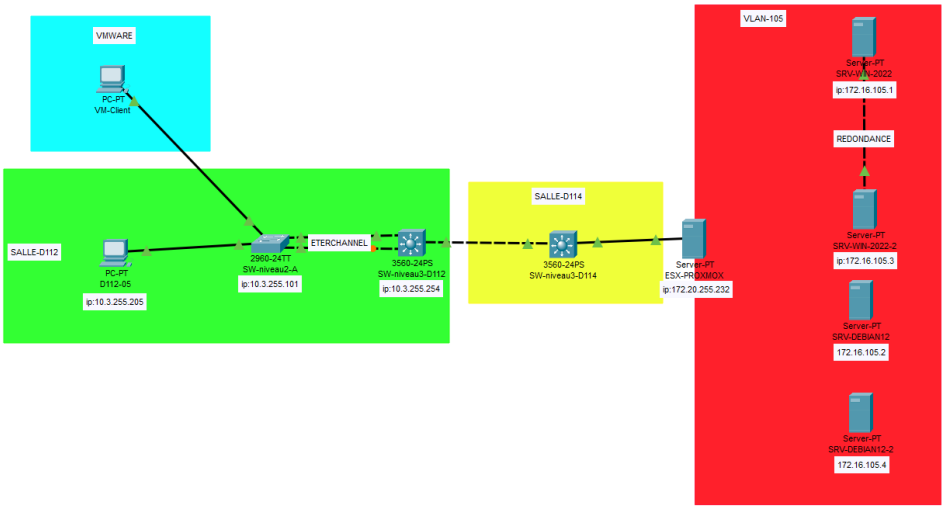

TOPOLOGIE PHYSIQUE :

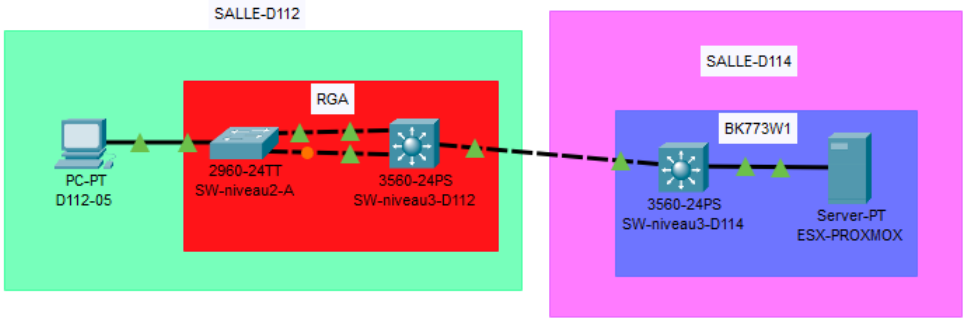

Configuration switch niveau 3 :

Building configuration...

Current configuration : 5404 bytes
!
version 15.0
no service pad
service timestamps debug datetime msec
service timestamps log datetime msec
no service password-encryption
!
hostname Switch-3
!
boot-start-marker
boot-end-marker
!
enable password cisco
!
username S3 password 0 cisco
no aaa new-model
switch 3 provision ws-c3750g-48ts
system mtu routing 1500
ip routing

```
ip domain-name R3-G3
!
!
!
!
crypto pki trustpoint TP-self-signed-3487355904
 enrollment selfsigned
 subject-name cn=IOS-Self-Signed-Certificate-3487355904
 revocation-check none
 rsakeypair TP-self-signed-3487355904
!
!
crypto pki certificate chain TP-self-signed-3487355904
 certificate self-signed 01
  3082022B 30820194 A0030201 02020101 300D0609 2A864886 F70D0101 05050030
  31312F30 2D060355 04031326 494F532D 53656C66 2D536967 6E65642D 43657274
  69666963 6174652D 33343837 33353539 3034301E 170D3933 30333031 30303034
  33365A17 0D323030 31303130 30303030 305A3031 312F302D 06035504 03132649
  4F532D53 656C662D 5369676E 65642D43 65727469 66696361 74652D33 34383733
  35353930 3430819F 300D0609 2A864886 F70D0101 01050003 818D0030 81890281
  8100C4F0 47179DB6 E2DF7B92 179AB316 667EE4C5 56561D01 98719408 5B777215
  26879F76 E4EB8D00 C2C345DB 18F5E9D8 145FA427 A315B4D8 1A34D1B4 25D8FE2B
  AF0FCA43 9097732F B3F10AA2 C57F69C7 170D8A10 63F697F9 3E592211 5A5F5BD3
  976CC80E DE0E5E8C FEFD37B6 C43FA9B8 CC669486 387E8C89 E76F7739 FAACD679
  D73D0203 010001A3 53305130 0F060355 1D130101 FF040530 030101FF 301F0603
  551D2304 18301680 14A90665 62BA4075 1D0FFF0D 8173D435 39FBD0CB 1D301D06
  03551D0E 04160414 A9066562 BA40751D 0FFF0D81 73D43539 FBD0CB1D 300D0609
  2A864886 F70D0101 05050003 81810039 005E2B29 91BAD296 55D4880B B1CF1469
  35A8D33B CF73FCD1 184825F0 9EB8290B 0E8527A3 5964E56C 24898E13 A16C1742
  31082C13 9F7A4690 D43B39EF 11E359F4 7BD64D97 A26E01B9 F0228487 FE46DE39
  A5D6319D 40E15929 452A947C DE5D04C7 1B3F518D 01584632 ED5D30E1 94DCBEA9
  604D72B3 ABC0A551 8DC5D513 6C541A
       quit
!
!
!
!
!
spanning-tree mode pvst
spanning-tree extend system-id
```

```
!
vlan internal allocation policy ascending
!
ip ssh version 2
!
!
!
!
!
!
!
!
!
!
!
!
!
interface Port-channel1
 switchport trunk encapsulation dot1q
 switchport trunk allowed vlan 11-13,18
 switchport mode trunk
!
interface Port-channel2
 switchport trunk encapsulation dot1q
 switchport trunk allowed vlan 11-13,18,20-23
 switchport mode trunk
!
interface GigabitEthernet3/0/1
 switchport trunk encapsulation dot1q
 switchport trunk allowed vlan 11-13,18
 switchport mode trunk
 channel-group 1 mode on
!
interface GigabitEthernet3/0/2
 switchport trunk encapsulation dot1q
 switchport trunk allowed vlan 11-13,18
 switchport mode trunk
 channel-group 1 mode on
!
interface GigabitEthernet3/0/3
```

```
!
interface GigabitEthernet3/0/4
!
interface GigabitEthernet3/0/5
!
interface GigabitEthernet3/0/6
!
interface GigabitEthernet3/0/7
!
interface GigabitEthernet3/0/8
!
interface GigabitEthernet3/0/9
!
interface GigabitEthernet3/0/10
!
interface GigabitEthernet3/0/11
!
interface GigabitEthernet3/0/12
 no switchport
 ip address 10.10.0.3 255.255.0.0
!
interface GigabitEthernet3/0/13
!
interface GigabitEthernet3/0/14
!
interface GigabitEthernet3/0/15
!
interface GigabitEthernet3/0/16
!
interface GigabitEthernet3/0/17
!
interface GigabitEthernet3/0/18
!
interface GigabitEthernet3/0/19
!
interface GigabitEthernet3/0/20
!
interface GigabitEthernet3/0/21
!
interface GigabitEthernet3/0/22
```

```
!
interface GigabitEthernet3/0/23
 switchport trunk encapsulation dot1q
 switchport trunk allowed vlan 11-13,18,20-23
 switchport mode trunk
 channel-group 2 mode on
!
interface GigabitEthernet3/0/24
 switchport trunk encapsulation dot1q
 switchport trunk allowed vlan 11-13,18,20-23
 switchport mode trunk
 channel-group 2 mode on
!
interface GigabitEthernet3/0/25
!
interface GigabitEthernet3/0/26
!
interface GigabitEthernet3/0/27
!
interface GigabitEthernet3/0/28
!
interface GigabitEthernet3/0/29
!
interface GigabitEthernet3/0/30
!
interface GigabitEthernet3/0/31
!
interface GigabitEthernet3/0/32
!
interface GigabitEthernet3/0/33
!
interface GigabitEthernet3/0/34
!
interface GigabitEthernet3/0/35
!
interface GigabitEthernet3/0/36
!
interface GigabitEthernet3/0/37
!
interface GigabitEthernet3/0/38
```

```
!
interface GigabitEthernet3/0/39
!
interface GigabitEthernet3/0/40
!
interface GigabitEthernet3/0/41
!
interface GigabitEthernet3/0/42
!
interface GigabitEthernet3/0/43
!
interface GigabitEthernet3/0/44
!
interface GigabitEthernet3/0/45
!
interface GigabitEthernet3/0/46
!
interface GigabitEthernet3/0/47
!
interface GigabitEthernet3/0/48
!
interface GigabitEthernet3/0/49
!
interface GigabitEthernet3/0/50
!
interface GigabitEthernet3/0/51
!
interface GigabitEthernet3/0/52
!
interface Vlan1
 no ip address
!
interface Vlan11
 ip address 10.3.11.254 255.255.255.0
!
interface Vlan18
 ip address 10.3.255.254 255.255.255.0
!
interface Vlan20
 ip address 10.3.20.254 255.255.255.0
```

```
 ip helper-address 172.16.106.1
!
interface Vlan21
 ip address 10.3.21.254 255.255.255.0
 ip helper-address 172.16.106.1
!
interface Vlan22
 ip address 10.3.22.254 255.255.255.0
 ip helper-address 172.16.106.1
!
interface Vlan23
 ip address 10.3.23.254 255.255.255.0
 ip helper-address 172.16.106.1
!
ip http server
ip http secure-server
!
ip route 0.0.0.0 0.0.0.0 10.10.255.254
!
!
vstack
!
line con 0
line vty 0 4
 login local
 transport input ssh
line vty 5 15
 login local
 transport input ssh
!
end
```

Accès a distance:ssh
ip:10 .3.255.254
Identifiant accès a distance:S3
MDP:cisco

Configuration switch niveau 2-A :

Building configuration...

```
Current configuration : 3554 bytes
!
! Last configuration change at 05:44:33 UTC Thu Mar 11 1993 by S2A
!
version 15.0
no service pad
service timestamps debug datetime msec
service timestamps log datetime msec
no service password-encryption
!
hostname Switch-A
!
boot-start-marker
boot-end-marker
!
enable password cisco
!
username S2A password 0 cisco
no aaa new-model
system mtu routing 1500
!
!
ip domain-name R3-G3
!
!
crypto pki trustpoint TP-self-signed-2309795584
 enrollment selfsigned
 subject-name cn=IOS-Self-Signed-Certificate-2309795584
 revocation-check none
 rsakeypair TP-self-signed-2309795584
!
!
crypto pki certificate chain TP-self-signed-2309795584
 certificate self-signed 01
  3082022B 30820194 A0030201 02020101 300D0609 2A864886 F70D0101 05050030
  31312F30 2D060355 04031326 494F532D 53656C66 2D536967 6E65642D 43657274
  69666963 6174652D 32333039 37393535 3834301E 170D3933 30333031 30303031
  30305A17 0D323030 31303130 30303030 305A3031 312F302D 06035504 03132649
  4F532D53 656C662D 5369676E 65642D43 65727469 66696361 74652D32 33303937
```

39353538 3430819F 300D0609 2A864886 F70D0101 01050003 818D0030 81890281
8100D874 F5CC724A 711281E6 8567899A 103ACACE 050E7A96 0745CCCE 52B17DB4
71F61F7F 9DD93A22 A06D9AC1 F63D86AB 09823F87 81FAE0B5 DB14AC4D 2305E3D8
826B57B5 2886D744 100A57EE F07127EB 993E6B80 D5D8D5F3 FD1397A0 C7B42EBA
0CBCBA46 E971CF08 89AAB815 BEB49C61 640B4288 579A3E4A 9DB3F922 91773453
1DB30203 010001A3 53305130 0F060355 1D130101 FF040530 030101FF 301F0603
551D2304 18301680 1451CBD5 0363894E 3A6CE64C 1B425E41 563DD421 9D301D06
03551D0E 04160414 51CBD503 63894E3A 6CE64C1B 425E4156 3DD4219D 300D0609
2A864886 F70D0101 05050003 81810005 DCD16028 9894639E F749ADFB 5AD3D1CF
AF26C137 7322D9C5 99176C39 5FA8E196 072E30FB 12BFEEC2 DFA1BD94 0D4E43F9
09736488 2F7A06AC ABA2D4E0 28CCC9EF 39584127 94608E15 D18C81EC 4675C6BD
050F012F 3CDDE67D 9ADD8AEF F729248A BAC04003 3896E3EB 05037290 2942FEB1
D1208811 9D9B113E 6626B81F CAA7E1
    quit
!
!
!
!
!
spanning-tree mode pvst
spanning-tree extend system-id
!
vlan internal allocation policy ascending
!
ip ssh version 2
!
!
!
!
!
interface Port-channel1
 switchport trunk allowed vlan 11-13,18
 switchport mode trunk
!
interface FastEthernet0/1
!
interface FastEthernet0/2
!
interface FastEthernet0/3
!

```
interface FastEthernet0/4
!
interface FastEthernet0/5
!
interface FastEthernet0/6
!
interface FastEthernet0/7
!
interface FastEthernet0/8
!
interface FastEthernet0/9
!
interface FastEthernet0/10
!
interface FastEthernet0/11
 switchport access vlan 11
 switchport mode access
!
interface FastEthernet0/12
!
interface FastEthernet0/13
!
interface FastEthernet0/14
!
interface FastEthernet0/15
!
interface FastEthernet0/16
!
interface FastEthernet0/17
!
interface FastEthernet0/18
 switchport access vlan 18
 switchport mode access
!
interface FastEthernet0/19
!
interface FastEthernet0/20
!
interface FastEthernet0/21
!
```

```
interface FastEthernet0/22
!
interface FastEthernet0/23
!
interface FastEthernet0/24
!
interface GigabitEthernet0/1
 switchport trunk allowed vlan 11-13,18
 switchport mode trunk
 channel-group 1 mode on
!
interface GigabitEthernet0/2
 switchport trunk allowed vlan 11-13,18
 switchport mode trunk
 channel-group 1 mode on
!
interface Vlan1
 no ip address
!
interface Vlan11
 no ip address
!
interface Vlan18
 ip address 10.3.255.101 255.255.255.0
!
ip default-gateway 10.3.255.254
ip http server
ip http secure-server
!
vstack
!
line con 0
line vty 0 4
 login local
 transport input ssh
line vty 5 15
 login local
 transport input ssh
!
end
```

Accès a distance:ssh
ip:10 .3.255.101
Identifiant accès a distance:S2A
MDP:cisco

ESX-VL105-SVRWN2022 :

Nom du serveur:PSYANDCO

OS: Windows serveur 2022

Ip 172.16.105.1/24
Gtw 172.16.105.254
Nom de domaine :svrpsyandco.local
Identifiant:Administrateur
MDP:Urabe250706!
Accès a distance:RDP

ESX-VL105-SVRDEB12 :
Nom de server: SVRDEBIAN12
OS:debian12
Ip 172.16.105.2/24
Gtw 172.16.105.254
dns-nameservers:172.16.105.1
Identifiant compte admin:root
MDP:Urabe250706!
Identifiant compte user: sabry
MDP:Urabe250706!
Accès a distance:ssh

ESX-VL105-SVRWN2022-2 :

Nom du serveur:PSYANDCO

OS: Windows serveur 2022

Ip 172.16.105.3/24
Gtw 172.16.105.254
Nom de domaine :svrpsyandco.local
Identifiant:Administrateur
MDP:Urabe250706!
Accès a distance:RDP
Redondance activée avec ESX-VL105-SVRWN2022

ESX-VL105-SVRDEB12-2 :

Nom de server: svr-HAPROXY

OS:debian12

Ip 172.16.105.4/24

Gtw 172.16.105.254

Identifiant compte admin:root

MDP:Urabe250706!

Identifiant compte user: sabry

MDP:Urabe250706!

Accès a distance:ssh

Service Installés :

élements	service	Localisation du service
Un service d'authentification	Active-Directory	ESX-VL105-SVRWN2022
Un SGBD	Maria DB	ESX-VL105-SVRDEB12
Un accès sécurisé à internet	proxy	NON CONFIGURER
Un environnement de travail collaboratif	Partage des fichiers	ESX-VL105-SVRWN2022
Deux serveur	Win et Debian	ESX-Proxmox
Une solution de sauvegarde	Windows backup	ESX-VL105-SVRWN2022
Des ressources dont l'accès est sécurisé et soumis à habilitation	Server FTPS	ESX-VL105-SVRWN2022
Deux types de terminaux	VM Win et ordi port	NON CONFIGURER
Gestion des incidents	GLPI	ESX-VL105-SVRDEB12
Détection et prévention des intrusions	Suricata	ESX-VL105-SVRDEB12
Chiffrement	Bitlocker	ESX-VL105-SVRWN2022
Analyse de trafic	Wireshark	ESX-VL105-SVRWN2022
Un réseau comportant plusieurs périmètres de sécurité	VLAN	INFRA SALLE D-112
Un service rendu à l'utilisateur final respectant un contrat de service comportant des contraintes en	Etherchannel	INFRA SALLE D-112

termes de sécurité et de haute disponibilité		
Un logiciel d'analyse de trames	Wireshark	ESX-VL105-SVRWN2022
Un logiciel de gestion des configurations	Server TFTP	ESX-VL105-SVRDEB12
Une solution permettant l'administration à distance sécurisée de serveurs et de solutions techniques d'accès	RDP	ESX-VL105-SVRWN2022-1-2
Une solution permettant la supervision de la qualité, de la sécurité et de la disponibilité des équipements d'interconnexion, serveurs, systèmes et services avec remontées d'alertes	Zabbix	ESX-VL105-SVRDEB12
Une solution garantissant des accès sécurisés à un service, internes au périmètre de sécurité de l'organisation (type intranet) ou externes (type internet ou extranet)	VLAN	INFRA SALLE D-112
Une solution garantissant la continuité d'un service	RAID 5 ou RAID 10	ESX-VL105-SVRWN2022
Une solution garantissant la tolérance de panne de systèmes serveurs ou d'éléments d'interconnexion	Deux serv controleur de domaine	ESX-VL105-SVRWN2022-2
Une solution permettant la répartition de charges entre services, serveurs ou éléments d'interconnexion	HAproxy	ESX-VL105-SVRDEB12-2
Une solution permettant la connexion sécurisée entre deux sites distants	TAILSCALE	
Une solution permettant le déploiement des solutions techniques d'accès	SSH	ESX-VL105-SVRDEB12-1-2
Une solution gérée à l'aide de procédures automatisées écrites avec un langage de scripting	Powershell	ESX-VL105-SVRWN2022
Une solution permettant la détection d'intrusions ou de comportements anormaux sur le réseau	Suricata	ESX-VL105-SVRDEB12

GLPI :

Identifiant:glpi

MDP:glpi

adresse : 172.16.105.2

Zabbix :

identifiant: Admin

MDP:Urabe250706!

Adresse : 172.16.105.2/zabbix