4 bit - 16 bit decimal decoder (çıkışlar farklı - kontrol farklı)

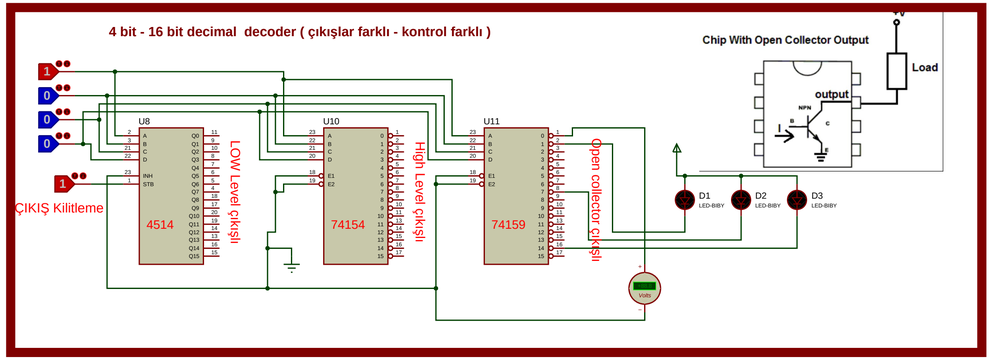

30 sn geri sayıcı

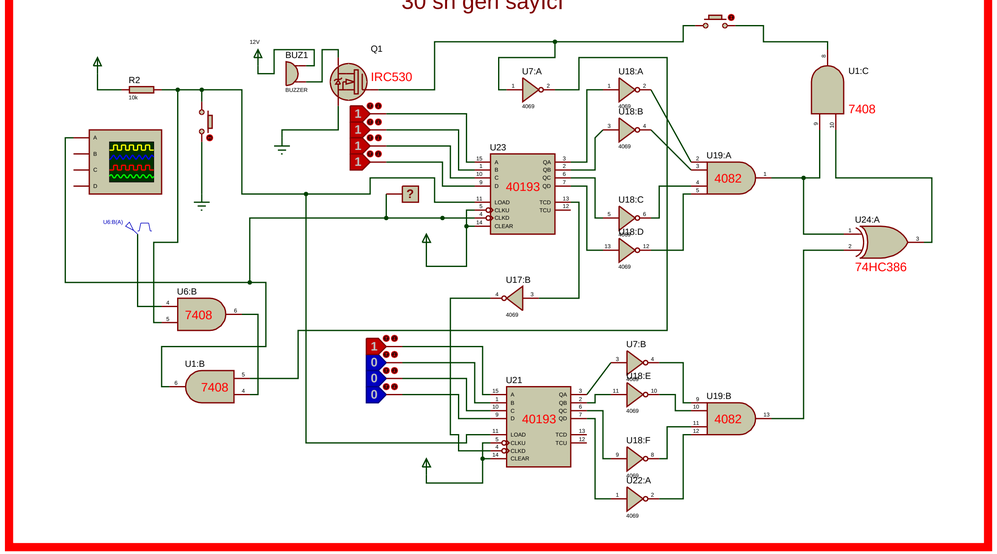

Johnson decade counter, Frekans bölücü

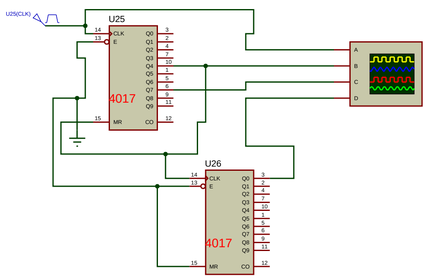

U25=4 x U26=10 =40 sayısına bölünmüş olur.

Periyot olarak U25=10ms x U26= 400ms

J - K Flip Flop ile 4 Bit Counter / Devider

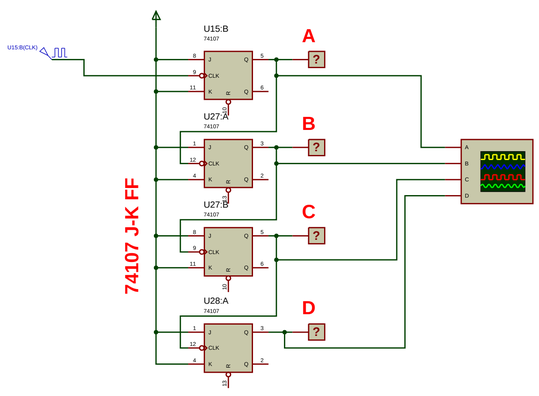

BCD Counter ve BCD - Decimal Decoder DEVIDER (Bölücü)

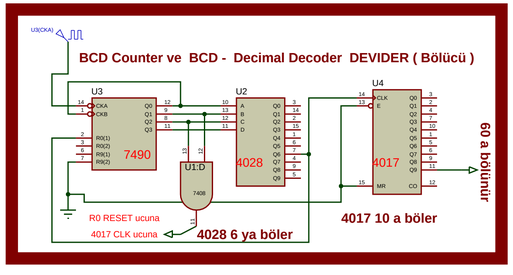

BCD - DECIMAL Dönüştürücü

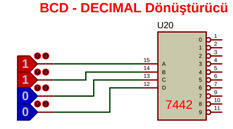

4 bit çıkışlı Decimal - BCD Dönüştürücü (Reset girişi yoktur. hepsi HIGH ise sıfırdır)

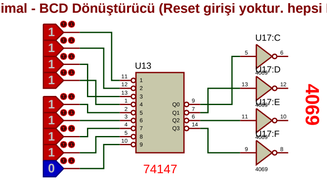

3 bit çıkışlı Decimal - Binary dönüştürücü (0=etkisiz. çıkış. zaten 0=000)

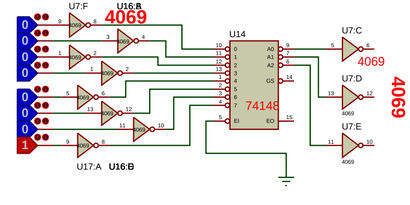

12 bit Binary Counter / Deviders (bölücü)

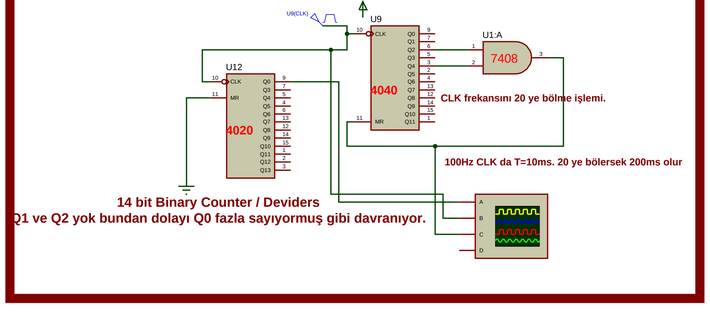

32768 saat kristal frekansından 1s elde etmek
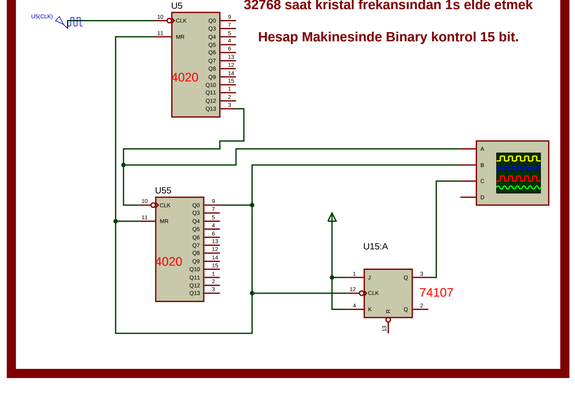
Hesap Makinesinde Binary kontrol 15 bit.