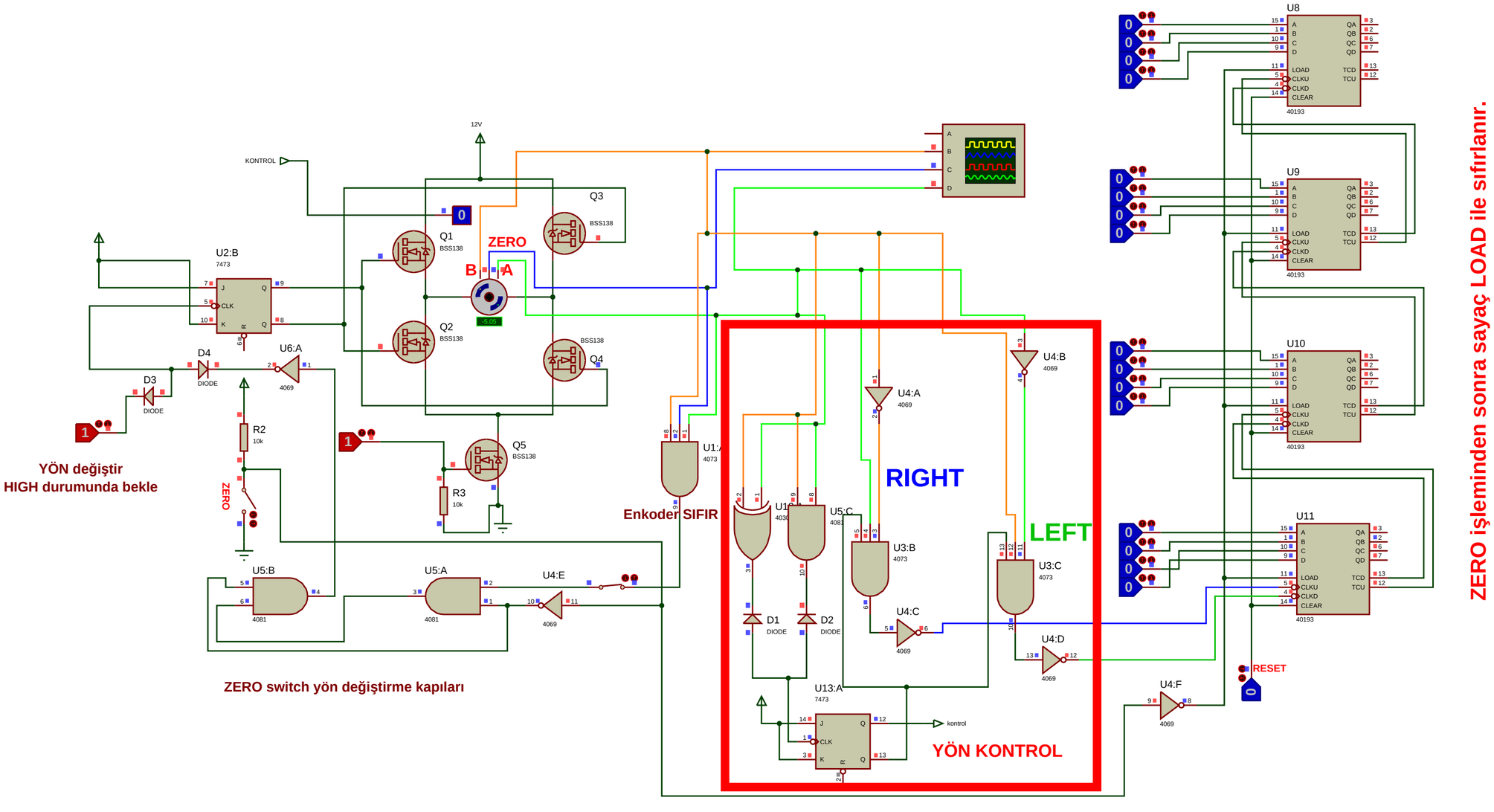
ZERO işleminden sonra sayaç LOAD ile sıfırlanır.
YÖN değiştir
HIGH durumunda bekle
ZERO switch yön değiştirme kapıları
Enkoder SIFIR
RIGHT
LEFT
YÖN KONTROL
ZERO
RESET
KONTROL
kontrol
12V
U2:B
7473
U6:A
4069
U5:B
4081
U5:A
4081
U4:E
4069
U4:A
4069
U4:B
4069
U4:C
4069
U4:D
4069
U4:F
4069
U3:B
4073
U3:C
4073
U5:C
4081
U13:A
7473
U8
U9
U10
U11
40193
Q1
Q2
Q3
Q4
Q5
BSS138
D1
D2
D3
D4
DIODE
R2
10k
R3
10k
B
A
C
D