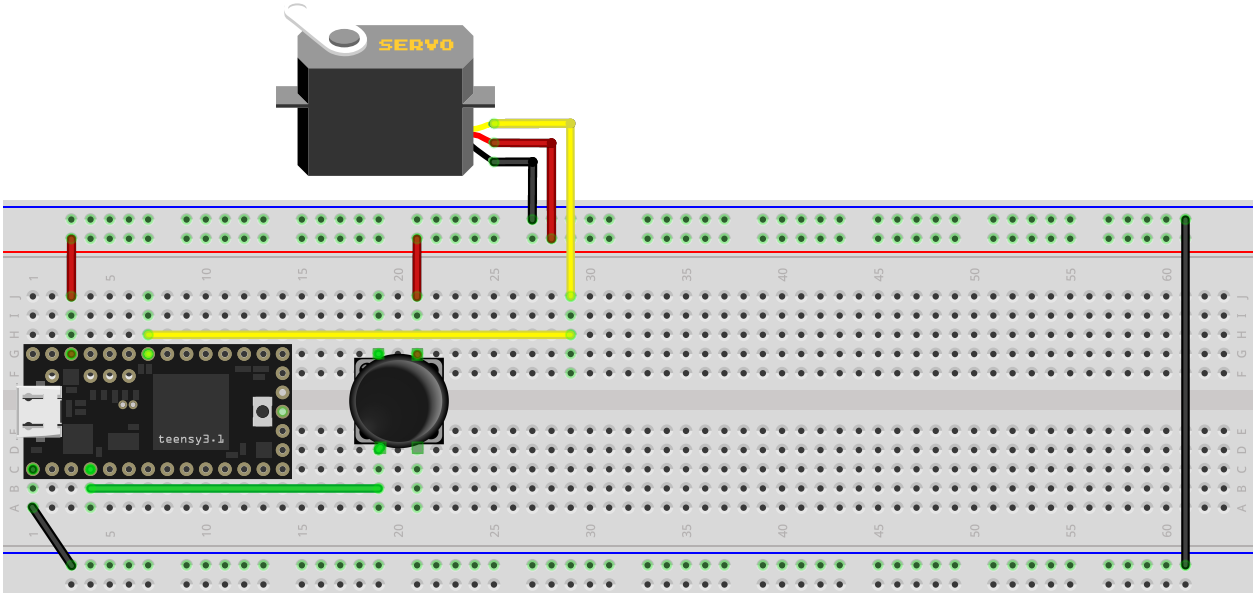
SERVO
teensy3.1
fritzing